N° 648

Catalogue pièces de rechange --- Ersatzteilkatalog --- Spare parts catalogue

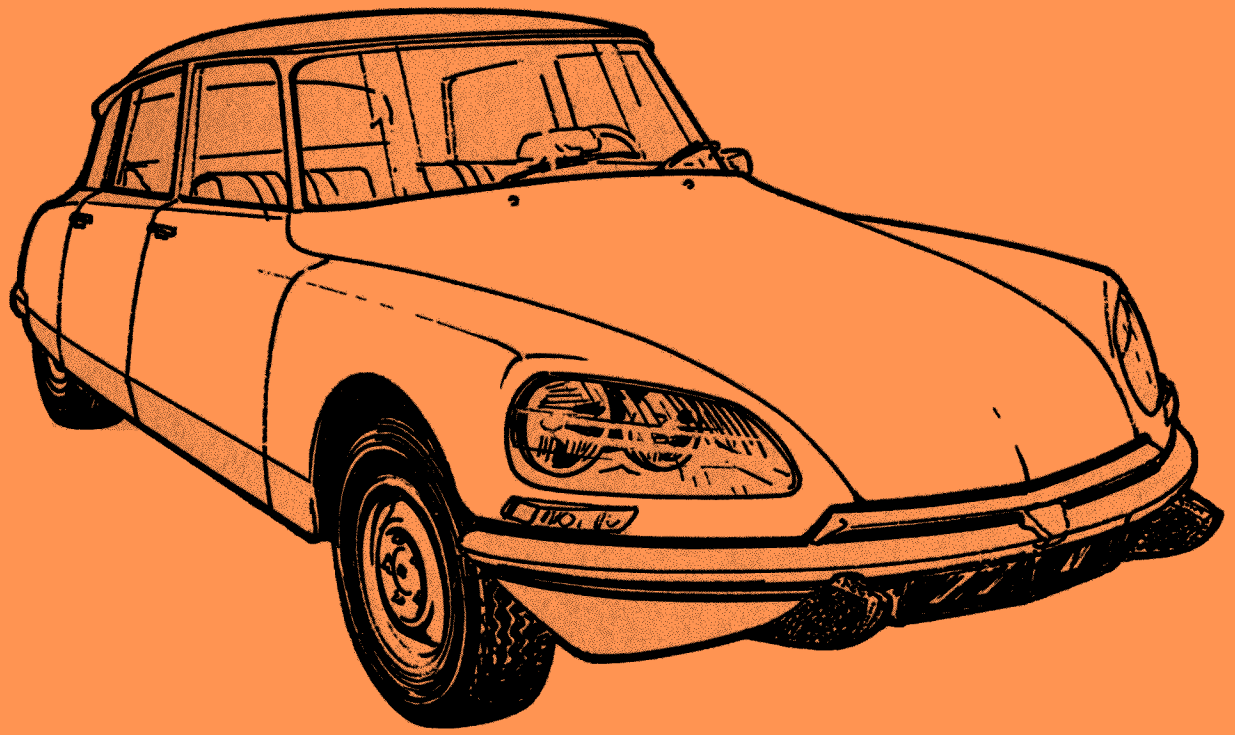

Catalogo de piezas de recambio --- Catalogo parti di ricambio

MODELES depuis 1972 (7/71 ⟶)

TOME I

édition juin 1974

CITROËN

MODÈLES "D"

Depuis 1972

(7/71 →)

N° 648

TOME I

SOCIÉTÉ ANONYME AUTOMOBILES CITROËN
Capital 600.000.000 F — Siège Social : 117 à 167, quai André-Citroën, 75747 PARIS CEDEX 15
SERVICES A LA CLIENTÈLE
DÉPARTEMENT PIÈCES DE RECHANGE
23, rue Ernest-Cognacq, 92302 LEVALLOIS-PERRET
Adresse télégraphique : Citroën-Levallois Télex : 62732-62733 - Téléphone : 739-33-14

R. C. SEINE 64 B 5019

DATES DE MISES A JOUR :

DATEN DER BERICHTIGUNGEN :

ADDITIVES DATES :

FECHAS DE CORRECTIVOS :

DATE DEI CORRETIVI :

No. OF CORRECTING	DATE OF CORRECTING	DATE INSERTED
1	Oct 74	JAN 76
2	JAN 75'	"
3	JULY 75'	"
4	NOV 75'	"
5	Jun '76	?

INDICATIONS GÉNÉRALES

Le présent catalogue comprend des illustrations et la nomenclature des pièces mécaniques et de carrosserie des voitures particulières modèles « D », depuis 1972.

a) **Présentation.** — La reliure est constituée par un système permettant le remplacement facile des pages, lorsque des corrections importantes y seront apportées.

b) **Classement et nomenclature.** — Les pièces sont classées par organes ou ensembles. Sur les planches illustrées elles sont groupées en ordre de montage avec indication d'un repère pour chaque pièce. Dans le texte placé en regard, elles sont classées en ordre correspondant au repère (colonne 1).

Le nombre d'exemplaire de chaque pièce figurant dans un organe ou sous-ensemble est indiqué dans la colonne coefficient (K).

Les cotes et caractéristiques figurant dans les textes ne sont données qu'à titre indicatif, notre Bureau d'Études pouvant à tout moment y apporter des modifications.

Les cotes sont indiquées en millimètres.

Pour la signification des symboles se reporter au tableau « symboles utilisés dans les textes ».

c) **Lecture du catalogue.** — Consulter tout d'abord la légende des symboles pour identifier le type de châssis et de carrosserie ; se reporter ensuite au tableau des groupes. En tête de chaque groupe vous trouverez le détail en sous-groupes. Rechercher la pièce sur la planche illustrée qui en indique le repère, se reporter au repère sur la page de texte, et lire le numéro qui y correspond.

Pour les pièces qui ne comportent pas d'illustration, rechercher directement dans le texte désignation et numéro.

Si, exceptionnellement, vous n'avez pas la certitude de nous passer commande d'une façon exacte, il est utile de nous indiquer : numéro de châssis et numéro de moteur.

Pour vous faciliter la recherche d'une pièce, dont vous ne connaîtriez que le numéro, nous avons établi dans le présent catalogue un index numérique vous indiquant le sous-groupe où figure la pièce considérée.

d) **Recommandation.** — Vous devrez apporter le plus grand soin à respecter scrupuleusement :

— les lettres (majuscules en préfixe ou suffixe),

— les tirets séparant les deux nombres.

L'omission d'un de ces éléments dans la rédaction d'un numéro en modifie totalement le sens, vous risqueriez donc en faisant une erreur dans la rédaction du numéro de pièce, de recevoir une pièce totalement différente de celle désirée.

e) **Prix et conditions de vente.** — Les prix sont donnés dans un fascicule distinct, ils peuvent être modifiés à tout moment.

Les conditions de vente figurent en tête de notre tarif pièces de rechange.

GENERAL INFORMATION

This catalogue consists of illustrations and descriptions of the mechanical and body parts for the " D " models since 1972.

a) Arrangement. — The binding is of a type which allows easy replacement of the pages, when any considerables changes are made.

b) Cla**ssifi**cation and names. — The parts are classified by units or groupes. In the illustration, they are grouped in the order in which they are assembled, with a mark number shown for each part. In the text, on the opposite page, they are arranged in the order of the mark numbers (1st column).

The number of each part used in a unit or group is shown in the " K " column.

Dimensions and particulars are given in the text for identification only and are subject to modification as may become necessary.

Dimensions are quoted in millimetres.

For explanation of particulars given in the text, please refer to the "table of symbols".

c) Reading the catalogue. — Consult the table of symbols in order to identify the car type. Consult the table of groups. At the head of each group you will find the undergroups that compose it. Look for the part in the illustration on which the mark number is shown, look up this number on the text page and read the corresponding part number.

For parts not illustrated, look for the name and number directly in the text.

If it should happen that in some rare case, you are not certain of being able to write out the order correctly, it is advisable to give us the chassis and engine numbers.

To make it easier to find a part the number of which you know, we have compiled an " Index " that shows you the undergroup on which the part concerned appears.

d) Recommendation. — You should take great care to make out your order and respect:

— capital letters as prefix and as suffix,

— hyphens separating the two numbers.

The omission of one of these items, when composing a number, completely alters the meaning and you would thus risk making an error in writing out the number of a part and being sent a part entirely different from the one required.

e) Prices and conditions of sale. — Prices are given in a separate list; they are subject to alteration without notice.

The conditions of sale are shown at the head of our price lists for spare parts.

SYMBOLES SERVANT A LA DÉSIGNATION DES TYPES DE VÉHICULES

TECHNISCHE DATEN ZUR KENNZEICHNUNG DER WAGENTYPEN

SYMBOLS USED TO DESIGNATE CAR TYPES

SIMBOLOS UTILIZADOS PARA LA DESIGNACIÓN DE LOS TIPOS DE VEHICULOS

SIMBOLI USATI PER LA DENOMINAZIONE DEI TIPPI DI VETTURE

7/72 ↦

MOTEUR MOTOR ENGINE MOTOR MOTORE	ALÉSAGE BOHRUNG BORE ALISADURA ALESAGGIO 86			COURSE HUB STROKE CARRERA CORSA 85.5		90 x 85.5	ALESAGE BOHRUNG BORE ALISADURA ALESAGGIO 93.5		COURSE HUB STROKE CARRERA CORSA 85.5	
CARROSSERIE KAROSSERIE BODY CARROCERIA CARROZZERIA	**BERLINE**			BREAK FAMILIALE COMMERCIALE AMBULANCE			BERLINE CABRIOLET		BREAK FAMILIALE COMMERCIALE AMBULANCE	
Symbole commercial Handelsbezeichnung Commercial symbol Simbolo comercial Simbolo commerciale	**D Spécial**	**D Super**	**DS 20**	**ID 20 F**		**D Super 5**	**DS 23**	**DS 23 M**	**ID 23 F**	**ID 23 F**
Symbole usine Werksbezeichnung Factory symbol Simbolo de fabrica Simbolo de fabbrica	**DV**	**DT**	**DY**	**DLF**	**DYF**	**DP**	**DX**	**DJ**	**DJF**	**DXF**
Boîte de vitesses Getriebe Gearbox Caja de velocidades Scatola cambio	**bvm**	**bvm**	**bvh**	**bvm**	**bvm**	**bvm**	**bvh**	**bvm**	**bvm**	**bvh**
Direction assistée Servolenkung Power steering Direccion asistida Sterzo assistito	**option**	**da**	**da**	**da**		**da**	**da**	**da**	**da**	**da**

SYMBOLS USED IN THE TEXT

( )	Special fitting for countries indicated by the letters of nationality Example : (CH) = SWITZERLAND	dna	Manual steering	R.p.	Superseded by
		d.e.o.	Order in addition	Sauf	Except
		e	Thickness	sup.	Upper
AMBU	Ambulance model	entr.	Distance between centres	TA.	Thread cutter screw
AR	Rear	ext.	External	T.F.	Countersunk head
AV	Front	F	Length of threading	T.F.B.	Rounded countersunk head
BL	SALOONS, all models	Fami.	Familial model	TH	Hexagonal head
BK	Estate cars, all models	G	Left hand side	T.R.	Round head
BREAK	Break model	H	Hexagonal	T.T.	All types
BV	Gearbox	h	Height	V	Volt
bvh	Gearbox hydraulic control	(IE)	Electronic injection	W	Watt
bvm	Gearbox manual control	inf.	Lower	(XT)	EXPORT fitting
Ch	Heating	int.	Internal	Ø	Diameter, bore or thread
co	Contact (special washer)	L	Length	?	As necessary
COMM	Commercial model	l	Width	1°	1st Possibility
Cr	Shakeproof (washer)	LUXE	Inside fitting, « PLAIN »	2°	2nd Possibility
CONF.	Inside fitting, << COMFORT »	M	I.S.O. thread	2/74 ⊢►	Since
D	Right hand side	N.F.P.	No longer supplied	►⊣ 2/74	Until
D à D	Right hand steering	PA	Pallas specification		
D à G	Left hand steering	P.O.	Special fitting, dust-proof		
d a	Power steering	R.m.p.	Replaces preceding models		

TABLEAU DES GROUPES

Nº GROUPE	DÉSIGNATION DES ORGANES	TÉLÉPHONE
1	MOTEUR - BOITE DE VITESSES - COMMANDE DE BOITE	43-10
2	ORGANES EXTÉRIEURS AU MOTEUR - ALLUMAGE - GÉNÉRATRICE - CARBURATEUR - FILTRE A AIR - TUBULURES	41-47
3	ESSIEUX - SUSPENSION - DIRECTION - ORGANES HYDRAULIQUES - CANALISATIONS	43-20
4	FREINS - COMMANDES DE FREIN ET DÉBRAYAGE - TRANSMISSIONS	43-66

GROUP NUMBER	DESCRIPTION OF UNITS
1	ENGINE - GEARBOX - GEAR-CHANGE CONTROL
2	ENGINE OUTER PARTS - IGNITION - CURRENT-GENERATOR - CARBURETTER - AIR FILTER-MANIFOLDS
3	AXLES - SUSPENSION - STEERING - HYDRAULIC UNITS - PIPING
4	BRAKES - BRAKE AND CLUTCH CONTROL - DRIVE SHAFTS

GROUPE 1		BAUGRUPPE 1		GROUP 1	
SOUS-GROUPES	DÉSIGNATION DES CHAPITRES	UNTER-GRUPPEN	BEZEICHNUNG DER KAPITEL	UNDER-GROUPS	DESCRIPTION OF CHAPTERS
1-001	Moteur complet	1-001	Motor, komplett	1-001	Engine, complete
1-112	Culasse	1-112	Zylinderkopf	1-112	Cylinder head
1-112/1	Couvre-culasse	1-112/1	Zylinderkopfdeckel	1-112/1	Cylinder head cover
1-114	Carter moteur (côté distribution)	1-114	Motorgehäuse (Steuerseite)	1-114	Cylinder block (timing gear side)
1-114/1	Carter moteur (côté volant)	1-114/1	Motorgehäuse (Schwungradseite)	1-114/1	Cylinder block (flywheel side)
1-121	Vilebrequin - Bielles - Pistons	1-121	Kurbelwelle - Pleuel - Kolben	1-121	Crankshaft - Connecting rods - Pistons
1-123	Arbre à cames	1-123	Nockenwelle	1-123	Camshaft
1-124	Culbuteurs - Soupapes	1-124	Kipphebel - Ventile	1-124	Rockers - Valves
1-144	Injecteurs - Rampes - Régulateur de pression	1-144	Einspritzventile - Rohre - Druckregler	1-144	Injectors - Injection pipes - Pressure regulator
1-144/1	Commande électronique	1-144/1	Elektronisches Steuergerät	1-144/1	Electronic control
1-144/2	Dispositif d'injection	1-144/2	Einspritzeinlage	1-144/2	Injection device
1-222	Pompe à huile	1-222	Ölpumpe	1-222	Oil pump
1-225	Réfrigérateur d'huile	1-225	Ölkühler	1-225	Oil cooler
1-231	Pompe à eau	1-231	Wasserpumpe	1-231	Water pump
1-314	Régulateur centrifuge	1-314	Fliehkraftregler	1-314	Centrifugal regulator
1-314/1	Correcteur de réembrayage - (IE)	1-314/1	Korrektor für Kupplungsbetätigung - (IE)	1-314/1	Clutch control - (IE)
1-314/2	Correcteur de réembrayage - Sauf (IE)	1-314/2	Korrektor für Kupplungsbetätigung - mit Ausnahme (IE)	1-314/2	Clutch control - Except (IE)
1-033	Boîte 4 vitesses complète	1-033	Vierganggetriebe, komplett	1-033	4-speed gearbox, complete
1-033/1	Boîte 5 vitesses complète et boîte BW	1-033/1	Fünfganggetriebe, komplett, und BW-Getriebe	1-033/1	5-speed gearbox, complete, and BW gearbox
1-331	Carter de boîte 4 vitesses	1-331	Gehäuse für Vierganggetriebe	1-331	4-speed gearbox casing
1-331/1	Carter de boîte 5 vitesses	1-331/1	Gehäuse für Fünfganggetriebe	1-331/1	5-speed gearbox casing
1-331/2	Carter de boîte BW	1-331/2	Gehäuse für BW - Getriebe	1-331/2	BW gearbox casing
1-333	Arbre primaire - Pignons (4 vitesses)	1-333	Primärwelle - Ritzel (Vierganggetriebe)	1-333	Primary shaft - Pinions (4-speed gearbox)
1-333/1	Train de 3e et 4e (4 vitesses)	1-333/1	Zahnradblock f. 3. - 4. Gang (Vierganggetriebe)	1-333/1	Gear train for 3rd and 4th speed (4-speed gearbox)
1-333/2	Pignons et arbre (5 vitesses)	1-333/2	Ritzel und Wellen (Fünfganggetriebe)	1-333/2	Pinions and shafts (5-speed gearbox)
1-333/3	Régulateur - Pignons - BW	1-333/3	Regler - Ritzel (BW-Getriebe)	1-333/3	Regulator - Pinions (BW gearbox)
1-333/4	Bloc hydraulique - BW	1-333/4	Schaltblock (BW-Getriebe)	1-333/4	Hydraulic selector (BW gearbox)
1-333/5	Servos-bandes de frein - BW	1-333/5	Servobetätigungen - Bremsbänder	1-333/5	Servo-controls - Braking bands
1-333/6	Ensemble planétaires - BW	1-333/6	Gesamtteil Planetenräder	1-333/6	Planet gears assy (BW gearbox)

SOUS-GROUPES	DÉSIGNATION DES CHAPITRES (Suite)	UNTER-GRUPPEN	BEZEICHNUNG DER KAPITEL (Forts.)	UNDER-GROUPS	DESCRIPTION OF CHAPTERS (Cont.)
1-333/7	Pompe à huile - BW	1-333/7	Ölpumpe (BW-Getriebe)	1-333/7	Oil pump (BW gearbox)
1-333/8	Réfrigérateur d'huile - BW 10/72 →	1-333/8	Ölkühler (BW-Getriebe) 10/72 →	1-333/8	Oil cooler (BW gearbox) 10/72 →
1-334	Axes et fourchettes - **bvh**	1-334	Schaltstangen und Schaltgabeln - **bvh**	1-334	Spindles and forks - **bvh**
1-334/1	Axes et fourchettes - **bvm** (4 vitesses)	1-334/1	Schaltstangen und Schaltgabeln - **bvm** (Viergang-getriebe)	1-334/1	Spindles and forks - **bvm** (4-speed gearbox)
1-334/2	Axes et fourchettes (5 vitesses)	1-334/2	Schaltstangen und Schaltgabeln (Fünfgang-getriebe)	1-334/2	Spindles and forks (5-speed gearbox)
1-334/3	Commande des vitesses - **bvh**	1-334/3	Betätigung der Schaltung - **bvh**	1-334/3	Gear change control - **bvh**
1-334/4	Commande des vitesses - **bvm** - D à G	1-334/4	Betätigung der Schaltung - **bvm** - D à G	1-334/4	Gear change control - **bvm** - LHD
1-334/5	Commande des vitesses - **bvm** - D à D	1-334/5	Betätigung der Schaltung - **bvm** - D à D	1-334/5	Gear change control - **bvm** - RHD
1-334/6	Commande des vitesses - BW	1-334/6	Betätigung der Schaltung - BW- Getriebe	1-334/6	Gear change control - BW
1-334/7	Bloc hydraulique - **bvh**	1-334/7	Hydraulikschaltblock - **bvh**	1-334/7	Hydraulic selector - **bvh**
1-343	Différentiel	1-343	Differential	1-343	Differential gear
1-394	Canalisation de commande des vitesses - **bvh**	1-394	Leitung für Schaltbetätigung - **bvh**	1-394	Piping for gearbox control - **bvh**

I	NUMÉROS	K		Moteurs	Motoren	Engines
		1	90 × 85,5 → 7/72.	Moteur :	Motor :	Engine:
	8 D 5 402 223 R		DX (IE) - N.F.P.	–	–	–
	8 D 5 402 914 B		DJ (IE) - N.F.P.	–	–	–
	8 D 5 402 222 E		DX - DJ - DJF - N.F.P.	–	–	–
	DX 001-016 A		DX - DJ - DJF (USA).	–	–	–
	DX 001-038 A		DX - BW - N.F.P.	–	–	–
	DX 001-039 A		DX (IE) - BW - N.F.P.	–	–	–
		1	86 × 85,5 → 7/72.	Moteur :	Motor :	Engine:
	8 D 5 402 917 J		DY - DT - DLF - DV - N.F.P.	–	–	–
	DY 001-016 A		DV (USA).	–	–	–
		1	93,5 × 85,5 7/72 →.	Moteur :	Motor :	Engine:
	8 D 5 425 175 U		DX (IE).	–	–	–
	8 D 5 425 183 F		DJ (IE).	–	–	–
	8 D 5 425 173 X		DX - DJ - DJF.	–	–	–
	8 D 5 425 177 R		DX - BW.	–	–	–
	8 D 5 425 179 M		DX (IE) - BW.	–	–	–
		1	90 × 85,5 7/72 →.	Moteur :	Motor :	Engine:
	8 D 5 429 455 R		DP.	–	–	–
		1	86 × 85,5 7/72 →.	Moteur :	Motor :	Engine:
	8 D 5 425 878 K		DY - DT - DLF - DV.	–	–	–
				NOTA : Les moteurs sont fournis :	ANM. : Die Motoren werden geliefert :	NOTE : Engines are supplied:
				Sans : embrayage, tubulure d'admis., tubulure d'échap., pompe à eau, supports moteur, jauge d'huile, reniflard, bougies, allumeur, démarreur, alternateur, pompe à essence.	**Ohne :** Kupplung, Ansaugkrümmer, Auslasskrümmer, Wasserpumpe, Motorstützen, Ölmessstab, Entlüfter, Zündkerzen, Verteiler, Anlasser, Drehstrom Lichtmaschine, Kraftstoffpumpe.	**Without:** clutch, inlet and exhaust manifolds, water pump, support pads, oil dipstick, breather, spark plugs, distributor, starter, alternator, petrol pump.

I	NUMÉROS	K		Moteurs *(Suite)*	Motoren *(Forts.)*	Engines *(Cont.)*
				Joints pour moteur	**Motordichtungen**	**Joints for engine**
	ZC 9000 271 U	1	DY - DLF - DV - DT.	Pochette comprenant les joints couramment utilisés dans le remontage d'un moteur (avec joint de culasse et joints métalloplastiques :	Beutel mit den beim Wiedereinbau des Motors zu verwendenden Dichtungen (mit Dichtung für Zylinderkopf und metalloplastischen Dichtungen) :	Packet comprising the joints normally used in re-assembling an engine (with cyl. head gasket and copper asbestos gaskets):
	ZC 9000 270 U	1	DX - DX - BW - DJ - DJF → 7/72.			
		1	DP 7/72 →.			
	ZC 9000 274 U	1	DX - DX - BW - DJ (IE) → 7/72.			
	2 D 5 439 898 B	1	DX - DJ - DX - BW (IE) 7/72 →.	–	–	
	2 D 5 439 900 Y	1	DX - DJ - DX - BW - DJF 7/72 →.	–	–	
	ZC 9000 337 U	1	DY - DLF - DV - DT.	Pochette de joints pour rodage de soupapes (avec joint de culasse et joints métalloplastiques) :	Beutel mit Dichtungen für Ventileinschleifen (mit Dicht. f. Zylinderkopf und metalloplastischen Dichtungen) :	Packet of joints for grinding valves (with cyl. head gasket and copper asbestos gaskets):
	ZC 9000 336 U	1	DX - DX - BW - DJ - DJF → 7/72.			
		1	DP 7/72 →.			
	ZC 9000 339 U	1	DX - DX - BW - DJ (IE) → 7/72.			
	2 D 5 439 897 R	1	DX - DX - BW - DJ (IE) 7/72 →.	–	–	
	2 D 5 439 899 M	1	DX - DJ - DX - BW - DJF 7/72 →.	–	–	

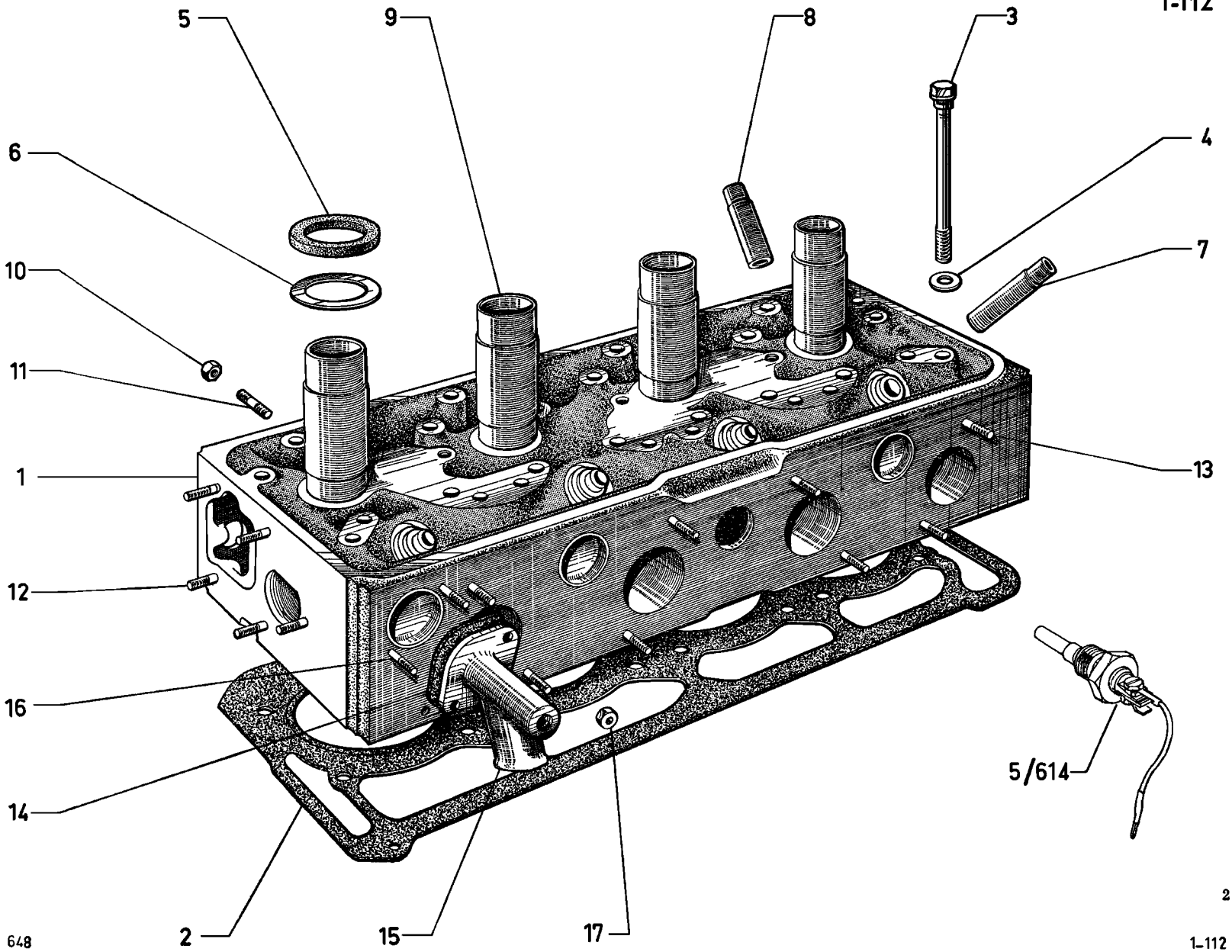
5
9
8
3
6
4
7
10
11
1
13
12
16
14
2
15
17
5/614

I	NUMÉROS	K		Culasse	Zylinderkopf	Cylinder head
				Culasse nue, avec sièges et guides de soupapes et tubes de bougie :	Zyl.- Kopf, o. Ausrüst., mit Ventilsitzen Ventilführungen und Zündkerzenschächten :	Cyl. head only, with valve seats, guides a. spark plug tubes:
1	2 D 5 414 418 V *DX 112-010 A*	1	(1 F 18 × 150) - TT → 7/72 DY-DV-DT-DP-DLF 7/72 →.	– siège admiss. ⌀ 52.	– Einlassitz ⌀ 52.	– inlet seat ⌀ 52.
	DX 112-016 A		(DX - DJ - DJF (USA)) (1 F 18 × 150)	– 4 ⌀ 11 × 100, côté échap.	– 4 ⌀ 11 × 100, Auslassseite.	– ⌀ 11 × 100, exhaust side.
			R.m.p. DV - DT - DY - DLF (USA).	–	–	–
	2 D 5 433 044 B		DX-DX-BW-DJ-DJF 7/72 →			
	2 D 5 433 049 F		(IE) - R.m.p. 7/72 →.	–	–	–
2	2 D 5 414 415 M *N 112 3*	1	4 ⌀ 93,2 - DY - DLF - DV - DT. R.p. 5.449.772 C → 4/75.	Joint de culasse :	Zylinderkopfdichtung :	Gasket f. cyl. head:
	1 L 5 449 772 C	1	4 ⌀ 93,2 - DY-DLF-DV-DT 4/75 →.	–	–	–
	2 D 5 411 890 S *DX 112-3 A*	1 1	4 ⌀ 93,2-DX-DJ-DJF → 7/72. DP R. p. 5.433.873 M 7/72 → 4/75.	–	–	–
21	1 L 5 433 873 M	1	4 ⌀ 93,2 DP 4/75.	–	–	–
23	1 D 5 422 712 X 5.472.898	1	4 ⌀ 96,75 - DX - DJ - DJF 7/72 →.	–	–	–
3	1 D 5 411 687 K *N 112-4 A*	8	10 × 160.	Vis côté admiss.	Schraube a. Einlassseite.	Screw, inlet side.
	1 D 5 414 416 Y *DX 112-4*	9	10 × 114,5.	Vis côté échap.	Schraube a. Auslassseite.	Screw, exhaust side.
4	1 D 5 411 693 A *DX 112-69*	9	10,3 × 21 × 3.	Rondelle côté échap.	Scheibe a. Auslassseite.	Washer, exhaust side.
5	1 D 5 411 688 W *DX 112-91*	4	31 × 39 × 6.	Joint de tube.	Dichtung f. Kerzenschacht	Gasket f. tube.
6	1 D 5 416 691 B *DS 112-92 A*	4	32 × 41 × 1,5.	Rondelle d'appui.	Anlegscheibe.	Thrust washer.
7	1 D 5 412 002 J *DX 124-3*	4	L 60,2 - ⌀ 13 (⌀ 10,8 × L 5) - (1°).	Guide de soupape admiss. :	Führung f. Einlassventil :	Guide f. inlet valve:
	1 D 5 412 003 V *DX 124-3 A*		L 60,2 - ⌀ 13,25 (⌀ 10,8 × L 5) - (2°).	–	–	–
8	1 D 5 412 004 F *DX 124-10*	4	L 44,57 - ⌀ 13 - (1°).	Guide de soupape échap. :	Führung f. Auslassventil :	Guide f. exhaust valve:
	1 D 5 412 005 S *DX 124-10 A*		L 44,57 - ⌀ 13,25 - (2°).	–	–	–

I	NUMÉROS	K		Culasse *(Suite)*	Zylinderkopf *(Forts.)*	Cylinder head *(Cont.)*
9	1 D 5 412 551 B *DD 112-97* 1 D 5 412 552 M *DD 112-97 A*	4	L 98 - (⌀ 32 × L 30) - (1°). L 98 - (⌀ 32,3 × L 30) - (2°).	Tube de bougie : -	Kerzenschacht : –	Spark plug tube: –
10	26 150 909 L *ZC 9615 049 W*	13	H 8 × 125.	Écrou.	Mutter.	Nut.
11	ZC 9616 103 W	8	8 × 42,5.	Goujon de tubulure échap. :	Stehbolzen für Auslasskrümmer :	Stud f. exhaust manifold:
	26 161 159 Z *ZC 9616 115 U*		8 × 54 (USA).	–	–	–
	ZC 9616 081 U	2	7 × 29.	Goujon de tube sortie d'eau.	Stehbolzen für Wasseraustrittsrohr.	Stud f. water outlet.
12	ZC 9616 505 W	5	8 × 38,25.	Goujon de pompe à eau.	Stehbolzen für Wasserpumpe.	Stud f. water pump.
13	ZC 9616 502 W	7	7 × 36.	Goujon de tubulure admiss. :	Stehbolzen für Einlasskrümmer :	Stud f. inlet manifold:
	ZC 9616 127 W	1	7 × 46 - DX - DJ 7/72 →	–	–	–
	ZC 9616 122 U	1	7 × 44,5 - R.p. ZC 9 616 127 W.	–	–	–
	ZC 9616 057 Z	2	7 × 52 - (IE).	Goujon pipe admiss. :	Stehbolzen für Ansaugstutzen :	Stud. f. inlet pipe:
	26 161 539 E *ZC 9616 153 U*	2	7 × 42 - (IE) - R.m.p.	–	–	–
14	1 D 5 414 423 Z *DX 112-75*	1	2 ⌀ 7,75 - e 1 - (IE).	Joint.	Dichtung.	Gasket.
15	DX 112-95 B	1	h 56 - 1 ⌀ 10 × 100 - (IE).	Prise d'eau chaude.	Anschlussstück für warmes Wasser.	Connecting piece f. warm water.
16	26 165 219 E *ZC 9616 154 W*	2	7 × 35,5 - (IE) - R.m.p. 7/72 →.	Goujon de prise d'eau chaude.	Stehbolzen für Anschlussflansch.	Stud for connecting piece.
17	25 261 029 C *ZD 9526 100 Z*	2	H 7 × 100 - (IE).	Écrou.	Mutter.	Nut.

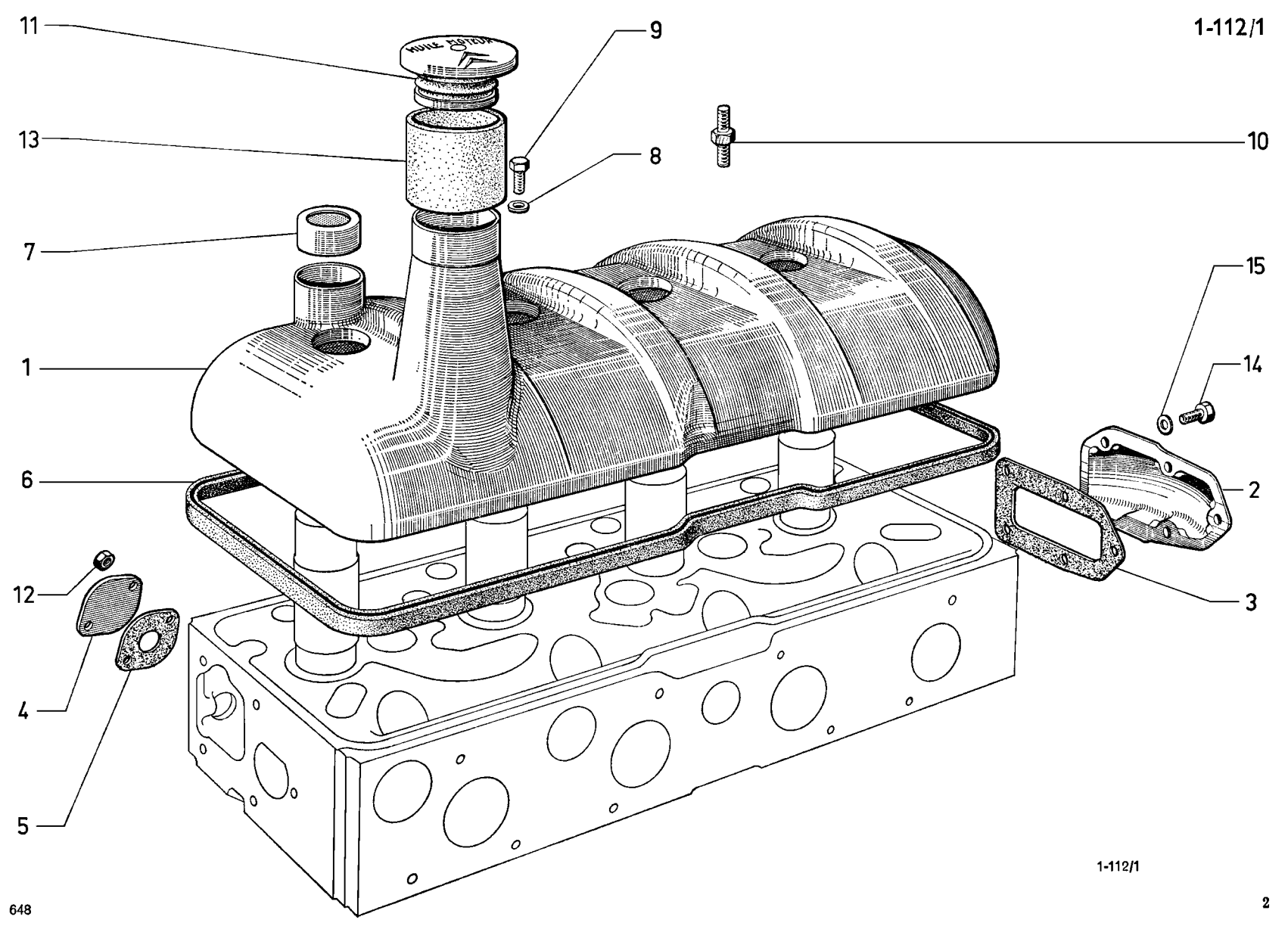

1-112/1

I	NUMÉROS	K		Couvre-culasse	Zylinderkopfdeckel	Cyl. head cover
1	2 D 5 412 824 U *DD 132-2*	1	1 ⌀ 42.	Couvre-culasse .	Zylinderkopfdeckel :	Cyl. head cover:
	DX 132-202 A	1	(IE) 7/72 →.	–	–	–
2	1 D 5 414 432 X *DD 112-90*	1	⌀ entr. 62 × 117.	Plaque arrière.	Hinteres Blech.	Rear plate.
3	1 D 5 414 421 C *DX 112-78*	1	⌀ entr. 62 × 117.	Joint de plaque.	Dichtung für Blech.	Joint for plate.
4	1 D 5 412 553 Y *DH 112-84*	1	2 ⌀ 8 - entr. 42 - DV - DLF → 7/72.	Plaque de fermeture.	Verschlussblech.	Closing plate.
5	1 D 5 414 423 Z *DX 112-75*	1	2 ⌀ 8 - entr. 42.	Joint.	Dichtung.	Joint.
6	2 D 5 412 579 F *DD 132-4*	1	L 485.	Joint caoutchouc.	Gummidichtung.	Rubber gasket.
7	1 D 5 412 028 S *N 132-19*	1	⌀ ext. 36.	Cartouche filtrante.	Filterpatrone.	Filter cartridge.
8	1 D 5 412 030 N *N 132-52*	2	7,2× 12 × 1.	Rondelle cuivre.	Kupferscheibe.	Copper washer.
9	23 719 019 Z *ZD 9371 900 W*	1	TH 7 × 20.	Vis :	Schraube :	Screw:
		2	(IE).	–	–	–
10	1 D 5 412 198 P *DX 132-77*	1	2 ⌀ 7 × 100 - L 41.	Vis colonnette.	Stehbolzen.	Screw, shouldered.
				Bouchon de remplissage :	Füllstopfen :	Filler plug:
11	1 D 5 412 178 X *DX 132-81 A*	1		– avec fil de retenue.	– mit Halteseil.	– with retaining wire.
12	25 261 029 C *ZD 9526 100 Z*	2	H 7 × 100.	Écrou.	Mutter.	Nut.
13	DX 132-204 A	1	⌀ 60 - h 69 - (IE).	Tube remplissage.	Einfüllstutzen.	Filler pipe.
14	ZD 9376 700 U	5	8 × 20.	Vis.	Schraube.	Screw.
15	1 A 5 414 422 N *AM 112-86*	5	8,2 × 14,5 × 0,9 →1/73.	Joint :	Dichtung :	Gasket :
	0 D 5 433 578 F	5	8,2 × 14.5 × 0,9 1/73 →.	–	–	–

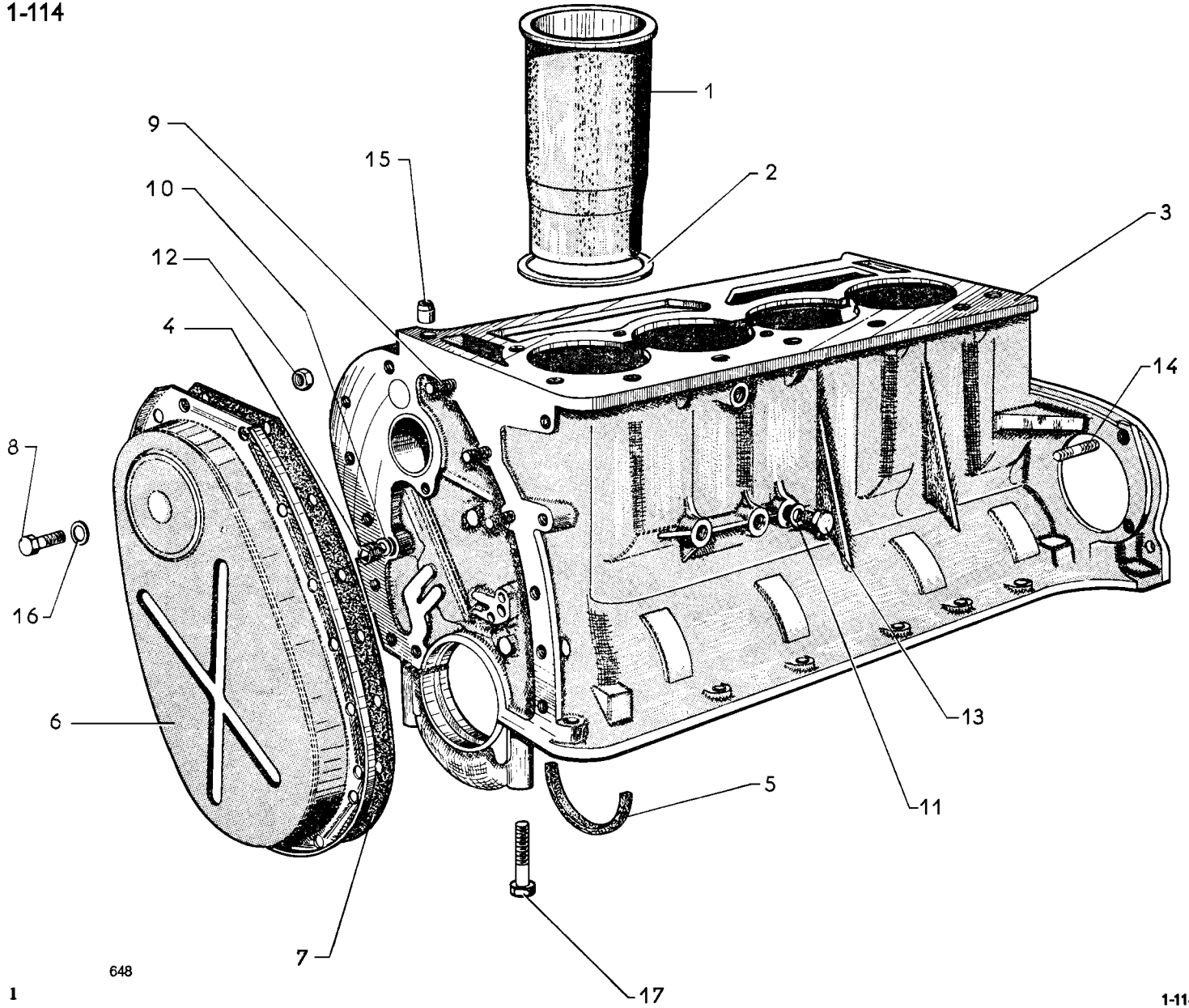
1
9
15
2
10
3
12
4
14
8
16
13
6
11
5
7
17
648

I	NUMÉROS	K		Carter-moteur (côté distribution)	Kurbelgehäuse (Steuerseite)	Cyl. block (timing gear side)
1	DX 111-01 C	1	⌀ 90 (USA).	Jeu de 4 chemises, avec pistons, segments et axes :	Satz von 4 Büchsen, mit Kolben und Kolbenbolzen:	Set of 4 cyl. barrels with pistons, rings and pins:
	DY 111-01 D		⌀ 86 - DY - DLF - DT - DV.	–	–	–
	DX 111-012 A		⌀ 90 - DX - DJ - DJF → 7/72.	–	–	–
			DP 7/72 →.	–	–	–
	2 D 5 421 562 X		⌀ 93,5 - DX - DJ - DJF 7/72 →.	–	–	–
2	1 D 5 411 682 F *DX 111-3*	4	⌀ 97,7 × 106,8.	Joint (papier).	Dichtung (Papier).	Gasket (paper).
	1 D 5 421 560 A	4	⌀ 99,75 × 107,35 - DX - DJ - DJF 7/72 →.	Joint (curtylène).	Dichtung (Curtylene).	Gasket (curtylene).
3	8 D 5 414 057 W *DV 114-5 C*	1	DV dna (DT dna → 7/72).	Carter-moteur :	Motorgehäuse :	Cyl. block:
	8 D 5 414 055 Z *DX 114-5 A*		TT - Sauf DV dna - DT dna. → 7/72. DY - DT - DP - DLF - DV da 7/72 →.	–	–	–
	DX 114-5 D		TT (USA).	–	–	–
	DX 114-5 B		DX (IE) → 7/72.	–	–	–
	DJ 114-102 A		DJ (IE) → 7/72.	–	–	–
	8 D 5 421 643 C		DX - DJ - DX - BW - DJF 7/72 →.	–	–	–
	8 D 5 421 644 N		DX (IE) - DX (IE) - BW 7/72 →.	–	–	–
	8 D 5 421 645 Z		DJ (IE) 7/72 →.	–	–	–
4	1 D 5 411 892 N *DX 114-83*	1	TH 14 × 150 - L 10.	Bouchon :	Verschlussstopfen :	Plug:
	1 D 5 411 706 S *N 114-83*	1	CHC 14 × 150 - L 11,5.	–	–	–
	1 D 5 440 236 A *ZC 9451 253* U	2	TH 14 × 150 - H 21.	–	–	–
5	1 D 5 413 618 Z *N 113-11*	1	3 × 10,5.	Joint.	Dichtung.	Joint.
6	2 D 5 414 434 U *DD 131-1*	1	R.p. 5 435 398 N → 11/73.	Carter :	Steuergehäuse :	Housing:
	2 D 5 435 398 N	1	11/73 →.	–	–	–
7	2 D 5 414 433 H *DD 131-2*	1		Joint.	Dichtung.	Joint.

I	NUMÉROS	K		Carter-moteur (côté distribution) *(Suite)*	Kurbelgehäuse (Steuerseite) *(Forts.)*	Cyl. block (timing gear side) *(Cont.)*
8	23 450 319 X *ZD 9345 030 W*	14	TH 7 × 16 → 4/75.	Vis.	Schraube.	Screw.
	23 455 019 J *ZD 9345 500 W*	14	TH 7 × 14 4/75 →.			
9	ZD 9063 300 U	3	7 × 25.	Goujon :	Stehbolzen :	Stud:
	26 162 129 T *ZC 9616 135 W*	3	7 × 28,5 - DX - DJ - TT 7/72 →.	–	–	–
10	22 459 009 N *ZD 9245 900 U*	3	14,3 × 19 × 1.	Joint.	Dichtung.	Gasket.
11	22 470 009 D *ZD 9247 000 U*	1	12,2 × 17 × 2.	Joint.	Dichtung.	Gasket.
12	25 241 009 U *ZD 9524 100 U*	3	H 7 × 100.	Écrou.	Mutter.	Nut.
13	26 130 729 N *ZC 9117 290 U*	1	12 × 175 - R.p. 26 130 719.	Bouchon.	Stopfen.	Plug.
14	ZC 9616 110 U	1	7 × 58,5 - F 10,5 - F 25.	Goujon.	Stehbolzen.	Stud.
15	26 170 059 N *ZC 9617 005 U*	1	5 × 10.	Goupille :	Zentrierstift (Kerbstift) :	Pin:
	26 170 539 F *ZC 9617 053 U*	1	8,5 × 15.	–	–	–
16	26 191 279 R *ZC 9619 127 U*	3	7,5 × 14 × 5.	Entretoise.	Abstandsring.	Distance washer.
17	26 210 449 K *ZC 9621 044 U*	10	TH 12 × 71,5.	Vis.	Schraube.	Screw.

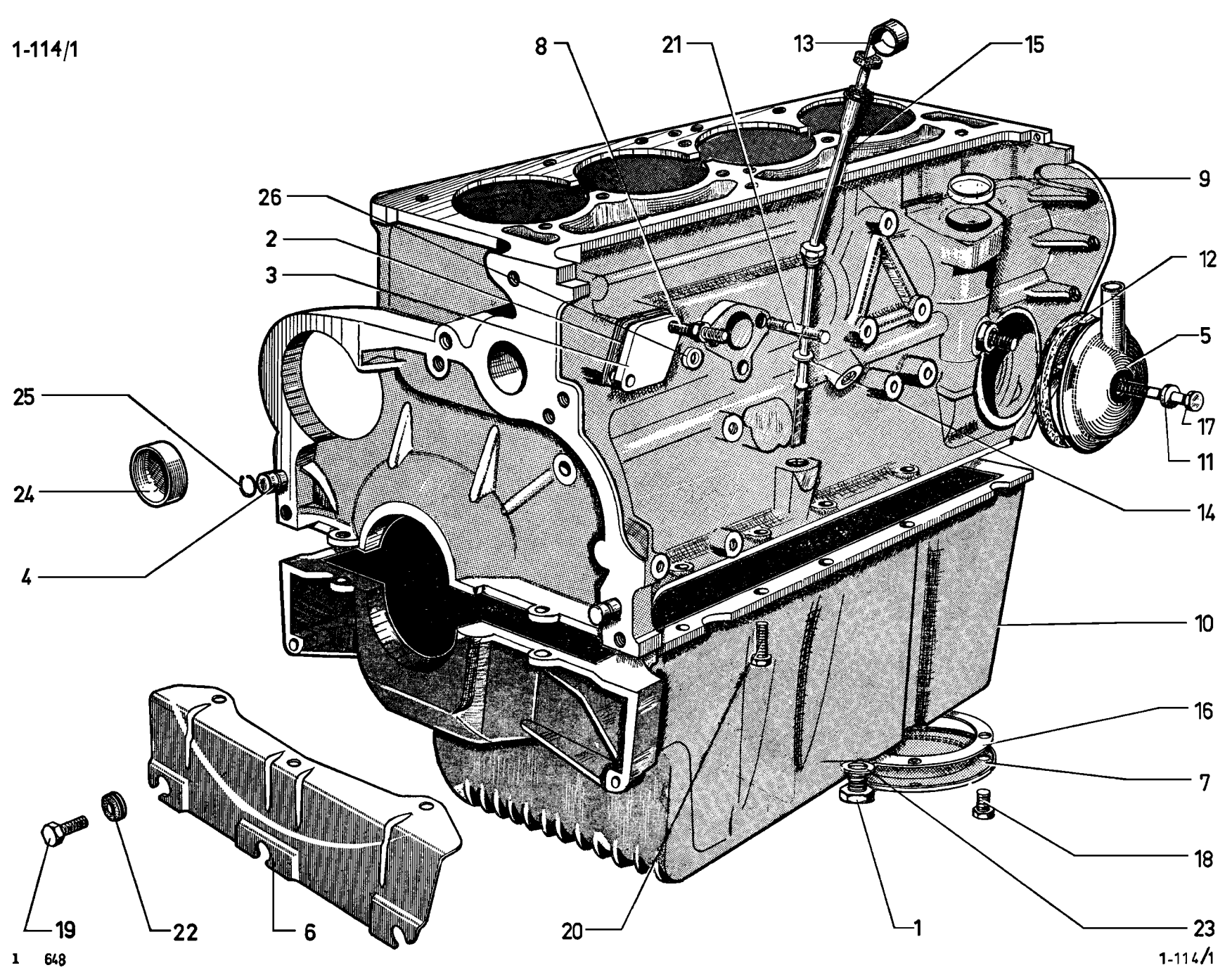
8
21
13
15
9
26
2
3
12
5
25
17
11
24
14
4
10
16
7
18
19
22
6
20
1
23

I	NUMÉROS	K		Carter-moteur (côté volant)	Motor-und Kurbelgehäuse (Schwungradseite)	Cyl. block (flywheel side)
1	1 T 5 411 382 V *A 9132-001 L*	1	TH 16 × 150.	Bouchon de vidange.	Ablassstopfen.	Drain plug.
2	1 D 5 413 624 P *DF 114-85*	1	TT - Sauf DV **dna** DT **dna** → 7/72.	Joint.	Dichtung.	Joint.
3	1 D 5 413 625 A *DF 114-86*	1	TT - Sauf DV **dna** DT **dna** → 7/72.	Plaque d'obturation.	Abdeckplatte.	Closing plate.
4	1 D 5 411 893 Z *D 121-98*	2	10 × 16.	Pied de centrage.	Zentrierzapfen.	Centring dowel.
5	2 D 5 412 038 A *DX 132-10 A*	1	⌀ 87.	Reniflard avec pare-flammes.	Entlüfter mit Flammschutz.	Breather with flame arrester.
6	2 D 5 413 606 U *DX 132-100*	1	3 ⌀ 8,5 - entr. 97,5.	Tôle de fermeture.	Verschlussblech.	Closing panel.
7	1 D 5 413 603 L *DX 223-96*	1	8 ⌀ 7.	Plaque de fermeture.	Verschlussplatte.	Closing plate.
8	N 114-74 A DJ 394-53	1 1	2 ⌀ 7 × 100 - L 51 - DX - DY. ⌀ 7 - F 13-15 - **bvh.**	Vis colonnette : -	Stützschraube : -	Screw, shouldered: -
9	1 G 5 435 898 Y *GX 03 128 01 A*	1	⌀ ext. 45.	Bouchon d'obturation.	Verschlussstopfen.	Closing plug.
10	8 D 5 419 029 P	1	R.m.p. 7/72 →.	Carter avec plaque de fermeture.	Ölwanne mit Verschlussdeckel.	Sump with closing plate.
11	1 D 5 412 030 N *N 132-52*	1	7,2 × 12 × 1.	Joint.	Dichtung.	Joint.
12	1 D 5 412 031 Z *N 132-58*	1	78 × 87 × 2,5.	Joint caoutchouc.	Gummidichtung.	Rubber joint.
13	2 D 5 412 153 A *N 221-3*	1	L 562.	Jauge d'huile.	Ölmessstab.	Oil dipstick.
14	1 G 5 440 938 F *GX 01 447 01 A*	1	9,7 × 14,1 × 3,5 - R.m.p. 5/73 →.	Joint.	Gummidichtung.	Guide joint.
15	2 D 5 412 157 U *DV 221-96*	1	L 456,5.	Guide de jauge.	Führung f. Messstab.	Dipstick guide.
16	1 D 5 412 823 H *DD 223-67*	1	8 ⌀ 7.	Joint.	Dichtung.	Plate joint.

I	NUMÉROS	K		Carter-moteur (côté volant) *(Suite)*	Motor-und Kurbelgehäuse (Schwungradseite) *(Forts.)*	Cyl. block (flywheel side) *(Cont.)*
17	23 729 319 F *ZD 9372 930 W*	1	TH 7 × 75.	Vis.	Schraube.	Screw.
18	23 450 319 X *ZD 9345 030 W*	8	TH 7 × 16 - R.m.p.	Vis.	Schraube.	Screw.
19	23 718 019 E *ZD 9371 800 W*	3	TH 7 × 12.	Vis.	Schraube.	Screw.
20	23 464 019 K *ZD 9346 400 W*	9	TH 7 × 22 - TT - Sauf DV → 7/72.	Vis :	Schraube :	Screw:
		13	DV → 7/72.	–	–	–
		12	TT 7/72 →.	–	–	–
	23 723 019 C *ZD 9372 300 W*	3	TH 7 × 42 - TT - Sauf DV → 7/72.	–	–	–
	ZC 9621 112 U	2	TH 7 × 45 - TT - Sauf DV → 7/72.	–	–	–
		1	DV → 7/72.	–	–	–
		2	TT 7/72 →.	–	–	–
21	26 162 089 H *ZC 9616 164 W*	2	8 × 57.	Goujon.	Stehbolzen.	Stud.
22	21 059 009 X *ZD 9105 900 U*	3	5 × 18 × 4.	Œillet caoutchouc.	Gummiöse.	Rubber eyelet.
23	22 478 009 K *ZD 9247 800 U*	1	16,3 × 22 × 2.	Joint cuivre.	Kupferdichtung.	Copper joint.
24	26 205 869 C *ZC 9508 093 U*	2	8,8 × 10,8.	Jonc.	Sicherungsdraht.	Circlip.
25	26 191 279 R *ZC 9619 127 U*	1	7,5 × 14 × 5 - bvh.	Entretoise.	Abstandsring.	Distance washer.

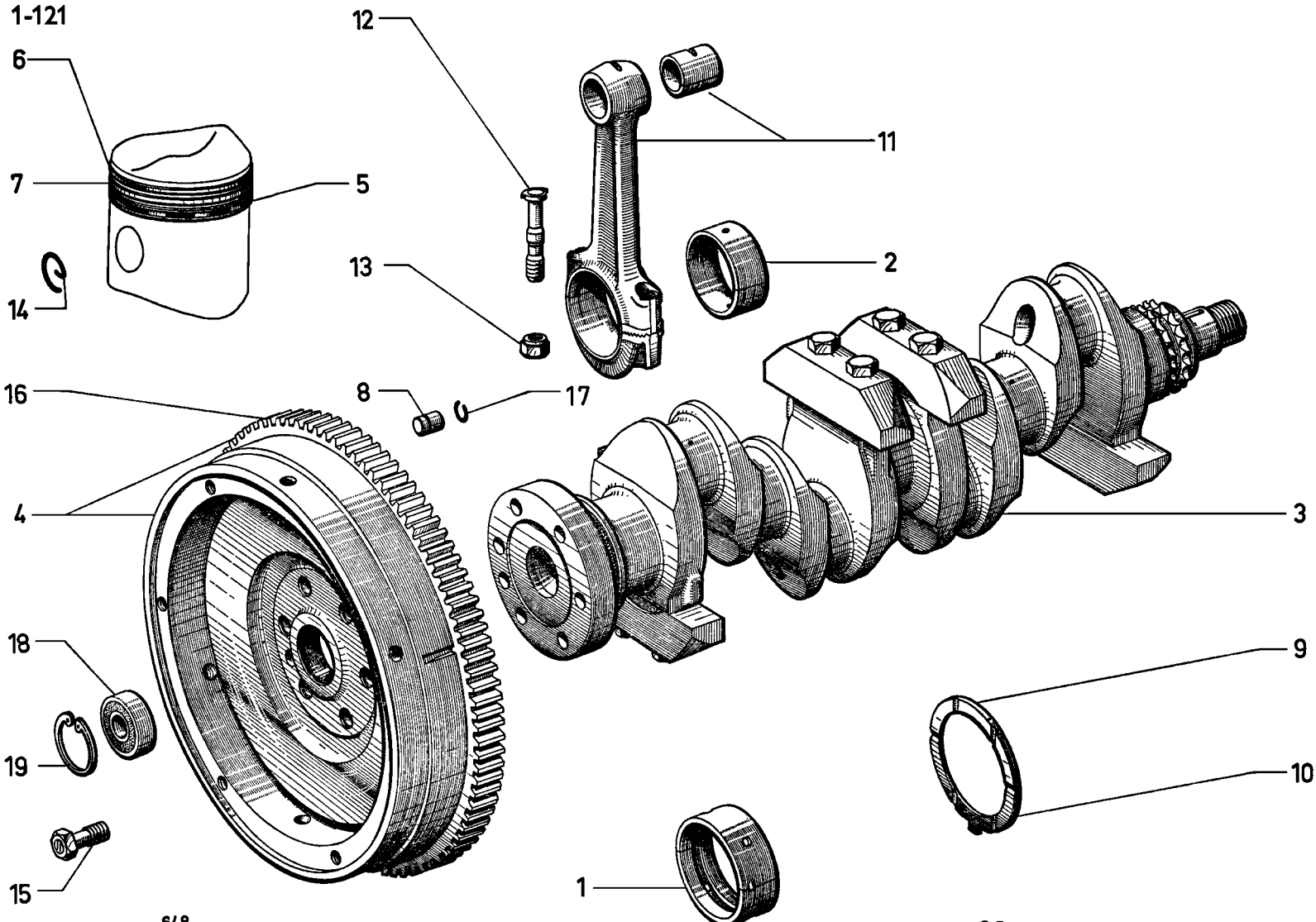

20
5+6+7

I	NUMÉROS	K		Vilebrequin - Pistons	Kurbelwelle - Kolben	Crankshaft - Pistons
				NOTA : Les pistons et les axes ne sont vendus qu'assemblés avec les jeu de chemises.	ANM. : Kolben u. Bolzen werden nicht als Einzel-Ersatzteile verkauft, sondern nur zusammen mit den Laufbüchsensätzen.	NOTE: Pistons and gudgeon pins are only sold with sets of barrels.
1	DX 113-038 A	5	L 28,6 - ⌀ 64 - (1°).	Coussinet de palier :	Lagerschale :	Crankshaft bearing:
	DX 113-038		L 28,6 - ⌀ 63,5 - (2°).	–	–	–
	DX 113-039 A		L 28,6 - ⌀ 64 - (1°) - (IE) DX - DJ - DJF 7/72 →.	–	–	–
	DX 113-040 A		L 28,6 - ⌀ 63,5 - (2°) - (IE) DX - DJ - DJF 7/72 →.	–	–	–
	N 113-038 A		⌀ 64,04 - (1°) - (BW) 7/72 →.	–	–	–
	N 113-038		⌀ 63,54 - (2°) - (BW) 7/72 →.	–	–	–
2	DX 121-019 D	4	⌀ 54 - 1 ⌀ 2 - (1°) (IE) R.p. 5 454 751 X. 4/74 →.	Coussinet de tête de bielle :	Lagerschale f. Pleuelkopf :	Bearing f. con. rod big end:
	DX 121-019 G		⌀ 53,5 - 1 ⌀ 2 - (2°) (IE) R.p. 5 454 753 U 4/74 →.	–	–	–
	DX 121-244 A		⌀ 54 - L 25 - (IE) → 4/74.	–	–	–
			(IE - BW) 4/74 →.	–	–	–
	DX 121-243 A		⌀ 53,5 - L 25 - (IE) - « S.I.C. » R.m.p. → 4/74.	–	–	–
			(IE - BW) 4/74 →.	–	–	–
	1 B 5 454 751 X	4	⌀ 54 × 24,4 - (1°) - « S.I.C. ».	– classe I.	– Klasse I.	– class I.
	1 B 5 454 752 H	4	⌀ 54 × 24,4 - (1°) - « S.I.C. ».	– classe II.	– Klasse II.	– class II.
	1 B 5 454 753 U	4	⌀ 53,5 × 24,4 - (2°) - « S.I.C. ».	– classe I.	– Klasse I.	– class I.
	1 B 5 454 754 E	4	⌀ 53,5 × 24,4 - (2°) - « S.I.C. ».	– classe II.	– Klasse II.	– class II.
3	2 D 5 444 270 Y	1	5 ⌀ 64 - 4 ⌀ 54 12/73 → R.m.p. (→ 7/72 d.e.o. 5-DX 113-039 A).	Vilebrequin avec 6 vis :	Kurbelwelle mit 6 Schrauben :	Crankshaft with 6 screws:
	2 D 5 444 269 M		(IE) - R.m.p. 12/73 →.	– repère D 59.	– Markierung D 59.	– marking D 59.
	2 D 5 420 442 Y		DX (IE) - BW → 7/72.	– embout ⌀ 54, epère D 30.	– Endstück- ⌀ 54, Markierung D 30.	– endpiece ⌀ 54, marking D 30.
	2 D 5 421 753 Y		DX (IE) - BW 7/72 → R.m.p. (→ 7/72 d.e.o. 5-N 113-38 A).	– repère D 59.	– Markierung D 59.	– marking D 59.

I	NUMÉROS	K		Vilebrequin - Pistons (Suite)	Kurbelwelle - Kolben (Forts.)	Crankshaft - Pistons (Cont.)
4	2 D 5 414 483 B *DX 121-024 A*	1	e 68,7 - ⌀ 279 → 7/72.	Volant moteur avec couronne 123 dents :	Schwungrad mit Zahnkranz (123 Zähne) :	Flywheel with gear ring (123 teeth):
	2 D 5 402 219 X		⌀ 296 (IE) → 7/72.	–	–	–
	2 D 5 419 993 T		3 ⌀ 9 7/72 → 9/74.	–	–	–
	2 D 5 449 907 V		3 ⌀ 9 9/74 →.	– sans entrée de dents.	– ohne Zahnabfasung.	– unchamfered teeth.
5	1 D 5 413 146 U *N 121-15*	4	90 × 5 - DX - DJ - DJF → 7/72.	Segment refouleur avec expandeur :	Abstreifring mit Expander :	Scraper ring with expander:
			DP 7/72 →.			
	1 D 5 416 551 E *DV 121-15 A*		86 × 5 - DV - DY - DLF - DT.	–	–	–
	1 D 5 421 767 A		93,5 × 4 - DX - DJ - DJF 7/72 →.	–		–
6	1 D 5 412 828 M *DD 121-6*	4	90 × 2 - DX - DJ - DJF → 7/72.	Segment d'étanchéité chromé :	Kolbenring, verchromt :	Sealing ring, chromium-plated:
			DP 7/72 →.	–		
	1 D 5 416 612 T *DH 121-6*		86 × 2 - DV - DY - DLF - DT.	– cylindrique.	– zylindrisch.	– cylindrical.
	1 D 5 421 763 G		93,5 × 4 - DX - DJ - DJF 7/72 →.	– chromé.	– verchromt.	– chromium-plated.
7	1 D 5 412 829 Y *DD 121-7*	4	90 × 2 - DX - DJ - DJF → 7/72.	Segment racleur.	Abstreifring.	Scraper ring.
			DP 7/72 →.			
	1 D 5 416 613 D *DH 121-7*		86 × 2 - DV - DY - DLF - DT.	Segment racleur conique :	Abstreifring, konisch :	Scraper ring, conical:
	1 D 5 421 764 T		93,5 × 2 - DX - DJ - DJF 7/72 →.	–	–	–
8	1 D 5 411 893 Z *D 121-98*	1	10 × 16.	Pied de centrage de volant.	Zentrierstift für Schwungrad.	Centring pin f. flywheel
9	1 D 5 422 818 Z	2	⌀ int. 69 - e 3,10 à 3,15 - BW. R.p. 5 458 678 G.	Demi-joue supérieure.	Obere Anlaufscheibe	Half bearing side plate (upper).
	1 B 5 454 762 S		⌀ int. 69,2 - e 3,10 à 3,14 - « S.I.C. ».	– classe I.	– Klasse I.	– class I.
	1 B 5 454 763 C		⌀ int. 69,2 - e 3,14 à 3,18 - « S.I.C. ».	– classe II.	– Klasse II.	– class II.
	1 B 5 454 764 N		⌀ int. 69,2 - e 3,18 à 3,22 - « S.I.C. ».	– classe III.	– Klasse III.	– class III.
	1 D 5 458 678 G		69,2 × 86 e 3,10 à 3,14 - BW	– classe I.	– Klasse I.	– class I.
	1 D 5 458 679 T		69,2 × 86 e 3,14 à 3,18 - BW.	– classe II.	– Klasse II.	– class II.
	1 D 5 458 680 D		69,2 × 86 e 3,18 à 3,22 - BW.	– classe III.	– Klasse III.	– class III.

I	NUMÉROS	K		Vilebrequin - Pistons (Suite)	Kurbelwelle - Kolben (Forts.)	Crankshaft - Pistons (Cont.)
10	1 D 5 411 701 M *N 113-91*	2	⌀ int. 69 - e 3,10 à 3,14 - (1°) R.p. 5 454 759 J	Demi-joue inférieure :	Untere Anlaufscheibe :	Half bearing side plate (lower):
	N 113-91 A		⌀ int. 69 - e 3,14 à 3,18 - (2°)	–	–	–
	1 D 5 422 817 N		⌀ int. 69 - e 3,10 à 3,15 - BW R.p. 5 458 675 Z.	–	–	–
	1 B 5 454 759 J		⌀ int. 69,2 - e 3,10 à 3,14 - « S.I.C. ».	– classe I	– Klasse I.	– class I.
	1 B 5 454 760 V		⌀ int. 69,2 - e 3,14 à 3,18 - « S.I.C. ».	– classe II.	– Klasse II.	– class II.
	1 B 5 454 761 F		⌀ int. 69,2 - e 3,18 à 3,22 - « S.I.C. ».	– classe III.	– Klasse III.	– class III.
	1 D 5 458 675 Z		69,2 × 86 e 3,10 à 3,14 - BW.	– classe I.	– Klasse I.	– class I.
	1 D 5 458 676 K		69,2 × 86 e 3,14 à 3,18 - BW.	– classe II.	– Klasse II.	– class II.
	1 D 5 458 677 W		69,2 × 86 e 3,18 à 3,22 - BW.	– classe III.	– Klasse III.	– class III.
11	2 D 5 416 616 L *DD 121-01*	4	⌀ 54 - R.p. 5 467 118 W (Pour 4).	Bielle.	Pleuel.	Connecting rod.
12	1 D 5 411 902 X *N 121-13*	8	TR 11 × 100 - L 56.	Vis de tête de bielle.	Schraube f. Pleuelkopf.	Screw f. big end.
13	1 D 5 411 903 H *N 121-19*	8	H 11 × 100.	Écrou de tête de bielle.	Mutter f. Pleuelkopf.	Nut f. big end.
14	1 D 5 411 905 E *N 121-76*	8	⌀ ext. 25.	Segment d'axe de piston.	Sicherungsring für Kolbenbolzen.	Circlip f. gudgeon pin.
15	1 D 5 413 853 D *N 121-92*	6	TH 10 × 31,5 → 12/73. R.p. 5 436 355 R.	Vis de volant :	Schraube f. Schwungrad :	Screw f. flywheel:
	1 B 5 436 355 R	6	TH 10 × 33 12/73 →.	–	–	–
16	2 D 5 413 851 G *DX 533-201 A*	1	⌀ int. 278 - ⌀ ext. 317,66 → 7/72.	Couronne de démarreur (123 dents) :	Anlasserzahnkranz (123 Zähne) :	Starter gear ring (123 teeth):
	2 D 5 411 898 D *DX 533-1*		⌀ int. 287 - (IE). TT 7/72 → 9/74.	–	–	–
	2 D 5 449 906 J		9/74 →.	– sans entrée de dents.	– ohne Zahnabfasung.	– with unchamfered teeth.
17	26 205 869 C *ZC 9508 093 U*	1	8,8 × 10,8.	Jonc de pied de centrage.	Sicherungsring für Zentrierstift.	Circlip f. centring pin.
18	26 201 119 X *ZC 9620 111 U*	1	15 × 42 × 13.	Roulement à billes.	Kugellager.	Ball bearing.

I	NUMÉROS	K		Vilebrequin - Pistons *(Suite)*	Kurbelwelle - Kolben *(Forts.)*	Crankshaft - Pistons *(Cont.)*
19	26 205 019 N *ZC 9620 501 U*	1	⌀ 44,7.	**Segment de roulement.**	**Sicherungsring für Kugellager.**	**Circlip f. ball bearing.**
20	1 D 5 438 078 U	1	⌀ 90 DX - DJ - DJF → 7/72.	**Ensemble segments de pistons :**	Satz Kolbenringe :	Set of piston rings:
			DP 7/72 →.	–	–	–
	1 D 5 438 080 R	1	⌀ 86 - DV - DT - DY - DLF.	–	–	–

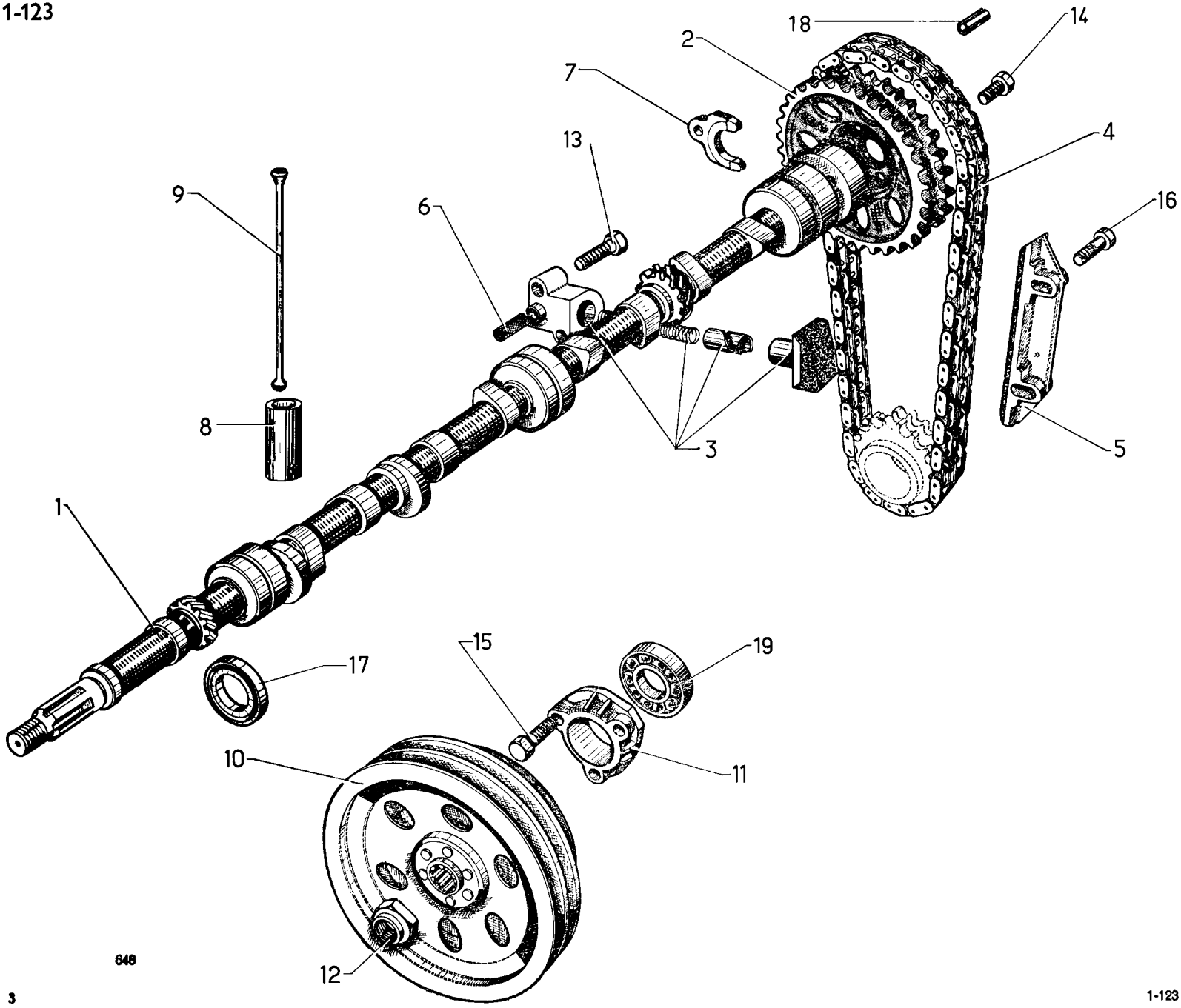
18
14
2
7
4
13
9
6
16
3
8
5
1
17
15
19
10
11
12
648

I	NUMÉROS	K		Arbre à cames	Nockenwelle	Camshaft
1		1		Arbre à cames :	Nockenwelle :	Camshaft:
	DV 123-1 A		DV **dna.**	– came de commande de pompe HP et pignon d'allumeur.	– Betätigungsnocken für HD-Pumpe und Verteilerritzel	– cam for HP pump and pinion.
	2 D 5 414 058 G *DX 123-1 A*		TT - Sauf DV **dna.**	– pignon d'allumeur 12 dents.	– Verteilerritzel mit 12 Zähnen.	– pinion 12 teeth.
2	2 D 5 411 909 Y *N 122-1*	1	3 ⌀ 8.	Roue de distribution 38 dents.	Steuerrad mit 38 Zähnen.	Timing gear wheel 38 teeth.
3	1 D 5 414 435 E *DD 122-3*	1	(1°) - « Brampton » R.p. 5 449 797 Z → 7/74.	Tendeur de chaîne :	Kettenspanner :	Chain tensioner:
	1 D 5 449 797 Z	1	(1°) - « Brampton » - R.m.p. 1/74 →.	–	–	–
	1 D 5 420 842 W		(2°) - « Sedis » - R.m.p. 12/71 →.	–	–	–
4	2 D 5 448 095 Z *DX 122-4*	1		Chaîne double de distribution.	Doppel-Steuerkette.	Double chain.
5	1 D 5 411 911 V *N 122-10*	1	**L 140.**	Limiteur de débattement de chaîne.	Begrenzer f. Anschlag der Steuerkette.	Limiting device.
6	1 D 5 411 912 F *N 122-40*	1	5,5 × 22.	Filtre de graissage de tendeur.	Schmierfilter für Spanner.	Oil filter.
7	1 D 5 413 854 P *N 123-50*	?	e 5,44 à 5,46 → 1/72. R.p. 5 411 917 K.	Bride de butée d'arbre à cames :	Flansch für Nockenwellenanschlag :	Thrust flange:
	1 D 5 411 917 K N 123-50 A		– 5,44 à 5,46 1/72 → 10/74. – 5,46 à 5,48 - R.p. 5 445 648 B → 10/74.	–	–	–
	1 B 5 445 648 B N 123-50 B		– 5,46 à 5,48 10/74 →. – 5,48 à 5,50 → 10/74.	–	–	–
	N 123-50 C		– 5,50 à 5,52 → 10/74 **R.p. 5 445 650 Y.**	–	–	–
	N 123-50 D 1 B 5 445 652 V		– 5,52 à 5,54 → 10/74. – 5,54 à 5,56 - R.m.p. 6/73 → 10/74.	–	–	–
	N 123-50 F N 123-50 G		– 5,56 à 5,58 → 10/74. – 5,58 à 5,60 → 10/74 **R.p. 5 445 654 S.**	–	–	–
	1 B 5 445 655 C		– 5,60 à 5,62 - R.m.p. 6/73 → 10/74.	–	–	–
	N 123-50 I 1 L 5 461 813 H		– 5,62 à 5,64 → 10/74. e 5,41 10/74 →.	–	–	–
8	1 D 5 412 574 B *DD 124-1*	8	⌀ 24 - L 45 - 3 ⌀ 4.	Poussoir de tige de culbuteur.	Stössel f. Kipphebelstange.	Tappet.

J	NUMÉROS	K		Arbre à cames *(Suite)*	Nockenwelle *(Forts.)*	Camshaft *(Cont.)*
9	1 D 5 412 575 M *DD 124-5*	4	L 189.	Tige de culbuteur d'admission.	Stösselstange f. Einlass-Kipphebel.	Push rod (inlet).
	1 D 5 412 576 Y *DD 124-5 A*	4	L 213.	Tige de culbuteur. d'échappement.	Stösselstange f. Auslass-Kipphebel.	Push rod (exhaust).
10	2 D 5 414 407 A *DX 231-211 A*	1	e 34.	Poulie de pompe à eau.	Riemenscheibe für Wasserpumpe.	Water pump pulley.
11	1 D 5 414 050 V *DD 231-12*	1	⌀ int. 47 - *l* 18.	Boîtier de roulement.	Gehäuse für Kugellager.	Bearing housing.
12	25 250 019 D *ZD 9525 000 W*	1	⌀ 16 × 150 - h 13.	Écrou de poulie de pompe à eau.	Mutter f. Riemenscheibe.	Pulley nut.
13	23 689 009 D *ZD 9368 900 U*	2	TH 6 × 35.	Vis du tendeur.	Schraube für Spanner.	Screw.
14	23 451 019 F *ZD 9345 100 W*		TH 7 × 18.	Vis de fixat. :	Schraube z. Befestigung :	Screw securing:
		3		– de roue de distribution.	– des Steuerrades.	– timing gear wheel.
		1		– de bride de butée d'arbre.	– des Flanschs für Nockenwellenanschlag.	– thrust flange.
15	23 459 019 M *ZD 9345 900 W*	3	TH 7 × 35 → 7/72.	Vis de boîtier :	Schraube für Kugellagergehäuse :	Screw:
	23 461 019 B *ZD 9346 100 W*		TH 7 × 32 7/72 →.	–	–	–
16	ZD 9372 200 W	2	TH 7 × 40.	Vis de limiteur.	Schraube für Anschlagbegrenzer.	Screw.
17	26 126 299 L *ZC 9612 629 U*	1	29 × 46 × 10.	Bague d'étanchéité.	Dichthülse.	Sealing bush.
18	26 170 539 F *ZC 9617 053 U*	1	8,5 × 15.	Goupille de roue de distribution.	Kerbstift f. Steuerrad.	Pin.
19	26 201 109 N *ZC 9620 110 U*	1	20 × 47 × 14.	Roulement à billes AV d'arbre.	Vorderes Kugellager für Nockenwelle.	Ball bearing.

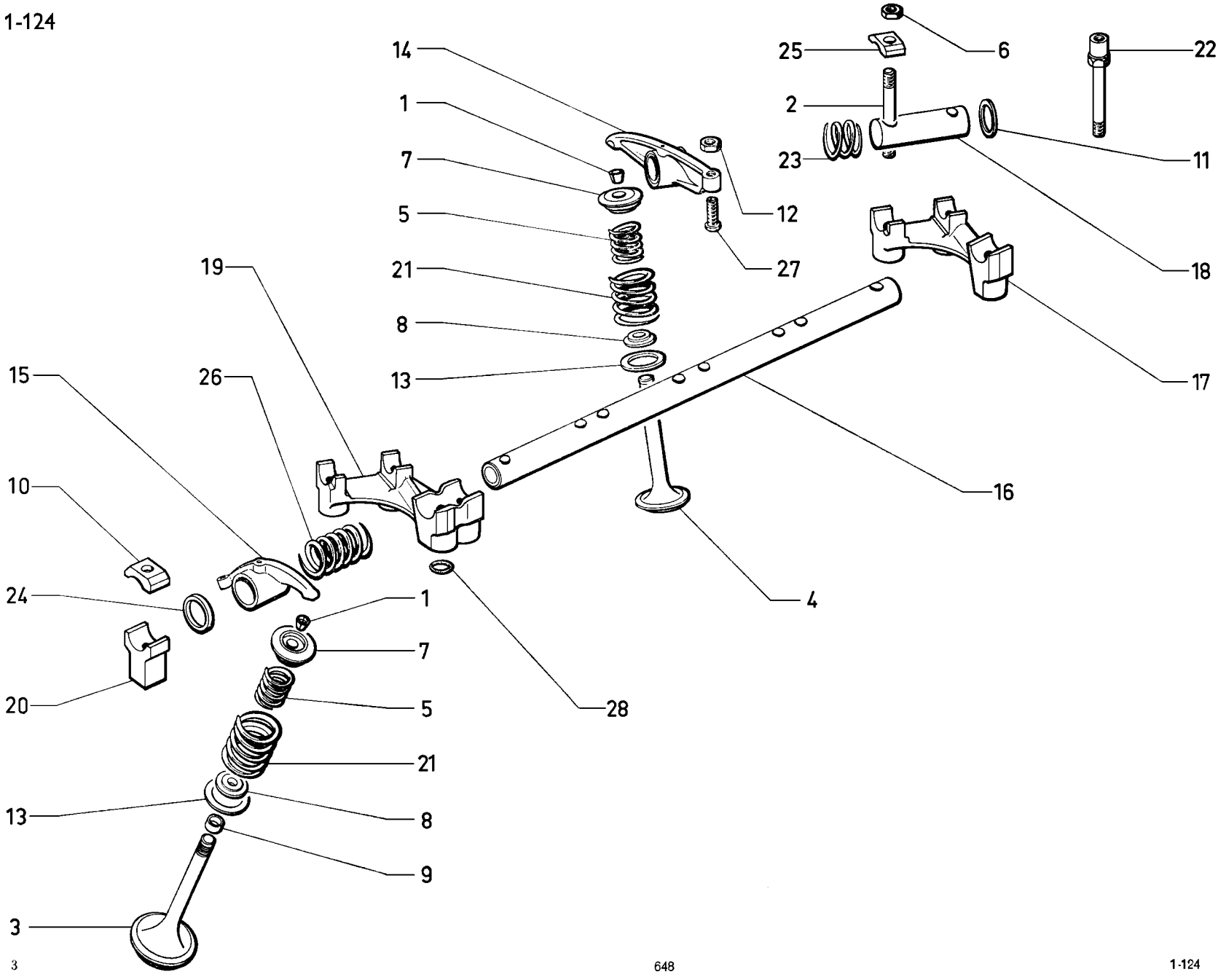
14
1
7
5
21
8
13
19
26
15
10
24
20
1
7
5
21
13
8
9
3
28
4
16
25
6
22
2
23
11
18
12
27
17

I	NUMÉROS	K		Culbuteurs - Soupapes	Kipphebel - Ventile	Valves - Rockers
1	1 A 5 412 011 G *AM 9124-918 L*	16	H 7,5.	Demi-segment.	Ventilkeil.	Split cotter.
2	26 161 629 H *ZC 9616 162 U*	6	8 × 65 7/72 → R.m.p.	Goujon.	Stehbolzen.	Stud.
3	1 D 5 422 630 F	4	R.m.p. 7/72 →. R.p. 5 457 477 C.	Soupape admiss., 3 gorges.	Einlassventil, 3 Nuten.	Inlet valve, 3 grooves.
	1 B 5 457 477 C	4	R.m.p. 7/72 →.	Ensemble soupape adm., ½ segments et cuvette.	Einlassventil mit Keil und Federteller.	Inlet valve with split cotter and cup.
4	1 D 5 450 547 B *DX 124-108 A*	4	⌀ 39 - L 104 - R.m.p.	Ensemble soupape échap., ½ segments et cuvette.	Auslassventil mit Keil und Federteller.	Exhaust valve with split cotter and cup.
	1 D 5 450 355 P *DX 124-8 A*	4	(IE) - R.p. 5 472 861 V. DX - DJ - DJF 7/72 →.	Soupape au sodium.	Ventil m. Natrium.	Valve with sodium.
	1 D 5 472 861 V	4		Ensemble soupape échappement.	Satz teile auslassventil.	Exhaust valve set.
5	1 D 5 413 856 L *DX 124-9*	8	17,3 × 22,7 × 40.	Ressort int.	Innenfeder.	Inner spring.
6	26 150 909 L *ZC 9615 049 W*	6	H 8 × 125.	Écrou.	Mutter.	Nut.
7	1 D 5 412 010 W *DX 124-26 A*	8	H 8.	Cuvette supérieure.	Oberer Federteller.	Upper cup.
8	1 D 5 413 855 A *DX 124-89*	8	13,4 × 23 × 2,85.	Rondelle d'appui.	Stützteller.	Thrust washer.
9	1 L 5 469 955 H *DX 124-63*	1		Pochette de joints pour soupapes admis. et échap.	Satz Dichtungen f. Ein- und Auslassventile.	Set of seals f. inlet and exhaust valves.
10	1 D 5 412 019 U *DX 124-178 A*	8	1 ⌀ 8,75.	Cavalier.	Befestigungsdeckel.	Securing cup.
11	1 D 5 412 016 L *DS 124-85*	11	18,5 × 25 × 1.	Rondelle.	Scheibe.	Washer.
12	0 D 5 412 014 P *DX 9124-993 L*	8	H 7 × 100 h 6.	Contre écrou.	Kontermutter.	Locknut.
13	1 D 5 412 008 Z *DX 124-97*	8	23,3 × 34,3 × 1,2.	Rondelle.	Scheibe.	Washer.
14	1 D 5 412 021 R *DX 124-010 A*	4		Culbuteur échap. bagué.	Auslasskipphebel, ausgebüchst.	Exhaust rocker, bushed.

I	NUMÉROS	K		Culbuteurs - Soupapes *(Suite)*	Kipphebel - Ventile *(Forts.)*	Valves - Rockers *(Cont.)*
15	1 D 5 412 568 L *DD 124-2*	4		Culbuteur admiss.	Einlasskipphebel.	Inlet rocker.
16	1 D 5 412 570 H *DD 124-6*	1	L 426.	Axe de culbuteur admiss.	Achse f. Einlasskipphebel.	Inlet rocker spindle.
17	1 D 5 412 566 P *DD 124-17*	1	1 ⌀ 10,5.	Support.	Lagerbock.	Support.
18	1 D 5 412 013 D *N 124-21*	4	L 66 - ⌀ 18.	Axe de culbuteur échap.	Achse f. Auslasskipphebel.	Exh. rocker spindle.
19	1 D 5 412 564 T *DD 124-22*	3	1 ⌀ 10,5 - 1 ⌀ 11.	Support.	Lagerbock.	Support.
20	1 D 5 412 562 W *DD 124-23*	1	h 35,4.	Support.	Lagerbock.	Support.
21	1 D 5 412 009 K *N 124-25*	8	25,2 × 34,2 × 46,8.	Ressort extérieur.	Äussere Ventilfeder.	Outer spring.
22	0 D 5 412 018 H *N 124-79*	2	⌀ ext. 8 × 125 - ⌀ int. 7 × 100 - L 89.	Vis de support.	Schraube für Lagerbock.	Support screw.
23	1 D 5 412 571 U *DD 124-80*	4	18,5 × 20,5 × 17.	Ressort.	Feder.	Spring.
24	1 D 5 412 572 E *DD 124-86*	1	18,5 × 25 × 3,5.	Entretoise.	Abstandshülse.	Distance washer.
25	1 D 5 412 017 X	8	1 ⌀ 8,75 - R.m.p. 4/72 →.	Cavalier.	Deckel.	Cap.
26	1 D 5 412 573 R *DD 124-98*	4	18,3 × 21,3 × 42,5.	Ressort.	Feder.	Spring.
27	1 D 5 412 567 A *DD 124-99*	8	⌀ 7 × 100 - L 26.	Rotule.	Kugelbolzen.	Adjusting screw.
28	24 934 009 M *ZD 9493 400 U*	7	8,9 × 14,3 × 2,7.	Joint torique.	Ringdichtung.	Ring seal.

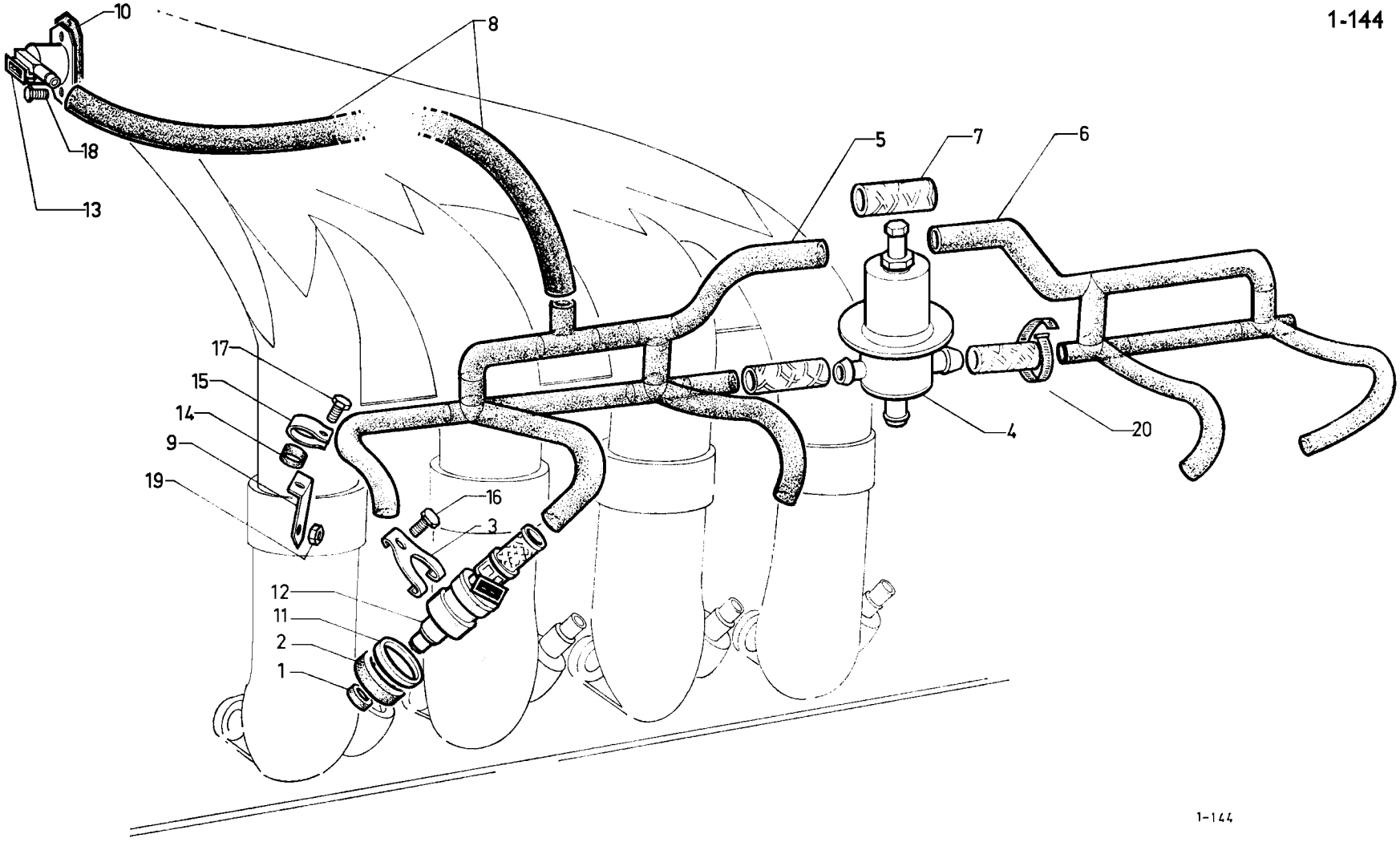

1-144

I	NUMÉROS	K	DX - DJ (IE)	Injecteur - Rampes Régulateur de pression	Einspritzventile- Rohre-Druckregler	Injectors - Pipes Pressure regulator
1	0 D 5 412 353 Z *DX 144-101 A*	4	7,4 × 14,6 × 4,5.	Bague.	Hülse.	Bush.
2	0 D 5 412 354 K *DX 144-102 A*	4	21,8 × 32,2 × 7,6.	Bague.	Hülse.	Bush.
3	1 D 5 412 356 G *DX 144-201 A*	4	1 ⌀ 6,5.	Bride.	Haltelasche.	Clamp.
4	1 D 5 412 357 T *DX 144-209 A*	1	⌀ 30 - L 110.	Régulateur de pression.	Druckregler.	Pressure regulator.
5	2 D 5 401 378 F	1	« Acier ».	Rampe, cyl. 1 et 2.	Rohr f. Zylinder 1. u. 2.	Pipe, cyl. 1 and 2.
6	2 D 5 401 379 S	1	« Acier ».	Rampe, cyl. 3 et 4.	Rohr f. Zylinder 3. u. 4.	Pipe, cyl. 3 and 4.
7	DX 144-212 A	3	7,75 × 14,75 × 38 → 12/72.	Raccord :	Verbindung :	Union:
		1	Sup. 12/72 →.	–	–	–
	1 S 5 406 008 G	2	Inf. 12/72 →.	–	–	–
8	1 D 5 415 135 N	1	7,75 × 14,75 × 250.	Raccord.	Verbindung.	Union.
9	1 D 5 401 621 X	1	h 62,5 - 1 ⌀ 7,5.	Support.	Träger.	Support.
10	0 D 5 412 359 P *DX 144-257 A*	1	2 ⌀ 6,5 - 1 ⌀ 9,5.	Joint.	Dichtung.	Joint.
11	0 D 5 412 355 W *DX 144-268 A*	4	24,3 × 32 × 2,5.	Rondelle.	Scheibe.	Washer.
12	1 D 5 412 352 N *DX 144-280 A*	4	L 100,5 → 5/74 R.p. 5 460 695 F.	Injecteur.	Einspritzventil.	Injector.
	1 D 5 460 695 F	4	L 100,5 5/74 →.	Injecteur + collier.	Einspritzventil mit Schelle.	Injector with collar.
13		1		Injecteur de départ :	Kaltstartventil :	Starting injector:
	1 D 5 415 522 V *DX 144-281 A*		⌀ 20 - L 46 → 7/72.	–	–	–
	1 D 5 414 490 C		7/72 →.	– (repère bleu).	– (blaue Markierung).	– (blue marking).
14	1 D 5 413 306 H *D 391-113*	3	8 × 12 × 15.	Bague souple.	Hülse, biegsam.	Flexible bush.
15	1 D 5 413 305 X *DX 394-125*	1		Patte.	Lasche.	Clip.
16	26 683 009 L *ZD 9368 300 U*	4	TH 6 × 20.	Vis.	Schraube.	Screw.
17	ZD 9364 000 U	1	TH 5 × 10.	Vis.	Schraube.	Screw.

I	NUMÉROS	K	DX - DJ (IE)	Injecteurs - Rampes Régulateur de pression	Einspritzventile - Rohre - Druckregler	Injectors - Pipes Pressure regulator
18	26 213 579 G *ZC 9621 357 U*	2	TC 5 × 12.	Vis.	Schraube.	Screw.
19	ZD 9526 100 Z	1	H 7 × 100.	Écrou.	Mutter.	Nut.
20	26 140 239 H *ZC 9614 023 U*	8	«Ligarex» → 5/72.	Collier :	Schelle :	Collar:
		4	5/72 →.	–	–	–
	ZC 9614 110 U	4	«Norma» - ⌀ 12 5/72 → 5/74.	– d'injecteurs :	– f. Einspritzventil :	– for injector:
	26 141 229 U	4	«Norma» - ⌀ 13.	–	–	–

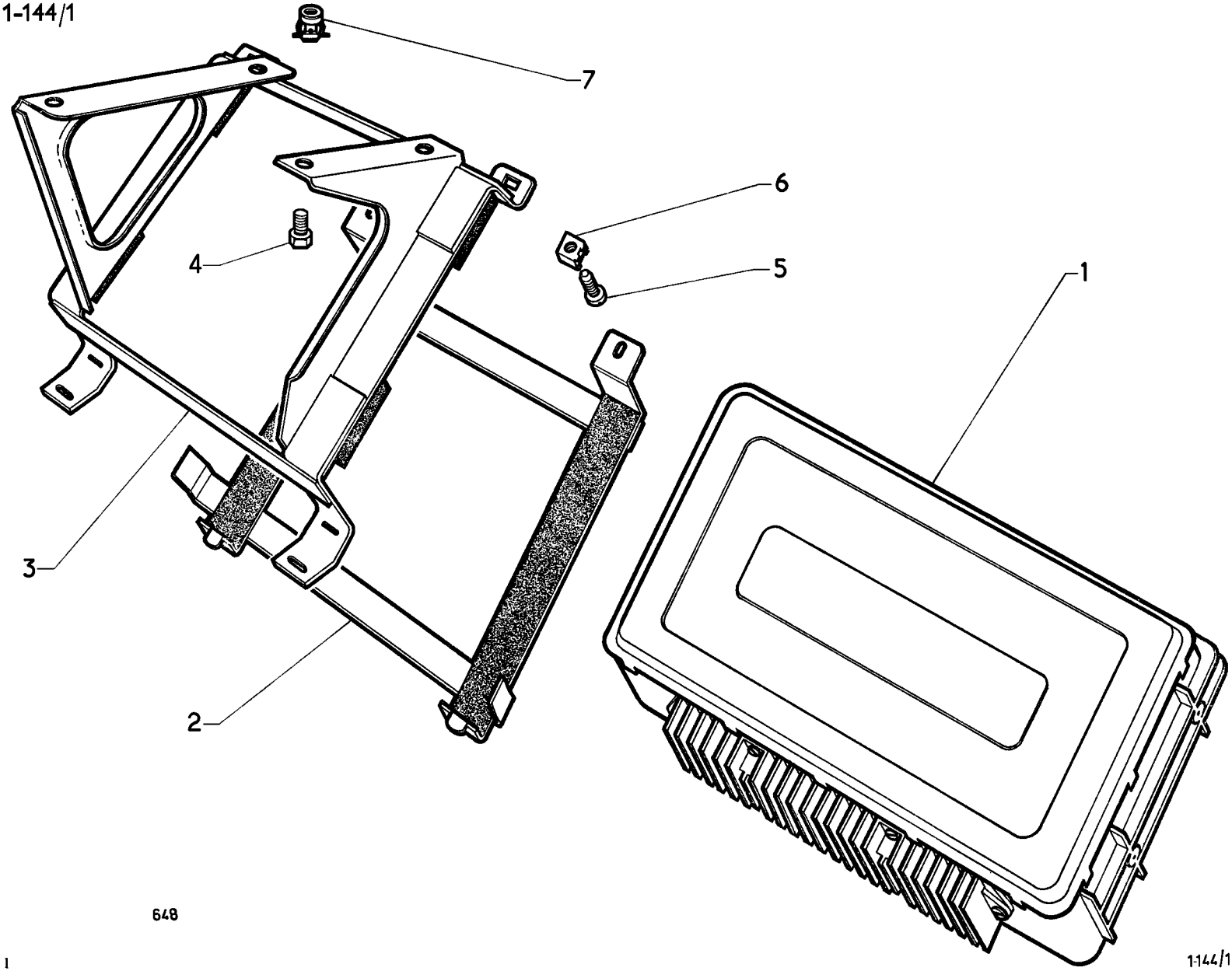

648

I	NUMÉROS	K	DX - DJ (IE)	Commande électronique	Elektronisches Steuergerät	Electronic control
1	DX 144-906 B	1	→ 7/72.	Calculateur : – repère étiquette.	Steuergerät : – m. Aufklebezettel.	Computer: – with label.
	2 D 5 429 447 D		7/72 →.	– repère bleu.	– m. blauer Markierung.	– with blue marking.
2	DX 144-241 A	1	2 ⌀ 6,25 × 10,25 - entr. 154 mm.	Bride.	Klemmplatte.	Clamp.
3	DX 144-235 A	1	4 ⌀ 6,25.	Bride.	Klemmplatte.	Clamp.
4	23 461 319 M *ZD 9346 130 W*	4	TH 5 × 16.	Vis.	Schraube.	Screw.
5	ZD 9453 430 W	2	TR 5 × 18.	Vis.	Schraube.	Screw.
6	26 158 199 A *ZC 9615 819 U*	2		Écrou en cage.	Käfig-Mutter.	Cage nut.
7	26 158 069 N *ZC 9615 806 U*	4		Écrou en cage.	Käfig-Mutter.	Cage nut.
			D à D	**Pièces spéciales**	**Spezialteile**	**Special parts**
2	1 D 5 412 292 L *DX 144-283 A*	1	2 ⌀ 6,25 × 10,25 - entr. 154.	Bride de calculateur.	Klemmplatte für Steuergerät.	Computor clamp.
3	DX 144-267 A	1		Support inf.	Unterer Träger.	Low bracket.
	DX 144-274 A	1		Faux plancher.	Tragplatte.	Support panel.
4	23 461 319 M *ZD 9346 130 W*	4	TH 5 × 16.	Vis de faux plancher.	Schraube f. Tragplatte.	Screw f. panel.

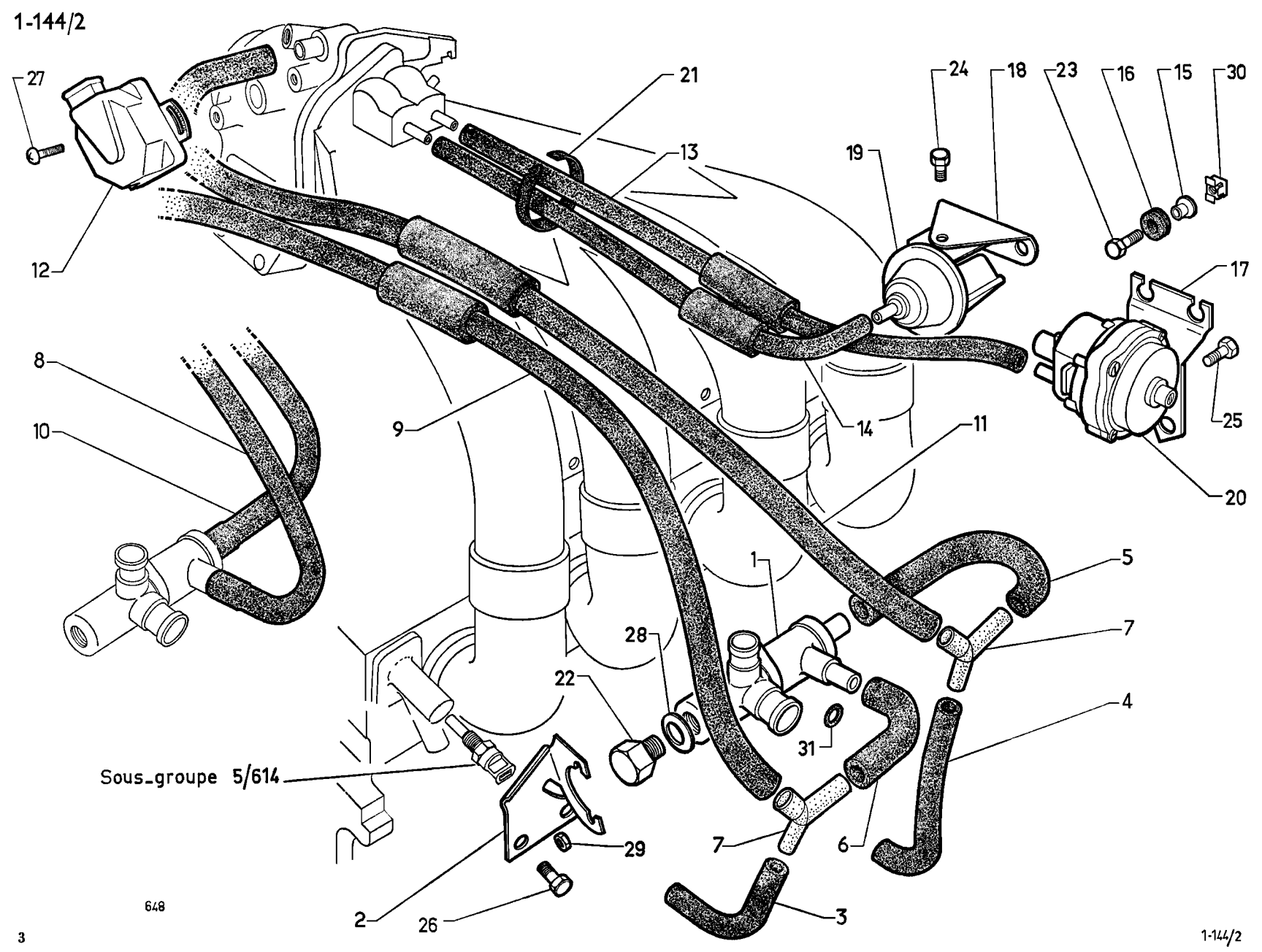
27
21
24
18
23
16
15
30
13
19
12
17
8
9
14
11
25
10
20
1
5
28
7
22
4
31
Sous_groupe 5/614
29
7
6
2
26
3
648

I	NUMÉROS	K	DX - DJ (IE)	Dispositif d'injection	Einspritzanlage	Injection device
1	1 D 5 404 090 J	1	L 125 → 7/72.	Commande d'air additionnel de ralenti :	Zusatzluftschieber für Leerlauf :	Additional air control for slow running:
	2 D 5 429 826 Y		7/72 →.	– (repère bleu).	– (blaue markierung).	– (blue marking).
2	DX 144-204 A	1	2 ⌀ 8,45 - entr. 44,4.	Support.	Träger.	Support.
3	DX 144-214 A	1	Entr. 52,5 - DX.	Tube souple.	Schlauch.	Flexible tube.
4	DX 144-215 A	1	⌀ int. 8 - DX.	Tube souple.	Schlauch.	Flexible tube.
5	DX 144-216 A	1	⌀ int. 13 - entr. 60 - DX.	Tube souple.	Schlauch.	Flexible tube.
6	DX 144-217 A	1	⌀ int. 13 - entr. 53 - DX.	Tube souple.	Schlauch.	Flexible tube.
7	1 D 5 419 316 J *DX 144-219 A*	2	1 ⌀ ext. 9 - 2 ⌀ ext. 13,5 - DX.	Raccord 3 voies.	Dreiwegeverbindung.	3-way union.
8	2 D 5 411 136 W	1	L 945 - DJ → 7/72. DJ - D à D 7/72 →.	Tube souple :	Schlauch m. Hülse :	Flexible tube with sleeve:
	2 D 5 411 137 G	1	L 1060 - DJ → 7/72. DJ - D à D 7/72 →. BW.	– (climatiseur).	– (Luftumwälzer).	– (air conditioner).
9	2 D 5 411 134 Z	1	L 910 - DX.	Tube souple :	Schlauch m. Hülse :	Flexible tube with sleeve :
	1 D 5 434 047 D	1	L 660 - DJ - D à G 7/72 →.	–	–	–
	2 D 5 411 135 K	1	L 1020 - DX.	– (climatiseur).	– (Luftumwälzer).	– (air conditioner).
10	DJ 144-218 A	1	Entr. 690 - DJ → 7/72. DJ - D à D 7/72 →.	Tube souple.	Schlauch m. Hülse.	Flexible tube with sleeve.
11	DX 144-218 A	1	⌀ int. 11 - entr. 608.	Tube souple :	Schlauch m. Hülse :	Flexible tube with sleeve:
	1 D 5 429 819 X	1	DJ - D à G 7/72 →.	–	–	–
12	1 D 5 412 361 L *DX 144-224 A*	1		Contacteur 4 broches.	Drosselklappenschalter (mit 4 Steckerstifte).	Contactor, 4 plugs.
13	DX 144-226 A	1	⌀ int. 7.	Tube souple.	Schlauch.	Flexible tube.
14	DX 144-243 A	1	⌀ int. 5,5 × 7.	Tube souple :	Schlauch :	Flexible tube :
	1 D 5 429 823 R	1	DJ - D à G 7/72 →.	–	–	–
15	1 D 5 423 783 N *DX 144-244 A*	5	5,8 × 9 × 9.	Entretoise.	Abstandsring.	Distance bush.
16	1 D 5 423 784 Z *DX 144-245 A*	5	8,8 × 17 × 8.	Bloc élastique.	Gummiring.	Rubber block.

I	NUMÉROS	K	DX - DJ (IE)	Dispositif d'injection *(Suite)*	Einspritzanlage *(Forts.)*	Injection device *(Cont.)*
17	DX 144-246 A	1		Support.	Träger.	Support.
18	DX 144-249 A	1	2 ⌀ entr. 55.	Support.	Träger.	Support.
19	1 D 5 423 781 S *DX 144-262 A*	1		Interrupteur de pleine charge.	Vollastschalter.	Full load switch.
20		1		Sonde de pression :	Druckfühler :	Pressure transmitter:
	DX 144-263 A		L 109 → 7/72.	– (sans repère).	– (ohne Markierung).	– (without marking).
	1 D 5 429 448 P		7/72 →.	– (repère bleu).	– (blaue Markierung).	– (blue marking).
21	1 D 5 415 824 C *D 334-204 A*	2		Collier.	Schelle.	Collar.
22	1 T 5 411 382 V	1	TH 16 × 150 - Sauf Ch —15° 7/72 →.	Bouchon.	Stopfen.	Plug.
23	ZD 9028 530 W	5	TH 5 × 25.	Vis.	Schraube.	Screw.
24	23 678 009 N *ZD 9367 800 U*	7	TH 6 × 10.	Vis.	Schraube.	Screw.
25	23 681 019 F *ZD 9368 100 W*	2	TH 6 × 16.	Vis.	Schraube.	Screw.
26	23 766 009 U *ZD 9376 600 U*	2	TH 8 × 18.	Vis.	Schraube.	Screw.
27	24 516 019 T	2	GB 4 × 12.	Vis.	Schraube.	Screw.
28	22 454 009 R	1	16,9 × 22 × 2 - R.m.p. 2/73 →.	Joint métalloplastique.	Dichtung, metalloplast.	Gasket, metalloplast.
29	25 240 019 H *ZD 9524 000 W*	2	H 6 × 100.	Écrou.	Mutter.	Nut.
30	ZC 9615 791 U	5	⌀ 5 × 75.	Écrou en cage.	Käfig-Mutter.	Nut with cage.
31	1 D 5 404 091 V	1	23 × 27 × 2.	Joint torique.	Ringdichtung.	Ring seal.
	1 S 5 406 009 T *S 174-284 A*	1	DJ - D à G 7/72 →.	Tube souple liaison raccord et tubulure.	Schlauch zw. Verbindung und Krümmer.	Flex. tube betw. union and manifold.
	1 A 5 420 541 Z *AZ 9174-959 L*	1	DJ - D à G 7/72 →.	Raccord 3 voies liaison interrupteur, tubulure et vanne pneumatique.	Dreiwegeverbindung zw. Schalter, Krümmer und Luftventil.	Three-way union betw. switch, manifold and air valve.

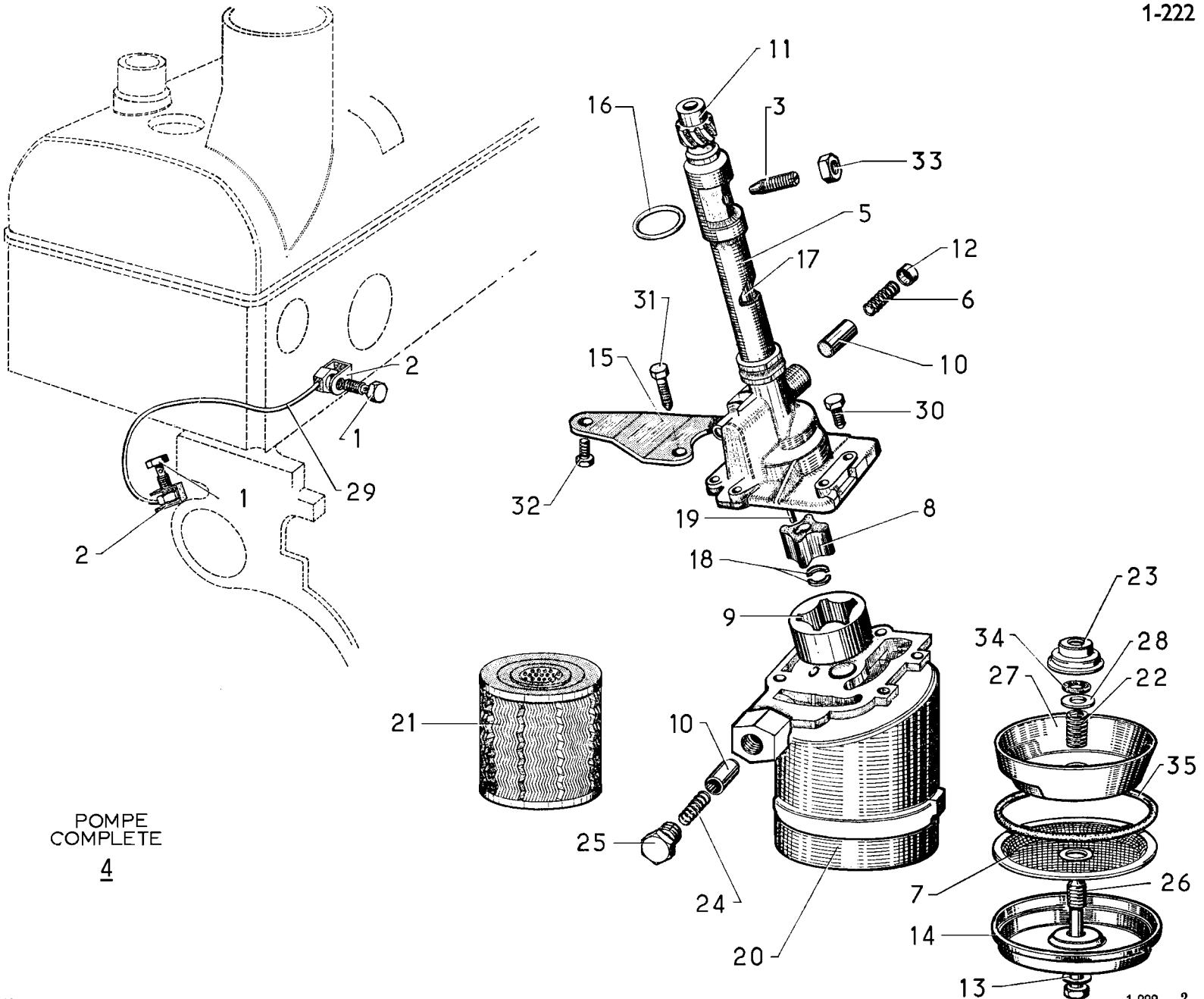

POMPE
COMPLETE
4

I	NUMÉROS	K		Pompe à huile	Ölpumpe	Oil pump
1	1 A 5 412 174 D *A 225-86*	2	TH 7 × 18.	Vis raccord.	Anschlussschraube.	Screw for union.
2	1 A 5 412 173 T *A 225-87*	2	⌀ 7,2.	Joint double.	Doppeldichtung.	Joint, double.
3	1 D 5 412 180 U *DX 222-16*	1	9 × 30.	Vis sans tête.	Gewindestift.	Screw without head.
4	DH 222-01 DX 222-01	1	DX (IE).	Pompe à huile : –	Ölpumpe : –	Oil pump: –
5	1 D 5 414 464 V *N 222-4* 1 D 5 412 161 M *DX 222-4*	1	DX (IE).	Corps de pompe : –	Pumpengehäuse : –	Pump body: –
6	1 D 5 412 170 K *N 222-5*	1	⌀ ext. 10,4.	Ressort de clapet.	Feder für Überdruckventil	Spring.
7	1 D 5 414 469 Z *N 222-6*	1	⌀ ext. 100 - h 12,5.	Tamis de pompe.	Filtersieb f. Ölpumpe.	Strainer.
8	1 D 5 412 165 F *N 222-7*	1	h 22.	Pignon fixe (4 dents).	Schraubenrad feststehend (4 Zähne).	Fixed pinion (4 teeth).
9	1 D 5 412 166 S *N 222-8*	1	h 22.	Roue à denture (5 dents).	Schraubenrad (5 Zähne).	Gear wheel (5 teeth).
10	1 D 5 412 169 Z *N 222-13*	2	⌀ 14 - L 25.	Piston de clapet.	Kolben f. Überdruckventil.	Piston
11	1 D 5 415 520 Y *DH 222-14*	1	h 33,8.	Pignon de commande 11 (dents).	Antriebsschraubenrad 11 (Zähne).	Drive pinion.
12	1 D 5 412 171 W *N 222-15*	1	⌀ ext. 13,8 - e 7.	Siège de ressort.	Sitz für Feder.	Spring seat.
13	1 D 5 414 467 C *N 222-17*	1	8,2 × 17 × 1.	Joint cuivre.	Kupferdichtung.	Copper joint.
14	1 D 5 414 468 N *N 222-59*	1	⌀ ext. 101,5.	Carter d'aspiration.	Ansauggehäuse.	Suction housing.
15	1 D 5 412 172 G *N 222-69*	1	2 ⌀ 8 - 1 ⌀ 12.	Patte de pompe.	Lasche zur Pumpenbefestigung.	Clamping plate.
16	25 048 009 T *ZD 9504 800 U*	1	DX (IE).	Joint torique.	Ringdichtung.	Sealing ring.
17	1 D 5 412 162 Y *N 222-80*	1	12 × 268,5.	Arbre de commande.	Antriebswelle.	Drive spindle.

I	NUMÉROS	K		Pompe à huile *(Suite)*	Ölpumpe *(Forts.)*	Oil pump *(Cont.)*
18	1 D 5 412 164 V *N 222-81*	2	h 7.	Demi-segment d'arrêt.	Sicherungshalbring.	Half-cotter.
19	1 D 5 412 163 J *N 222-82*	1	13 × 8,3 × 1,8.	Clavette.	Keil.	Key.
20	1 D 5 414 465 F *N 222-87*	1	6 ⌀ 7 × 100.	Couvercle.	Pumpendeckel.	Cover.
21	1 D 5 414 484 M *N 223-1*	1	⌀ 81 - h 65.	Cartouche filtrante.	Filterpatrone.	Filter cartridge.
22	1 D 5 414 073 V *N 223-40*	1	⌀ int. 7,7 - ⌀ ext. 10,1.	Ressort.	Haltefeder.	Spring.
23	1 D 5 414 075 S *N 223-42*	1	⌀ ext. 32 - h 10,6.	Coupelle du joint.	Teller für Dichtung.	Cup for sealing ring
24	1 D 5 414 070 M *N 223-45*	1	⌀ ext. 10,4.	Ressort du by-pass.	Feder f. Überströmventil.	Spring for by-pass.
25	1 D 5 414 071 Y *N 223-66*	1	⌀ 20 × 125.	Butée de piston.	Anschlag für Kolben.	Stop for piston.
26	1 D 5 441 701 Z *N 223-70*	1	TH 8 × 91.	Vis.	Schraube.	Screw.
27	1 D 5 414 072 J *N 223-72*	1	⌀ 95 - h 29,5.	Cloche de pompe.	Verschlussglocke für Ölpumpe.	Pump housing.
28	1 D 5 414 074 F *N 223-93*	1	8 × 14 × 1,5.	Rondelle.	Scheibe.	Washer.
29		1	Entr. 32,15	Tube de graissage :	Schmierrohr :	Oil pipe:
	2 D 5 412 578 V *DD 224-1*		R.p. 5 449 190 B → 7/74.	–	–	–
	2 L 5 449 190 B	1	7/74 →.	–	–	–
	DV 224-1		(DV USA).	–	–	–
30	ZD 9346 430 W	4	TH 7 × 22.	Vis.	Schraube.	Screw.
31	23 720 319 U *ZD 9372 030 W*	2	TH 7 × 25.	Vis.	Schraube.	Screw.
32	23 821 019 V *ZD 9382 100 W*	1	TH 9 × 16.	Vis de patte.	Schraube für Lasche.	Screw.
33	25 304 019 K *ZD 9530 400 U*	1	H 9 × 125 - « Nylstop ».	Écrou.	Mutter.	Nut.
34	24 941 009 Z *ZD 9494 100 U*	1	7,4 × 14,6 × 3,6.	Joint torique.	Ringdichtung	Sealing ring
35	24 888 009 M *ZD 9488 800 U*	1	90 × 96 × 3.	Joint torique.	Ringdichtung.	Sealing ring.

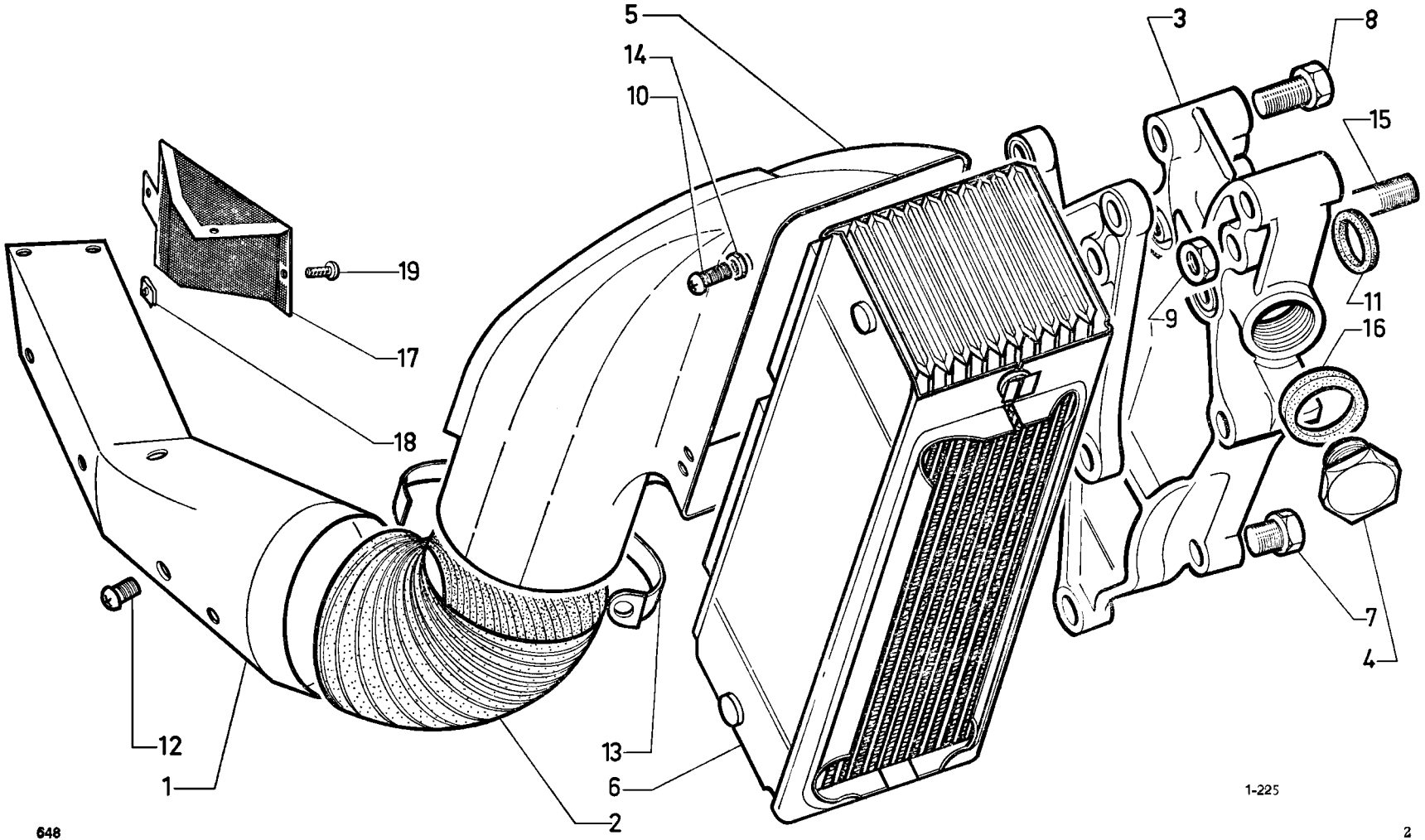
5
14
10
3
8
15
19
17
18
9
11
16
12
1
13
6
2
7
4
1-225

I	NUMÉROS	K	DX (IE)	Réfrigérateur d'huile	Ölkühler	Oil cooler
1	DX 225-210 A	1		Conduit de refroidissement :	Kühlschacht :	Cooling duct:
	DX 225-279 A		BW (IE).	–	–	–
2	DX 225-77	1	⌀ int. 80 - L 300.	Conduit.	Luftführung.	Union duct.
3	DX 225-95	1		Support avec clapet.	Träger mit Klappe.	Bracket with valve.
4	1 D 5 412 177 L *DX 225-101*	1	⌀ 25 × 100 → 9/73.	Bouchon de clapet :	Stopfen f. Klappe :	Plug for valve:
	1 D 5 441 501 A	1	CHC - ⌀ 25 × 100 9/73 →.	–	–	–
5	DX 225-298 A	1	⌀ 80.	Buse d'entrée d'air.	Luftzufuhrdüse.	Nozzle, air intake.
6	DX 225-299 A	1		Réfrigérateur d'huile.	Ölkühler.	Oil cooler.
7	23 707 019 P *ZD 9370 700 W*	2	TH 7 × 28.	Vis.	Schraube.	Screw.
8	ZD 9383 500 U	3	TH 9 × 60.	Vis.	Schraube.	Screw.
9	25 242 009 N *ZD 9524 200 U*	1	H 8 × 125.	Écrou.	Mutter.	Nut.
10	ZD 9275 100 Z	5	TR 4,85 × 12,7.	Vis.	Schraube.	Screw.
11	25 032 009 E *ZD 9503 200 U*	4	19,4 × 24,8 × 2,7.	Joint torique.	Ringdichtung.	Sealing ring
12	ZC 9613 684 W	8	TR 2,8 - L 6,4.	Vis.	Schraube.	Screw.
13	26 140 049 T *ZC 9614 004 U*	2	L 76.	Collier.	Schelle.	Collar.
14	ZC 9615 745 U	5		Écrou clip.	Clips-Mutter.	Clip nut.
15	ZC 9616 124 W	1	8 × 37,5 × 7,5 × 18.	Goujon.	Stehbolzen.	Stud.
16	ZC 9617 813 U	1	25,3 × 32 × 1,5.	Joint circulaire.	Ringdichtung.	Ring seal.
17	DX 225-219 A	1		Grillage pare-insectes :	Insektenabweisgitter :	Insect grill:
	DX 225-211 A		BW (IE).	–	–	–
18	26 157 649 X *ZC 9615 764 U*	3		Écrou clip.	Clips-Mutter.	Clip nut.
19	22 756 029 S *ZD 9275 600 Z*	3	TR 3 × 10.	Vis.	Schraube.	Screw.

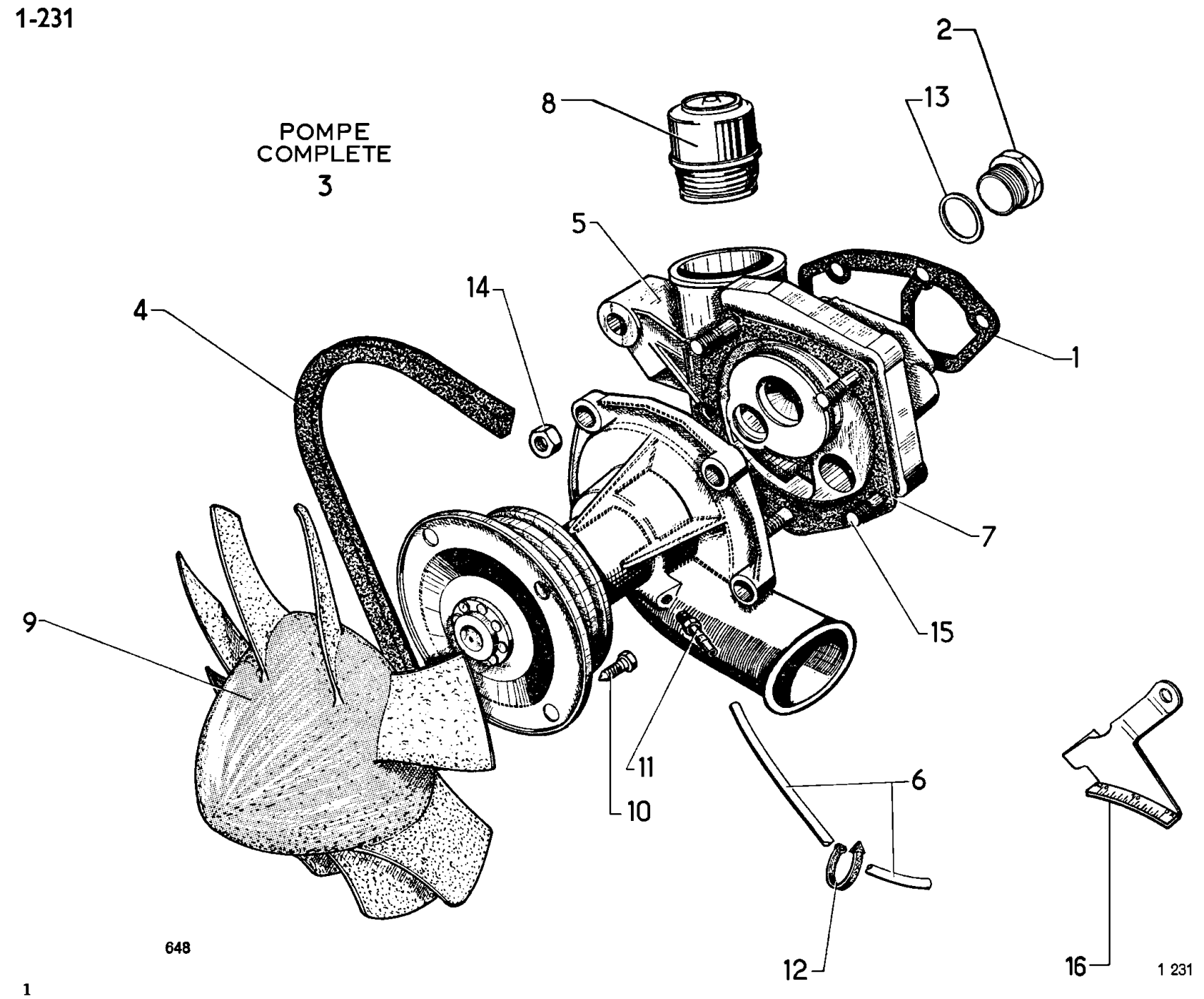
POMPE
COMPLETE
3
1
2
4
5
6
7
8
9
10
11
12
13
14
15
16
648
1 231

I	NUMÉROS	K		Pompe à eau	Wasserpumpe	Water pump
1	1 D 5 411 691 D *N 112-81 A*	1	5 ⌀ 9.	Joint de pompe.	Dichtung f. Pumpe.	Gasket f. pump.
2	1 D 5 414 404 T *DM 112-94*	1	1 F 18 × 150 (TT - Sauf Ch —15°).	Bouchon d'obturation.	Verschlussstopfen.	Obturator.
3	2 D 5 403 199 Z	1	7C·522·434	Pompe à eau :	Wasserpumpe :	Water pump:
	2 D 5 429 707 E	1	R.m.p. 5/73 →.	– (option climatiseur).	– (Luftumwälzer).	– (air conditioner).
4				Courroie de pompe à eau :	Riemen :	Belt:
	1 D 5 414 408 L *DX 231-213 A*	2		– repère 1.131.	– Markierung 1.131.	– marked 1.131.
		1	(USA).	–	–	–
	DV 231-6	1	DV - DX (USA) - R.m.p.	– repère 1.088.	– Markierung 1.088.	– marked 1.088.
5	2 D 5 402 227 J	1	TT - Sauf DX - DY - DX (IE).	Couvercle de pompe :	Pumpendeckel :	Pump cover:
	2 D 5 421 837 L		BW 2/72 →.	–	–	–
	2 D 5 433 287 T		DX - DY - DX (IE) R.m.p. 7/72 → d.e.o. 1-5 414 365 U + 1-5 422 006 Y.	–	–	–
6	2 D 5 414 053 C *DD 231-67*	1	6 × 8 × 650.	Tube d'écoulement.	Abflussrohr.	Overflow pipe.
7	1 D 5 414 079 K *DX 231-87*	1	5 ⌀ 9. 5442·973	Joint de couvercle.	Dichtung für Deckel.	Gasket for cover.
8	1 D 5 430 115 P	1	TT - Sauf DX - DJ - DY R.m.p. 7/72 →.	Régulateur thermostatique :	Thermostat-Regler :	Thermostatic regulator:
	1 D 5 414 365 U	1	BW 2/72 →. DX - DJ - DY 7/72 →.	–	–	–
9	DX 241-1	1		Ventilateur 8 pales.	Ventilator (8 Schaufelblätter).	Fan (8 vanes).
10	DS 241-93	4	TH 7 × 28.	Vis de ventilateur.	Schraube f. Ventilator.	Fan screw.
11	1 D 5 414 080 W *D 314-142*	1	⌀ 7 × 100 - 4 × 7 × 21.	Raccord d'écoulement.	Anschlussstück f. Abfluss	Overflow union.
12	DS 642-66	1	L 195.	Collier caoutchouc.	Gummischelle.	Rubber collar.
13	22 472 009 T *ZD 9247 200 U*	1	18,3 × 24 × 2 (TT - Sauf Ch —15°).	Joint métalloplastique.	Dichtung, metalloplast.	Gasket, metalloplast.
14	26 150 909 L *ZC 9615 049 W*	10	H 8 × 125.	Écrou de couvercle :	Mutter f. Deckel :	Securing screw f. cover:
		9		– (option climatiseur).	– (Luftumwälzer).	– (air conditioner).
	ZD 9524 300 U	1	H 9 × 125.	– (option climatiseur).	– (Luftumwälzer).	– (air conditioner).

I	NUMÉROS	K		Pompe à eau *(Suite)*	Wasserpumpe *(Forts.)*	Water pump *(Cont.)*
15				Goujon de corps de pompe :	Stehbolzen für Pumpengehäuse :	Stud f. pump body:
	26 161 699 U *ZC 9616 169 U*	1	8 × 52.	–	–	–
	26 161 829 G *ZC 9616 182 U*	1	8 × 72.	–	–	–
	26 161 839 R *ZC 9616 183 U*	1	9 × 59.	–	–	–
	26 165 149 U *ZC 9616 514 U*	1	8 × 68.	–	–	–
	26 165 159 C *ZC 9616 515 U*	1	8 × 86.	–	–	–
	ZD 9082 200 U	1	8 × 48 (USA).	– de patte support de pompe à air.	– für Haltelasche für Entlüftungspumpe.	– f. lug support. air pump.
16	1 D 5 401 973 Y	1	TT - Sauf (USA).	Support gradué.	Halterung mit Einteilung.	Bearing, graduated.
	1 D 5 414 364 H	1	⌀ ext. 55 - e 2 - DX - BW - DX(IE) - BW 2/72 →. DX - DJ 7/72 →.	Joint de régulateur.	Dichtung f. Regler	Gasket f. regulator.
	26 205 739 P *ZC 9620 573 U*	1	⌀ 55 - DX - BW - DX (IE) - BW 2/72 →. DX - DJ 7/72 →.	Segment d'arrêt de régulateur.	Sicherungsring f. Regler.	Circlip f. regulator.
			DX - DJ - TT 7/72 →	**Option climatiseur et boîte BW**	**Bei Einbau Luftumwälzer und BW-Getriebe**	**Equipment with air conditioner and BW gearbox**
9	DX 241-101 A	1		Ventilateur additionnel.	Zusätzlicher Ventilator.	Additional fan.
	DX 241-102 A	1		Hélice 11 pales.	Luftschraube (11 Schaufelblätter).	Propeller (11 vanes).
	DX 241-104 A	1		Moteur électrique.	Elektro-Motor.	Electric motor.
	DX 241-105 A	1		Support moteur de ventilateur.	Träger f. Elektro-Motor.	Bracket f. motor.
	DX 241-194 A	3	⌀ 5 × 0,8 - L 10.	Vis sans tête (6 pans creux)	Imbus-Schraube o. Kopf.	Screw without head.
	DX 241-195 A	3	⌀ 7 - L 15.	Vis fixation moteur.	Befest.-Schraube f. Motor.	Secur. screw f. motor.
	DX 241-196 A	1	R.p. DX 241 - 102 A.	Moyeu.	Nabe.	Hub.
	ZD 9029 530 U	4	⌀ 5 - L 16.	Vis fixation support sur radiateur.	Befest.-Schraube f. Träger am Kühler.	Screw secur. bracket on radiator.
	ZD 9231 630 U	4	⌀ 6 - L 20.	Vis de ventilateur.	Schraube für Ventilator.	Screw fan on hub.
	25 240 019 H *ZD 9524 000 W*	4	⌀ 6 × 100.	Écrou de ventilateur.	Mutter für Ventilator.	Nut fan on hub.

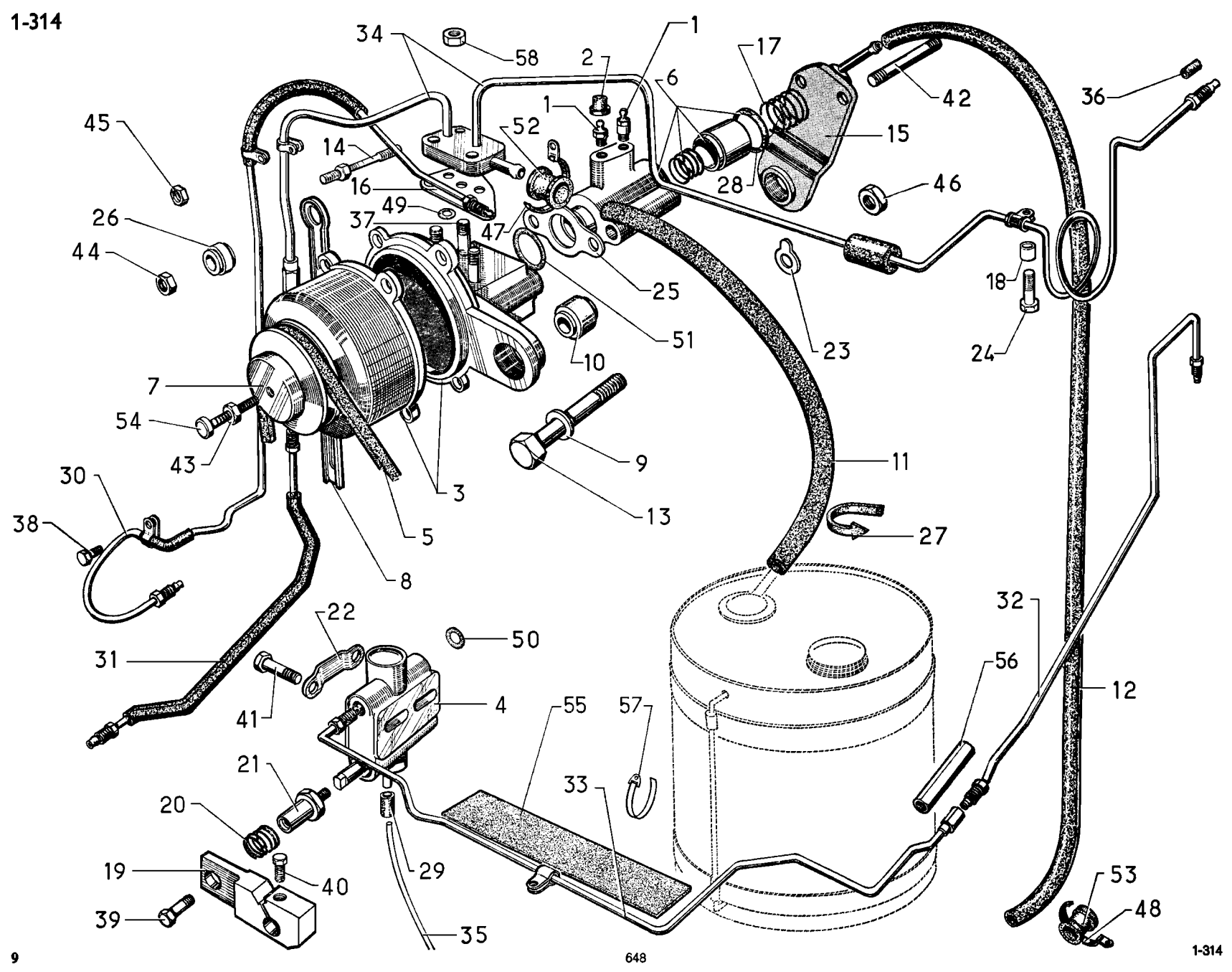
34
58
2
1
17
6
42
36
45
1
52
15
14
28
46
16
49
26
37
47
44
25
18
51
23
24
10
7
54
9
43
11
30
3
13
38
5
27
8
32
22
50
31
56
12
41
4
55
57
21
33
20
29
19
40
53
39
48
35

I	NUMÉROS	K	bvh	Régulateur centrifuge Verrou de réembrayage	Fliehkraftregler Kupplungsverriegelung	Centrif. regulator. Clutch lock
1	1 A 5 411 350 X *A 453-26*	2	⌀ 7 × 100.	Vis de purge :	Entlüftungsschraube :	Bleed screw:
	0 D 5 413 215 U *DS 453-123*		⌀ 9 × 125.	–	–	–
2	1 T 5 405 105 S *A 453-28*	2		Capuchon.	Schutzkappe.	Cap.
3	DXN 314-017	1		Régulateur centrifuge :	Fliehkraftregler :	Centrif. regulator:
	DXN 314-029 A		(IE).	–	–	–
4	DXN 314-025	1		Verrou de réembrayage.	Kupplungsverriegelung.	Clutch re-engagement lock.
5	DX 314-10	1		Courroie.	Keilriemen.	Belt.
6	DXN 314-29	1		Corps de correcteur avec piston, poussoir, coupelle.	Körper f. Kupplungskorrektor, m. Kolben, Stössel und Teller.	Body of clutch control unit with piston, pusher and cup.
7	DS 314-58	1		Poulie.	Riemenscheibe.	Pulley.
8	DX 314-74	1	L 242.	Tirant.	Strebe.	Rod.
9	DX 314-89	1	10 × 18 × 1,5.	Rondelle.	Flachscheibe.	Washer.
10	DX 314-121	2	10 × 22 × 16,3.	Flexibloc.	Gummistück.	Flexibloc.
11	DXN 394-340 A		7 × 14 × 970.	Tube de retour.	Schlauch f. Rücklauf.	Return pipe.
12	DXN 394-341 A		5 × 11 × 1100.	Tube de retour.	Schlauch f. Rücklauf.	Return pipe.
13	DX 314-136	1	TH 10 × 114.	Vis.	Schraube.	Screw.
14	DX 314-160	1	⌀ 7 × 100 - L 90,5.	Vis colonnette.	Stützschraube.	Screw, shouldered.
15	DX 314-165	1		Bride avec flexibloc.	Halteflansch.	Clamping plate.
16	1 D 5 429 989 V *DS 314-185*	1		Plaquette.	Dichtungsplakette.	Seal plate.
17	DS 314-189 A	1	⌀ ext. 16.	Ressort de piston.	Rückholfeder.	Piston spring.
18	1 D 5 416 909 W *DM 393-87*	1	5,5 × 16 × 18 (IE).	Entretoise.	Abstandsstück.	Distance piece.

I	NUMÉROS	K	bvh	Régulateur centrifuge Verrou de réembrayage *(Suite)*	Fliehkraftregler Kupplungs-verriegelung *(Forts.)*	Centrif. regulator. Clutch lock *(Cont.)*
19	DX 314-221 A	1	⌀ 14 - ⌀ 15.	Levier.	Hebel.	Control lever.
20	DX 314-223	1	⌀ int. 11,5.	Ressort.	Feder.	Spring.
21	DX 314-225	1	⌀ 5 × 75 - L 39,5.	Raccord.	Verbindung.	Union.
22	DS 314-279	1	Entr. 60.	Plaquette.	Halteplakette.	Plate.
23	DX 314-350	2	10 × 24 × 1,5.	Cale.	Einstellscheibe.	Packing piece.
24	23 667 019 G *ZD 9366 700 W*	1	TH 5 × 80 - L 30 - (IE).	Vis.	Schraube.	Screw.
25	DS 314-229	1	2 - ⌀ 8,2 - 1 ⌀ 24.	Joint.	Dichtung.	Joint.
26	0 D 5 413 013 Y *DM 334-73*	1	12 × 16 × 19 × 14,5.	Bague élastique.	Elastischer Ring.	Flexible bush.
27	1 D 5 415 824 C *D 334-204 A*	2		Collier :	Schelle :	Rubber collar:
	1 D 5 420 550 X *D 9391-125 L*	1	(USA).	–	–	–
28	25 032 009 E *ZD 9503 200 U*	1	19,4 × 24,8 × 2,7.	Joint torique.	Ringdichtung.	Ring seal.
29	U 9030-824 L	1	8 × 29.	Manchon.	Hülse.	Rubber sleeve.
30	DX 394-55 A	1	TT - Sauf DX (IE) Ⓢ	Tube :	Rohr :	Pipe:
	5 D 5 402 154 R		DX (IE) Ⓢ.	– à frein AV.	– zur vorderen Bremse.	– to front brake.
	DX 394-380 A		DX (IE) - Sauf Ⓢ.	–	–	–
	5 D 5 402 167 G		DX (IE) Ⓢ.	– à correcteur ralenti.	– zum Leerlaufkorrektor.	– to slow running corrector.
31	DXN 394-103	1		Tube (côté verrou) :	Rohr (Verriegelungsseite) :	Pipe (lock side):
	DXN 394-307 A		(IE).	–	–	–
32	DX 394-324 A	1	(IE).	Tube (côté bloc) :	Rohr (a. Schaltblockseite) :	Pipe (selector side):
	DX 394-340 A		⌀ 4,5 - L 1125 - T T - Sauf (IE).	–	–	–

I	NUMÉROS	K	bvh	Régulateur centrifuge Verrou de réembrayage *(Suite)*	Fliehkraftregler Kupplungsverriegelung *(Forts.)*	Centrif. regulator. Clutch lock *(Cont.)*
33	DX 394-341 A		⌀ 4,5 - L 550 (IE).	Tube (côté verrou).	Rohr (Verriegelungsseite).	Pipe (lock side).
34	DXN 394-360 A 5 D 5 404 190 W		DXD394-137 (IE) - R.m.p. 6/71 → .	Faisceau : –	Leitungsbündel : –	Pipe assy: –
35	DX 394-188	1	2 × 4 × 720.	Tube rilsan.	Rilsan-Rohr.	Pipe, rilsan.
36	21 889 009 L *ZD 9188 900 U*	7	5 × 7,2 × 9,5.	Garniture.	Gummigarnitur.	Seal.
37	ZD 9045 800 U	3	6 × 34.	Goujon.	Stehbolzen.	Stud.
38	23 450 319 X *ZD 9345 030 W*	1	TH 7 × 16.	Vis :	Schraube :	Screw:
	23 738 019 W *ZD 9373 800 W*		TH 7 × 18 (IE).	–	–	–
39	23 451 019 F *ZD 9345 100 W*	1	TH 7 × 18.	Vis.	Schraube.	Screw.
40	23 464 019 K *ZD 9346 400 W*	1	TH 7 × 22.	Vis.	Schraube.	Screw.
41	23 724 019 X *ZD 9372 400 W*	2	TH 7 × 45.	Vis.	Schraube.	Screw.
42	ZC 9616 102 U	2	7 × 93,5.	Goujon.	Stehbolzen.	Stud.
43	ZD 9232 000 W	1	H 5 × 75.	Écrou.	Einstellmutter.	Adjusting nut.
44	25 241 009 U *ZD 9524 100 U*	7	H 7 × 100.	Écrou.	Mutter.	Nut.
45	ZD 9249 400 U	2	H 7 × 100.	Écrou :	Mutter :	Nut:
	25 221 009 C *ZD 9522 100 U*	1	H 7 × 100 - h 3,5 (IE).	–	–	–
46	ZD 9522 500 U	1	H 10 × 150.	Écrou.	Mutter.	Nut.
47	26 140 389 N *ZC 9614 038 U*	4	⌀ 25-35 - « Hop ».	Collier.	Schelle.	Collar.
48	26 140 389 N *ZC 9614 038 U*	2	⌀ 25-35 - « Hop ».	Collier.	Schelle.	Collar.
49	ZD 9481 800 U	2	4,2 × 8 × 1,9.	Joint torique.	Ringdichtung.	Ring seal.

I	NUMÉROS	K	bvh	Régulateur centrifuge Verrou de réembrayage *(Suite)*	Fliehkraftregler Kupplungs-verriegelung *(Forts.)*	Centrif. regulator. Clutch lock *(Cont.)*
50	24 823 009 R *ZD 9482 300 U*	2	16,8 × 20,6 × 1,9.	Joint torique :	Ringdichtung :	Ring seal:
	ZD 9489 500 U	2	10,5 × 15,9 × 2,7.	–	–	–
51	24 889 009 G *ZD 9488 900 U*	1	21,15 × 26 × 2,45.	Joint torique.	Ringdichtung.	Ring seal.
52	26 208 069 R *ZC 9620 806 U*	4		Bague.	Elastische Hülse.	Rubber bush.
53	26 208 079 Z *ZC 9620 807 U*	2		Bague.	Elastische Hülse.	Rubber bush.
54		1		Vis de réglage :	Einstellschraube :	Adjusting screw:
	ZC 9621 070 U		TH 5 × 26,5.	–	–	–
	ZC 9621 131 U		TH 5 × 19.	– option climatiseur.	– bei Einbau Luftumwälzer.	– air conditioner.
55	DX 394-398 A	2	120 × 40 (IE) - R.p. DX 394 399 A.	Bande de protection.	Schutzband.	Protection strip.
	DX 394-399 A	1	180 × 40 (IE).	Bande de protection.	Schutzband.	Protection strip.
56	1 D 5 426 236 B *DJ 394-46*	1	2 ⌀ 9 × 125 - L 56,5 (IE).	Raccord.	Verbindung.	Union.
57	26 140 119 D *ZC 9614 011 U*	3	L 190 - DX - DY - DXF - DYF - (IE).	Collier.	Schelle.	Clip.
58	25 240 019 H *ZD 9524 000 W*	3	H 6 × 100 (IE).	Écrou.	Mutter.	Nut.
	25 241 009 U *ZD 9524 100 U*	4	TH 7 × 100 (IE).	Écrou fixat. tube sur emb.	Mutter zur Befest. des Rohrs am Kuppl.-Gehäuse	Nut for securing pipe on clutch housing.
	ZC 9000 739 U	1	R.m.p.	Pochette de joints pour réparation régulateur.	Beutel m. Dichtungen zur Reparatur des Reglers.	Set of gaskets for regulator.

I	NUMÉROS	K	bvh	Régulateur centrifuge Verrou de réembrayage *(Suite)*	Fliehkraftregler Kupplungsverriegelung *(Forts.)*	Centrif. regulator Clutch lock *(Cont.)*
			D à D	**Pièces spéciales**	**Spezialteile**	**Special parts**
31	DXN 394-36	1		Tube :	Rohr :	Pipe:
	DXN 394-306 A		(IE).	–	–	–
32	DX 394-132	1		Tube.	Rohr.	Pipe.
	DX 394-132 A	1		– (option climatiseur).	– (bei Klimaanlage).	– (air conditioner option).
33	DX 394-302 A	1	(IE).	Tube.	Rohr.	Pipe.
34	DXN 394-137	1		Faisceau :	Rohrbündel :	Pipe assy:
	5 D 5 404 190 W		(IE) - R.m.p. 6/71 →.	–	–	–

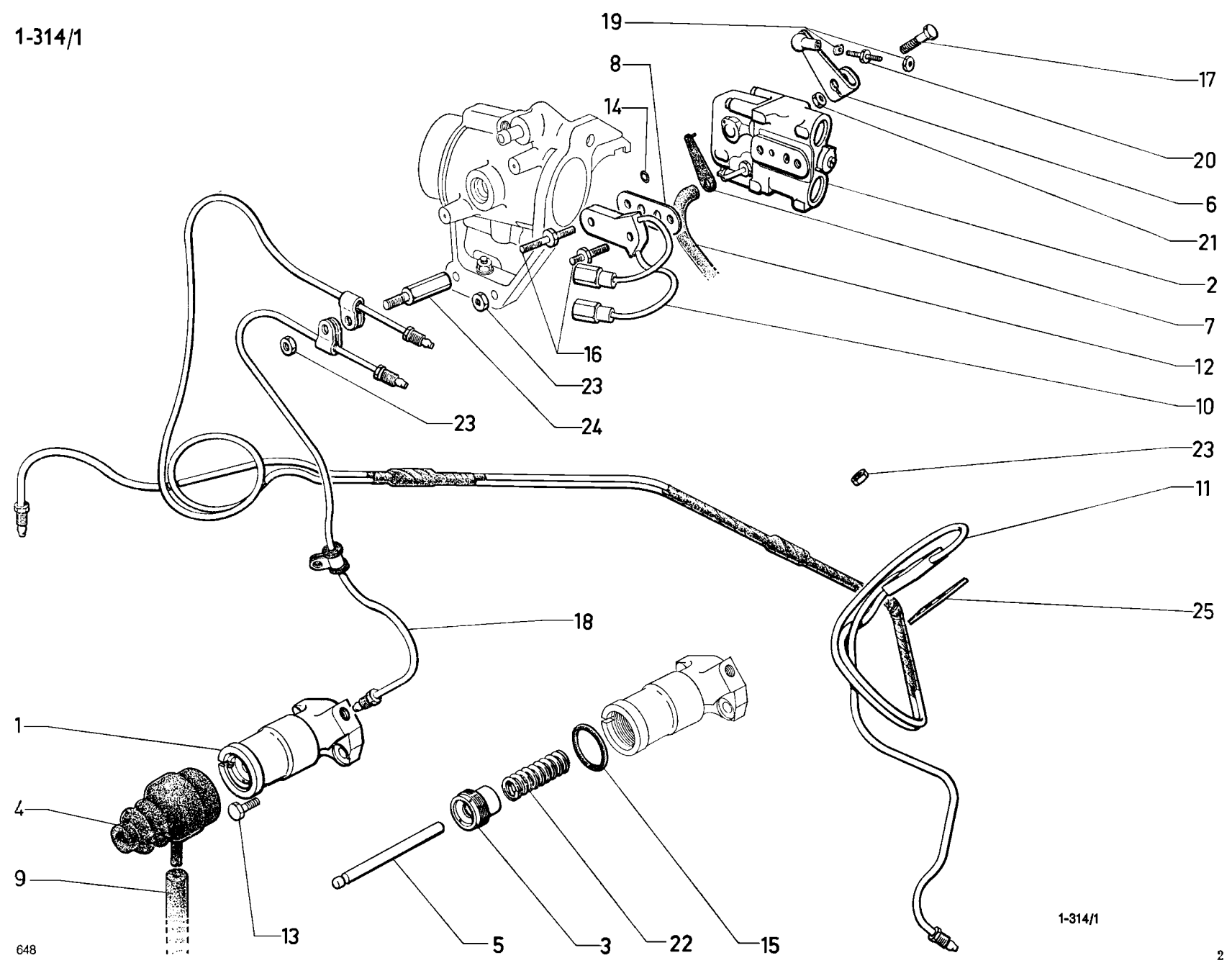

1-314/1

I	NUMÉROS	K	bvh (IE)	Commande d'embrayage Correcteur de réembrayage	Kupplungsbetätigung Kupplungskorrektor	Clutch control
1	1 D 5 429 376 G	1	R.m.p. 7/72 →.	Cylindre de débrayage avec piston.	Kupplungszylinder mit Kolben.	Clutch cyl. with piston.
2	9 D 5 429 888 X	1	R.m.p. 7/72 →.	Correcteur de réembrayage.	Kupplungskorrektor.	Clutch control unit.
3	DX 314-35	1		Écrou de butée piston de débrayage.	Anschlagmutter f. Kolben.	Stop nut for piston.
4	DX 314-58 A	1		Pare poussière.	Dichtstulpen.	Dust cover.
5	1 D 5 411 212 X *DX 314-497 A*	1	L 90.	Tige de poussée de fourchette.	Stösselstange für Ausrückgabel.	Push rod for fork.
6	DX 314-427 A	1		Levier de correcteur.	Hebel f. Kuppl.-Korrektor.	Lever.
7	DX 314-210	1	⌀ 2,8 - L 9.	Bouchon de correcteur.	Stopfen f. Kupplungs-korrektor.	Sealing plug.
8	1 D 5 429 990 F *DS 314-233*	1	2 ⌀ 6,5 - entr. 34.	Plaquette porte joints.	Dichtungsplakette.	Seal plate.
9	DX 394-328 A	1	L 450.	Tube de retour de fuite.	Rücklaufrohr.	Overflow return tube.
10	DXN 394-375 A	1		Faisceau bloc hydraulique à embrayage.	Leitungsbündel Zwischen Schaltbl. u. Kupplung.	Pipe assy, selector to clutch.
11	DXN 394-322 A	1		Faisceau de bloc hydraulique.	Leitungsbündel für Schaltbloch.	Pipe assy for selector
12	DXN 394-304 A	1	5 × 11 × 1460.	Tube de retour de fuite.	Rücklaufrohr.	Overflow return pipe.
13	ZC 9621 353 Z	2	TH 7 × 27.	Vis de cylindre.	Schraube für Kupplungszylinder.	Cylinder screw.
14	24 861 009 J *ZD 9486 100 U*	2	8,9 × 12,7 × 1,9.	Joint torique de plaquette (repère blanc).	Ringdichtung f. Plakette (weiss markiert).	Ring seal for plate (white marking).

I	NUMÉROS	K	bvh (IE)	Cde d'embrayage Correcteur de réembrayage (Suite)	Kupplungsbetätigung Kupplungskorrektor (Forts.)	Clutch control (Cont.)
15	DX 314-406 A DX 444-233 A	1	22,1 × 22,8 × 3,1 → 7/72. 7/72 →.	Joint coulissant : –	Schiebedichtung: –	Sliding seal: –
	DXN 314-406 A 1 D 5 411 351 H *DXN 344-111*	1	23,5 × 27,3 × 2,7 → 7/72. 7/72 →.	Joint d'étanchéité : –	Dichtung : –	Seal: –
16	DX 314-472 A	2	6 × 52,5.	Vis colonnette de bride sur correcteur.	Stützschraube für Korrektorflansch.	Schouldered screw for pipe assy
17	23 461 019 B *ZD 9346 100 W*	1	TH 7 × 32.	Vis de levier de commande.	Schraube für Betätigungshebel.	Screw for lever.
18	DX 394-321 A	1		Tube de liaison.	Verbindungsrohr.	Connecting pipe.
19	DX 314-435 A	1	5 × 80 (pas gauche).	Écrou de biellette.	Mutter f. Betät.-Stange.	Nut f. con-rod.
	ZD 9231 900 U	1	5 × 80.	Écrou de biellette.	Mutter f. Betät.-Stange.	Nut f. con-rod.
20	DX 314-428 A	1	L 35.	Biellette de correcteur.	Betätig.-Stange für Korrektor.	Connecting rod for corrector.
21	25 241 009 U *ZD 9524 100 U*	2	H 7 × 100.	Écrou.	Mutter.	Nut.
22	DX 314-287	1		Ressort de rappel de piston de débrayage.	Rückholfeder für Kupplungskolben.	Return spring f. clutch piston.
23	25 240 019 H *ZD 9524 000 W*	4	H 6 × 100.	Écrou.	Mutter.	Nut.
24	DX 394-203 A	1	1 ⌀ 7 × 100.	Colonnette.	Stützschraube.	Shouldered screw.
25	1D 5 429 987 Y *DS 435-110 A*	1		Plaquette porte-joint.	Dichtplakette.	Seal plate.
			D à D	**Pièce spéciale**	**Spezialteil**	**Special part**
11	DXN 394-205 A	1		Faisceau de bloc hydraulique.	Leitungsbündel für Schaltblock.	Pipe assy for selector.

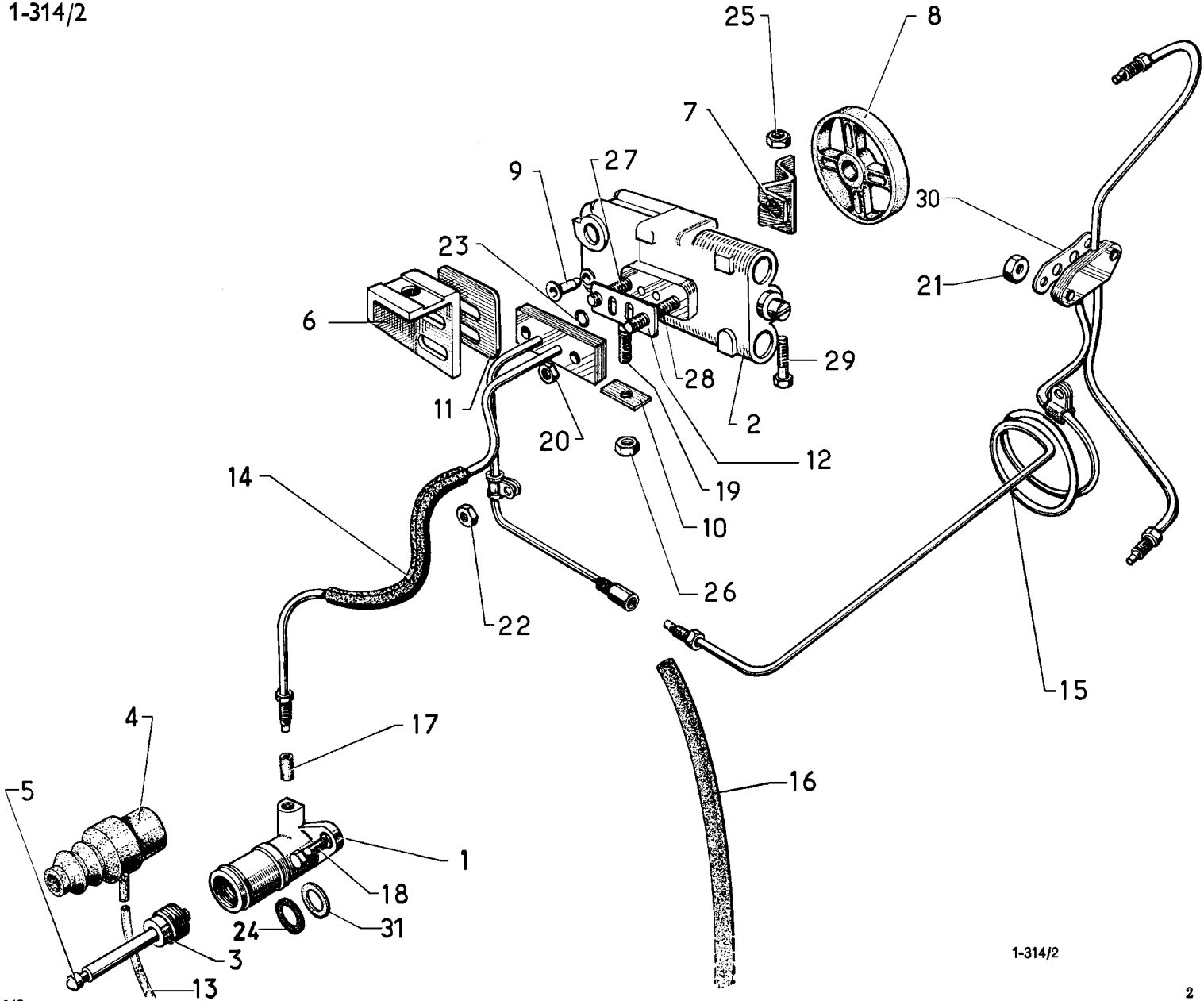
25
8
7
9
27
30
23
21
6
29
28
2
11
20
12
19
14
10
26
22
15
4
17
5
16
1
18
24
31
3
13

1-314/2

I	NUMÉROS	K	bvh - Sauf (IE)	Commande d'embrayage Correcteur de réembrayage	Kupplungsbetätigung Kupplungskorrektor	Clutch control
1	1 D 5 416 817 W *DXN 314-412 A*	1	→ 7/72.	Cylindre de débrayage avec piston :	Kupplungszylinder mit Kolben :	Clutch cyl. with piston:
	1 D 5 429 376 G		7/72 →.	–	–	–
2	9 D 5 429 888 X		DY - Climat. 7/72 → 6/73.	Correcteur :	Korrektor :	Control unit:
	9 D 5 409 739 L		TT - R.m.p. 6/73 →.	–	–	–
3	1 D 5 416 821 P *DS 314-35*	1	→ 7/72.	Écrou :	Anschlagmutter :	Stop nut:
	DX 314-35		7/72 →.	–	–	–
4	1 D 5 416 824 X *DX 314-58*	1	→ 7/72.	Pare-poussière :	Dichtstulpen :	Dust cover:
	DX 314-58 A		7/72 →.	–	–	–
5	1 D 5 416 823 L *DX 314-97*	1	⌀ 6,5 - L 80,5 → 7/72.	Tige de poussée :	Stösselstange :	Push rod:
	1 D 5 411 212 X *DX 314-497 A*		L 90 7/72 →.	–	–	–
6	DY 314-140 A	1	2 ⌀ - entr. 26 - DY.	Support.	Träger.	Bracket.
7	DX 314-161	1	L 29.	Levier.	Hebel.	Lever.
8	DX 314-178	1		Flector.	Kreuzstück.	Connector.
9	DX 314-210	1	⌀ 2,8 - L 9.	Bouchon.	Stopfen.	Sealing plug.
10	DX 314-216	1	12,9 × 35,8 × 0,5.	Cale de correcteur.	Einstellscheibe.	Shim.
11	DY 314-216	1	37 × 51 - entr. 26 - DY.	Cale de correcteur.	Einstellscheibe.	Shim.
12	1 D 5 429 990 F *DS 314-233*	1	2 ⌀ 6,5 - entr. 34.	Plaquette porte-joints.	Dichtungsplakette.	Seal plate.
13	5 D 5 413 189 L *DX 394-47*	1	2 × 3 × 450.	Tube de retour de fuite.	Rücklaufrohr.	Overflow return tube.
14	DXN 394-312 A	1	→ 7/72.	Faisceau :	Leitungsbündel :	Pipe assy:
	2 D 5 433 282 N		7/72 →.	–	–	–
15	DXN 394-107 A	1		Faisceau.	Leitungsbündel.	Pipe assy.
16	DVN 394-71	1	5 × 11 × 1110.	Tube de retour de fuite.	Rücklaufrohr.	Overflow return pipe.

I	NUMÉROS	K	bvh-Sauf (IE)	Cde d'embrayage Correcteur de réembrayage (Suite)	Kupplungsbetätigung Kupplungskorrektor (Forts.)	Clutch control (Cont.)
17	21 889 009 L *ZD 9188 900 U*	5	5 × 7,2 × 9,5.	Garniture.	Gummigarnitur.	Sealing sleeve.
18	23 719 019 Z *ZD 9371 900 W*	2	TH 7 × 20 → 7/72.	Vis :	Schraube :	Screw:
	ZC 9621 353 Z		TH 7 × 27 7/72 →	–	–	–
19	ZC 9616 129 W	1	7 × 60.	Goujon.	Stehbolzen.	Stud.
20	25 240 019 H *ZD 9524 000 W*	2	H 6 × 100.	Écrou de faisceau.	Mutter f. Leitungsbündel.	Nut for pipe assy.
21	25 241 009 U *ZD 9524 100 U*	2	H 7 × 100.	Écrou de faisceau.	Mutter f. Leitungsbündel.	Nut for pipe assy.
22	ZD 9249 400 U	2	H 7 × 100.	Écrou (crénelé).	Kronenmutter.	Nut, castellated.
23	24 861 009 J *ZD 9486 100 U*	2	8,9 × 12,7 × 1,9.	Joint torique.	Ringdichtung.	Ring seal.
24	1 D 5 416 854 Y *DXN 314-405 A*	1	19,5 × 23,25 × 2,7 → 7/72.	Joint d'étanchéité :	Dichtung :	Seal:
	1 D 5 411 351 H *DXN 444-111*		7/72 →.	–	–	–
25	ZD 9540 500 U	1	H 5 × 75.	Écrou de levier.	Mutter für Betätigungshebel.	Nut for lever.
26	ZC 9615 038 U	1	H 7 × 100 - L 18.	Écrou.	Mutter.	Nut.
27	ZC 9616 028 U	1	6 × 25,5.	Goujon.	Stehbolzen.	Stud.
28	ZC 9616 092 U	1	6 × 39.	Goujon.	Stehbolzen.	Stud.
29	ZC 9621 107 U	1	TH 5 × 28.	Vis.	Schraube.	Screw.
30	DS 435-110 A	1		Plaquette porte-joints.	Dichtplakette.	Seal plate.
31	1 D 5 416 855 J *DX 314-405 A*	1	18,1 × 18,28 × 0,7 → 7/72.	Joint coulissant :	Schiebedichtung :	Sliding seal:
	DX 444-233 A		7/72 →.	–	–	–
	DX 314-287	1	7/72 →.	Ressort rappel piston de débrayage.	Feder für Entkupplungskolben.	Spring for disengaging piston.
			D à D	**Pièces spéciales**	**Speziateile**	**Special parts**
14	DX 394-133	1	→ 7/72.	Faisceau :	Leitungsbündel :	Pipe assy:
	2 D 5 433 282 N	1	7/72 →.	–	–	–
15	DXN 394-129 A	1		Faisceau.	Leitungsbündel.	Pipe assy.

I	NUMÉROS	K	D à G	Boîte 4 vitesses	Vierganggetriebe	4-speed gearbox
	DJ 33-0 I	1	DJF - DLF → 7/72.	Boîte mécanique - couple 8 × 35 :	Mechanisches Getriebe (Kegel-und Tellerrad 8 × 35)	Mechanical - ratio 8 × 35:
	DJ 033-013 A	1	DLF 7/72 →.	–	–	–
	8 D 5 415 995 L	1	DV - DT → 7/72.	Boîte mécanique- couple 7 × 34 :	Mechanisches Getriebe (Kegel-und Tellerrad 7 × 34) :	Mechanical - ratio 7 × 34:
	8 D 5 432 403 J	1	DV - DT 7/72 →.	–	–	–
	DXN 33-0 H	1	DX - DY - DXF - DYF → 7/72.	Boîte hydraulique - couple 8 × 35 :	Hydraulisches Getriebe (Kegel-und Tellerrad 8 × 35) :	Hydraulic - ratio 8 × 35:
	DXN 033-013 A		DX (IE).	–	–	–
			DX - DY - DXF 7/72 →.	–	–	–
			D à D	**Boîte 4 vitesses mécanique**	**Mechanisches Vierganggetriebe**	**4-speed mechanical gearbox**
				NOTA : Pour boîte hydraulique, voir direction à gauche.	ANM. : Bezügl. hydraulischem Getriebe siehe Linkslenkung.	NOTE: For hydraulic gearbox, see LH steering.
	8 D 5 403 629 Y	1	DJF - DLF → 7/72.	Boîte, couple 8 × 35 :	Getriebe (Kegel-und Tellerrad 8 × 35) :	Gearbox, ratio 8 × 35:
	8 D 5 432 401 M	1	DLF 7/72 →.	–	–	–
	8 D 5 415 996 X	1	DV - DT → 7/72.	Boîte, couple 7 × 34 :	Getriebe (Kegel-und Tellerrad 7 × 34) :	Gearbox, ratio 7 × 34:
	8 D 5 432 404 V	1	DV - DT 7/72 →.	–	–	–

I	NUMÉROS	K		Boîte 5 vitesses et Borg-Warner	Fünfganggetriebe und BW-Getriebe	5-speed gearbox and BW gearbox
		1	D à G → 10/71.	Boîte mécanique (couple 8 × 35) :	Mechanisches Getriebe (Kegel-und Tellerrad 8 × 35) :	Mechanical gearbox (ratio 8 × 35):
	DJ 033-018 A		DJ (IE) - R.p. 5 412 322 M.	–	–	–
	DJ 033-019 A		DJ (IE) - R.p. 5 412 322 M	– (option climatiseur).	– (Luftumwälzer).	– (air conditioner).
	DJ 033-022 A		DJ - R.p. 5 412 323 Y.	–	–	–
	DJ 033-023 A		DJ - R.p. 5 412 323 Y.	– (option climatiseur).	– (Luftumwälzer).	– (air conditioner).
				Boîte mécanique (couple 7 × 34) :	Mechanisches Getriebe (Kegel-und Tellerrad 7 × 34) :	Mechanical gearbox (ratio 7 × 34):
	8 D 5 403 632 F		DT - R.p. 5 412 326 F.	–	–	–
	8 D 5 403 633 S		DT - R.p. 5 412 326 F.	– (option climatiseur).	– (Luftumwälzer).	– (air conditioner).
			D à D → 10/71.	Boîte mécanique :	Mechanisches Getriebe :	Mechanical gearbox :
	8 D 5 403 631 V		DJ (IE) - R.p. 5 412 319 E.	– (couple 8 × 35).	– (Kegel-und Tellerrad 8 × 35).	– (ratio 8 × 35).
	8 D 5 403 630 J		DJ - R.p. 5 412 321 B.	–	–	–
	DT 033-013 A		DT - R.p. 5 412 325 W.	– (couple 7 × 34).	– (Kegel-und Tellerrad 7 × 34).	– (ratio 7 × 34).
		1	D à G 10/71 →.	Boîte mécanique :	Mechanisches Getriebe :	Mechanical gearbox:
	8 D 5 412 322 M		DJ (IE). DJ - DJF - DP 7/72 →.	– (couple 8 × 35).	– (Kegel-und Tellerrad 8 × 35).	– (ratio 8 × 35).
	8 D 5 412 323 Y		DJ → 7/72.	–	–	–
	8 D 5 412 326 F		DT → 7/72.	– (couple 7 × 34).	– (Kegel-und Tellerrad 7 × 34).	– (ratio 7 × 34).
		1	D à D 10/71 →.	Boîte mécanique :	Mechanisches Getriebe :	Mechanical gearbox:
	8 D 5 412 319 E		DJ (IE). DJ - DJF - DP 7/72 →.	– (couple 8 × 35).	– (Kegel-und Tellerrad 8 × 35).	– (ratio 8 × 35).
	8 D 5 412 321 B		DJ → 7/72.	–	–	–
	8 D 5 412 325 V		DT → 7/72.	– (couple 7 × 34).	– (Kegel-und Tellerrad 7 × 34).	– (ratio 7 × 34).
				Boîte Borg-Warner :	Borg-Warner-Getriebe :	Borg-Warner gearbox:
	DX 033-010 A		DX - DX (IE).	– avec convertisseur.	– mit Wandler.	- with converter.

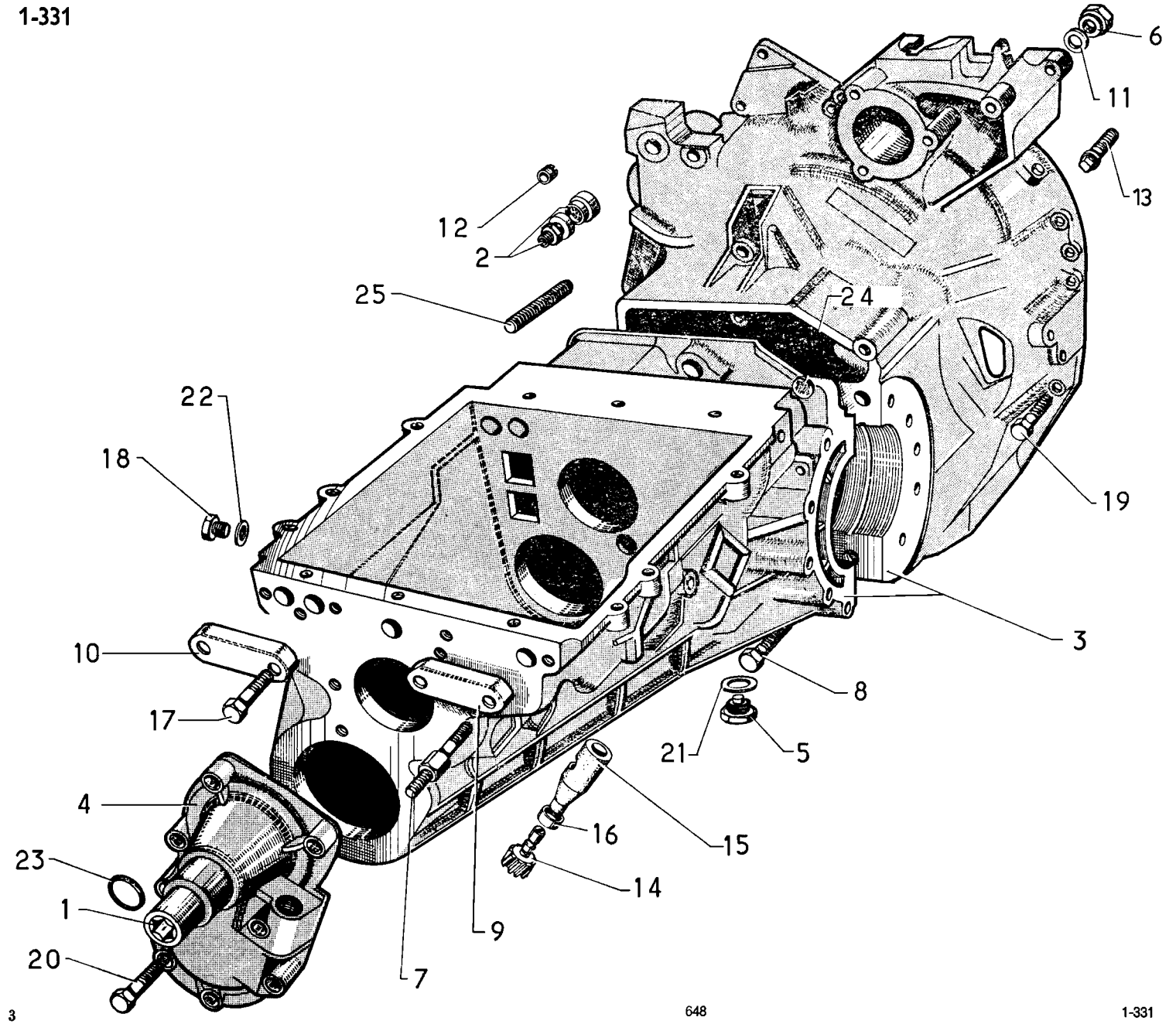
6
11
13
12
2
25
24
22
18
19
3
10
8
17
21
5
4
16
15
23
14
1
9
20
7

I	NUMÉROS	K		Boîte 4 vitesses Carter	Viergganggetriebe Getriebegehäuse	4-speed gearbox Housing
1	DX 251-2	1		Axe de dégommage.	Anwerfklaue.	Starting spindle.
2	1 D 5 411 392 D *DM 331-04*	1	PO.	Reniflard.	Entlüfter.	Breather.
3		1		Carter de BV :	Getriebegehäuse :	Gearbox housing:
	DJ 331-1 B		DJF - DV - DT - DLF → 7/72.	– (option climatiseur).	– (Luftumwälzer).	– (air conditioner).
	DX 331-1 A		DX - DY → 7/72 R.p. DX 331 101 A.	– (option climatiseur).	– (Luftumwälzer).	– (air conditioner).
	DX 331-1 D		2 ⌀ 7 × 100 - DX (IE). DX - DY - DXF - R.m.p. 7/72 →.	–	–	–
	DX 331-101 A		2 ⌀ 7 × 100 - DX (IE). DX - DY - DXF 7/72 →.	– (option climatiseur.)	– (Luftumwälzer).	– (air conditioner).
	1 D 5 429 673 K		DV - DT - DLF - R.m.p. 7/72 →.	–	–	–
	1 D 5 429 674 W		DV - DT 7/72 →.	– (option climatiseur).	– (Luftumwälzer).	– (air conditioner).
	DJ 331-101 A		DLF 7/72 →.	– (option climatiseur).	– (Luftumwälzer).	– (air conditioner).
4	DX 331-3	1	1 ⌀ 68,5 - 1 ⌀ 78,8.	Chapeau de roulement AV.	Vord. Kugellagergehäuse.	Front bearing cap.
5	1 T 5 411 384 S *D 9331-006 A*	1	TH 16 × 150 → 1/72 R.p. 5 415 582 X.	Bouchon de vidange :	Ablassstopfen :	Drain plug:
	1 T 5 415 582 X	1	TH 16 × 150 1/72 →.	–	–	–
6	1 D 5 411 375 U *D 331-63*	4	H 12 × 175.	Écrou.	Mutter.	Nut.
7	1 D 5 424 598 X *DX 331-73*	1	⌀ 5 × 75 - L 69 - TT - Sauf DV.	Vis colonnette de chapeau.	Stützschraube f. Deckel.	Shouldered screw for cap.
	DX 394-353 A	1	2 ⌀ 7 × 100 - L 14 - 20 (IE).	Vis colonnette de tube de conjoncteur.	Stützschraube f. Rohr des Druckreglers.	Shouldered screw for regulator pipe.
	DX 394-354 A	1	bvh.	Vis colonnette de tube de correcteur.	Stützschraube f. Rohr für Korrektor.	Shouldered screw for corrector.
8	23 724 019 X *ZD 9372 400 W*	2	TH 7 × 45.	Vis de carter :	Schraube zur Gehäusebefestigung :	Screw:
	23 728 019 A *ZD 9372 800 W*	1	TH 7 × 65.	–	–	–
	ZD 9372 200 W	1	TH 7 × 40.	–	–	–
			⌀ 7 × 100.	Vis colonnette de carter :	Stützschraube am Gehäuse für :	Special screw:
	1 D 5 440 937 V *DX 331-73 B*	1	L 69 - bvh.	– de tube correcteur de ralenti.	– Rohr zum Leerlaufkorrektor.	– for tube (idling corrector).
	1 D 5 448 499 R *DX 331-73 C*	1	L 63 - TT - da.	– de tube de pompe HP.	– Rohr für HD-Pumpe.	– for tube (HP pump).
9	DX 331-87 A	1	L 81 - h 37 - 1 ⌀ 14 × 150.	Chapeau de M AR.	Deckel f. RW-Gang.	Cover f. reverse.

I	NUMÉROS	K		Boîte 4 vitesses Carter *(Suite)*	Vierganggetriebe Getriebegehäuse *(Forts.)*	4-speed gearbox Housing *(Cont.)*
10	1 D 5 438 360 J *DJ 331-87*	1	L 81 - h 32 - 1 ⌀ 7 × 100 - bvm.	Chapeau :	Deckel :	Cover:
	DX 331-87	1	bvh.	– de 1re et 2e.	– für 1. u. 2. Gang.	– f. 1st and 2nd speed.
11	1 D 5 411 374 H *D 331-77*	4	12,5 × 18 × 2,5.	Rondelle.	Scheibe.	Washer.
12	1 D 5 411 376 E *DM 331-82*	1	⌀ 9 × 125.	Douille de mise à l'air libre.	Entlüftungstülle.	Air vent.
13	23 461 019 B *ZD 9346 100 W*	2	7 × 32.	Vis tête conique.	Schraube m. Konischem Kopf.	Screw with conical head.
				Pignon de compteur :	Tachoritzel :	Pinion:
14	DX 381-1	1	TT - Sauf DT - DV.	– (21 dents).	– (21 Zähne).	– (21 teeth).
	DV 381-1 A	1	DT - DV.	– TT utilisation montagne (16 dents).	– AT bei Fahrt im Gebirge (16 Zähne).	– pinion (16 teeth).
15	1 D 5 411 680 J *DV 381-2*	1	L 61,5.	Prise de compteur (nylon)	Anschlussstück für Tachospirale (Nylon).	Nylon socket.
16	1 D 5 411 679 Y *DV 381-61*	1	⌀ int. 12 - h 6,2.	Cuvette de prise de compteur.	Teller für Tachoanschluss.	Socket cup.
17	ZD 9028 400 U	1	TH 5 × 20 - bvh.	Vis de chapeau :	Schraube :	Screw:
	ZD 9029 300 W	4	TH 5 × 48 - bvm.	–	–	–
		2	bvh.	–	–	–
18	23 821 019 V *ZD 9382 100 W*	1	TH 9 × 16.	Vis bouchon de niveau..	Niveaustopfen.	Screw (level plug).
19	23 461 019 B *ZD 9346 100 W*	2	TH 7 × 32.	Vis de carter :	Schraube zur Gehäusebefestigung :	Housing screw:
	23 727 019 F *ZD 9372 700 W*	1	TH 7 × 60.	–	–	–
	23 728 019 A *ZD 9372 800 W*	1	TH 7 × 65.	–	–	–
	DX 331-73 D	1	⌀ 7 × 100 - L 123,5 - bvh.	Vis colonnette de carter.	Stützschraube zur Gehäusebefestigung.	Screw, shouldered.
20	23 834 019 Z *ZD 9383 400 W*	2	TH 9 × 50.	Vis de chapeau :	Schraube f. Deckel :	Screw:
	23 827 019 M *ZD 9382 700 U*	6	TH 9 × 30.	–	–	–

I	NUMÉROS	K		Boîte 4 vitesses Carter *(Suite)*	Viergangetriebe Getriebegehäuse *(Forts.)*	4-speed gearbox Housing *(Cont.)*
21	22 478 009 K *ZD 9247 800 U*	1	16,3 × 22 × 1.	Joint de bouchon de vidange.	Dichtung f. Ablassstopfen	Drain plug joint.
22	22 417 009 S *ZD 9241 700 U*	1	9,2 × 14 × 1,1.	Joint de vis bouchon de niveau.	Dichtung für Niveaustopfen.	Level plug joint.
23	ZD 9503 700 U	1	18,4 × 23,8 × 2,7.	Joint torique.	Ringdichtung.	Ring seal.
24	26 130 159 T *ZC 9613 015 U*	1	⌀ 17.	Bouchon expansible.	Federstopfen.	Expanding plug.
25	26 160 239 Z *ZC 9616 023 U*	2	12 × 74.	Goujon de carter :	Stehbolzen für Gehäuse :	Housing stud:
	26 160 659 P *ZC 9616 065 U*	2	12 × 92.	–	–	–
	1 D 5 445 451 K	2	e 0,3 7/73 →.	Joint de chapeau (Rep. 9 et 10).	Deckeldichtung.	Cover seal.
			D à D	**Pièces spéciales**	**Spezialteile**	**Special parts**
3	DJ 331-1 A	1	DJF - DV - DT - DLF → 7/72.	Carter de BV :	Getriebegehäuse :	Gearbox housing:
	DJ 331-1 C		DJF - DV - DT - DLF → 7/72.	– (option climatiseur).	– (Luftumwälzer).	– (air conditioner).
	8 D 5 429 686 B		DV - DT - DLF 7/72 →.	–	–	–

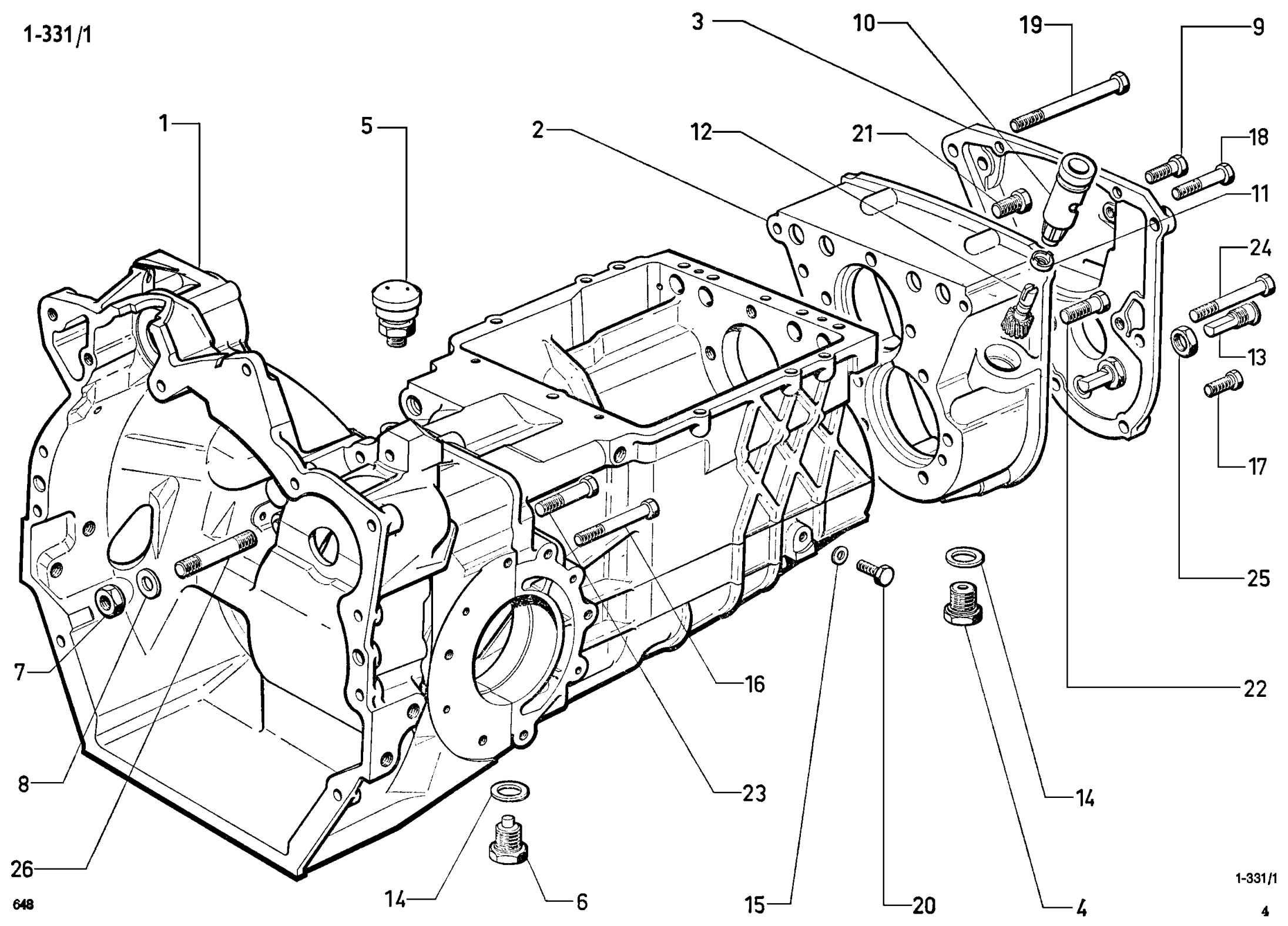
3
10
19
9
1
5
2
12
21
18
11
24
13
17
25
22
7
16
8
23
26
14
6
15
20
4

I	NUMÉROS	K		Boîte 5 vitesses Carter	Fünfganggetriebe Getriebegehäuse	5-speed gearbox Housing
1		1		Carter de BV :	Getriebegehäuse :	Gearbox housing:
	DJ 331-122 A		DJ (IE) - (R.m.p. DJ - DT → 7/72). DJ - DP - DJF 7/72 →.	–	–	–
	DJ 331-123 A		DJ - DT → 7/72	– (option climatiseur).	– (Luftumwälzer).	– (air conditioner).
	DJ 331-124 A		DJ (IE). DJ - DP - DJF 7/72 →.	– (option climatiseur).	– (Luftumwälzer).	– (air conditioner).
2	DJ 331-150 A	1		Carter avant.	Vorderes Gehäuse.	Front housing.
3	1 D 5 412 306 N	1	R.m.p. 10/71 →.	Couvercle avant.	Vorderer Deckel.	Front cover.
4	1 T 5 411 382 V *A 9132-001 L*	1	⌀ 16 × 150.	Bouchon de vidange.	Ablassstopfen.	Drain plug.
5	1 D 5 411 392 D *DM 331-04*	1	PO.	Reniflard.	Entlüfter.	Breather.
6	1 T 5 411 384 S *D 9331-006 A*	1	TH 16 × 150 R.p. 5 415 582 X →1/72.	Bouchon de vidange :	Ablassstopfen :	Drain plug:
	1 T 5 415 582 X	1	TH 16 × 150 1/72 →.	–	–	–
7	1 D 5 411 375 U *D 331-63*	4	12 × 175.	Écrou.	Mutter.	Nut.
8	1 D 5 411 374 H *D 331-77*	4	⌀ 12,5 × 18 × 2,5.	Rondelle.	Scheibe.	Washer.
9	1 D 5 413 599 T *N 331-81*	2	TH 7 × 100 - L 31 mm.	Vis.	Schraube.	Screw.
	1 D 5 411 680 J *DV 381-2*	1	L 61,5.	Prise de compteur.	Anschlussstück für Tachospirale.	Connection socket.
11	1 D 5 411 679 Y *DV 381-61*	1	⌀ int. 12 - h 6,2.	Cuvette prise compteur.	Teller f. Taschoanschluss.	Cup f. socket.
12	DX 381-101 A	1	DJ (IE) - DJ. DP 7/72 →.	Pignon de compteur (21 dents).	Tachoritzel (21 Zähne).	Pinion (21 teeth).
	DT 381-101 A		DT → 7/72.	Pignon de compteur (16 dents)	Tachoritzel (16 Zähne).	Pinion (16 teeth).
13	1 D 5 406 463 C *S 381-198 A*	1	⌀ 10 × 150.	Butée de pignon de compteur.	Anschlag f. Tachoritzel.	Stop f. pinion.
14	22 478 009 K *ZD 9247 800 U*	2	16,3 × 22 × 1.	Joint du bouchon de vidange.	Dichtung f. Ablassstopfen.	Gasket f. drain plug.

I	NUMÉROS	K		Boîte 5 vitesses Carter (Suite)	Fünfganggetriebe Getriebegehäuse (Forts.)	5-speed gearbox Housing (Cont.)
15	22 479 009 E *ZD 9247 900 U*	1	9,2 × 14 × 2.	Joint du bouchon de niveau.	Dichtung für Niveaustopfen.	Gasket f. lever plug.
16	23 746 019 C *ZD 9374 600 W*	1	TH 7 × 38.	Vis assemblage carter :	Verbindungsschraube :	Assembly screw:
	23 724 019 X *ZD 9372 400 W*	2	TH 7 × 45.	–	–	–
	23 728 019 A *ZD 9372 800 W*	4	TH 7 × 65.	–	–	–
17	23 720 019 U *ZD 9372 000 W*	2	TH 7 × 25.	Vis fixat. couvercle AV :	Schraube zur Befest. des vorderen Deckels :	Screw f. front cover:
18	ZD 9372 200 W	1	TH 7 × 40.	–	–	–
19	23 732 019 D *ZD 9373 200 W*	2	TH 7 × 95.	Vis fixation couvercle et carter AV	Schraube zur Befest. des Deckels u. vord. Gehäuses.	Screw f. cover and front housing.
20	23 821 019 V *ZD 9382 100 W*	1	9 × 125 - L 16.	Bouchon de niveau.	Niveaustopfen.	Lever plug.
21	23 850 009 D *ZD 9385 000 U*	3	TH 9 × 25.	Vis.	Schraube.	Screw.
22	23 827 019 M *ZD 9382 700 U*	5	TH 9 × 30 → 4/74.	Vis :	Schraube :	Screw:
	23 828 019 G	5	TH 9 × 32 4/74 →.	–	–	–
23	23 831 019 R *ZD 9383 100 W*	2	TH 9 × 42.	Vis.	Schraube.	Screw.
24	23 836 019 N *ZD 9383 600 W*	1	TH 9 × 65.	Vis.	Schraube.	Screw.
25	25 244 019 L *ZD 9524 400 W*	1	H M 10.	Écrou.	Mutter.	Nut.
26	26 160 239 Z *ZC 9616 023 U*	2	12 × 74.	Goujon.	Stehbolzen.	Stud.
	26 160 659 P *ZC 9616 065 U*	2	12 × 92.	Goujon.	Stehbolzen.	Stud.
	1 S 5 412 307 S	1	2 ⌀ 3,5 10/71 →.	Plaque d'écoulement.	Abflussplatte.	Outflow plate.
	1 S 5 412 308 K	1	⌀ 8 - L 88,5 10/71 →.	Tube d'écoulement.	Abflussrohr.	Outflow tube.
	1 S 5 412 310 G	1	e 18. 10/71 →.	Déflecteur d'huile.	Ölabweisblech.	Oil deflector.
	26 130 159 T *ZC 9613 015 U*	1	⌀ 17.	Bouchon expansible.	Stopfen, ausdenbar.	Expanding plug.
			D à D	**Pièces spéciales**	**Spezialteile**	**Special parts**
1	DJ 331-126 A	1	DJ (IE). 7/72 → DJ - DP - DJF (R.m.p. DJ - DT → 7/72).	Carter de BV.	Getriebegehäuse.	Gearbox housing.

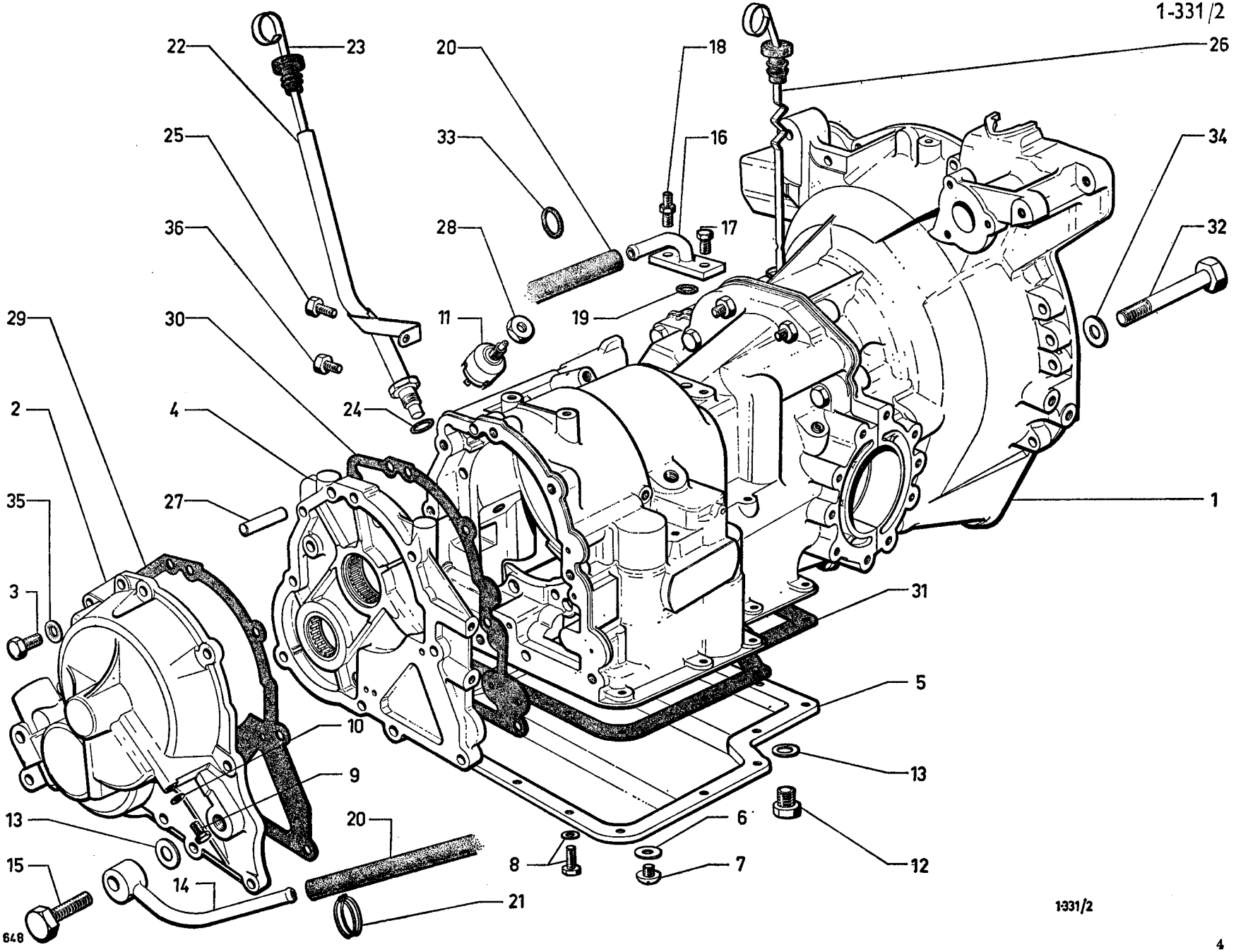
22
23
20
18
26
25
33
16
34
36
28
17
32
29
30
11
19
2
4
24
35
27
1
3
31
5
10
9
13
13
20
6
15
14
8
7
12
21
1-331/2
648

I	NUMÉROS	K	BW	Boîte de vitesses Carter	Getriebe Getriebegehäuse	Gearbox Housing
1				Carter avec piston de servo.	Gehäuse m. Servobetätigungskolben.	Housing with servo-control. piston.
	8 D 5 440 748 R	1	R.m.p.	– et boîtier roulements.	– und Lagergehäuse.	– and bearing casing.
2	1 D 5 422 993 B	1		Carter avec douille à aiguilles.	Gehäuse m. Nadellager.	Housing with needle-bearing.
3	ZD 9383 200 W	2	9 × 45.	Vis :	Schraube :	Screw:
	1 D 5 403 332 V	2	1 ⌀ 7 - 1 ⌀ 9 - L 67.	– colonnette.	– abgefast.	– shouldered.
	23 837 019 H *ZD 9383 700 W*	1	9 × 70.	–	–	–
	ZD 9384 130 W	1	9 × 90.	–	–	–
	DX 033-120 A	2	⌀ 9 - L 64.	– colonnette.	– abgefast.	– shouldered.
	ZD 9383 200 W	13	TH 9 × 45.	–	–	–
4	1 D 5 423 003 K	1	N.F.P.	Boîtier avec roulements.	Gehäuse m. Lagern.	Casing with bearings.
5	1 D 5 422 922 E	1		Carter d'huile.	Ölwanne.	Oil sump.
6	1 D 5 423 033 L	1	9,5 × 22,5.	Rondelle d'étanchéité.	Dichtscheibe.	Sealing washer.
7	1 D 5 423 034 X	1	3/8".	Bouchon de vidange	Ablassstopfen.	Drain plug.
8	1 D 5 423 045 S	15	1/4" - L 14.	Vis et rondelle.	Schraube mit Scheibe.	Screw and washer.
9	23 701 019 X *ZD 9370 100 W*	1	H 7 × 12.	Bouchon sur carter AV.	Stopfen a. vord. Gehäuse.	Front housing plug.
10	22 476 009 W *ZD 9247 600 U*	1	7,2 × 11 × 1.	Joint cuivre.	Kupferdichtung.	Copper gasket.
11	2 D 5 402 307 D	1		Contacteur sécurité démarreur.	Sicherheitsschalter für Anlasser.	Safety switch for starter motor.
12	1 T 5 411 384 S	1	TH 16 × 150. R.p. 5 415 582 X.	Bouchon de vidange :	Ablassstopfen :	Drain plug:
	1 T 5 415 582 X	1	TH 16 × 150.	– aimanté.	– magnetisch.	– magnetic.
13	22 478 009 K *ZD 9247 800 U*	1	16,3 × 22 × 1.	Joint :	Dichtung :	Seal:
		2		– de vis raccord.	– f. Verbindungsschraube.	– f. union screw.
14	1 D 5 403 523 W	1	→ 10/72.	Raccord orientable :	Verstellbare Verbindung :	Swivelling union:
	1 D 5 434 273 K	1	L 130 10/72 →.	–	–	–
15	1 D 5 403 521 Z	1	TH 16 × 150.	Vis raccord.	Verbindungsschraube.	Union screw.
16	1 D 5 418 395 Y	1		Bride avec tube.	Flansch mit Rohr.	Flange with pipe.

I	NUMÉROS	K	BW	Boîte de vitesses Carter (Suite)	Getriebe Getriebegehäuse (Forts.)	Gearbox Housing (Cont.)
17	23 720 019 Z *ZD 372 000 W*	1	TH 7 × 25.	Vis de bride.	Schraube f. Flansch.	Flange screw.
18	1 D 5 418 486 M	1	7 × 60.	Vis colonnette.	Schraube, abgefast.	Shouldered screw.
19	GX 08 202 01 A	1	15 × 19,90 × 2,45.	Joint torique.	Ringdichtung.	Ring seal.
20	DX 033-116 A	2	14 × 21 × 600 → 10/72.	Tube d'échangeur :	Rohr f. Wärmetauscher :	Pipe f. exchanger:
		1	10/72 →.	–	–	–
	2 D 5 434 304 X	1	14 × 21 × 720 10/72 →.	–	–	–
21	26 140 409 F *ZC 9614 040 U*	4		Collier.	Schelle.	Collar.
22	DX 033-106 A	1		Tube de jauge boîte.	Rohr f. Messstab.	Dipstick tube.
23	1 D 5 422 134 P	1	L 617,5.	Jauge d'huile.	Ölmessstab.	Dipstick.
24	1 D 5 422 870 P	1	15,8 × 19,8 × 3,5.	Joint de tube de jauge.	Dichtung f. Rohr.	Seal f. tube.
25	23 455 019 J *ZD 9345 500 W*	1	TH 7 × 14.	Vis de tube de jauge.	Schraube f. Rohr.	Tube screw.
26	1 D 5 422 868 T	1	L 290,5.	Jauge d'huile différentiel.	Ölmessstab f. Differential.	Oil dipstick f. differential.
27	1 D 5 422 994 M	2	9,5 × 45.	Goupille de carter.	Passstif f. Gehäuse.	Housing pin.
28	1 D 5 423 031 P	1	7/16" - N.F.P.	Écrou de contacteur.	Mutter f. Schalter.	Switch nut.
29	1 D 5 422 987 L	1		Joint.	Dichtung.	Sealing.
30	1 D 5 423 000 C	1		Joint.	Dichtung.	Sealing.
31	1 D 5 422 988 X	1		Joint carter d'huile.	Dichtung f. Ölwanne.	Sealing f. oil sump.
32	2 D 5 422 895 L	4	L 90.	Vis.	Schraube.	Screw.
33	0 D 5 422 935 W	1	12 × 17.	Joint torique :	Ringdichtung:	Ring seal:
	0 D 5 423 029 T	1	24 × 28,5.	–	–	–
	25 032 009 E	1	19,4 × 24,8 × 2,7.	–	–	–
34	1 D 5 422 888 K	4	⌀ 11.	Rondelle.	Scheibe.	Washer.
35	1 D 5 423 044 F	1	⌀ 9,5.	Rondelle étanche.	Dichtscheibe.	Sealing washer.
36	1 D 5 423 006 T	1		Bouchon prise de pression.	Stopfen am Druckanschluss.	Plug on pressure offtake.
	1 D 5 423 326 W	1		Nécessaire de joint.	Satz Dichtungen.	Set of gaskets.

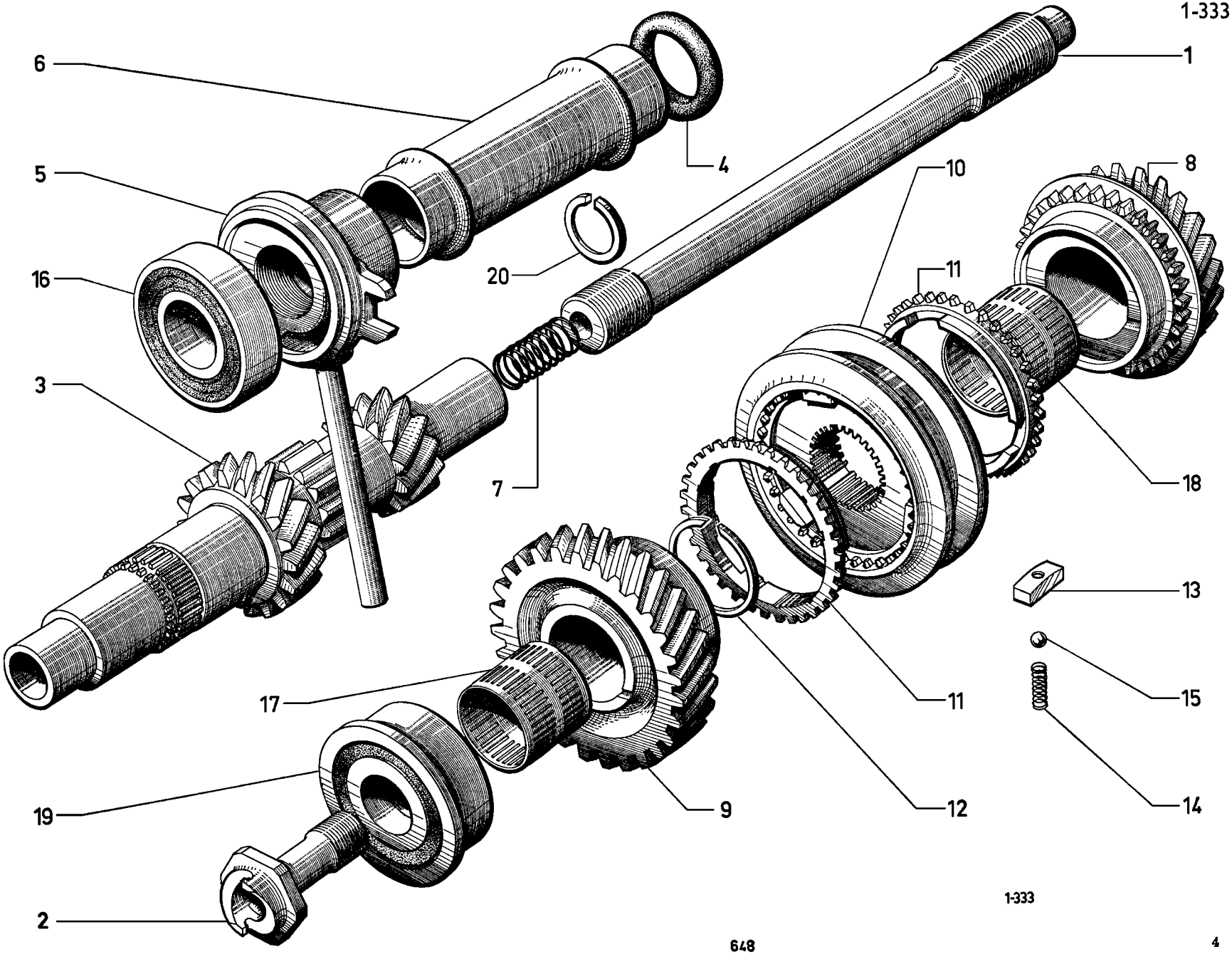
1-333
6
5
16
3
4
20
7
1
10
8
11
18
13
15
14
11
12
9
17
19
2
1-333

I	NUMÉROS	K		BV - Arbre primaire Pignons (4 vitesses)	Primärwelle - Ritzel (Vierganggetriebe)	Primary shaft Pinions (4-speed gearbox)
1	1 D 5 411 402 M *DX 332-1*	1	L 296.	Arbre de commande.	Getriebewelle.	Drive shaft.
2	DS 332-4	1	⌀ 18 × 125.	Écrou dent de loup.	Mutter mit Anwerfklaue.	Dog nut.
3	1 D 5 416 866 D *DX 332-6*	1	L 248.	Arbre primaire 18 × 13 × 12 dents.	Primärwelle 18 × 13 × 12 Zähne.	Primary shaft 18 × 13 × 12 teeth.
4	1 D 5 411 397 H *DV 332-20*	2	36 × 45 × 6.	Joint de tube support.	Dichtung für Tragrohr.	Support tube joint.
5	1 D 5 411 396 X *DV 332-47*	1	⌀ int. 30.	Flasque de retour d'huile.	Flansch für Ölrücklauf.	Oil return flange.
6	1 D 5 411 401 B *DV 332-49*	1	⌀ int. 32 - L 154.	Tube de support de butée.	Tragrohr für Kupplungsdrucklager.	Support tube.
7	1 D 5 411 393 P *DX 332-91*	1	⌀ ext. 14,8.	Ressort d'arbre.	Haltefeder für Welle.	Shaft spring.
8				Pignon fou de 3e :	Ritzel für 3. Gang :	Idler pinion (3rd):
	DX 333-8 D	1	TT - Sauf DV - DT.	– 29 dents.	– 29 Zähne.	– 29 teeth.
	2 D 5 415 863 B	1	DV - DT.	– 30 dents.	– 30 Zähne.	– 30 teeth.
9				Pignon de 4e :	Ritzel für 4. Gang :	Pinion (4th):
	DX 333-17	1	TT - Sauf DV - DT R.p. 5 441 804 U → 2/74 d.e.o. 1 : 5 441 808 M.	– 27 dents.	– 27 Zähne.	– 27 teeth.
	1 D 5 441 804 U	1	TT - Sauf DV - DT 2/74 →.	– 35 dents.	– 35 Zähne.	– 35 teeth.
	DV 333-17	1	DV - DT → 2/74 R.p. 5 441 806 R d.e.o. 1 : 5 441 809 Y.	– 28 dents.	– 28 Zähne.	– 28 teeth.
	1 D 5 441 806 R	1	DV - DT 2/74 →.	– 37 dents.	– 37 Zähne.	– 37 teeth.
10	1 D 5 436 637 F *DX 335-06 A*	1	⌀ ext. 97,5 - e 28,4.	Synchro de 3e et 4e.	Synchronisierglocke für 3. und 4. Gang.	Synchro (3rd and 4th).
11	1 D 5 411 567 F *DV 335-16*	2	e 10,2.	Bague de synchro de 3e et 4e.	Zahnring f. Synchron. des 3. u. 4. Ganges.	Synchro-ring (3rd and 4th).

I	NUMÉROS	K		BV - Arbre primaire Pignons (4 vitesses) *(Suite)*	Primärwelle - Ritzel (Vierganggetriebe) *(Forts.)*	Primary shaft Pinions (4-speed gearbox) *(Cont.)*
12		?	⌀ int. 36.	Segment de synchro de 3e et 4e :	Sicherungsring für Synchronisierglocke :	Circlip:
	1 D 5 411 568 S *DV 335-64*		e 2,20.	–	–	–
	1 D 5 411 569 C *DV 335-64 A*		– 2,25.	–	–	–
	1 D 5 411 570 N *DV 335-64 B*		– 2,30.	–	–	–
	1 D 5 411 571 Z *DV 335-64 C*		– 2,35.	–	–	–
13	1 D 5 411 561 R *DV 335-70*	?	e 5,2.	Doigt d'armement de synchro :	Mitnehmerzapfen für Synchronisierglocke :	Setting pin:
	1 D 5 411 562 B *DV 335-70 A*		e 5,3.	–	–	–
	1 D 5 411 563 M *DV 335-70 B*		– 5,4.	–	–	–
14	1 D 5 411 560 E *DV 335-73*	6	⌀ ext. 6.	Ressort de bille de synchro.	Feder für Kugel der Synchronisierglocke.	Ball spring.
15	22 713 009 H *ZD 9271 300 U*	6	⌀ 6,35.	Bille de synchro.	Kugel für Synchronisierglocke.	Synchro ball.
16	26 201 599 P *ZC 9620 159 U*	1	30 × 61 × 16.	Roulement.	Kugellager.	Roller bearing.
17	26 201 749 V *ZC 9620 174 U*	1	32 × 35 × 35,9.	Cage à aiguilles de pignon de 4e.	Nadellagerkäfig für Ritzel für 4. Gang.	Needle cage.
18	ZC 9620 218 U	1	36 × 39 × 37.	Cage à aiguilles de pignon de 3e.	Nadellagerkäfig für Ritzel für 3. Gang.	Needle cage.
19	1 G 5 437 164 J *GX 09 309 01 A*	1	25 × 62 × 67,25 × 25,4 11/71 →. R.p. 26 204 819 P.	Roulement double.	Doppelkugellager.	Ball bearing, double.
	26 204 819 P	1	25 × 62 × 67,25 5/75 →.			
20	26 205 439 D *ZC 9620 543 U*	1	⌀ 26,5 - e 1,1.	Segment d'arbre de commande.	Seegerring für Antriebswelle.	Circlip.

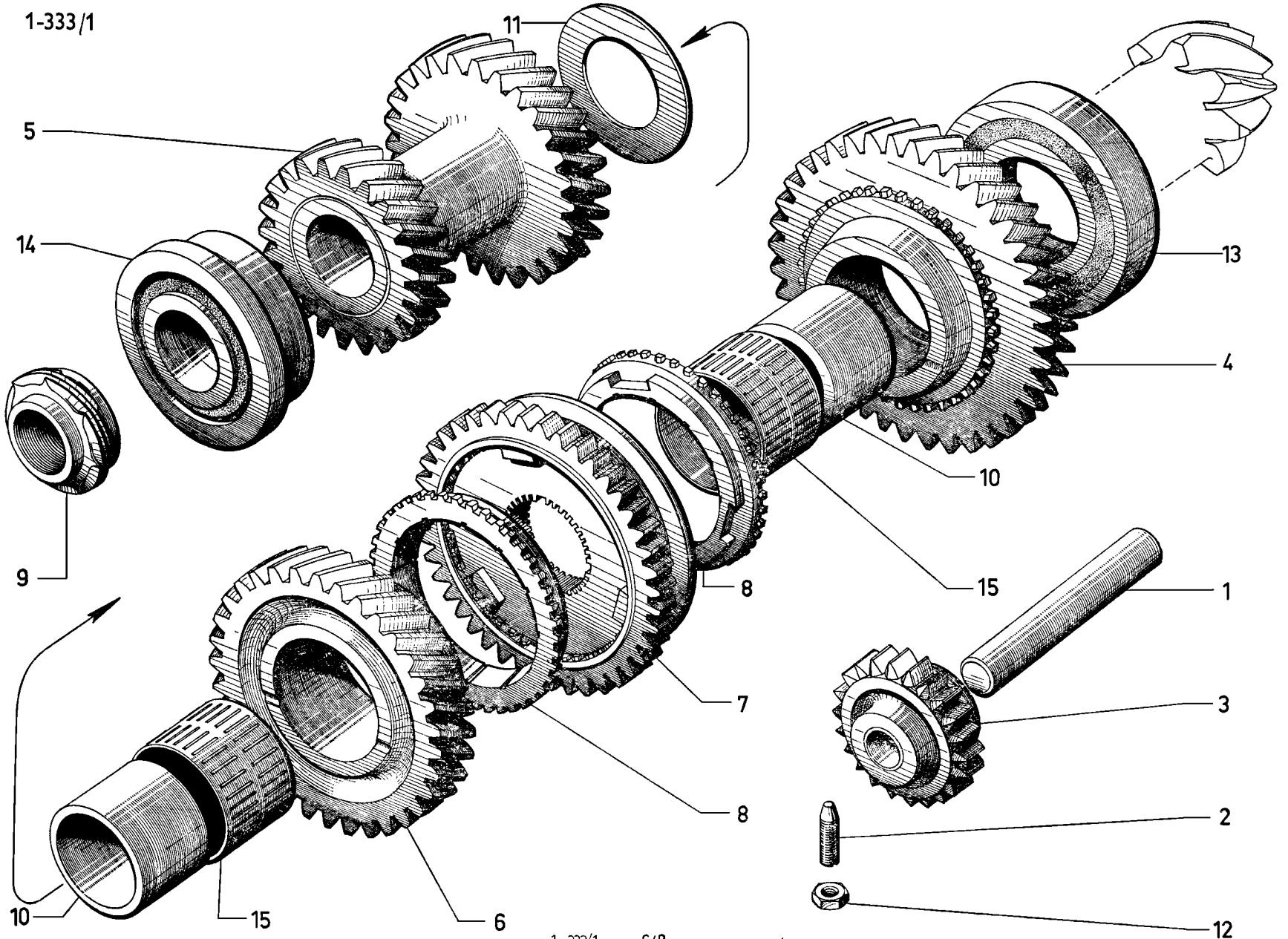
11
5
14
9
13
4
10
15
8
1
7
3
8
2
10
15
6
12

I	NUMÉROS	K		BV - Train de 3e et 4e - Pignons (4 vitesses)	Zahnradblock für 3. u. 4. Gang - Ritzel (Vierganggetriebe)	Gear train - Pinions (4-speed gearbox)
1	1 D 5 411 398 U *DV 332-2*	1	16 × 113,5.	Axe de baladeur.	Achse für Schiebemuffe.	Spindle.
2	1 D 5 411 399 E *D 332-94*	1	7 × 31.	Vis d'axe de baladeur :	Schraube f. Achse :	Screw f. spindle:
	DX 332-94		7 × 41,5 (IE).	–	–	–
3	1 D 5 411 416 P *DX 333-111 A*		e 14,4.	Pignon de marche AR (22 dents)	Schiebemuffe f. RW.-Gang (22 Zähne).	Reverse pinion (22 teeth).
4	1 D 5 436 612 J *DV 333-13*	1	⌀ int. 49 - L 36,65.	Pignon fou de 1re (39 dents).	Nebenritzel für 1. Gang (39 Zähne).	Idler pinion (1st speed).
5				Train de 3e et 4e :	Zahnradblock 3. u. 4. G. :	Train (3rd and 4th):
	DX 333-16 A	1	TT - Sauf DV - DT → 2/74 R.p. 5 441 808 M d.e.o. 1 : 5 441 804 U.	– 23 et 35 dents.	– 23 und 35 Zähne).	– 23 and 35 teeth.
	2 D 5 441 808 M	1	TT - Sauf DV - DT 2/74 →.	– 30 et 35 dents.	– 30 und 35 Zähne.	– 30 and 35 teeth.
	2 D 5 415 861 E		DV - DT → 2/74 R.p. 5 441 809 Y d.e.o. 1 : 5 441 806 R.	– 22 et 34 dents.	– 22 und 34 Zähne.	– 22 and 34 teeth.
	2 D 5 441 809 Y	1	DV - DT 2/74 →.	– 29 et 94 dents.	– 29 und 34 Zähne.	– 29 and 34 teeth.
6	DV 333-23	1		Pignon fou de 2e (33 dents).	Nebenritzel 2. Gang (33 Zähne).	Idler pinion (2nd) (33 teeth).
7	1 D 5 411 564 Y *DX 335-907 A*	1		Synchro de 1re et 2e (41 dents).	Synchronisierglocke 1. und 2. Gang (41 Zähne).	Synchro 1st-2nd (41 teeth).
8	1 D 5 411 565 J *DV 335-21*	2	e 9,65.	Bague de synchro de 1re et 2e.	Zahnring f. Synchronis. 1. u. 2 Gang.	Synchro-ring (1st-2nd).
9		1	⌀ 28 × 150 - h 20.	Écrou de pignon d'attaque :	Mutter für Antriebsritzel. :	Nut for pinion shaft:
	DX 344-5		TT - Sauf DT - DV.	– vis de compteur (10 filets).	– Tachoschraube mit 10 Gewindelängen.	– speedom. screw (10 threads).
	1 D 5 421 785 W *DV 344-5*		DT - DV.	– TT utilisation montagne (7 filets).	– f. AT Verwendung Gebirge (7 Gewindel.).	– f. mountain use (7 threads).
10	1 D 5 411 422 E *DV 344-91*	2	36 × 45 × 36,7.	Bague de pignon d'attaque.	Abstandshülse für Antriebsritzel.	Distance bush.

I	NUMÉROS	K		BV - Train de 3e et 4e - Pignons (4 vitesses) *(Suite)*	Zahnradblock für 3.u. 4. Gang - Ritzel (Vierganggetriebe) *(Forts.)*	Gear train - Pinions (4-speed gearbox) *(Cont.)*
11		?	36 × 58.	Rondelle de pignon d'attaque :	Einstellscheibe für Antriebsritzel :	Adjusting washer:
	1 D 5 411 423 R *DV 344-300*		– 1,65.	–	–	–
	1 D 5 411 424 B *DV 344-301*		– 1,69.	–	–	–
	1 D 5 411 425 M *DV 344-302*		– 1,73.	–	–	–
	1 D 5 411 426 Y *DV 344-303*		– 1,77.	–	–	–
	1 D 5 411 427 J *DV 344-304*		– 1,81.	–	–	–
	1 D 5 411 428 V *DV 344-305*		– 1,85.	–	–	–
	1 D 5 411 429 F *DV 344-306*		– 1,89.	–	–	–
	1 D 5 411 430 S *DV 344-307*		– 1,93.	–	–	–
	1 D 5 411 431 C *DV 344-308*		– 1,97.	–	–	–
	1 D 5 411 432 N *DV 344-309*		– 2,01.	–	–	–
	1 D 5 411 433 Z *DV 344-310*		– 2,05.	–	–	–
	1 D 5 411 434 K *DV 344-311*		– 2,09.	–	–	–
	1 D 5 411 435 W *DV 344-312*		– 2,13.	–	–	–
	1 D 5 411 436 G *DV 344-313*		– 2,17.	–	–	–
	1 D 5 411 437 T *DV 344-314*		– 2,21.	–	–	–
	1 D 5 411 438 D *DV 344-315*		– 2,25.	–	–	–
	1 D 5 411 439 P *DV 344-316*		– 2,29.	–	–	–
	1 D 5 411 440 A *DV 344-317*		– 2,33.	–	–	–
	1 D 5 411 441 L *DV 344-318*		– 2,37.	–	–	–
	1 D 5 411 442 X *DV 344-319*		– 2,41.	–	–	–
	1 D 5 411 443 H *DV 344-320*		– 2,45.	–	–	–
	1 D 5 411 444 U *DV 344-321*		– 2,49.	–	–	–
	1 D 5 411 445 E *DV 344-322*		– 2,53.	–	–	–

I	NUMÉROS	K		BV - Train de 3e et 4e - Pignons (4 vitesses) *(Suite)*	Zahnradblock für 3. u. 4. Gang - Ritzel (Vierganggetriebe) *(Forts.)*	Gear train - Pinions (4-speed gearbox) *(Cont.)*
11		?	36 × 58.	Rondelle de pignon d'attaque :	Einstellscheibe für Antriebsritzel :	Adjusting washer:
	1 D 5 411 446 R *DV 344-323*		– 2,57.	–	–	–
	1 D 5 411 447 B *DV 344-324*		– 2,61.	–	–	–
	1 D 5 411 448 M *DV 344-325*		– 2,65.	–	–	–
	1 D 5 411 449 Y *DV 344-326*		– 2,69.	–	–	–
	1 D 5 411 450 J *DV 344-327*		– 2,73.	–	–	–
	1 D 5 411 451 V *DV 344-328*		– 2,77.	–	–	–
	1 D 5 411 452 F *DV 344-329*		– 2,81.	–	–	–
	1 D 5 411 453 S *DV 344-330*		– 2,85.	–	–	–
	1 D 5 411 454 C *DV 344-331*		– 2,89.	–	–	–
	1 D 5 411 455 N *DV 344-332*		– 2,93.	–	–	–
	1 D 5 411 456 Z *DV 344-333*		– 2,97.	–	–	–
	1 D 5 411 457 K *DV 344-334*		– 3,01.	–	–	–
	1 D 5 411 458 W *DV 344-335*		– 3,05.	–	–	–
	1 D 5 411 459 G *DV 344-336*		– 3,09.	–	–	–
	1 D 5 411 460 T *DV 344-337*		– 3,13.	–	–	–
12	25 241 009 U *ZD 9524 100 U*	1	H 7 × 100 → 12/73.	Écrou :	Mutter :	Nut:
	ZD 9526 100 Z	1	H 7 × 80 12/73 →.	–	–	–
13	26 201 619 G *ZC 9620 161 U*	1	41 × 80 × 18.	Roulement à rouleaux (AR).	Hinteres Rollenlager.	Roller bearing, rear.
14	ZC 9620 164 U	1	30 × 72 × 78,6 × 30,2.	Roulement double (AV).	Doppel-Kugellager, vorn.	Roller bearing double, front.
15	26 201 729 C *ZC 9620 172 U*	2	45 × 49 × 36.	Cage à aiguilles de pignon fou de 1er et 2e.	Nadellagerkäfig für Nebenritzel 1. und 2. Gang.	Needle cage.

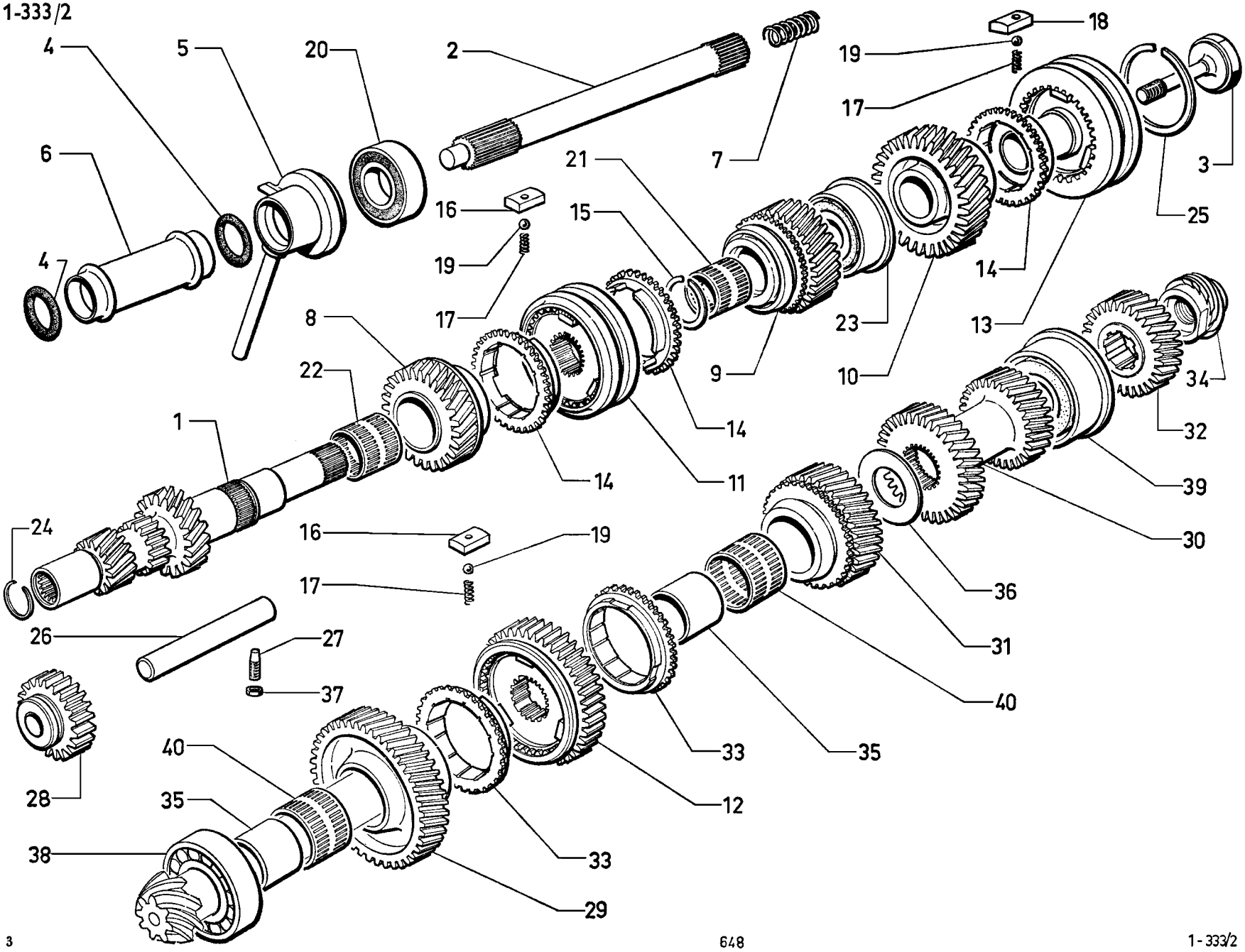
4
5
20
2
18
19
17
6
21
7
3
16
15
25
19
4
17
14
8
23
13
22
9
10
34
1
14
32
14
11
39
24
16
19
30
17
36
26
27
31
37
40
40
33
35
28
35
12
38
33
29

I	NUMÉROS	K			Arbre - Pignons (5 vitesses)	Primärwelle - Ritzel (Fünfganggetriebe)	Shaft - Pinions (5-speed gearbox)
1	DJ 332-106 A	1			Arbre primaire.	Primärwelle.	Primary shaft.
2	1 D 5 411 402 M *DX 332-1*	1	L 296.		Arbre de commande.	Getriebewelle.	Drive shaft.
3	0 D 5 406 370 S *S 332-104 A*	1	⌀ 12 × 60	→ 10/71.	Vis :	Schraube :	Screw:
	1 S 5 412 314 A	1	⌀ 12 × 66,5	10/71 →.	–	–	–
4	1 D 5 411 397 H *DV 332-20*	2	36 × 45 × 6.		Joint tube support.	Dichtung f. Tragrohr.	Support tube gasket.
5	1 D 5 411 396 X *DV 332-47*	1	⌀ int. 30.		Flasque.	Flansch.	Flange.
6	1 D 5 411 401 B *DV 332-49*	1	⌀ int. 32 - L 154.		Tube support.	Tragrohr.	Support tube.
7	1 D 5 411 393 P *DX 332-91*	1	⌀ ext. 14,8.		Ressort.	Feder.	Spring.
8	1 D 5 411 400 R *DJ 333-108 A*	1			Pignon de 3e (28 dents).	Ritzel f. 3. G. (28 Zähne).	Pinion f. 3rd (28 teeth).
9	1 D 5 406 374 K *S 333-117 A*	1			Pignon de 4e (33 dents).	Ritzel f. 4. G. (33 Zähne).	Pinion f. 4th (33 teeth).
10	DJ 333-126 A	1	DJ (IE) - DJ. DP - DJF	7/72 →.	Pignon de 5e (37 dents) :	Ritzel f. 5. G. (37 Zähne) :	Pinion f. 5th (37 teeth):
	1 S 5 406 375 W *S 333-128 A*	1	⌀ ext. 92,6 - DT	→ 7/72.	–	–	–
11	2 S 5 406 449 A *S 335-906 A*	1	e 26,4.		Synchro 3e et 4e complet.	Synchronisierglocke f. 3. und 4. Gang, komplett.	Synchro f. 3rd and 4th.
12	1 D 5 411 564 Y *DX 335-907 A*	1			Synchro de 1re et 2e (41 dents).	Synchronisierglocke f. 1. und 2. Gang (41 Zähne).	Synchro f. 1st and 2nd (41 teeth).
13	2 S 5 406 440 C *S 335-010 A*	1	R.p. 5 412 313 P	→ 10/71.	Synchro de 5e :	Synchronisierglocke für 5. Gang :	Synchro f. 5th:
	2 S 5 412 313 P	1	1 ⌀ 3,5	10/71 →.	–	–	–
14	1 D 5 411 567 F *DV 335-16*	3	e 10,2.		Bague de synchro de 3e, 4e et 5e.	Synchronisierring für 3., 4. und 5. Gang.	Synchro-ring f. 3rd, 4th and 5th.
15	1 D 5 411 568 S *DV 335-64*	?	⌀ int. 36 - e 2,20.		Segment de synchro 3e et 4e :	Sicherungsring für 3. u. 4. Gang :	Circlip for 3rd and 4th speed sincro:
	1 D 5 411 569 C *DV 335-64 A*		e 2,25.		–	–	–
	1 D 5 411 570 N *DV 335-64 B*		– 2,30.		–	–	–
	1 D 5 411 571 Z *DV 335-64 C*		– 2,35.		–	–	–

I	NUMÉROS	K		Arbre - Pignons (5 vitesses) *(Suite)*	Primärwelle - Ritzel (Fünfganggetriebe) *(Forts.)*	Shaft - Pinions (5-speed gearbox) *(Cont.)*
16	1 D 5 411 561 R *DV 335-70*	?	e 5,2.	Doigt de synchro de 1re, 2e, 3e et 4e :	Mitnehmerzapfen für 1., 2., 3. und 4. Gang :	Setting pin f. 1st, 2nd, 3rd and 4th:
	1 D 5 411 562 B *DV 335-70 A*		- 5,3.	–	–	–
	1 D 5 411 563 M *DV 335-70 B*		- 5,4.	–	–	–
17	1 D 5 411 560 E *DV 335-73*	9	⌀ ext. 6.	Ressort.	Feder.	Spring.
18	1 S 5 406 446 T *S 335-170 A*	?	e 5,2 - L 12,45.	Doigt de synchro de 5e :	Mitnehmerzapfen für 5. Gang :	Setting pin f. 5th:
	1 D 5 406 447 D *S 335-171 A*		- 5,3.	–	–	–
	1 S 5 406 448 P *S 335-172 A*		- 5,4.	–	–	–
19	22 713 009 H *ZD 9271 300 U*		⌀ 6,35.	Bille de synchro.	Kugel für Synchronisierglocke.	Synchro ball.
20	26 201 599 P *ZC 9620 159 U*		30 × 61 × 16.	Roulement d'arbre primaire.	Kugellager f. Primärwelle.	Ball bearing f. shaft.
21	26 201 749 V *ZC 9620 174 U*	2	32 × 35 × 35,9.	Cage à aiguilles pignon 4e et 5e.	Nadellagerkäfig für Ritzel f. 4. und 5. Gang.	Needle cage f. 4th and 5th speed pinion.
22	ZC 9620 218 U	1	36 × 39 × 37.	Cage à aiguilles pignon 3e.	Nadellagerkafig für Ritzel f. 3. Gang.	Needle cage f. 3rd speed pinion.
23	ZC 9620 331 U	1	25 × 66 × 71,4 × 27.	Roulement double.	Doppel-Kugellager.	Ball bearing, double.
24	26 205 439 D *ZC 9620 543 U*	1	⌀ 26,5 - e 1,1.	Segment d'arrêt.	Seegerring.	Circlip.
25	ZC 9620 562 U	1		Segment d'arrêt de 5e.	Seegerring f. 5. Gang.	Circlip f. 5th.
26	1 D 5 411 398 U *DV 332-2*	1	16 × 113,5.	Axe de baladeur de marche AR.	Achse f. Schiebemuffe für RW - Gang.	Reverse gear spindle.
27	1 D 5 411 399 E *D 332-94*	1	7 × 31.	Vis d'axe de baladeur.	Schraube f. Achse.	Screw f. spindle.
28	1 D 5 411 416 P *DX 333-111* A	1	e 14,4.	Pignon de renvoi de marche AR (22 dents).	Schiebemuffe f. RW - Gang (22 Zähne).	Reverse gear (22 teeth).
29	1 D 5 436 612 J *DV 333-13*	1	⌀ int. 49 - L 36,65.	Pignon fou de 1re (39 dents).	Nebenritzel f. 1. Gang (39 Zähne).	Idler pinion f. 1st (39 teeth).
30	2 D 5 411 413 G *DJ 333-116 A*	1		Train de 3e et 4e (32 × 37 dents).	Zahnradblock f. 3. und 4. Gang (32 × 37 Z.).	Gear train f. 3rd and 4th. (32 × 37 teeth).
31	1 D 5 411 412 W *DJ 333-123 A*	1		Pignon fou de 2e (33 dents).	Nebenritzel f. 2. Gang (33 Zähne).	Idler pinion f. 2nd (33 teeth).

I	NUMÉROS	K		Arbre - Pignons (5 vitesses) *(Suite)*	Primärwelle - Ritzel (Fünfganggetriebe) *(Forts.)*
32	DJ 333-127 A	1	DJ - DJ (IE). DP - DJF 7/72 →.	Pignon récepteur de 5e (29 dents).	Übertragungsritzel f. 5. G. (29 Zähne).
	1 D 5 406 376 G S *333-129 A*	1	DT → 7/72.	Pignon récepteur de 5e (28 dents).	Übertragungsritzel f. 5. G. (28 Zähne).
33	1 D 5 411 565 J *DV 335-21*	2	e 9,65.	Bague de synchro 1re et 2e.	Synchronisierring für 1. und 2. Gang.
34		1		Écrou pignon d'attaque :	Mutter f. Antriebsritzel :
	DJ 344-297 A		DJ - DJ (IE). DP - DJF 7/72 →.	– (10 filets).	– (10 Gewindelängen).
	DT 344-297 A	1	DT → 7/72.	– (7 filets).	– (7 Gewindelängen).
35	1 D 5 411 422 E *DV 344-91*	2	36× 45 × 36,7.	Bague de pignon d'attaque.	Hülse f. Antriebsritzel.
36		?	36 × 58.	Rondelle de pignon d'attaque :	Scheibe f. Antriebsritzel :
	1 D 5 411 423 R *DV 344-300*		e 1,65.	–	–
	1 D 5 411 424 B *DV 344-301*		– 1,69.	–	–
	1 D 5 411 425 M *DV 344-302*		– 1,73.	–	–
	1 D 5 411 426 Y *DV 344-303*		– 1,77.	–	–
	1 D 5 411 427 J *DV 344-304*		– 1,81.	–	–
	1 D 5 411 428 V *DV 344-305*		– 1,85.	–	–
	1 D 5 411 429 F *DV 344-306*		– 1,89.	–	–
	1 D 5 411 430 S *DV 344-307*		– 1,93.	–	–
	1 D 5 411 431 C *DV 344-308*		– 1,97.	–	–
	1 D 5 411 432 N *DV 344-309*		– 2,01.	–	–
	1 D 5 411 433 Z *DV 344-310*		– 2,05.	–	–
	1 D 5 411 434 K *DV 344-311*		– 2,09.	–	–
	1 D 5 411 435 W *DV 344-312*		– 2,13.	–	–
	1 D 5 411 436 G *DV 344-313*		– 2,17.	–	–
	1 D 5 411 437 T *DV 344-314*		– 2,21.	–	–
	1 D 5 411 438 D *DV 344-315*		– 2,25.	–	–
	1 D 5 411 439 P *DV 344-316*		– 2,29.	–	–

I	NUMÉROS	K		Arbre - Pignons (5 vitesses) *(Suite)*	Primärwelle - Ritzel (Fünfganggetriebe) *(Forts.)*	Shaft - Pinions (5-speed gearbox) *(Cont.)*
36		?	36 × 58.	Rondelle de pignon d'attaque :	Scheibe f. Antriebsritzel :	Washer:
	1 D 5 411 440 A *DV 344-317*		e 2,33.	–	–	–
	1 D 5 411 441 L *DV 344-318*		– 2,37.	–	–	–
	1 D 5 411 442 X *DV 344-319*		– 2,41.	–	–	–
	1 D 5 411 443 H *DV 344-320*		– 2,45.	–	–	–
	1 D 5 411 444 U *DV 344-321*		– 2,49.	–	–	–
	1 D 5 411 445 E *DV 344-322*		– 2,53.	–	–	–
	1 D 5 411 446 R *DV 344-323*		– 2,57.	–	–	–
	1 D 5 411 447 B *DV 344-324*		– 2,61.	–	–	–
	1 D 5 411 448 M *DV 344-325*		– 2,65.	–	–	–
	1 D 5 411 449 Y *DV 344-326*		– 2,69.	–	–	–
	1 D 5 411 450 J *DV 344-327*		– 2,73.	–	–	–
	1 D 5 411 451 V *DV 344-328*		– 2,77.	–	–	–
	1 D 5 411 452 F *DV 344-329*		– 2,81.	–	–	–
	1 D 5 411 453 S *DV 344-330*		– 2,85.	–	–	–
	1 D 5 411 454 C *DV 344-331*		– 2,89.	–	–	–
	1 D 5 411 455 N *DV 344-332*		– 2,93.	–	–	–
	1 D 5 411 456 Z *DV 344-333*		– 2,97.	–	–	–
	1 D 5 411 457 K *DV 344-334*		– 3,01.	–	–	–
	1 D 5 411 458 W *DV 344-335*		– 3,05.	–	–	–
	1 D 5 411 459 G *DV 344-336*		– 3,09.	–	–	–
	1 D 5 411 460 T *DV 344-337*		– 3,13.	–	–	–
37	25 261 029 C *ZD 9526 100 Z*	1	H M 7.	Écrou de vis d'axe de marche AR.	Mutter.	Nut.
38	ZC 9620 335 U	1	41 × 80 × 18.	Roulement à rouleaux.	Rollenlager.	Roller bearing.
39	ZC 9620 333 U	1	30 × 76 × 82,5 × 33,4.	Roulement double.	Doppel-Kugellager.	Double ball bearing.
40	26 201 729 C *ZC 9620 172 U*	2	45 × 49 × 36.	Cage à aiguilles pignon 1re et 2e.	Nadellagerkäfig für Ritzel für 1. und 2. Gang.	Needle cage f. 1st and 2nd speed pinion.

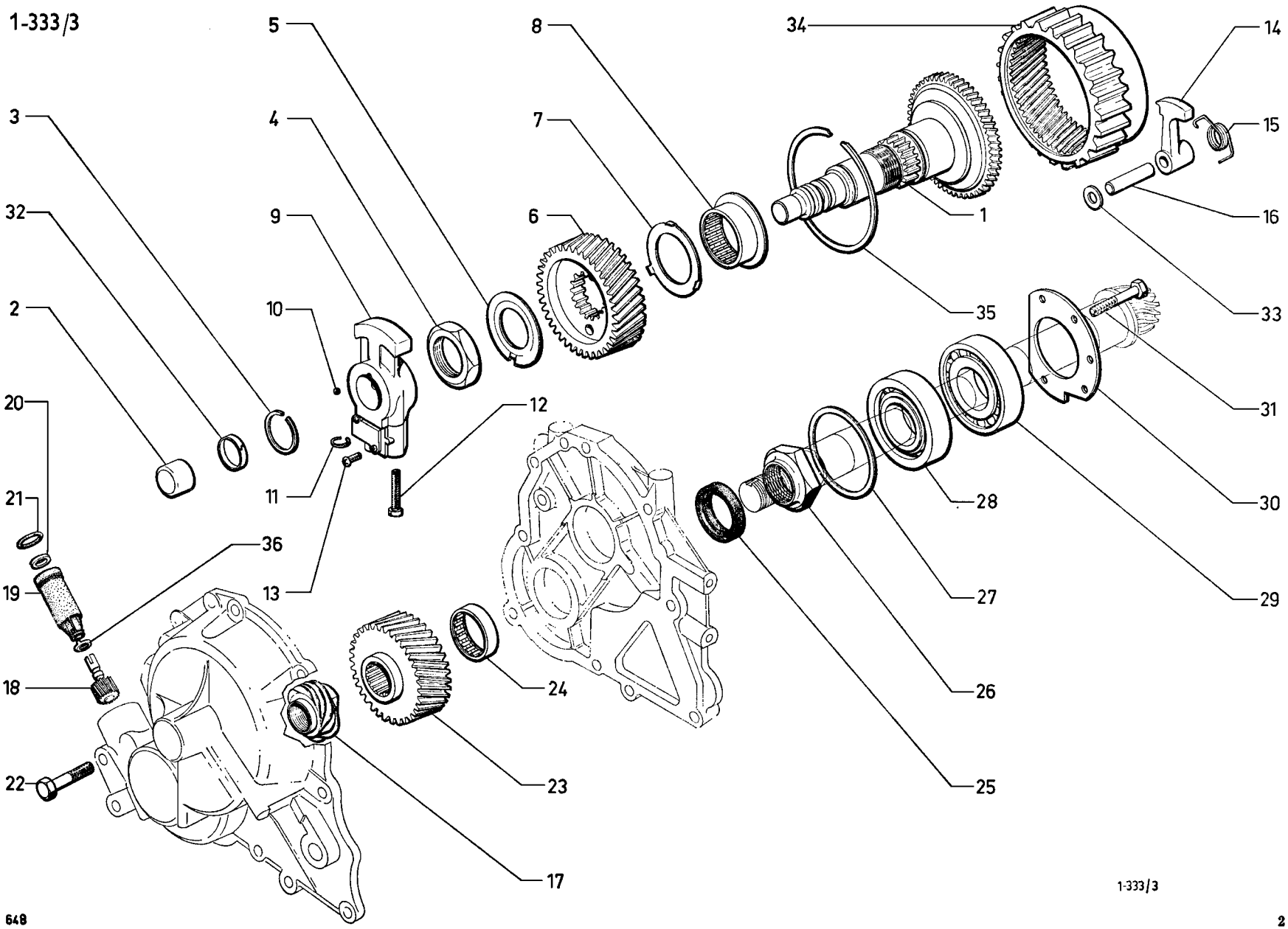
1
2
3
4
5
6
7
8
9
10
11
12
13
14
15
16
17
18
19
20
21
22
23
24
25
26
27
28
29
30
31
32
33
34
35
36

I	NUMÉROS	K	BW	Boîte de vitesses Régulateur Pignons	Getriebe Regler - Ritzel	Gearbox Regulator - Pinions
1	1 D 5 422 992 R	1		Arbre de commande.	Antriebswelle.	Drive shaft.
2	1 D 5 423 048 Z	1	35 × 45 × 19.	Palier à aiguilles.	Nadellager.	Needle bearing.
3	1 D 5 423 009 A	1	31,5 × 37 × 1,6.	Segment d'arrêt.	Seegering.	Circlip.
4	1 D 5 423 049 K	1	1"1/2.	Écrou.	Mutter.	Nut.
5	2 D 5 423 051 G	1		Rondelle d'arrêt.	Sicherungsscheibe.	Stop washer.
6	2 D 5 422 996 J	1		Pignon de transfert (38 dents).	Ritzel (38 Zähne).	Pinion (38 teeth).
7	2 D 5 422 959 G	1	47,8 × 66,6 × 1,6.	Rondelle de butée.	Anschlagscheibe.	Stop washer.
8	2 D 5 423 060 E	1	45 × 52 × 65 × 22,2.	Roulement axial-radial.	Lager.	Bearing.
9	2 D 5 422 975 F	1		Régulateur.	Regler.	Regulator.
10	22 713 009 H *ZD 9271 300 U*	1	⌀ 6,35.	Bille.	Kugel.	Ball.
11	1 D 5 422 891 T	1		Circlip.	Sicherungsring.	Circlip.
12	1 D 5 423 026 K	2	TCB - L 33.	Vis et rondelle.	Schraube und Scheibe.	Screw and washer.
13	2 D 5 423 061 R	2		Vis et rondelle.	Schraube und Scheibe.	Screw and washer.
14	1 D 5 422 920 H	1		Cliquet de parking.	Sperrhaken.	Parking pawl.
15	1 D 5 422 915 D	1		Ressort.	Feder.	Spring.
16	1 D 5 422 994 M	1	9,5 × 45.	Axe de cliquet.	Achse f. Sperrhaken.	Pawl pin.
17	1 D 5 421 774 B *DX 344-105 A*	1	⌀ 28 × 150.	Vis de compteur (10 filets).	Tochoschraubenrad.	Speedometer screw.
18	DX 381-101 A	1		Pignon de compteur.	Tachoritzel.	Speedometer pinion.
19	1 D 5 423 873 S	1	1 ⌀ 15.	Prise de compteur.	Anschlussstück f. Tachosp.	Speedometer-drive socket.
20	1 D 5 423 874 C	1	10 × 16 × 6.	Joint de prise.	Dichtung.	Seal f. socket.

I	NUMÉROS	K	BW	Boîte de vitesses Régulateur Pignons *(Suite)*	Getriebe Regler - Ritzel *(Forts.)*	Gearbox Regulator Pinions *(Cont.)*
21	1 D 5 423 906 A	1	21,2 × 25 × 1,9.	Joint torique.	Dichtring.	Ring seal.
22	23 832 019 K *ZD 9383 200 W*	1	TH 9 × 45.	Vis.	Schraube.	Screw.
23	2 D 5 422 997 V	1		Pignon de transfert (33 dents).	Ritzel (33 Zähne).	Transfer pinion (33 teeth).
24	1 D 5 423 047 N	1	18 × 26 × 13.	Palier à aiguilles.	Nadellager.	Needle bearing.
25	2 D 5 423 058 H	2	33 × 47 × 7.	Joint d'étanchéité.	Dichtung.	Sealing.
26	1 D 5 421 773 R *DX 344-106 A*	1	38 × 150.	Écrou.	Mutter.	Nut.
27	1 D 5 423 053 D	?	69 × 80 × 0,04.	Rondelle de réglage :	Einstellscheibe :	Shim:
	1 D 5 423 054 P		69 × 80 × 0,12.	–	–	–
	1 D 5 423 055 A		69 × 80 × 0,25.	–	–	–
28	2 D 5 423 057 X	1	40 × 80 × 18.	Roulement.	Lager.	Bearing.
29	2 D 5 423 056 L	1	40 × 80 × 18.	Roulement à rouleaux.	Rollenlager.	Roller bearing.
30	2 D 5 422 998 F	1	5 ⌀ 7.	Plateau d'arbre.	Platte f. Welle.	Schaft plate.
31	1 D 5 423 052 T	5	TH 1/4" - L 45.	Vis.	Schraube.	Screw.
32	1 D 5 422 936 G	2	23,3 × 25,7 × 2,8.	Joint d'étanchéité.	Dichtung.	Seal.
33	1 D 5 422 907 S	1	11,5 × 19 × 3,7.	Entretoise.	Abstandsscheibe.	Distance washer.
34	1 D 5 422 921 U	1	⌀ ext. 135.	Couronne.	Zahnkranz.	Gear ring.
35	1 D 5 423 010 L	1	108 × 11,5 × 1,4.	Segment d'arrêt.	Seegerring.	Circlip.
36	1 D 5 411 679 Y *DV 381-61*	1		Cuvette.	Tellerscheibe.	Cup.

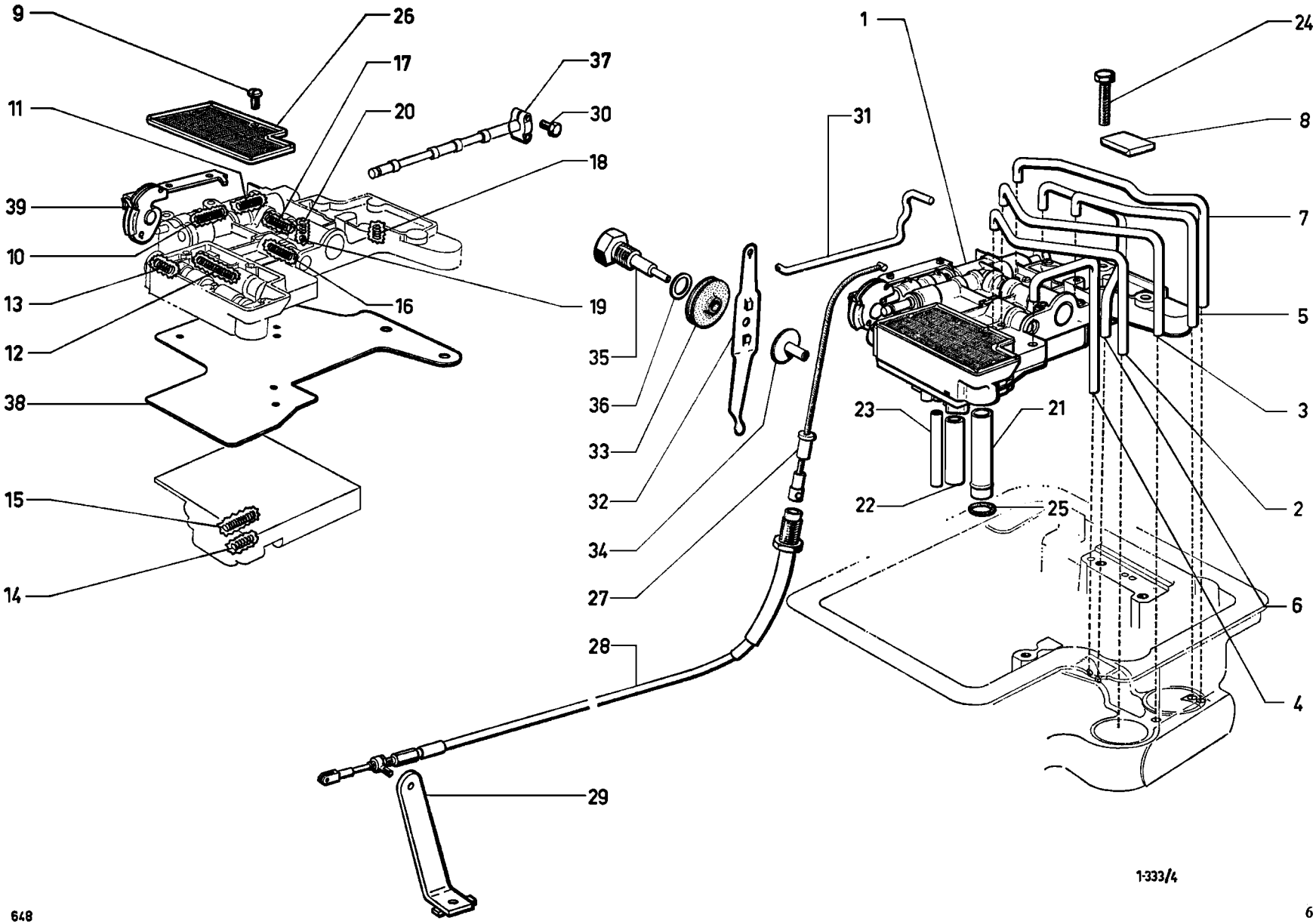
9
26
17
37
11
20
30
18
39
10
13
16
19
12
38
15
14
1
24
8
31
7
5
35
36
33
32
34
27
28
29
23
21
22
25
3
2
6
4
1-333/4

I	NUMÉROS	K	BW	Boîte de vitesses Bloc hydraulique	Getriebe Schaltblock	Gearbox Hydraulic selector
1	2 D 5 422 990 U	1		Bloc hydraulique.	Schaltblock.	Hydraulic selector.
				Tube :	Rohr :	Tube:
2	1 D 5 422 897 H	1		– détente servo (AV).	– f. vord. Servobetät.	– f. front servo.
3	1 D 5 422 898 U	1		– servo (AV).	– f. vord. Servobet.	– f. front servo.
4	1 D 5 422 899 E	1		– graissage central.	– Schmierrohr.	– f. center lubrication.
5	1 D 5 422 900 R	1		– servo (AR).	– f. hint. Servobetät.	– f. rear servo.
6	1 D 5 422 901 B	1		– accouplement AR.	– f. hint. Kupplung.	– f. rear coupling.
7	1 D 5 422 902 M	1		– servo (AR) marche AR.	– f. hint. Servobetät. der RW-Gang.	– f. reverse gear servo.
8	1 D 5 423 025 Z	1		Aimant.	Magnet.	Magnet.
9	1 D 5 423 035 H	7	TR - L 10.	Vis :	Schraube :	Screw:
	1 D 5 423 036 U	6	TR - L 16.	–	–	–
	1 D 5 423 037 E	3	TR - L 24.	–	–	–
	1 D 5 423 038 R	3	TR - L 35.	–	–	–
	1 D 5 423 039 B	2	TR - L 37.	–	–	–
10		1		Ressort valve papillon :	Feder f. Ventil :	Valve spring:
	1 D 5 422 960 T			– 18 spires.	– 18 Wicklungen.	– 18 turns.
11		1		Ressort valve papillon :	Feder f. Ventil :	Valve spring:
	1 D 5 422 945 E			– 28 spires.	– 28 Wicklungen.	– 28 turns.
12	1 D 5 422 946 R	1		Ressort régulateur secondaire.	Feder f. Sekundär-Regler.	Spring f. secondary regulator.
13		1		Ressort régulateur primaire :	Feder f. Primär-Regler :	Spring f. primary regulator:
	1 D 5 422 966 H			– 14 spires 1/2.	– 14 Wicklungen 1/2.	– 14 turns 1/2.
14	1 D 5 422 968 E	1		Ressort passage 1re-2e.	Feder z. Schaltung 1.-2. G.	Selection spring 1st-2nd.

I	NUMÉROS	K	BW	Boîte de vitesses Bloc hydraulique *(Suite)*	Getriebe Schaltblock *(Forts.)*	Gearbox Hydraulic selector *(Cont.)*
15	1 D 5 422 963 A	1	7,2 × 9 × 41.	Ressort passage 2e-3e.	Feder z. Schalttung 2-3. G.	Selection spring 2nd-3rd.
16		1		Ressortcommande servo :	Feder f. Servobetätig. :	Servo-control spring:
	1 D 5 422 947 B			– 24 spires.	– 24 Wicklungen.	– 24 turns.
	1 D 5 422 969 R		N.F.P.	– 25 spires.	– 25 Wicklungen.	– 25 turns.
17		1	3,7 × 5,3 × 26,5.	Ressort valve modulateur :	Feder f. Ventil :	Valve spring:
	1 D 5 422 943 H			– 19 spires, repère blanc.	– 19 Wickl., weisse Mark.	– 19 turns, white mark.
	1 D 5 422 961 D		N.F.P.	– 19 spires.	– 19 Wicklungen.	– 19 turns.
18	1 D 5 422 967 U	1	9,4 × 10,4 × 17 - (1o).	Ressort contrôle de pompe :	Feder f. Pumpenbetätig. :	Pump control spring:
	1 D 5 423 004 W	1	9 × 10 × 17 - (2o).	–	–	–
19	22 713 009 H *ZD 9271 300 U*	1	⌀ 6,35.	Bille.	Kugel.	Ball.
20	1 D 5 422 970 B	1	4,7 × 5 × 16.	Ressort contrôle No 3.	Feder f. Betätigung Nr 3.	Spring f. control No 3.
21	2 D 5 422 953 S	1	18 × 86.	Tube.	Rohr.	Tube.
22	2 D 5 422 954 C	1	8 × 62.	Tube.	Rohr.	Tube.
23	2 D 5 422 955 N	1	14 × 56.	Tube.	Rohr.	Tube.
24	1 D 5 423 027 W	2	L 33.	Vis.	Schraube.	Screw.
25	1 D 5 423 021 F	1	18 × 21 × 2,3.	Segment d'étanchéité.	Dichtring.	Sealing ring.
	24 823 009 R *ZD 9482 300 U*	1	16,8 × 20,6 × 1,9.	Joint torique.	Ringdichtung.	Ring seal.
26	2 D 5 422 973 J	1		Crépine.	Filter.	Strainer.
27	2 D 5 422 927 J	1	L 325.	Câble de boîte.	Zug, Seite Getriebe.	Cable, gearbox side.
28	2 D 5 422 688 L	1	DX - L 1,351.	Câble de kick-down :	Zug, Seite Pedal :	Cable, peda side:
	2 D 5 422 687 A	1	DX - (IE) - L 1,244.	–	–	–
	26 120 199 G *ZC 9030 795 U*	1	⌀ 5.	Axe de câble.	Bolzen f. Kabel.	Cable pin.
29	DX 033-111 A	1	DX.	Support de câble :	Kabelhalterung :	Cable bracket:
	2 D 5 421 968 K	1	DX - (IE).	–	–	–

I	NUMÉROS	K	BW	Boîte de vitesses Bloc hydraulique *(Suite)*	Getriebe Schaltblock *(Forts.)*	Gearbox Hydraulic selector *(Cont.)*
30	1 D 5 423 059 U	1	5 × 15.	Vis.	Schraube.	Screw.
31	2 D 5 422 999 S	1		Tige.	Stange.	Rod.
32	2 D 5 422 909 N	1		Levier.	Hebel.	Lever.
33	1 D 5 422 912 W	1		Poulie.	Rolle.	Sheave.
34	1 D 5 422 917 A	1		Moyeu.	Nabe.	Hub.
35	1 D 5 422 904 J	1		Axe de levier.	Achse f. Hebel.	Lever pin.
36	22 478 009 K *ZD 9247 800 U*	1	16,3 × 22 × 1.	Joint.	Dichtung.	Seal.
37	1 D 5 422 908 C	1		Bride.	Flansch.	Flange.
38	1 D 5 422 903 Y	1		Plateau de séparation.	Trennplatte.	Partition plate.
39	1 D 5 422 991 E	1		Came.	Nocken.	Cam.
	1 D 5 423 330 P	1		Nécessaire de ressorts.	Satz Federn.	Spring kit.
	1 D 5 434 889 F	1		Circlips de câble de kick-down.	Clips f. Zug, Seite Pedal.	Circlip f. cable pedal side.

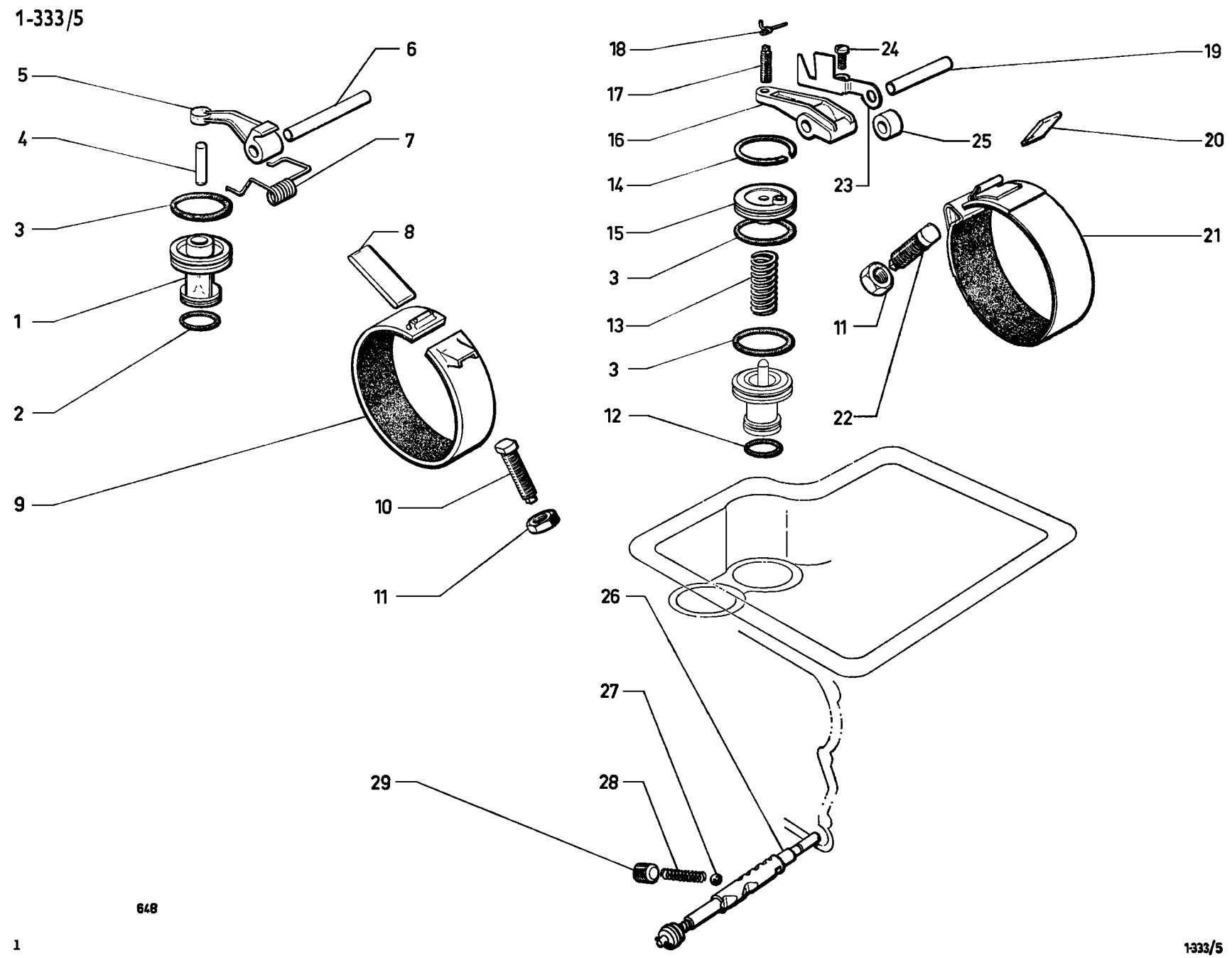
1
2
3
4
5
6
7
8
9
10
11
12
13
14
15
16
17
18
19
20
21
22
23
24
25
26
27
28
29
11
3
3
648

I	NUMÉROS	K	BW	Boîte de vitesses Servos Bandes de frein	Getriebe Servobetätigungen Bremsbänder	Gearbox Servo-controls Braking bands
1	2 D 5 422 979 Z	1		Piston servo AR.	Kolben f. hint. Servobet.	Piston f. rear servo.
2	0 D 5 423 014 E	1	30 × 35,2 × 2,6.	Joint torique.	Ringdichtung.	Ring seal.
3	0 D 5 423 042 J	3	45 × 52 × 3,5.	Joint torique.	Ringdichtung.	Ring seal.
4	1 D 5 423 046 C	1	8 × 40.	Tige servo AR.	Stange f. hint. Servobet.	Rear servo rod.
5	1 D 5 422 986 A	1		Levier servo AR.	Hebel f. hint. Servobet.	Rear servo lever.
6	1 D 5 422 982 G	1	11 × 90.	Axe de levier.	Achse für Hebel.	Lever pin.
7	1 D 5 422 985 P	1	⌀ ext. 19,4.	Ressort servo AR.	Feder f. hint. Servobet.	Rear servo spring.
8	2 D 5 422 980 K	1	20 × 72.	Plaque servo AR.	Platte f. hint. Servobet.	Rear servo plate.
9	2 D 5 422 974 V	1		Bande frein AR.	Hint. Bremsband.	Rear braking band.
10	1 D 5 422 931 C	1	L 65.	Vis servo AR.	Schraube f. hint. Servo.	Rear servo screw.
11	1 D 5 423 013 U	2	⌀ 12,3 - e 9.	Écrou réglage servos.	Einstellmutter.	Adjusting nut.
12	0 D 5 423 028 G	1	26 × 31,2 × 2,6.	Joint torique.	Ringdichtung.	Ring seal.
13	1 S 5 422 956 Z	1	16 × 22 × 54.	Ressort servo AV.	Feder f. vord. Servobet.	Front servo spring.
14	1 D 5 423 041 Y	1	51 × 57 × 1.	Segment servo AV.	Seegerring.	Circlip.
15	1 D 5 422 983 T	1	1 ⌀ 6.	Manchon servo AV.	Tülle f. vord. Servobet.	Front servo sleeve.
16	2 D 5 422 957 K	1	1 ⌀ 11.	Levier servo AV.	Hebel f. vord. Servobet.	Front servo lever.
17	1 D 5 423 008 P	1	L 35 - ⌀ 10.	Vis de levier.	Schraube f. Hebel.	Lever screw.
18	1 D 5 423 005 G	1	⌀ ext. 11.	Ressort de vis de levier.	Feder f. Schraube.	Lever screw spring.
19	1 D 5 422 905 V	1	11 × 70.	Axe de levier.	Achse für Hebel.	Lever pin.
20	2 D 5 422 937 T	1	31 × 19.	Plaque servo AV.	Platte f. vord. Servobet.	Front servo plate.

I	NUMÉROS	K	BW	Boîte de vitesses Servos Bandes de freins *(Suite)*	Getriebe Servobetätigungen Bremsbänder *(Forts.)*	Gearbox Servocontrols Braking bands *(Cont.)*
21	2 D 5 422 932 N	1		Bande de frein AV.	Vord. Bremsband.	Front braking band.
22	1 D 5 422 896 X	1	L 49.	Vis servo AV.	Schraube f. vord. Servo.	Front servo screw.
23	1 D 5 422 984 D	1		Plaquette came.	Plakette als Nocken.	Cam plate.
24	1 D 5 423 045 S	1	1/4" - L 14.	Vis.	Schraube.	Screw.
25	1 D 5 422 906 F	1	11 × 19 × 11.	Entretoise.	Abstandsstück.	Spacer.
26	1 D 5 423 001 N	1		Came et tige de détente.	Nocken u. Auslöseachse.	Cam and release spindle.
27	1 D 5 423 007 D	1	3/8".	Bille.	Kugel.	Ball.
28	1 D 5 422 971 M	1	6,5 × 9,1 ×43,4.	Ressort (16 spires 1/2).	Feder (16 Wicklungen 1/2).	Spring (16 turns 1/2).
29	1 D 5 422 919 X	1		Vis sans tête.	Schraube, ohne Kopf.	Grub screw.
	1 D 5 423 325 K	1		Nécessaire bagues et joints caoutchouc.	Satz Hülsen und Gummidichtungen.	Set of bushes and seals.

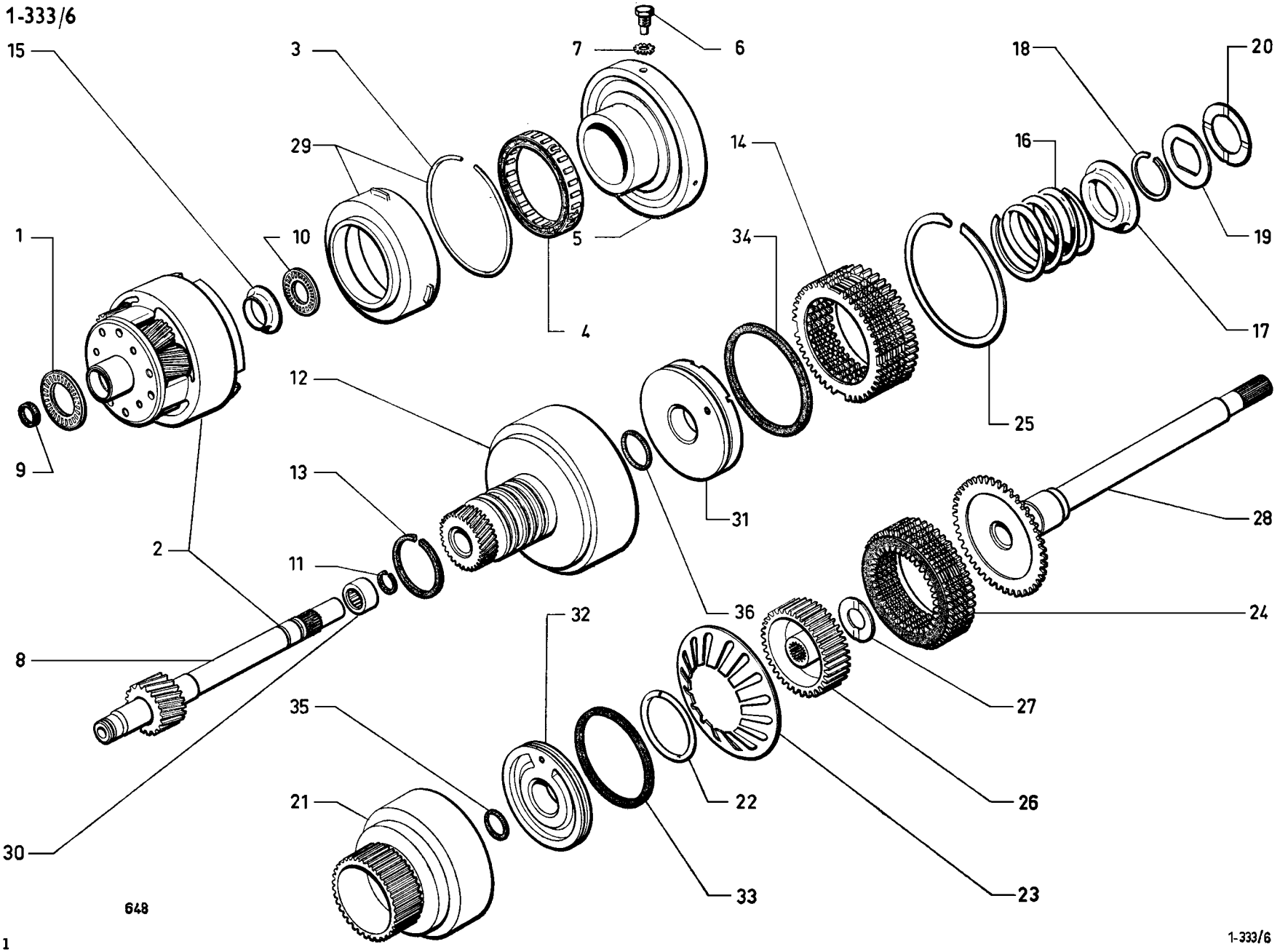
15
3
7
6
18
20
29
14
16
1
10
5
34
19
4
17
12
25
9
13
31
28
2
11
36
24
32
8
27
35
26
22
21
33
30
23
648

I	NUMÉROS	K	BW	Ensemble planétaires Embrayages AV et AR	Gesamtteil Planetenräder Kupplung, vorn und hinten	Planet gear assy Front and rear clutch
1	1 D 5 423 030 D	2		Butée à aiguilles.	Nadel-Drucklager.	Needle thrust bearing.
2		1		Ensemble planétaire :	Gesamtteil Planetenräder:	Planet gear assy :
2+8	1 D 5 440 751 Y	1	R.m.p. 1/73 →.	– et arbre.	– mit Welle.	– with shaft.
3	1 D 5 422 911 K	1		Segment d'arrêt.	Sicherungsring.	Circlip.
4	1 D 5 422 978 N	1		Ensemble 1 voie.	Kupplungsring, insgesamt.	Clutch ring assy.
5	1 D 5 423 002 Z	1		Support central.	Mittlere Tragplatte.	Central support plate.
6	1 D 5 422 918 L	3		Vis.	Schraube.	Screw.
7	1 D 5 423 062 B	3		Rondelle.	Scheibe.	Washer.
8	1 D 5 422 972 Y 1 D 5 440 751 Y	1	R.p. 1 D 5 440 751 Y → 1/73.	Arbre planétaire : –	Welle f. Planetenräder : –	Planet gear shaft: –
9	1 D 5 423 020 V	1		Segment d'étanchéité.	Dichtsegment.	Sealing ring.
10	1 D 5 423 023 C	2		Butée à aiguilles.	Nadel-Drucklager.	Needle thrust bearing.
11	1 D 5 423 021 F	2	R.m.p.	Segment d'étanchéité.	Dichtring.	Sealing ring.
12	1 D 5 423 335 U	1		Ensemble tambour AV.	Vord. Trommel, insgesamt	Front drum assy.
13	1 D 5 423 022 S	3	R.m.p.	Segment d'étanchéité.	Dichtring.	Sealing ring.
14	1 D 5 423 336 E	1		Ensemble disques AV.	Vordere Zahnringe, insgesamt.	Front disc assy.
15	1 D 5 422 942 X	1		Plateau de poussée.	Druckplatte.	Pressure plate.
16	2 D 5 422 951 V	1		Ressort d'embrayage.	Kunpplungsfeder.	Clutch spring.
17	2 D 5 422 952 F	1		Cuvette de ressort.	Teller f. Feder.	Spring cup.
18	1 D 5 423 009 A	1		Segment d'arrêt.	Sicherungsring.	Circlip.
19	2 D 5 422 962 P	1		Rondelle.	Scheibe.	Washer.
20	2 D 5 422 938 D	1		Rondelle de butée.	Scheibe f. Drucklager.	Washer f. thrust bearing.

I	NUMÉROS	K	BW	Ensemble planétaires Embrayages AV et AR *(Suite)*	Gesamtteil Planetenräder Kupplung, vorn und hinten *(Forts.)*	Planet gear assy Front and rear clutch *(Cont.)*
21	2 D 5 422 977 C	1		Cylindre embrayage AR.	Hint. Kupplungszylinder.	Rear clutch cylinder.
22	2 D 5 422 948 M	1		Ressorts de palier.	Feder f. Lager.	Bearing spring.
23	2 D 5 422 949 Y	1		Ressort d'embrayage AR.	Hint. Kupplungsfeder.	Rear clutch spring.
24	2 D 5 423 329 D	1		Ensemble disques AR.	Hintere Zahnringe, insgesamt.	Rear disc assy.
25	1 D 5 423 012 H	3		Segment d'arrêt.	Sicherungsring.	Circlip.
26	2 D 5 422 950 J	1		Moyeu d'embrayage.	Kupplungsnabe.	Clutch hub.
27	2 D 5 422 939 P	1		Rondelle de moyeu.	Scheibe f. Nabe.	Hub washer.
28	1 D 5 422 989 H	1		Arbre avec flasques.	Welle mit Flansch.	Shaft with flange.
29	1 D 5 423 331 A	1		Bague et circlip.	Büchse u. Sicherungsdraht.	Bush and circlip.
30	1 D 5 423 024 N	1		Palier à aiguilles.	Nadellager.	Needle bearing.
31	2 D 5 422 924 B	1		Flasque et piston embrayage AV.	Flansch und Kolben für vordere Kupplung.	Flange and piston for front clutch.
32	2 D 5 422 925 M	1		Flasque et piston embrayage AR.	Flansch und Kolben für hintere Kupplung.	Flange and piston for rear clutch.
33	1 D 5 423 016 B	1	86 × 95.	Joint d'étanchéité.	Dichtung.	Sealing.
34	1 D 5 423 017 M	1	96 × 104.	Joint d'étanchéité.	Dichtung.	Sealing.
35	0 D 5 423 029 T	1		Joint torique.	Ringdichtung.	Sealing ring.
36	0 D 5 423 014 E	1		Joint torique.	Ringdichtung.	Sealing ring.
	2 D 5 423 327 G	1		Nécessaire joints de piston.	Satz Kolbendichtungen.	Piston seal kit.
	2 D 5 423 328 T	1	R.p. 5 462 621 R.	Nécessaire rondelle de pression :	Satz Anlaufscheiben :	Thrust washer kit:
	1 D 5 462 621 R	1		–	–	–

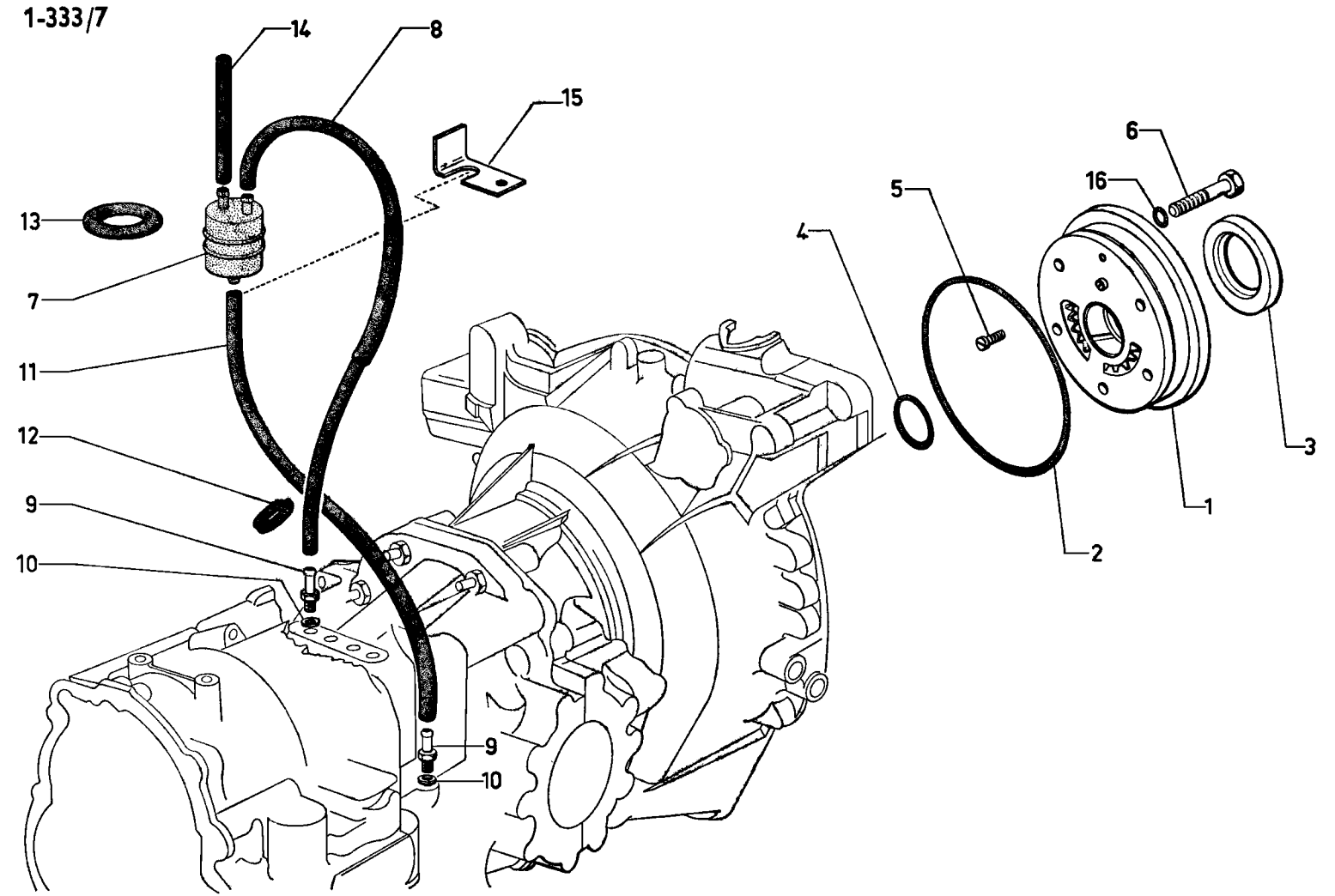
14
8
15
13
7
11
12
9
10
9
10
6
16
5
4
3
1
2

I	NUMÉROS	K	BW	Pompe à huile Mise à l'atmosphère	Ölpumpe Druckausgleich	Oil pump Air vent
1	2 D 5 444 595 F	1	R.m.p. 2/73 → 3/74 R.p. 5 458 322 M.	Pompe à huile :	Ölpumpe :	Oil pump:
	2 D 5 458 322 M	1	R.m.p. 3/74 →.	–	–	–
2	0 D 5 423 050 W	1	135 × 150 × 6.	Joint torique.	Ringdichtung.	Ring seal.
3	26 126 719 B		53 × 70 × 9 - R.m.p.	Bague d'étanchéité.	Dichtring.	Sealing ring.
4	0 D 5 423 015 R	1	36 × 42 × 2,5.	Joint torique.	Ringdichtung.	Ring seal.
5	1 D 5 423 036 U	1	TR - L 16.	Vis.	Schraube.	Screw.
6	1 D 5 422 934 K	5	TH 5/16" - L 38 → 9/73.	Vis :	Schraube :	Screw:
	1 D 5 453 079 Y	5	9/73 →.	–	–	–
7	2 D 5 422 495 N	1	⌀ 45.	Capacité.	Luftsammler.	Air-reserve box.
8	2 S 5 423 490 D	2	L 600.	Canalisation avec gaine.	Leitung mit Hülle.	Piping with sheath.
9	4 D 5 411 353 E	2	R.m.p. - R.p. 4 G 5 426 174 C.	Raccord sur BV.	Verbindungsstück am Getriebe.	Union tube on gearbox.
10	22 476 009 W *ZD 9247 600 U*	2	7,2 × 11 × 1.	Joint.	Dichtung.	Seal.
11	2 D 5 422 493 S	1	L 530.	Canalisation.	Leitung.	Piping.
12	1 S 5 412 278 J	1	L 140.	Collier.	Schelle.	Collar.
13	1 A 5 413 581 X	2	⌀ int. 38.	Anneau élastique.	Ring, elastisch.	Elastic ring.
14	DXN 394-305 A	1		Canalisation.	Leitung.	Piping.
15	1 S 5 423 491 P	1	⌀ 95 - L 95.	Support de capacité.	Halterung f. Sammler.	Bracket f. air box.
16	0 D 5 443 164 B	5	8,4 × 12,7 × 0,5 → 9/73.	Rondelle des vis de pompe.	Scheibe.	Washer.
	0 D 5 453 080 J	5	9/73 →.	Joint torique des vis de pompe.	Ringdichtung für Schrauben.	Ring seal for screws.

I	NUMÉROS	K	BW 10/72 →	Refrigérateur d'huile	Ölkühler	Oil cooler
	2 D 5 434 184 T	1		Réfrigérateur d'huile.	Ölkühler.	Oil cooler.
	1 D 5 433 576 J	3		Tirant de réfrigérateur sur cadre de conduit de ventilation :	Strebe f. Kühler am Rahmen der Luftführung :	Cooler tie-rod on ventilation duct frame:
	1 D 5 433 577 V	1		–	–	–
	1 D 5 434 272 Z	1	2 ⌀ 4,75.	Protecteur de passage tuyauteries.	Abschirmung für Durchgang der Rohre.	Piping passage protector.
				Fixation protecteur :	Befestigung der Abschirmung :	Protector securing:
	24 501 019 Z *ZD 9450 100 W*	2	TCB 4 × 10.	– vis.	– Schraube.	– screw.
	22 900 019 A *ZD 9290 000 U*	2	Co 4,1 × 10,2 × 1,25.	– rondelle.	– Scheibe.	– washer.
	22 284 019 Y *ZD 9228 400 U*	2	Cr 4,2 × 8.	–	–	–
	25 258 019 K *ZD 9525 800 W*	2	H 4 × 70.	– écrou.	– Mutter.	– nut.
				Fixation tirants sur cadre:	Befestigung der Streben am Rahmen :	Tie-rods securing on frame:
	23 453 319 F *ZD 9345 330 W*	8	TH 5 × 12.	– vis.	– Schraube.	– screw.
	22 902 019 P *ZD 9290 200 U*	8	Co 5,1 × 12,2.	– rondelle.	– Scheibe.	– washer.
	25 259 019 E *ZD 9525 900 W*	8	H 5 × 80.	– écrou.	– Mutter.	– nut.
				Fixation réfrigérateur sur tirants :	Befestigung der Kühler an Streben :	Cooler securing on tie-rods:
	23 452 319 L *ZD 9345 230 W*	2	TH 7 × 70.	– vis.	– Schraube.	– screw.
	22 482 009 N *ZD 9248 200 W*	2	7,5 × 14.	– rondelle plate.	– Scheibe.	– washer.
	22 904 019 D *ZD 9290 400 U*	2	Co 7,2 × 14,2.	– rondelle.	– Scheibe.	– washer.
	25 241 009 U *ZD 9524 100 U*	2	H 7 × 100.	– écrou.	– Mutter.	– nut.

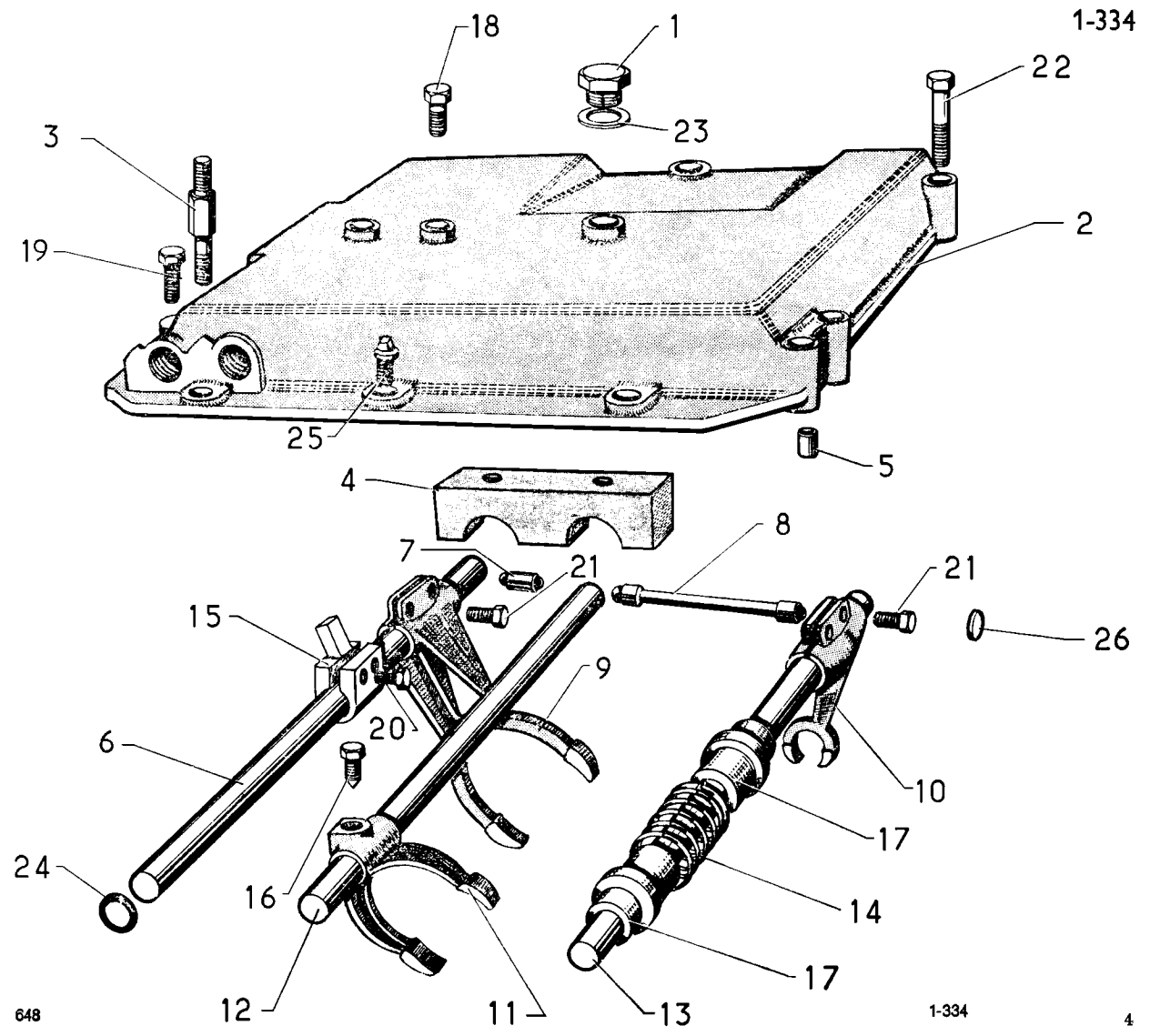
18
1
22
23
3
2
19
25
5
4
8
7
21
21
26
15
9
20
6
10
17
24
16
14
17
12
11
13

I	NUMÉROS	K	bvh	Couvercle - axes et fourchettes	Deckel, Schaltstangen und Schaltgabeln	Lid and forks
1	1 T 5 411 382 V *A 9132-001 L*	1	⌀ 16 × 150.	Bouchon de remplissage.	Einfüllstopfen.	Filler plug.
2	DX 331-110 A	1		Couvercle supérieur.	Oberer Deckel.	Upper lid.
3	DX 331-73 A	2	⌀ 7 × 100 - L 84.	Vis colonnette.	Stützschraube.	Stud, shouldered.
4	DX 331-74	1	2 ⌀ 7 × 100 - entr. 36.	Butée de point mort.	Anschlag für Neutralstellung.	Dead centre stop.
5	1 D 5 413 095 P	4	7,6 × 10 × 16,5 - R.m.p.6/72 →.	Bague de centrage.	Zentrierhülse.	Centring bush.
6	DX 334-1	1	15 × 289.	Axe de 1re et 2e.	Schaltgabelachse für 1. u. 2. Gang.	Spindle (1st and 2nd).
7	1 D 5 411 465 X *DV 334-13*	1	9,5 × 22,2.	Verrou d'axe.	Verriegelung f. Achse.	Safety lock.
8	1 D 5 438 349 P *DV 334-14*	1	9,5 × 113.	Verrou d'axe.	Verriegelung f. Achse.	Safety lock.
9	1 D 5 411 461 D *DV 334-17*	1	⌀ int. 15 - 2 ⌀ 9 × 125.	Fourchette de 1re et 2e.	Schaltgabel für 1. u. 2. Gang.	Fork (1st and 2nd).
10	1 D 5 411 462 P *DV 334-18*	1	⌀ int. 15 - 2 ⌀ 9 × 125.	Fourchette de marche AR.	Schaltgabel f. RW-Gang.	Fork (reverse gear).
11	DX 334-20	1	⌀ int. 15.	Fourchette de 3e et 4e.	Schaltgabel für 3. u. 4. Gang.	Fork (3rd and 4th).
12	DX 334-21	1	⌀ 7 × 100 - 15 × 257.	Axe de 3e et 4e avec plongeur.	Schaltgabelachse f. 3. u. 4. Gang mit Führungsstück.	Spindle (3rd and 4th) with plunger.
13	DX 334-22	1	15 × 257.	Axe de marche AR.	Schaltgabelachse für RW-Gang.	Spindle (reverse gear).
14	DX 334-24 A	1	⌀ ext. 31.	Ressort de rappel au point mort.	Feder f. Rückholung in Neutralstellung.	Spring.
15	DX 334-27	3	⌀ int. 15 - 2 ⌀ 9 × 125.	Doigt d'axe.	Mitnehmerzapfen.	Drive pin.
16	1 D 5 411 463 A *DV 334-88*	1	TH 9 × 15.	Vis de fourchette 3e et 4e.	Schraube der Schaltgabel für 3. u. 4. Gang.	Fork screw f. 3rd and 4th.

I	NUMÉROS	K	bvh	Couvercle - axes et fourchettes *(Suite)*	Deckel, Schaltstangen und Schaltgabeln *(Forts.)*	Lid and forks *(Cont.)*
17	DX 334-110	2	⌀ int. 15 - L 29,5.	Butée de course de marche AR.	Anschlag für den Weg des RW-Ganges.	Stop for rev. gear.
18	ZD 9028 400 U	1	TH 5 × 20.	Vis de chapeau.	Schraube zur Deckelbefestigung.	Cover screw.
19	23 459 019 M *ZD 9345 900 W*		TH 7 × 35.	Vis :	Schraube :	Screw:
		2		– de butée de point mort.	– für Anschlag für Neutralstellung.	– for stop.
		2		– de couvercle.	– für oberen Deckel.	– for lid.
20	23 824 019 D *ZD 9382 400 W*	6	TH 9 × 22.	Vis de doigt d'axe.	Schraube für Mitnehmerzapfen.	Screw.
21	ZD 9385 000 U	4	TH 9 × 25.	Vis de fourchette 1re, 2e et MA.	Schraube für Schaltgabeln für 1., 2. und RW-Gang.	Screw.
22	23 726 009 C *ZD 9372 600 U*	4	TH 7 × 55.	Vis de couvercle.	Schraube für Deckel.	Screw.
23	22 478 009 K *ZD 9247 800 U*	1	16,3 × 22 × 1.	Joint de bouchon.	Dichtung für Einfüllstopfen.	Filler plug joint.
24	25 027 009 G *ZD 9502 700 U*	1	15,1 × 18,9 × 1,9.	Joint torique d'axe de 1re et 2e.	Ringdichtung für Schaltgabelachse.	Ring seal.
25	23 464 019 K *ZD 9346 400 W*	4	TH 7 × 22.	Vis de couvercle.	Schraube für Deckel.	Lid screw.
26	26 130 079 Y *ZC 9613 007 U*	2		Bouchon des verrous.	Blechdeckel für Sicherheitsriegel.	Lock plug.

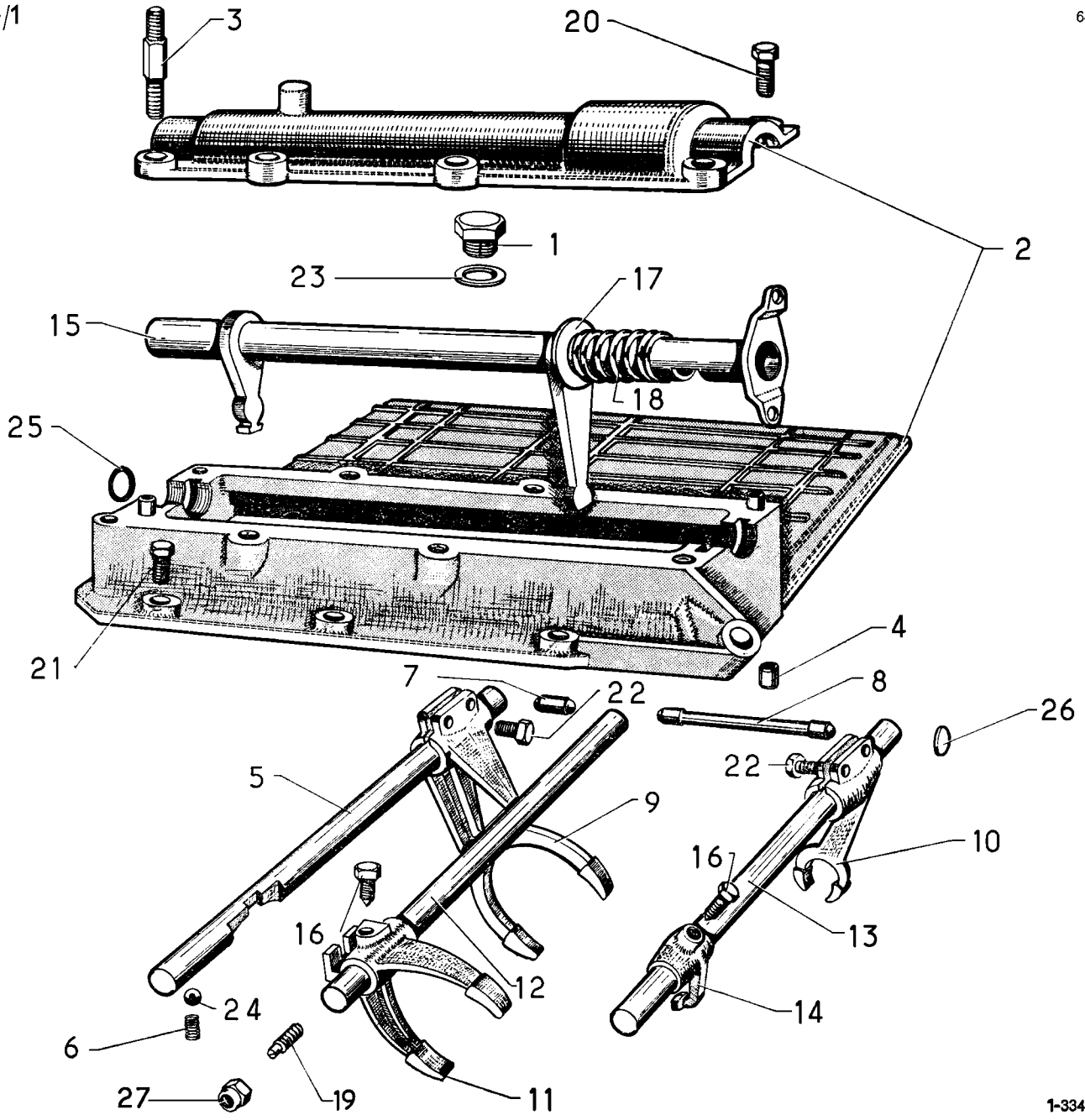
3
20
1
2
23
17
15
18
25
21
4
7
22
8
26
5
9
22
10
16
16
13
12
24
14
6
19
27
11

I	NUMÉROS	K	bvm	Couvercle (4 vitesses)	Deckel (Vierganggetriebe)	Lid (4-speed gearbox)
1	1 T 5 411 382 V *A 9132-001 L*	1	⌀ 16 × 150.	Bouchon de remplissage.	Einfüllstopfen.	Filler plug.
2	DJ 331-116 A	1		Couvercle sup. avec chapeau.	Oberer Getriebedeckel mit Lagerdeckel.	Lid with cap.
3	1 D 5 411 380 Y *DJ 331-73*	2	⌀ 7 × 700 - L 85,5.	Vis colonnette.	Stützschraube.	Screw, shouldered.
4	1 D 5 413 095 P	4	7,6 × 10 × 16,5 - R.m.p.6/72 →.	Bague.	Hülse.	Bush.
5	1 D 5 417 526 C *DV 334-1*	1	15 × 257.	Axe de 1re et 2e.	Schaltgabelachse für 1. u. 2. Gang.	Spindle (1st and 2nd).
6	1 D 5 411 466 H *DV 334-11*	3	⌀ ext. 9,2.	Ressort de bille.	Haltefeder für Achse.	Ball spring.
7	1 D 5 411 465 X *DV 334-13*	1	9,5 × 22,2.	Verrou d'axe.	Sicherheitsriegel für Achse.	Safety lock.
8	1 D 5 438 349 P *DV 334-14*	1	9,5 × 113.	Verrou d'axe.	Sicherheitsriegel für Achse.	Safety lock.
9	1 D 5 411 461 D *DV 334-17*	1	⌀ int. 15 - 2 ⌀ 9 × 125.	Fourchette de 1re et 2e.	Schaltgabel f. 1. u. 2. Gang.	Fork (1st and 2nd).
10	1 D 5 411 462 P *DV 334-18*	1	⌀ int. 15 - 2 ⌀ 9 × 125.	Fourchette de marche AR.	Schaltgabel f. RW-Gang.	Fork (reverse gear).
11	1 D 5 411 558 H *DV 334-20*	1	1 ⌀ 9 × 125.	Fourchette de 3e et 4e.	Schaltgabel f. 3. u. 4. Gang.	Fork (3rd and 4th).
12	1 D 5 417 530 W *DV 334-21*	1	15 × 257.	Axe de 3e et 4e avec plongeur (3 encoches).	Schaltgabelachse f. 3. u. 4. Gang, mit Führungsstück (3 Einkerbungen).	Spindle (3rd and 4th) with plunger (3 notches).
13	1 D 5 417 788 A *DV 334-22*	1	15 × 257.	Axe de marche AR (2 encoches).	Schaltgabelachse f. RW-Gang (2 Einkerbungen).	Spindle (reverse gear) (2 notches).
14	1 D 5 417 527 N *DV 334-27*	1	⌀ int. 15 - ⌀ 9 × 125.	Doigt de fourchette de marche AR.	Betätigungszapfen für Schaltgabel f. RW-Gang.	Drive pin.
15	DJ 334-30	1	L 294,8 - ⌀ 20.	Axe des leviers.	Hebelachse.	Control lever spindle.

I	NUMÉROS	K	bvm	Couvercle (4 vitesses) *(Suite)*	Deckel (Vierganggetriebe) *(Forts.)*	Lid (4-speed gearbox) *(Cont.)*
16	1 D 5 411 463 A *DV 334-88*	2	TH 9 × 15.	Vis de fourchette 3e et 4e.	Schraube für Schaltgabel für 3. und 4. Gang.	Fork screw.
19	DJ 334-259	1	⌀ 7 × 100 - L 25.	Vis sans tête de butée d'axe 3e et 4e.	Gewindestift für Anschlag.	Screw without head.
20	23 720 019 U *ZD 9372 000 W*		TH 7 × 25.	Vis :	Schraube :	Screw:
		4		– chapeau de couvercle.	– für Lagerdeckel.	– for lid cap.
		5		– de couvercle.	– für oberen Deckel.	– for lid.
				Vis :	Schraube :	Screw:
21	23 459 019 M *ZD 9345 900 W*	3	TH 7 × 35.	– de couvercle.	– für oberen Deckel.	– for lid.
	23 725 019 S *ZD 9372 500 W*	2	TH 7 × 50.	– de chapeau de couvercle.	– für Lagerdeckel.	– for lid cap.
22	ZD 9382 500 U	4	TH 9 × 25 - R.m.p.	Vis de fourchette 1re, 2e et marche AR.	Schraube für Schaltgabel für 1. und 2. Gang.	Fork screw.
23	22 478 009 K *ZD 9247 800 U*	1	16,3 × 22 × 1.	Joint de bouchon.	Dichtung für Einfüllstopfen.	Filler plug joint.
24	22 714 009 C *ZD 9271 400 U*	3	⌀ 9,52.	Bille de verrouillage.	Verriegelungskugel.	Ball.
25	25 029 009 W *ZD 9502 900 U*	1	19,8 × 27 × 3,6.	Joint torique.	Ringdichtung.	Sealing ring.
26	26 130 079 Y *ZC 9613 007 U*	2		Bouchon des verrous.	Blechdeckel für Sicherheitsriegel.	Lock plug.
27	25 302 019 W *ZD 9530 200 U*	1	« Nylstop » - ⌀ 7 × 100.	Écrou.	Mutter.	Nut.
			D à D	**Pièces spéciales**	**Spezialteile**	**Special parts**
15	DJ 334-31 A	1		Axe des leviers.	Hebelachse.	Control lever spindle.
17	1 D 5 412 193 K *DV 334-96*	1	20 × 36 × 2.	Rondelle.	Scheibe.	Washer.
18	DV 334-103	1	⌀ int. 20.	Ressort.	Feder.	Spring.

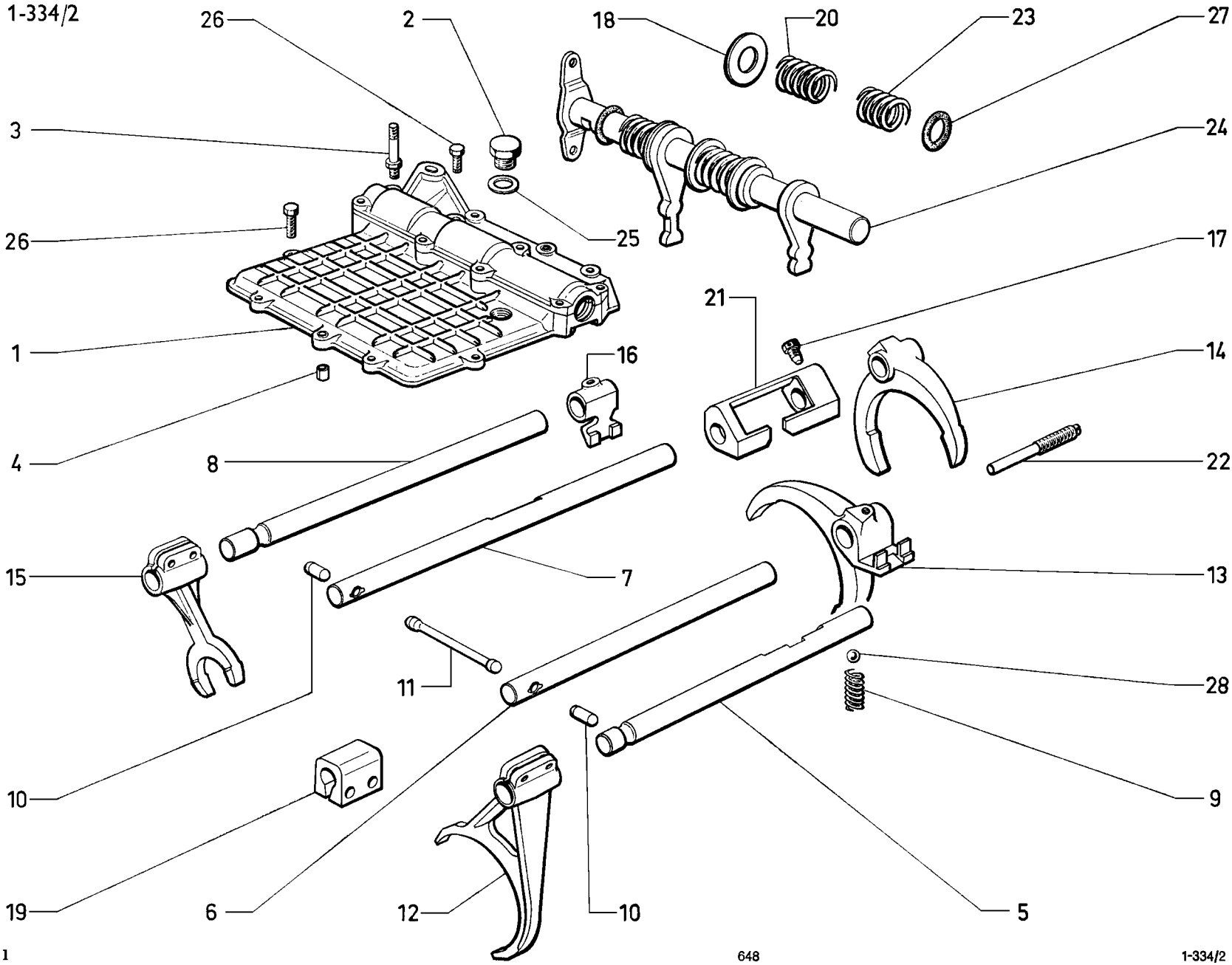
26
2
18
20
23
27
3
24
26
25
17
21
1
16
14
4
8
22
7
15
13
11
28
10
9
19
6
12
10
5

I	NUMÉROS	K		Couvercle (5 vitesses)	Deckel (Fünfganggetriebe)	Lid (5-speed gearbox)
1	DJ 331-129 A	1		Couvercle et chapeau.	Deckel mit Lagerdeckel.	Lid with cap.
2	1 T 5 411 382 V *A 9132-001 L*	1	⌀ 16 × 150.	Bouchon.	Stopfen.	Plug.
3	1 D 5 411 380 Y *DJ 331-73*	2	(IE) → 9/73.	Vis colonnette :	Stützschraube :	Shouldered screw:
		1	(IE) 9/73 →.	–	–	–
	DX 331-73 A	1	(IE) 9/73 →.	–	–	–
4	1 D 5 413 095 P	4	7,6 × 10 × 16,5 - R.m.p.6/72 →.	Bague.	Büchse.	Bush.
5	2 D 5 406 378 D *S 334-1*	1		Axe de 1re et 2e.	Gabelachse f. 1. u. 2. G.	Spindle f. 1st and 2nd.
6	1 D 5 417 530 W *DV 334-21*	1	15 × 257.	Axe de 3e et 4e.	Gabelachse f. 3. u. 4 G.	Spindle f. 3rd and 4th.
7	2 D 5 406 379 P *S 334-5*	1	15 × 323.	Axe de 5e.	Gabelachse f. 5. Gang.	Spindle f. 5th.
8	2 D 5 406 435 Y *S 334-22*	1		Axe de marche AR.	Gabelachse f. RW-Gang.	Spindle f. reverse gear.
9	1 D 5 411 466 H *DV 334-11*	4	⌀ ext. 9,2.	Ressort.	Feder.	Spring.
10	1 D 5 411 465 X *DV 334-13*	2	9,5 × 22,2.	Verrou :	Sicherheitsriegel :	Safety lock:
11	1 D 5 406 432 R *S 334-14*	1	9,5 × 78,1.	–	–	–
12	1 D 5 411 461 D *DV 334-17*	1	⌀ int. 15 - 2 ⌀ 9.	Fourchette de 1re et 2e.	Schaltgabel f. 1. u. 2. G.	Fork f. 1st and 2nd.
13	1 D 5 406 434 M *S 334-20*	1	L 12,5.	Fourchette de 3e et 4e.	Schaltgabel f. 3. u. 4. G.	Fork f. 3rd and 4th.
14	DX 334-20	1	⌀ int. 15.	Fourchette de 5e.	Schaltgabel f. 5. Gang.	Fork f. 5th.
15	1 D 5 411 462 P *DV 334-18*	1	⌀ int. 15 - 2 ⌀ 9	Fourchette de marche AR.	Schaltgabel f. RW-Gang.	Fork f. reverse gear.
16	1 D 5 406 436 J *S 334-27*	1	L 29.	Doigt de fourchette de marche AR.	Zapfen f. Schaltgabel für RW-Gang.	Pin f. reverse fork.

I	NUMÉROS	K		Couvercle (5 vitesses) *(Suite)*	Deckel (Fünfganggetriebe) *(Forts.)*	Lid (5-speed gearbox) *(Cont.)*
17	1 D 5 411 463 A *DV 334-88*	4	TH 9 × 15.	Vis.	Schraube.	Screw.
19	DJ 334-123	1		Butée fin de course de 3e.	Begrenzungsanschlag f. 3. Gang.	Travel stop f. 3rd.
21	1 5 406 383 H S *334-130*	1	L 86 - 1 ⌀ 9 × 125.	Relais commande fourchette de 5e.	Übertragungsstück für Schaltgabel des 5. Gangs.	Control transmission lever f. 5th.
22	DJ 334-296 A	1		Vis d'axe de 3e et 4e.	Schraube f. Achse f. 3. und 4. Gang.	Spindle screw f. 3rd and 4th.
23	DJ 334-415 A	1	⌀ int. 20 - L 36.	Ressort de rappel de 1re et 2e.	Rückholfeder f. 1. und 2. Gang.	Return spring f. 1st and 2nd.
24	DJ 334-430 A	1		Axe de levier.	Hebelachse.	Control lever spindle.
25	22 478 009 K *ZD 9247 800 U*	1	16,3 × 22 × 1.	Joint.	Dichtung.	Gasket.
26	23 459 019 M *ZD 9345 900 W*	3	TH 7 × 35.	Vis.	Schraube.	Screw.
	23 720 019 U *ZD 9372 000 W*	9	TH 7 × 25.	Vis.	Schraube.	Screw.
	23 725 019 S *ZD 9372 500 W*	2	H M 7 × 50.	Vis.	Schraube.	Screw.
27	25 029 009 W *ZD 9502 900 U*	1	19,8 × 27 × 3,6.	Joint.	Dichtung.	Gasket.
28	22 714 009 C *ZD 9271 400 U*	3	⌀ 9,52.	Bille.	Kugel.	Ball.
			D à D	**Pièces spéciales**	**Spezialteile**	**Special parts**
3	DX 331-73 A	1		Vis colonnette.	Stützschraube.	Shouldered screw.
18	1 D 5 412 193 K *DV 334-96*	1	20 × 36 × 2.	Rondelle.	Scheibe.	Washer.
20	1 D 5 411 467 U *DJ 334-124 A*	1		Ressort.	Feder.	Spring.
24	DJ 334-433 A	1		Axe de levier.	Hebelachse.	Lever spindle.
26	23 726 009 C *ZD 9372 600 U*	1	H M 7 × 55.	Vis.	Schraube.	Screw.
	23 721 019 N *ZD 9372 100 W*	1	H M 7 × 28.	Vis.	Schraube.	Screw.
	23 461 019 B *ZD 9346 100 W*	1	TH 7 × 32.	Vis.	Schraube.	Screw.

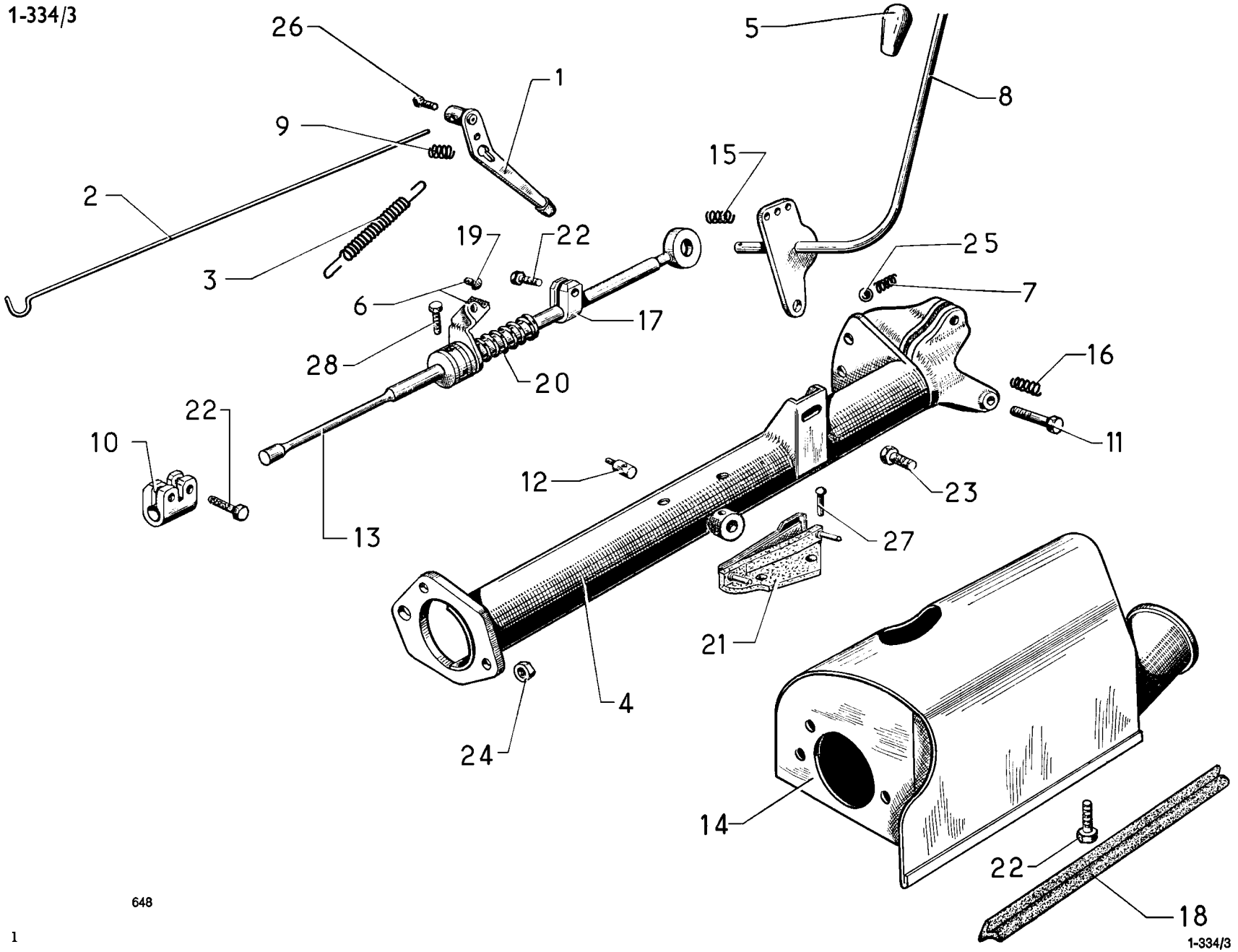
26
1
5
8
9
15
2
3
19
22
25
7
6
17
28
20
16
22
10
11
12
23
13
27
21
4
24
14
22
18
648

I	NUMÉROS	K	bvh	Sélecteur de commande des vitesses	Vorwählhebel	Gear change control selector
1	DX 314-426 A	1		Levier de commande d'embrayage.	Verstellhebel f. Kupplung.	Control lever for clutch.
2	D 314-70	1		Tringle de commande :	Gestänge für Handverstellung :	Clutch control rod:
	DX 314-470 A		(IE).	–	–	–
3	D 314-78	1		Ressort de commande.	Feder f. Handverstellung.	Control spring.
4	DX 334-016 A	1		Sélecteur de vitesses :	Gangwähler :	Gear change selector:
	DX 334-014 A		(IE).	–	–	–
5	DX 334-2	1	⌀ 5 × 75.	Bouton de sélecteur.	Knopf f. Gangwähler.	Selector knob.
6	DS 334-4 A	1		Grille de sélecteur.	Kulisse f. Vorwähler.	Selector gate.
7	D 334-11	2	⌀ 5,9.	Ressort de verrouillage.	Verriegelungsfeder.	Lockingspring.
8	DX 334-450 A	1	⌀ 5 × 75.	Levier de commande.	Schalthebel.	Control lever.
9	D 334-55	1		Ressort de rattrapage de jeu.	Feder f. Spielnachstellung.	Spring correcting play.
10	D 334-65	1		Manchon.	Muffe.	Sleeve.
11	D 334-67	1		Axe.	Bolzen.	Spindle.
12	D 334-100	1		Doigt de positionnement.	Einstellfinger.	Positioning catch.
13	D 334-102	1		Tige :	Stange :	Connecting rod:
	DX 334-102 A		(IE).	–	–	–
14	DX 334-125 A	1		Support :	Lagerung :	Bracket:
	DX 334-126 A		(IE).	–	–	–
15	D 334-142	1		Ressort.	Feder.	Spring.
16	D 334-143	1		Ressort.	Feder.	Spring
17	D 334-167	1		Collier.	Anschlagstück.	Stop collar.

I	NUMÉROS	K	bvh	Sélecteur de commande des vitesses *(Suite)*	Vorwählhebel *(Forts.)*	Gear change control selector *(Cont.)*
18	DV 334-163	1	L 370.	Garniture d'étanchéité.	Dichtgarnitur.	Sealing rubber.
19	D 334-196	1		Grain (nylon).	Isolierstück (Nylon).	Contact pad (nylon).
20	D 334-248	1		Ressort de point dur.	Begrenzungsfeder.	Spring f. gear position.
21	D 522-6	1		Contact.	Kontaktstück.	Starter contact.
22	23 660 019 V *ZD 9366 000 W*	5	TH 5 × 14.	Vis.	Schraube.	Screw.
23	23 718 019 E *ZD 9371 800 W*	2	TH 7 × 12.	Vis de sélecteur.	Schraube f. Gangwähler.	Screw.
24	25 411 009 V *ZC 9615 079 U*	1	H 7 × 100.	Écrou de sélecteur.	Mutter f. Gangwähler.	Nut.
25	22 709 009 E *ZD 9270 900 U*	2	⌀ 7.	Bille de verrouillage.	Verriegelungskugel.	Locking ball.
26	ZC 9622 816 W	1		Vis de tringle.	Anzugsschraube.	Screw.
27	ZC 9618 700 U	2		Rivet de contact.	Niet f. Kontaktstück.	Rivet for contact.
28	23 658 019 F *ZD 9365 800 W*	1	TH 5 × 80 - L 10.	Vis de grille.	Schraube f. Schaltkulisse.	Screw for gate.
			D à D	**Pièces spéciales**	**Spezialteile**	**Special parts**
2	D 314-70 A	1		Tringle.	Gestänge.	Rod.
4	DX 334-017 A	1		Sélecteur de vitesses :	Gangwähler :	Gear change selector:
	2 D 5 436 757 K	1	(AUS) 1/73 →.	–	–	–
5	DJF 334-2 A	1	⌀ 5 × 75 - h 37.	Bouton de sélecteur.	Knopf f. Gangwähler.	Selector knob.
8	DS 334-50 A	1		Levier :	Schalthebel :	Lever:
	1 D 5 436 751 V		(AUS) 1/73 →.	–	–	–
13	D 334-102 A	1		Tige.	Stange.	Rod.
14	DX 334-471 A	1		Support.	Lagerung.	Support housing.

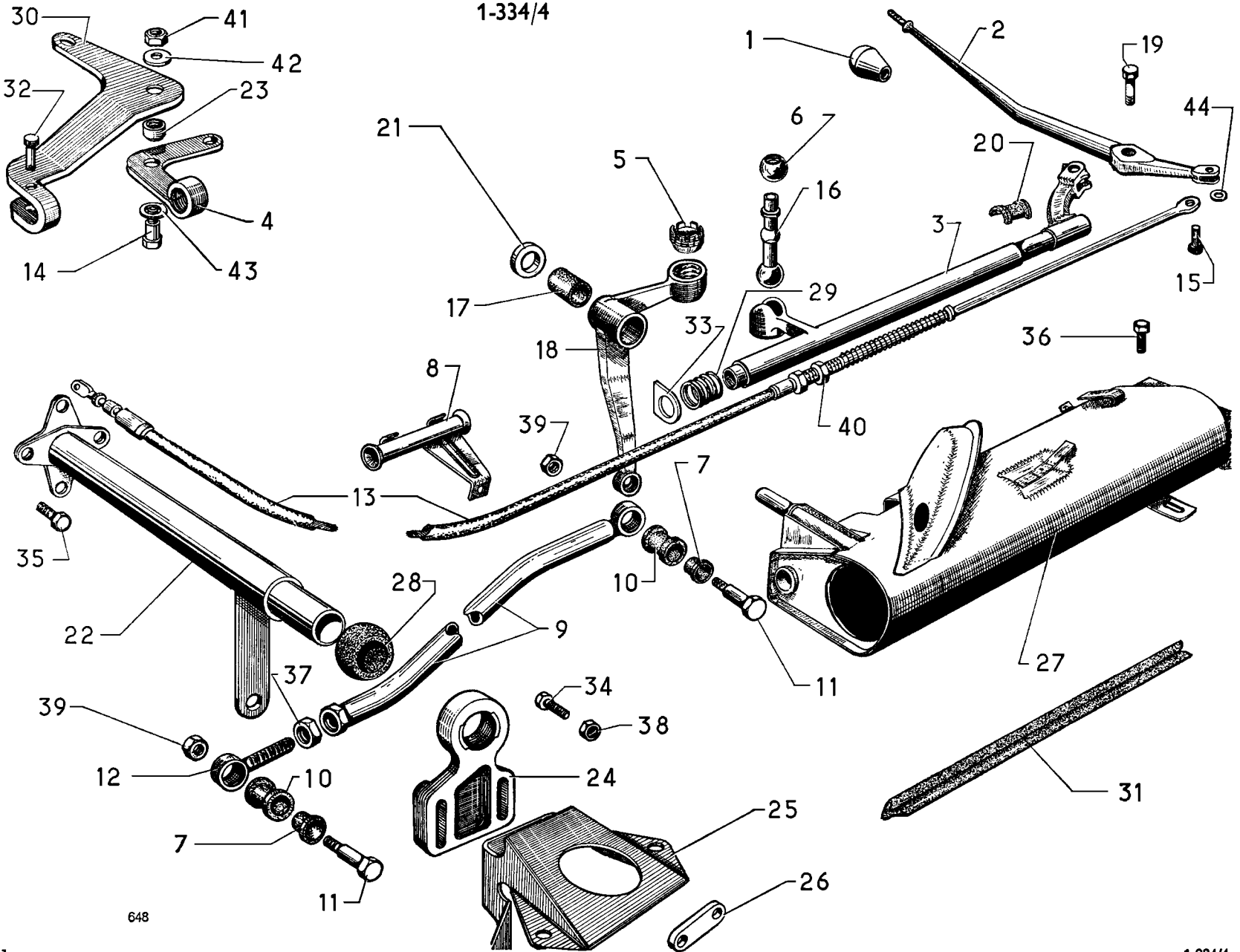
30
41
42
32
23
4
14
43
1
2
19
44
21
6
5
20
16
3
15
17
29
33
36
18
8
39
40
7
13
35
10
28
22
9
27
11
37
34
39
38
12
10
24
31
25
7
11
26
648

I	NUMÉROS	K	bvm - D à G	Commande des vitesses	Gangschaltung	Gear change control
1	DW 334-2	1	⌀ 7 × 100.	Bouton.	Knopf.	Knob.
2	DJ 334-403 A	1	⌀ 7 × 100.	Levier.	Schalthebel.	Control lever.
3	DJ 334-404 A	1	L 404.	Arbre de commande.	Schaltstange.	Control spindle.
4	1 D 5 406 402 P S *334-451 A*	1	Entr. 65.	Levier.	Winkelhebel.	Lever.
5	DM 334-58	2		Noix de rotule.	Kugelschale.	Ball seating.
6	DM 334-63 A	1		Rotule creuse.	Kugel.	Ball.
7	1 D 5 413 012 M *DM 334-64*	4	10 × 12 × 17 × 7,5.	Bague (rilsan).	Rilsan-Hülse.	Bush (rilsan).
8	DJ 334-66	1	⌀ int. 19 - L 70.	Guide câble.	Führung f. Schaltzug.	Cable guide.
9	DJ 334-71	1	L 803 → 5/73.	Tige de commande :	Betätigungsstange :	Control rod:
	2 D 5 433 311 D	1	L 800 5/73 →.	–	–	–
10	0 D 5 413 013 Y *DM 334-73*	2	12 × 16 × 19 × 14,5.	Bague (caoutchouc).	Gummihülse.	Rubber bush.
11	DJ 334-75	2	⌀ 7 × 100 - L 34.	Axe.	Bolzen.	Pin.
12	DM 334-190	1	→ 5/73.	Embout :	Anschlusskopf:	End piece:
	1 D 5 433 309 G	2	5/73 →.	–	–	–
13		1		Câble :	Schaltzug :	Cable:
	DJ 334-79			– (4 vitesses).	– (4-Ganggetriebe).	– (4-speed gearbox).
	DJ 334-479 A			– (5 vitesses).	(5-Ganggetriebe).	– (5-speed gearbox).
14	1 D 5 413 195 B *DJ 334-81 A*	1	1 ⌀ 12 - L 18.	Axe de levier.	Bolzen für Hebel.	Relay lever spindle.
15	1 D 5 413 011 B *DM 334-83 A*	1	5 × 15,5.	Axe épaulé.	Bolzen m. Schulter.	Cable pin, shouldered.
16	DM 334-87 A	1		Rotule à queue.	Kugelbolzen.	Ball pin.
17	DM 334-90	1	12 × 10 × 25.	Bague (rilsan).	Rilsan-Büchse.	Bush (rilsan).
18	DM 334-92 A	1		Levier de renvoi.	Winkelhebel.	Relay lever.

I	NUMÉROS	K	bvm - D à G	Commande des vitesses *(Suite)*	Gangschaltung *(Forts.)*	Gear change control *(Cont.)*
19	DJ 334-95	1	⌀ 7 × 100.	Axe de levier.	Bolzen f. Winkelhebel.	Control lever spindle.
20	DM 334-96	2	L 20.	Demi-coussinet (rilsan).	Lagerschalenhälfte (Rilsan).	Half-bearing (rilsan).
21				Rondelle de levier :	Scheibe f. Winkelhebel :	Relay lever washer:
	DM 334-98	1	12 × 22 × 0,5.	– élastique.	– elastisch.	– flexible.
	26 191 849 L	1	R.m.p. 7/72 →.	– plate.	– flach.	– plain.
22	DJ 334-102	1	L 231.	Arbre intermédiaire.	Schaltrohr.	Intermédiate spindle.
23	1 S 5 406 321 J	1	12 × 14 × 15 - R.m.p.	Bague de levier.	Büchse für Übertragungshebel.	Relay lever bush.
24	DJ 334-112	1	Entr. 38.	Renvoi d'arbre.	Übertragungsblock.	Spindle support.
25	DJ 334-114 A	1		Support de renvoi.	Lagerung f. Schaltrohr.	Bracket.
26	DJ 334-118	1	2 ⌀ 7 × 100 - entr. 38.	Contreplaque.	Gegenblech.	Counter plate.
27	DJ 334-173 A	1		Support.	Lagergehäuse.	Bracket.
28	DJ 334-140	1	⌀ int. 19,5 - ⌀ ext. 26.	Rotule.	Kugel.	Ball joint.
29	DJ 334-142	1		Ressort anti-bruit.	Geräuschdämpfungsfeder.	Anti-rattle spring.
30	1 D 5 413 198 J *DJ 334-155 A*	1		Support de renvoi.	Lagerung f. Übertragung.	Relay lever bracket.
31	DV 334-163	1	L 370.	Garniture d'étanchéité.	Dichtgarnitur.	Sealing rubber.
32	1 D 5 413 014 J *DJ 334-256*	1	5 × 28,8.	Axe de câble.	Bolzen f. Schaltzug.	Cable spindle
33	DJ 334-257	1	⌀ int. 21,5 - L 33 5	Rondelle.	Scheibe.	Washer.
				Vis :	Schraube für :	Screw for securing:
34	23 718 019 E *ZD 9371 800 W*	1	TH 7 × 12.	– de guide câble.	– Schaltzugführung.	– cable guide.
	23 450 319 X *ZD 9345 030 W*	4	TH 7 × 16.	– de support d'arbre.	– Lagerung d. Schaltrohrs.	– spindle support.

I	NUMÉROS	K	bvm - D à G	Commande des vitesses *(Suite)*	Gangschaltung *(Forts.)*	Gear change control *(Cont.)*
35	23 451 019 F *ZD 9345 100 W*	2	TH 7 × 18.	Vis d'arbre.	Schraube.	Screw.
36	23 719 019 Z *ZD 9371 900 W*	2	TH 7 × 18.	Vis de renvoi.	Schraube f. Schaltrohr.	Screw.
37	ZD 9524 300 U	1 4	H 9 × 125 → 5/73. H 9 × 125 5/73 →.	Écrou d'embout : –	Mutter f. Anschlusskopf : –	Nut: –
38	25 241 009 U *ZD 9524 100 U*	3	TH 7 × 100.	Écrou.	Mutter.	Nut.
39	25 302 019 W *ZD 9530 200 U*	2	« Nylstop » - H 7 × 100.	Écrou.	Mutter.	Nut.
40	ZC 9615 021 U	1	H 15 × 150.	Écrou.	Mutter.	Nut.
41	25 304 019 K *ZD 9530 400 U*	1	« Nylstop » - 9 × 125.	Écrou.	Mutter.	Nut.
42	0 D 5 413 015 V *DV 334-300*	1	9,25 × 22 × 2.	Rondelle.	Scheibe.	Washer.
43	ZC 9619 160 U	1	12,5 × 20 × 2.	Rondelle.	Scheibe.	Washer.
44	ZC 9807 802 U	?	⌀ 6,7 × 8,7 × 1,2.	Rondelle anti-bruit.	Scheibe zur Geräuschdämpfung.	Anti-noise washer.

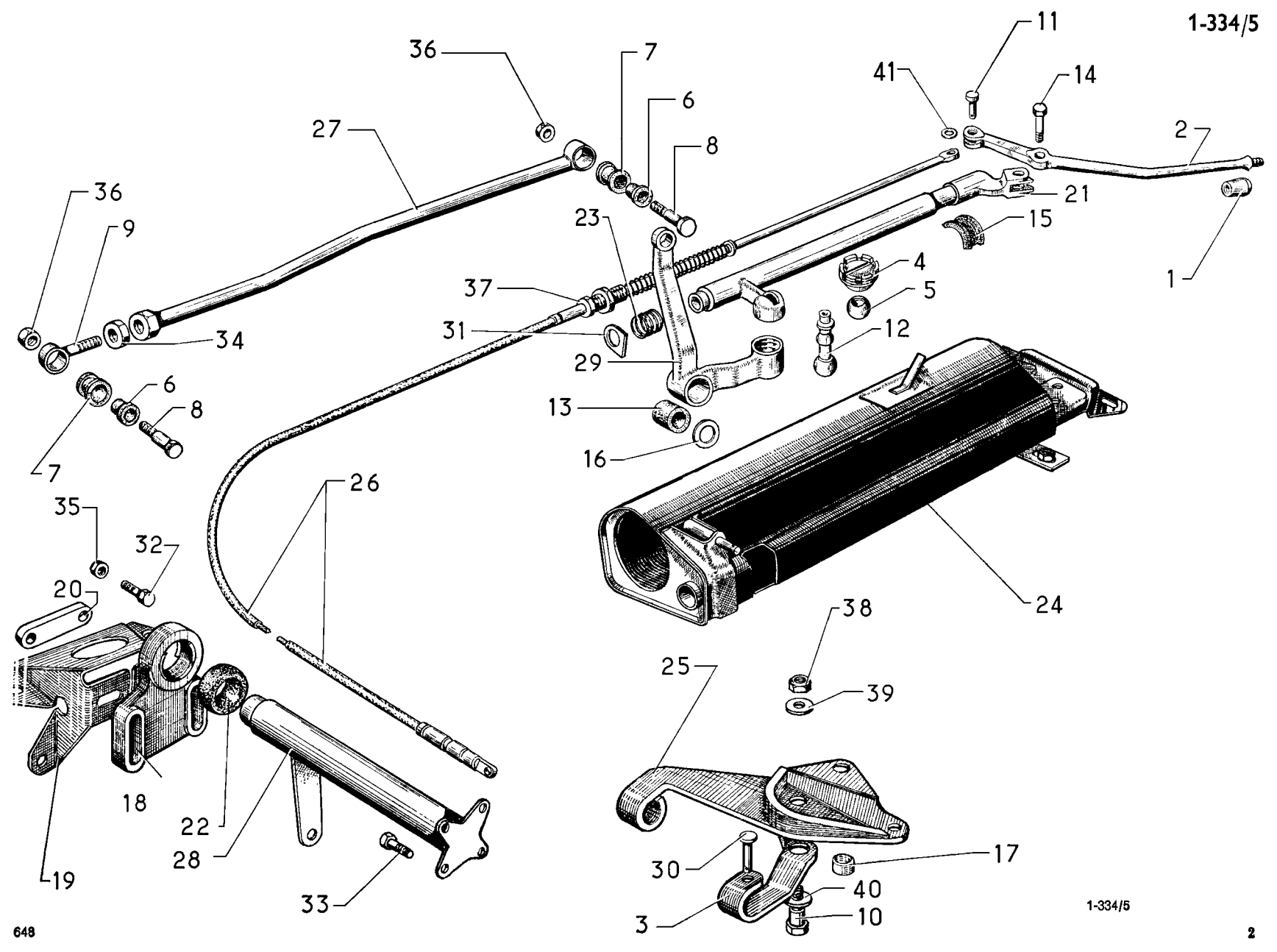
11
36
7
41
14
6
27
8
2
36
21
9
23
15
4
1
37
5
31
12
34
29
6
13
8
16
7
26
35
32
20
24
38
25
39
18
22
28
17
30
19
40
33
3
10
1-334/5

I	NUMÉROS	K	bvm - D à D	Commande des vitesses	Gangschaltung	Gear change control
1	DW 334-2	1	⌀ 7 × 100.	Bouton.	Knopf.	Knob.
2	DJ 334-450 A	1		Levier :	Schalthebel :	Control lever:
	1 D 5 436 752 F	1	(AUS) 1/73 →.	–	–	–
3	DJ 334-54	1	1 ⌀ 5.	Levier.	Winkelhebel.	Relay lever.
4	DM 334-58	2		Noix de rotule.	Kugelschale.	Ball seating.
5	DM 334-63 A	1		Rotule creuse.	Kugel.	Ball.
6	1 D 5 413 012 M *DM 334-64*	4	10 × 12 × 17 × 7,5.	Bague (rilsan).	Rilsan-Hülse.	Bush (rilsan).
7	0 D 5 413 013 Y *DM 334-73*	2	12 × 16 × 19 × 14,5.	Bague (caoutchouc).	Gummi-Hülse.	Rubber bush.
8	DJ 334-75	2	⌀ 7 × 100 - L 34.	Axe épaulé.	Bolzen mit Gewindesatz.	Pin, shouldered.
9	DM 334-190	1		Embout réglable.	Einstellbarer Anschlusskopf.	End piece, adjustable.
10	1 D 5 413 195 B *DJ 334-81 A*	1	1 ⌀ 12 - L 18 - 9 × 49.	Axe de levier.	Bolzen für Übertragungshebel.	Relay lever spindle.
11	1 D 5 413 011 B *DM 334-83 A*	1	5 × 15,5.	Axe épaulé.	Bolzen, m. Schulter.	Cable pin, shouldered.
12	DM 334-87 A	1		Rotule à queue.	Kugelbolzen.	Ball pin.
13	DM 334-90	1	12 × 16 × 25.	Bague (rilsan).	Rilsan-Büchse.	Bush (rilsan).
14	DJ 334-95	1	⌀ 7 × 100.	Axe de levier.	Bolzen für Übertragungshebel.	Control lever spindle.
15	DM 334-96	2	L 20.	Demi-coussinet (rilsan).	Lagerschalenhälfte (Rilsan).	Half-bearing (rilsan).
16				Rondelle de levier :	Scheiben f. Winkelhebel :	Relay lever washer:
	DM 334-98	1	12 × 22 × 0,5.	– élastique.	– elastisch.	– flexible.
	26 191 849 L	1	R.m.p. 7/72 →.	– plate.	– flach.	– plain.

I	NUMÉROS	K	bvm - D à D	Commande des vitesses *(Suite)*	Gangschaltung *(Forts.)*	Gear change control *(Cont.)*
17	1 S 5 406 321 J	1	12 × 14 × 15 - R.m.p.	Bague de levier.	Büchse für Übertragungshebel.	Relay lever bush.
18	DJ 334-112	1	Entr. 38.	Renvoi d'arbre.	Übertragungsbock.	Spindle support.
19	DJ 334-115 A	1		Support.	Lagerung.	Bracket.
20	DJ 334-118	1	2 ⌀ 7 × 100 - entr. 38.	Contreplaque.	Gegenblech.	Counter plate.
21	DJ 334-405 A	1	L 404.	Arbre de commande.	Antriebswelle.	Control spindle.
22	DJ 334-140	1	⌀ int. 19,5 - ⌀ ext. 26.	Rotule.	Kugel.	Ball.
23	DJ 334-142	1		Ressort anti-bruit.	Geräuschdämpfungsfeder.	Anti-rattle spring.
24	DJ 334-177 B	1		Support de commande.	Lagerung f. Schaltgestänge.	Control bracket.
25	DJ 334-156 A	1		Support de renvoi.	Lagerung f. Übertragung	Relay lever bracket.
26	DJ 334-184 DJ 334-221 A	1		Câble : – (5 vitesses).	Schaltzug : – (5-Ganggetriebe).	Cable: – (5-speed gearbox).
27	DJ 334-191 A DJ 334-471 A DJ 334-192 A	1	L 802. (IE). L 815.	Tige de commande : – – (option climatiseur).	Betätigungsstange : – – (Luftumwälzer).	Control rod: – – (air conditioner).
28	DJ 334-199 DJ 334-458 A	1	L 145.	Arbre intermédiaire : – (option climatiseur).	Schaltrohr : – (Luftumwälzer).	Intermediate spindle: – (air conditioner).
29	DJ 334-201 DJ 334-466 A	1	Entr. 95. (IE).	Levier de renvoi : –	Übertragungshebel : –	Relay lever: –
30	DJ 334-256 A	1	5 × 22,7.	Axe de câble.	Bolzen f. Schaltzug.	Cable spindle.
31	DJ 334-257	1	⌀ int. 21,5 - L 33,5.	Rondelle.	Scheibe.	Washer.
32	23 455 019 J *ZD 9345 500 W* 23 719 019 Z *ZD 9371 900 W*	4 2	TH 7 × 14. TH 7 × 20.	Vis de support : – de renvoi d'arbre.	Schraube f. Lagerung: – f. Übertragung.	Screw for bracket: – for spindle support.

I	NUMÉROS	K	bvm - D à D	Commande des vitesses *(Suite)*	Gangschaltung *(Forts.)*	Gear change control *(Cont.)*
33	23 451 019 F *ZD 9345 100 W*	2	TH 7 × 18.	Vis d'arbre.	Schraube f. Schaltrohr.	Scew.
34	25 223 009 S *ZD 9522 300 U*	1	H 9 × 125.	Écrou d'embout.	Mutter f. Anschlusskopf.	Nut.
35	25 241 009 U *ZD 9524 100 U*		H 7 × 100.	Écrou :	Mutter :	Nut for securing:
		1		– de support de renvoi.	– für Schaltrohrlagerung.	– spindle bracket.
		2		– d'arbre intermédiaire.	– für Schaltrohr.	– intermediate spindle.
36	25 302 019 W *ZD 9530 200 U*	2	« Nylstop » - H 7 × 100.	Écrou.	Mutter.	Nut.
37	ZC 9615 021 U		H 15 × 150.	Écrou.	Mutter.	Nut.
38	25 304 019 K *ZD 9530 400 U*	1	« Nylstop » - 9 × 125.	Écrou.	Mutter.	Nut.
39	1 D 5 413 015 V *DV 334-300*	1	9,25 × 22 × 2.	Rondelle.	Scheibe.	Washer.
40	ZC 9619 160 U	1	12,5 × 20 × 2.	Rondelle.	Scheibe.	Washer.
41	ZC 9807 802 U	?	⌀ 6,7 × 8,7 × 1,2.	Rondelle anti-bruit.	Scheibe zur Geräuschdämpfung.	Anti-noise washer.

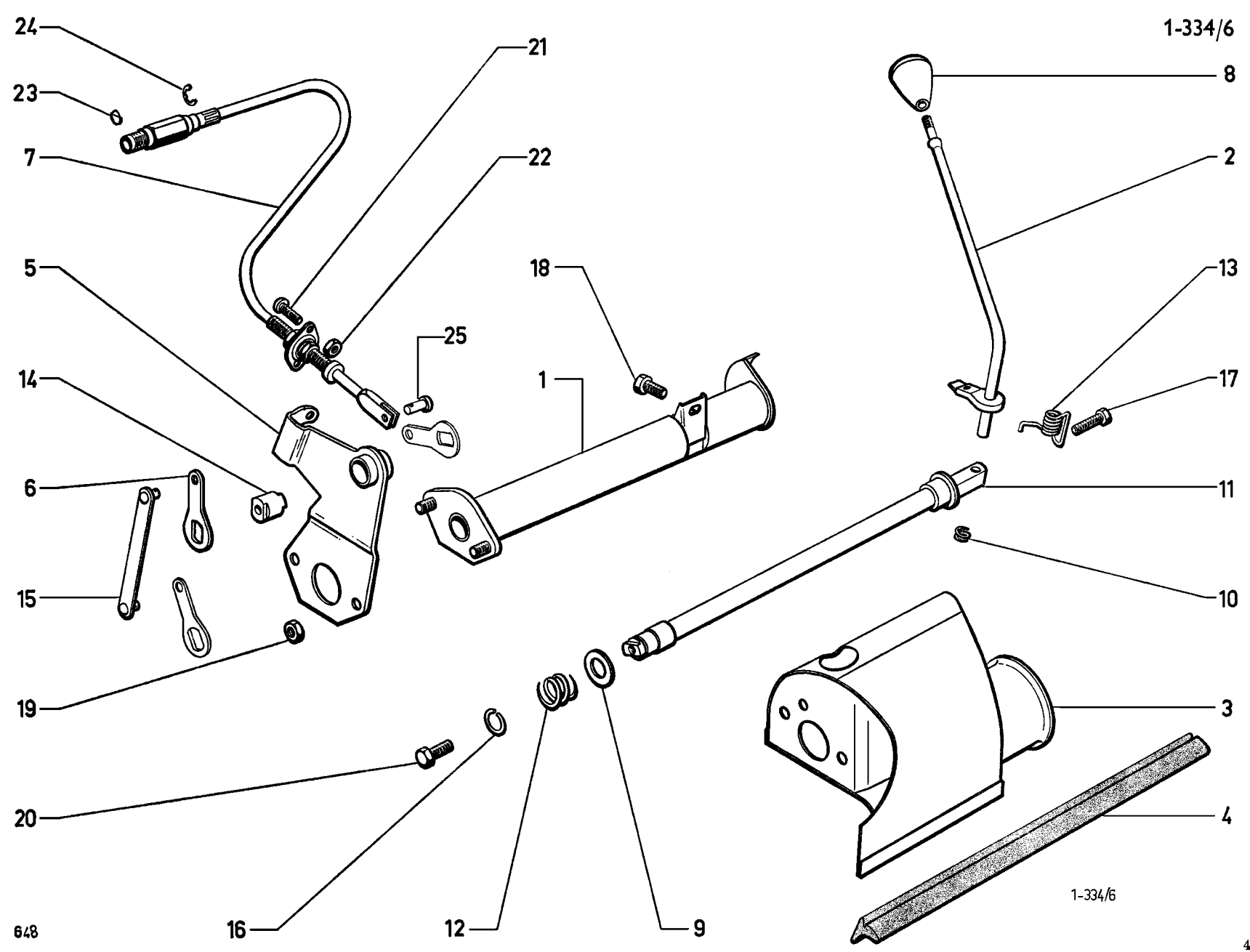
24
23
7
21
22
5
18
25
14
1
6
15
19
20
16
12
9
8
2
13
17
11
10
3
4
1-334/6

I	NUMÉROS	K	BW	Commande des vitesses	Gangschaltung	Gear change control
1	2 D 5 422 150 N	1	L 324,5.	Corps sélecteur avec grille.	Vorwählergehäuse mit Führungsgrill.	Body of selector with positioning gate.
2	1 D 5 422 177 G	1		Levier de sélecteur	Hebel f. Vorwähler.	Selector lever.
3	DX 334-125 A	1		Support bloc hydraulique.	Lagerung f. Schaltblock.	Support box f. hydr. selector.
4	DV 334-163	1	L 370.	Garniture d'étanchéité.	Dichtgarnitur.	Sealing.
5	DX 334-487 A	1		Support de câble de commande :	Träger f. Schaltzug :	Bracket f. control cable:
	DX 334-477 A	1	⌀ 16 - (IE).	–	–	–
6	DX 334-403 A	1		Levier sur arbre de commande :	Hebel am Schaltwelle :	Lever on control spindle:
		3	(IE).	–	–	–
7	2 D 5 424 298 L	1		Câble de commande de vitesses.	Schaltzug.	Control cable.
8	DX 334-2	1	⌀ 5 × 75.	Bouton de sélecteur.	Knopf f. Gangwähler.	Selector knob.
9				Rondelle de réglage de commande de vitesses :	Einstellscheibe :	Adjusting washer:
	D 334-106	?	16,25 × 25 × 1,5.	–	–	–
	D 334-106 A		16,25 × 25 × 1.	–	–	–
	D 334-106 B		16,25 × 25 × 0,5.	–	–	–
	D 334-106 C		16,25 × 25 × 0,2.	–	–	–
10	D 334-142	1		Ressort de rattrapage de jeu.	Feder zur Spielnachstellung.	Play correcting spring.
11	DX 334-405 A	1		Arbre de commande de vitesses :	Schaltwelle :	Control spindle:
	DX 334-404 A	1	(IE).	– avec repère.	– mit Markierung.	– with marking.
12	D 334-144	1	⌀ 17.	Ressort.	Feder.	Spring.
13	DX 334-411 A	1	⌀ int. 8,4.	Ressort de rappel (5 spires).	Rückholfeder (5 Wicklungen).	Return spring (5 turns).

I	NUMÉROS	K	BW	Commande des vitesses *(Suite)*	Gangschaltung *(Forts.)*	Gear change control *(Cont.)*
14	DX 334-479 A	1	⌀ 16 × 20,8 - (IE).	Moyeu support de câble de commande.	Nabe f. Träger.	Hub f. bracket.
15	DX 334-481 A	1	Entr. 134,3 - (IE).	Biellette de renvoi.	Betätigungsstange.	Control rod.
16	ZC 9620 567 U	1	⌀ 16,1 - e 1.	Circlips.	Segerring.	Circlip.
17	23 658 019 F *ZD 9365 800 W*	2	TH M 5 × 10.	Vis.	Schraube.	Screw.
18	23 718 019 E *ZD 9371 800 W*	1	TH M 7 × 12.	Vis.	Schraube.	Screw.
19	25 261 029 C *ZD 9526 100 Z*	2	H 7 × 100.	Écrou.	Mutter.	Nut.
20	23 450 319 X *ZD 9345 030 W*	1	TH M 7 × 16.	Vis.	Schraube.	Screw.
21	ZD 9451 500 Z	2	TCB 4 × 10.	Vis.	Schraube.	Screw.
22	25 258 019 K *ZD 9525 800 W*	2	H 4 × 70.	Écrou.	Mutter.	Nut.
23	1 D 5 434 887 J	1		Jonc de câble.	Clips f. Zug.	Clip f. cable.
24	1 D 5 434 888 V	1		Circlips de câble.	Sicherungsring f. Zug.	Circlip f. cable.
25	26 120 199 G *ZC 9030 785 U*	1	5 × 15.	Axe de câble.	Achse f. Zug.	Pin f. cable.
			D à D	**Pièces spéciales**	**Spezialteile**	**Special parts**
1	2 D 5 422 156 D	1		Corps de sélecteur.	Vorwählergehäuse.	Body of selector.
2	2 D 5 422 158 A	1		Levier de sélecteur.	Hebel f. Vorwähler.	Selector lever.
11	2 D 5 410 961 U	1	L 407.	Arbre de commande.	Schaltwelle.	Control spindle.
3	DX 334-471 A	1		Support de bloc hydraulique.	Lagerung f. Schaltblock.	Support box f. hydr. selector.
5	1 D 5 410 971 C	1		Support de câble.	Träger f. Schaltzug.	Bracket f. control cable.
	1 D 5 410 972 N	1		Levier de renvoi.	Übertragungshebel.	Relay lever.
7	2 D 5 424 299 X	1	L 979.	Câble de commande.	Schaltzug.	Control cable.
	1 D 5 410 684 H	1	⌀ 12.	Patte d'attache de câble.	Haltelasche f. Zug.	Cable fastener.
	23 701 019 X *ZD 9370 100 W*	1	TH M 7 × 12.	Vis.	Schraube.	Screw.
	1 D 5 420 550 X *D 9391-125 L*	1	L 62.	Collier.	Schelle.	Collar.

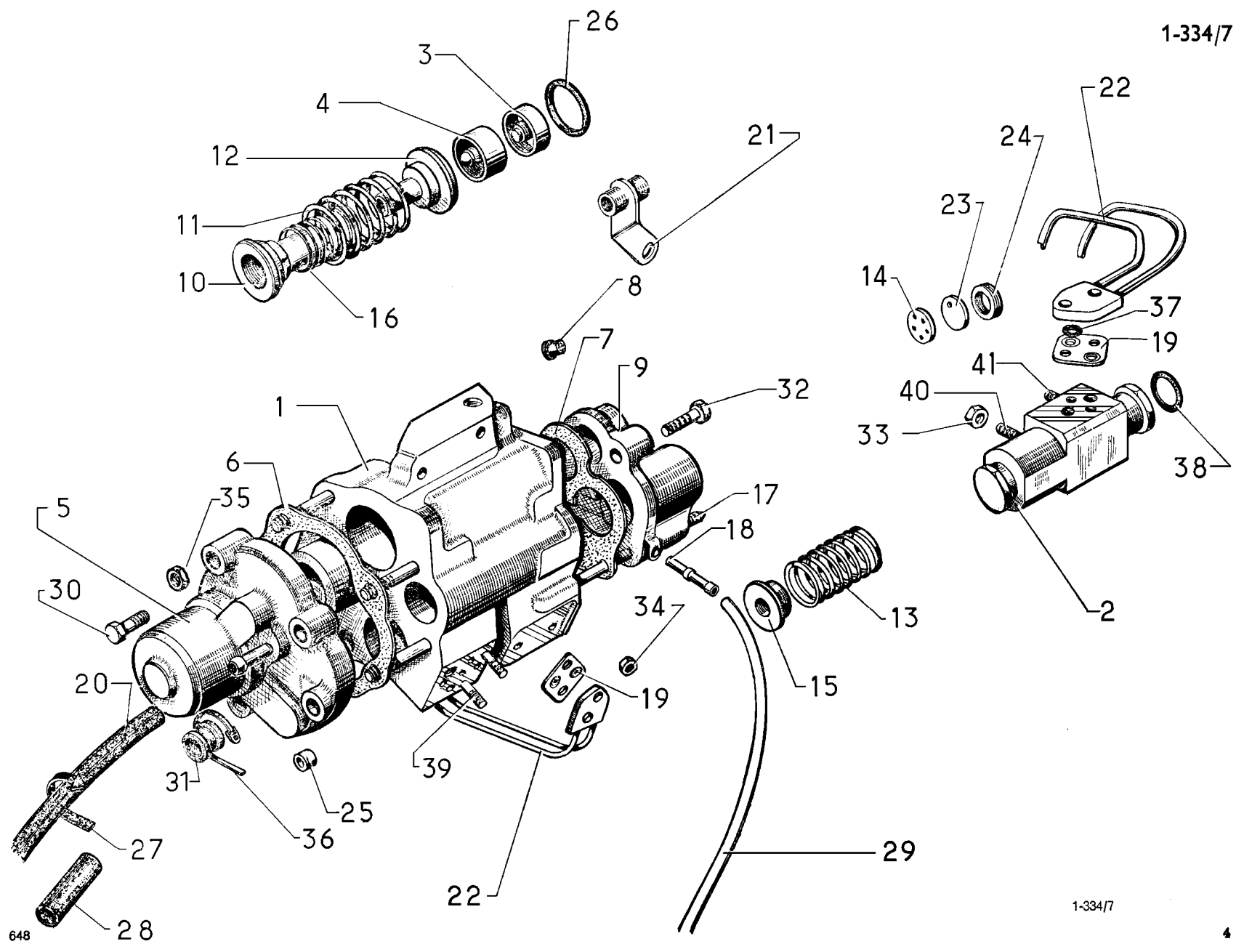
26
3
4
12
11
10
16
21
8
7
9
1
32
6
35
5
17
18
30
34
13
20
19
15
39
31
25
36
27
22
29
28
22
24
23
14
37
19
41
40
33
38
2

1	NUMÉROS	K	bvh	Bloc hydraulique	Schaltblock	Hydraulic selector
1	DXN 334-07	1		Bloc hydraulique avec correcteur :	Schaltblock m. Korrektor :	Selector with clutch control unit:
	DXN 334-010 A	1	(IE).	–	–	–
2	DXN 334-011	1		Correcteur :	Schaltkorrektor :	Control unit:
	DXN 334-011 A	1	(IE).	–	–	–
3	DS 334-41	1	⌀ 20 - h 14.	Piston de synchro 2e et 4e.	Synchronkolben für 2. und 4. Gang.	Synchro piston (2nd, 4th).
4	DS 334-42	1	⌀ 20 - h 19.	Piston de synchro 3e.	Synchronkolben 3. Gang.	Synchro piston (3rd).
5	DX 334-443 A	1	4 ⌀ 8 - 2 ⌀ 6.	Couvercle AV.	Vorderer Deckel.	Front cover.
6	DS 334-59 A	1	4 ⌀ 8 - 2 ⌀ 6.	Joint AV.	Dichtung, vorn.	Front gasket.
7	DS 334-61	1		Joint AR.	Dichtung, hinten.	Rear gasket.
8	1 D 5 411 162 D *DX 334-62*	1		Pare-poussière.	Gummistopfen.	Dust cover.
9	DS 334-63 A	1		Couvercle AR.	Hinterer Deckel.	Rear cover.
10	DX 334-475 A	1	⌀ 12,6 - ⌀ 21,7.	Rondelle à queue.	Federteller mit Schaft.	Washer with stem.
11	DX 334-84	1	22,1 × 32,3.	Ressort de piston.	Rückholfeder für Kolben.	Spring for piston.
12	DX 334-89 A	1	⌀ 12,6 - ⌀ 21,7.	Rondelle à queue.	Federteller m. Schaft.	Washer with stem.
13	D 334-92	1	13,5 × 18.	Ressort de tiroir.	Feder f. Schieber.	Spring for « pull ».
14	D 334-94	1	⌀ 10,5 - e 1.	Filtre.	Filter.	Filter.
15	DS 334-96	1	⌀ 25 - e 5,5.	Rondelle de ressort.	Federteller.	Spring washer.
16	DX 334-97 A	1	13 × 19,4.	Ressort additionnel.	Zusätzl. Feder.	Additional spring.
17	DS 334-101	2	7 × 75.	Goujon.	Stehbolzen.	Stud.
18	DS 334-143	1	L 20.	Tube de fuite de pré-sélecteur.	Abflussrohr f. Vorwähler.	Overflow tube.

I	NUMÉROS	K	bvh	Bloc hydraulique *(Suite)*	Schaltblock *(Forts.)*	Hydraulic selector *(Cont.)*
19	1 D 5 429 978 A *DS 334-149 A*	2	2 ⌀ 7,6 - 2 ⌀ 6,5 - entr. 14.	Plaquette porte-joints.	Dichtplakette.	Seal plate.
20	DXN 394-308 A	1	7 × 14 × 460.	Tube de bloc à raccord 4 voies.	Schlauch zw. Schaltblock und Vierwegeverbindung.	Tube, selector to 4-way union.
	DXN 394-321 A	1	(IE).	Tube de bloc à canalisation générale.	Schlauch zw. Schaltblock und Hauptleitung.	Tube between selector a. general piping.
21	DS 334-170 A	1		Raccord de liaison.	Verbindungsstück.	Union.
22	DXN 394-18	1		Faisceau de correcteur :	Leitungsbündel für Schaltkorrektor :	Pipe assy:
	DXN 394-318 A	1	(IE).	–	–	–
23		7		Disque gicleur :	Scheiben-Düse :	Disc jet:
	D 334-244			– trou centré.	– zentrische Bohrung.	– centre hole.
	D 334-245			– trou excentré.	– exzentrische Bohrung.	– eccentric hole.
24	D 334-246	14	6,5 × 10 × 1,5.	Entretoise de disque.	Abstandsbüchse.	Distance piece.
25	DS 334-277	1		Butée des pistons.	Kolbenanschlag.	Steel stop for pistons.
26	25 032 009 E *ZD 9503 200 U*	5	19,4 × 24,8 × 2,7.	Joint torique.	Ringdichtung.	Ring seal.
27	1 D 5 420 550 X *D 9391-125 L*	1	L 62.	Collier.	Rohrschelle.	Rubber clip.
28	D 391-127	1		Gaine.	Schutzhülle.	Sheath.
29	DX 394-45	1	5 × 7 × 800.	Tube d'évacuation (rilsan).	Abflussrohr (Rilsan).	Drain tube.
30	ZD 9029 800 U	2	TH 5 × 35.	Vis de couvercle AV.	Schraube f. vord. Deckel.	Screw, front cover.
31	26 208 079 Z *ZC 9620 807 U*	2	7 × 14.	Bague élastique.	Elast. Hülse.	Rubber bush.
32	23 720 019 U *ZD 9372 000 W*	1	TH 7 × 25.	Vis.	Schraube.	Screw.
33	ZD 9231 900 U	2	H 5 × 75.	Écrou.	Mutter.	Nut.
34	25 240 019 H *ZD 9524 000 W*	2	H 6 × 100.	Écrou.	Mutter.	Nut.

I	NUMÉROS	K	bvh	Bloc hydraulique *(Suite)*	Schaltblock *(Forts.)*	Hydraulic selector *(Cont.)*
35	25 411 009 V *ZC 9615 079 W*	4	H 7 × 100.	Écrou.	Mutter.	Nut.
36	26 140 389 N *ZC 9614 038 U*	2	⌀ 25 × 35.	Collier.	Schelle.	Collar.
37	ZD 9481 800 U	4	4,2 × 8 × 1,9.	Joint torique.	Ringdichtung.	Ring seal.
38	24 872 009 Z *ZD 9487 200 U*	2	18,7 × 28,5 × 1,9.	Joint torique.	Ringdichtung.	Ring seal.
39	ZC 9616 028 U	4	6 × 27,5.	Goujon.	Stehbolzen.	Stud.
40	ZC 9616 049 U	1	5 × 26 - Sauf (IE).	Goujon.	Stehbolzen.	Stud.
41	ZC 9616 059 U	1 2	5 × 41. (IE).	Goujon : –	Stehbolzen : –	Stud: –
	ZC 9000 738 U	1	R.m.p.	Pochette de joints pour réparation bloc hydraulique.	Beutel m. Dichtungen zur Reparatur des Schaltblocks.	Packet of joints for hydraulic selector.
			D à D	**Pièces spéciales**	**Spezialteile**	**Special parts**
1	DXN 334-07 A	1		Bloc.	Schaltblock.	Selector.
20	DXN 394-155 DXN 394-374 A	1	7 × 14 × 1510. 7 × 10 × 1800.	Tube : – (option climatiseur).	Rohr : – (Luftumwälzer).	Pipe: – (air conditioner).
	DXN 394-314 A	1	(IE).	Tube de bloc à canalisation générale.	Schlauch zw. Schaltblock und Hauptleitung.	Pipe betw. selector and main piping.
22	DXN 394-17	1		Faisceau.	Leitungsbündel.	Pipe assy.
	1 D 5 420 550 X	1	L 62	Collier de tube évacuation des fuites.	Rohrschelle.	Pipe collar.

1 /73 →.

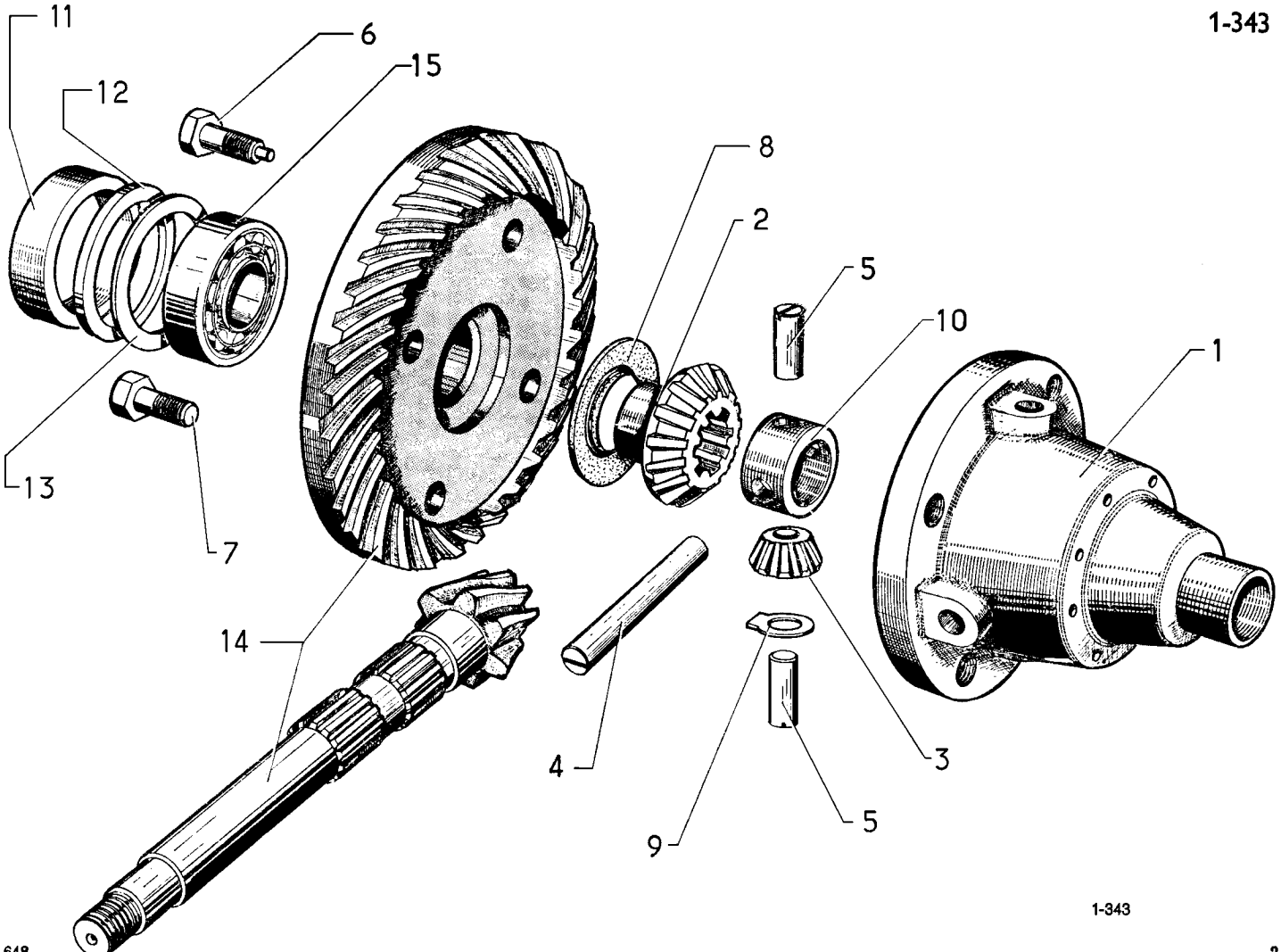

1-343

I	NUMÉROS	K		BV - Différentiel	Getriebe - Differential	Gearbox - Differential
1	2 D 5 411 573 W *DV 343-1*	1	8 ⌀ 12 × 125.	Boîtier :	Differentialgehäuse :	Housing:
	DX 343-101 A		BW.	–	–	–
2	1 D 5 411 574 G *DV 343-2*	2	e 25,25.	Planétaire (16 dents).	Planetenrad (16 Zähne).	Planet wheel (16 teeth).
3	1 D 5 411 575 T *DV 343-3*	4	e 16.	Satellite (10 dents).	Satellitenrad (10 Zähne).	Satellite (10 teeth).
4	1 D 5 411 576 D *DV 343-4*	1	15 × 116.	Axe de satellite.	Satelliten-Achse.	Satellite spindle.
5	1 D 5 411 577 P *DV 343-4 A*	2	15 × 49,5.	Axe de satellite.	Satelliten-Achse.	Satellite spindle.
6	1 D 5 411 579 L *DV 343-5*	3	TH 12 × 41,75.	Vis à téton d'axe de satellite.	Schraube m. Zapfen für Satellitenachse.	Screw with dowel.
7	1 D 5 411 580 X *DV 343-6*	5	TH 12 × 125 - L 30.	Vis de couronne.	Schraube für Zahnkranz.	Crown wheel screw.
8		?	40,25 × 62,5.	Rondelle de planétaire	Anlaufscheibe für Planetenrad :	Planet wheel washer:
	1 D 5 411 581 H *DV 343-7*		e 1,52	–	–	–
	1 D 5 411 582 U *DV 343-7 A*		– 1,58.	–	–	–
	1 D 5 411 583 E *DV 343-7 B*		– 1,64.	–	–	–
	1 D 5 411 584 R *DV 343-7 C*		– 1,70.	–	–	–
	1 D 5 411 585 B *DV 343-7 D*		– 1,76.	–	–	–
	1 D 5 411 586 M *DV 343-7 E*		– 1,82.	–	–	–
9		?	15,5 × 31.	Rondelle de satellite :	Abstandsscheibe für Satellitenrad :	Satellite gear washer:
	1 D 5 411 587 Y *DV 343-8*		e 1,535.	–	–	–
	1 D 5 411 588 J *DV 343-8 A*		– 1,615.	–	–	–
	1 D 5 411 589 V *DV 343-8 B*		– 1,695.	–	–	–
	1 D 5 411 590 F *DV 343-8 C*		– 1,775.	–	–	–

I	NUMÉROS	K		BV - Différentiel *(Suite)*	Getriebe - Differential *(Forts.)*	Gearbox - Differential *(Cont.)*
10	1 D 5 411 578 A *DV 343-9*	1	25 × 42 × 22.	Croisillon de satellite.	Kreuzstück für Satellitenachse.	Crosshead bush.
11	1 D 5 411 591 S *DV 343-96*	1	74,8 × 82,8 × 21.	Entretoise entre roulement et palier :	Abstandsring zwischen Kugellager u. Differential	Distance piece:
	1 D 5 421 770 H *DX 343-196 A*		74,8 × 82,8 × 16,5 - BW.	–	–	–
12		?	74 × 82,8.	Rondelle entretoise de roulement :	Abstandsring für Rollenlager :	Distance washer:
	1 D 5 411 592 C *D 343-97*		e 2,9.	–	–	–
	1 D 5 411 593 N *D 343-97 A*		– 3,3.	–	–	–
	1 D 5 411 594 Z *D 343-97 B*		– 3,7.	–	–	–
	1 D 5 411 595 K *D 343-97 C*		– 4,1.	–	–	–
	1 D 5 411 596 W *D 343-97 D*		– 4,5.	–	–	–
	1 D 5 411 597 G *D 343-97 E*		– 4,9.	–	–	–
	1 D 5 411 598 T *D 343-97 F*		– 5,3.	–	–	–
	1 D 5 411 599 D *D 343-97 G*		– 5,7.	–	–	–
13		?	72 × 82,8.	Rondelle de réglage de roulement :	Einstellscheibe für Rollenlager :	Adjusting washer:
	1 D 5 411 600 P *D 343-98*		e 3,0.	–	–	–
	1 D 5 411 601 A *D 343-98 A*		– 3,05.	–	–	–
	1 D 5 411 602 L *D 343-98 B*		– 3,10.	–	–	–
	1 D 5 411 603 X *D 343-98 C*		– 3,15.	–	–	–
	1 D 5 411 604 H *D 343-98 D*		– 3,20.	–	–	–
	1 D 5 411 605 U *D 343-98 E*		– 3,25.	–	–	–
	1 D 5 411 606 E *D 343-98 F*		– 3,30.	–	–	–
	1 D 5 411 607 R *D 343-98 G*		– 3,35.	–	–	–
14		1		Couple conique :	Kegel- und Tellerrad :	Crown wheel and pinion:
	2 D 5 421 784 K *DV 344-02*		8 × 35 - TT - Sauf DV - DT.	– BV 4 vitesses.	– f. 4-Ganggetriebe.	– f. 4-speed gearbox.
	DJ 344-010 A		8 × 35 - DJ - DJ (IE). DP 7/72 →.	– BV 5 vitesses.	– f. 5-Ganggetriebe.	– f. 5-speed gearbox.
	DV 344-02 A		7 × 34 - DT - DV.	– BV 4 vitesses.	– f. 4-Ganggetriebe.	– f. 4-speed gearbox.
	DT 344-010 A		7 × 34 - DT → 7/72.	– BV 5 vitesses.	– f. 5-Ganggetriebe.	– f. 5-speed gearbox.
	2 D 5 421 772 E *DX 344-010 A*		BW.	–	–	–
15	26 204 339 X *ZC 9408 451 U*	2	40 × 80 × 18.	Roulement à rouleaux.	Schrägrollenlager.	Roller bearing.

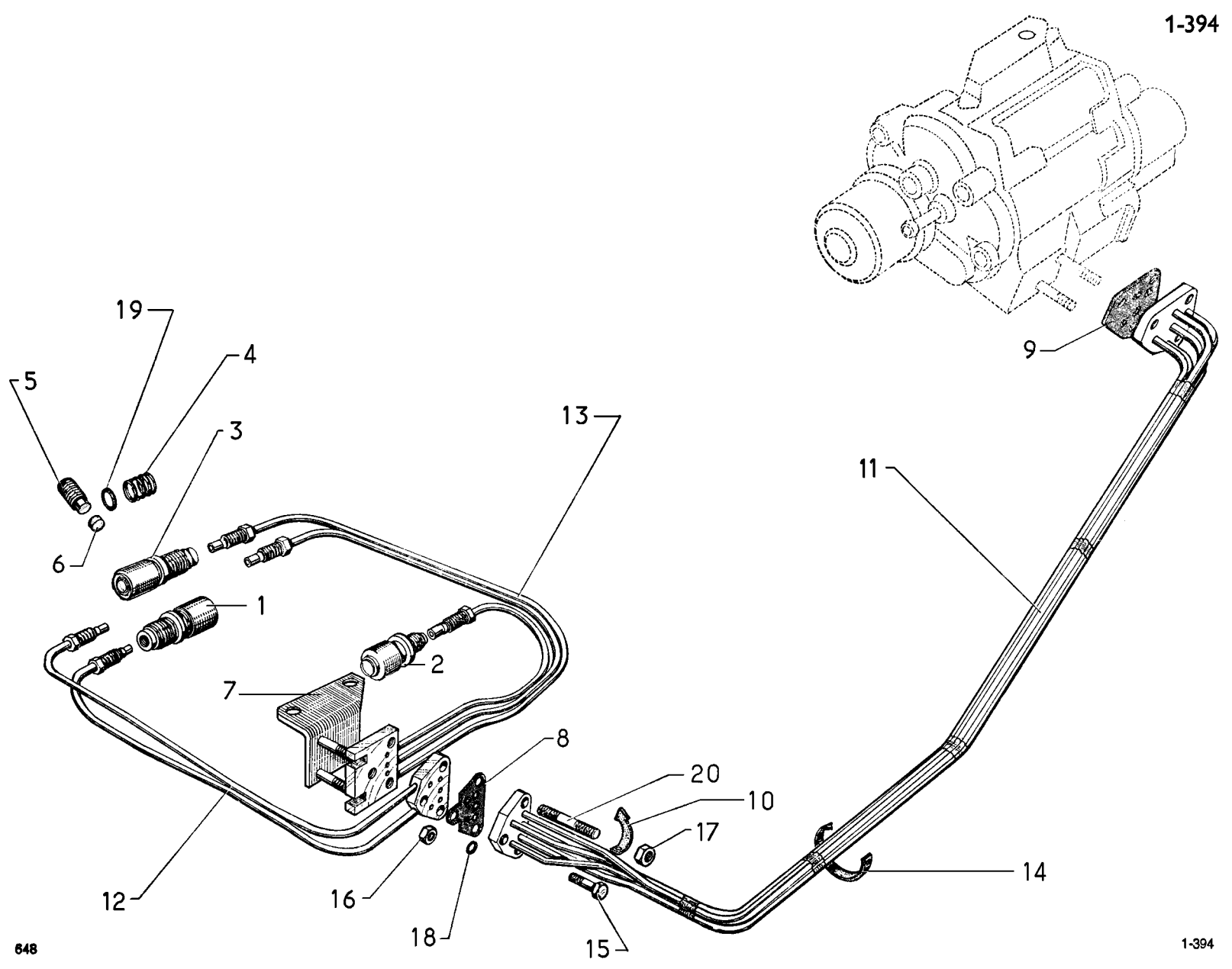
19
4
5
3
13
6
1
2
7
8
20
10
17
9
11
14
12
16
18
15

I	NUMÉROS	K	bvh		Canalisations de commande des vitesses	Leitungen zur Schaltbetätigung	Piping for gear control
					Cylindre avec piston :	Zylinder mit Kolben :	Cylinder with piston:
1	DXN 334-08	3		→ 11/74.	– 2e, 3e et 4e.	– 2., 3. und 4. Gang.	– 2nd, 3rd, 4th.
		2		11/74 →.	– 3e et 4e.	–	–
	1 D 5 444 831 W	1		11/74 →.	– 2e	– 2. Gang.	– 2 nd.
2	DXN 334-09	1			– marche AR.	– RW-Gang.	– reverse.
3	DXN 334-013	1			– 1re.	– 1. Gang.	– 1st.
4	DX 334-24 A	4	24 × 31	→ 11/74.	Ressort de cylindre.	Feder f. Schaltzylinder.	Cylinder spring.
		3	24 × 31	11/74 →.	–	–	–
	1 D 5 444 830 K	1	24 × 32	11/74 →.	– de 2e.	– f. 2. Gang.	– f. 2 nd.
5	DX 334-69	5	⌀ 9 × 125 - L 16,5.		Vis de cylindre.	Schraube f. Schaltzylinder.	Cylinder screw.
6	DX 334-138	5	⌀ 7 - h 3.		Frein (caoutchouc).	Gummistopfen.	Rubber buffer.
7	DX 334-177	1	Entr. 37.		Support.	Flanschträger.	Bracket.
8	1 D 5 429 976 D *DS 334-280*	2	5 ⌀ 7,6 - 3 ⌀ 6,5.		Plaquette (côté boîte).	Dichtungsplakette (Getriebeseite).	Seal plate (gearbox side).
9	1 D 5 429 977 P *DS 334-281*	1	5 ⌀ 7,6 - 3 ⌀ 6,5.		Plaquette (côté bloc).	Dichtungsplakette (Schaltblockseite).	Seal plate (selector side).
10	1 D 5 413 292 F *DS 391-141*	1	L 77.		Collier.	Schlauchbinder.	Rubber collar.
11	DXN 394-61	1	D à G.		Faisceau, bloc à BV :	Rohrbündel zwischen Schaltblock u. Getriebe :	Pipe assy from selector to gearbox:
	DXN 394-316 A	1	(IE). D à G.		-	–	-
12	DXN 394-62	1			Faisceau de 1re et 3e.	Rohrbündel f. 1. u. 3. Gang.	Pipe assy, for 1st and 3rd.
13	DXN 394-63	1			Faisceau de 2e, 4e et marche AR.	Rohrbündel f. 2., 4. und RW-G.	Pipe assy, for 2nd, 4th and reverse.
14	HY 174-99	1	L 33.		Collier.	Rohrschelle.	Rubber collar.

I	NUMÉROS	K	bvh	Canalisations de commande des vitesses *(Suite)*	Leitungen zur Schaltbetätigung *(Forts.)*	Piping for gear control *(Cont.)*
15	**23 687 019 Y** ***ZD 9368 700 W***	1	TH 6 × 30.	Vis	Schraube.	Screw.
16	**ZD 9231 900 U**	2	H 5 × 75.	Écrou.	Mutter.	Nut.
17	25 240 019 H ***ZD 9524 000 W***	2	H 6 × 100.	Écrou.	Mutter.	Nut.
18	24 818 009 T ***ZD 9481 800 U***	10	4,2 × 8 × 1,9.	Joint torique.	Ringdichtung.	Ring seal.
19	25 030 009 R ***ZD 9503 000 U***	4	13,6 × 19 × 2,7.	Joint torique de cylindres 2e, 3e, 4e et marche AR.	Ringdichtung f. Zyl. f. 2., 3., 4. und RW - Gang.	Ring seal for cyl. 2nd, 3rd, 4th and reverse.
	25 031 009 K ***ZD 9503 100 U***	1	10,5 × 15,9 × 2,7.	Joint torique de cylindre de 1re.	Ringdichtung f. Zyl. f. 1. Gang.	Ring seal for cyl. of 1st.
20	ZC 9616 026 U	2	6 × 30.	Goujon.	Stehbolzen.	Stud.
			D à D	**Pièces spéciales**	**Spezialteile**	**Special parts**
11	DXN 394-130	1		Faisceau bloc à BV :	Rohrbündel :	Pipe assy from selector to gearbox:
	DXN 394-130 A	1		– (climatiseur).	– (Luftumwälzer).	– (air conditioner).
	DXN 394-204 A	1	(IE).	–	–	–
			(CH)			
12	5 D 5 428 282 R	1	4/72 →.	Faisceau de 3e.	Rohrbündel f. 3. Gang.	Pipe assy f. 3rd.
	5 D 5 428 283 B	1	4/72 →.	Faisceau de 1re.	Rohrbündel f. 1. Gang.	Pipe assy f. 1st.

GROUPE 2		BAUGRUPPE 2		GROUP 2	
SOUS-GROUPE	DÉSIGNATION DES CHAPITRES	UNTER-GRUPPEN	BEZEICHNUNG DER KAPITEL	UNDER-GROUPS	DESCRIPTION OF CHAPTERS
2-141	Tubulure d'admission - Sauf (IE)	2-141	Einlasskrümmer - Mit Ausnahme (IE)	2-141	Inlet manifold - Except (IE)
2-141/1	Tubulure d'admission - Boîtier porte-papillon - (IE)	2-141/1	Einlasskrümmer - Gehäuse als Drosselklappenträger - (IE)	2-141/1	Inlet manifold - Throttle casing - (IE)
2-141/2	Tubulure d'admission - Boîtier porte-papillon - (IE) - BW	2-141/2	Einlasskrümmer - Gehäuse als Drosselklappenträger - (IE) - (BW)	2-141/2	Inlet manifold - Throttle casing - (IE) - BW
2-142	Commande d'accélérateur - D à G - Sauf (IE)	2-142	Gashebelgestänge - D à G - Mit Ausnahne (IE)	2-142	Accelerator control - LHD - Except (IE)
2-142/1	Commande d'accélérateur - (IE) - D à G	2-142/1	Gashebelgestänge - D à G - (IE)	2-142/1	Accelerator control - LHD - (IE)
2-142/2	Commande d'accélérateur - D à D - Sauf (IE)	2-142/2	Gashebelgestänge - D à D - Mit Ausnahme (IE)	2-142/2	Accelerator control - RHD - Except (IE)
2-142/3	Commande d'accélérateur - (IE) - D à D	2-142/3	Gashebelgestänge - D à D - (IE)	2-142/3	Accelerator control - RHD - (IE)
2-142/4	Carburateur « Solex » 9/72 →	2-142/4	Vergaser « Solex » 9/72 →	2-142/4	Carburetter « Solex » 9/72 →
2-142/5	Carburateur « Weber » 9/72 →	2-142/5	Vergaser « Weber » 9/72 →	2-142/5	Carburette « Weber » 9/72 →
2-171	Filtre à air - Sauf (IE)	2-171	Luftfilter - Mit Ausnahme (IE)	2-171	Air filter - Except (IE)
2-171/1	Filtre à air - DX (I E) (D J (IE) → 7/72)	2-171/1	Luftfilter - D X (IE) D J (IE) → 7/72	2-171/1	Air filter - D X (IE) D J (IE) → 7/72
2-171/2	Filtre à air - Vanne pneumatique DJ (IE) 7/72 →	2-171/2	Luftfilter - Luftschieber D J (IE) 7/72 →	2-171/2	Air filter - Air valve - D J (IE) 7/72 →
2-181	Tubulure d'échappement - Sauf (IE)	2-181	Auspuffkrümmer - Mit Ausnahme (IE)	2-181	Exhaust manifold - Except (IE)
2-181/1	Tubulure d'échappement - (IE)	2-181/1	Auspuffkrümmer (IE)	2-181/1	Exhaust manifold - (IE)
2-184	Anti-pollution (USA) (CDN)	2-184	Entgiftungsanlage für Motorabgase (USA) (CDN)	2-184	Basic exhaust emission control (USA) (CDN)
2-184/1	Anti-pollution - Pompe à air (USA) (CDN)	2-184/1	Entgiftungsanlage für Motorabgase - Luftpumpe (USA) (CDN)	2-184/1	Basic exhaust emission control - Air pump (USA) (CDN)
2-211	Circuit d'allumage - Sauf (IE)	2-211	Zündanlage - Mit Ausnahme (IE)	2-211	Ignition system - Except (IE)
2-211/1	Circuit d'allumage - (IE)	2-211/1	Zündlanlage - (IE)	2-211/1	Ignition system - (IE)
2-312	Embrayage - Sauf (IE)	2-312	Kupplung - Mit Ausnahme (IE)	2-312	Clutch - Except (IE)
2-312/1	Embrayage - (IE)	2-312/1	Kupplung - (IE)	2-312/1	Clutch - (IE)
2-322	Embrayage automatique - BW	2-322	Automatische Kupplung - BW	2-322	Automatic clutch - BW
2-532	Alternateur - Régulateur « Ducellier »	2-532	Lichtmaschine-Regler « Ducellier »	2-532	Alternator-Regulator « Ducellier »
2-532/1	Alternateur - Régulateur « Paris-Rhône »	2-532/1	Lichtmaschine-Regler « Paris-Rhône »	2-532/1	Alternator-Regulator « Paris-Rhône »
2-533	Démarreur « Ducellier » - DY-D V-D T-D L F	2-533	Anlasser « Ducellier » - D Y-D V-D T-D L F	2-533	Startor motor « Ducellier » - D Y-D V-D T-D L F
2-533/1	Démarreur « Paris-Rhône » - D X-DJ-DJF → 3/72	2-533/1	Anlasser « Paris-Rhône » - D X-D J-D J F → 7/72	2-533/1	Stator motor « Paris-Rhône » - D X-D J D J F → 3/72
2-533/1A	Démarreur « Paris-Rhône » - D J-D P 3/73 → D X 7/73 →	2-533/1A	Anlasser « Paris-Rhône » - D J-D P 3/73 → D X 7/73 →	2-533/1A	Stator motor « Paris-Rhône » - D J-D P 3/73 → D X 7/73 →
2-533/2	Démarreur « Ducellier » - DX-D J 3/72 → D P 7/72 →	2-533/2	Anlasser « Ducellier » - D X-D J 3/72 → D P 7/72 →	2-533/2	Stator Motor « Ducellier » - D X-D J 3/72 → D P 7/72 →

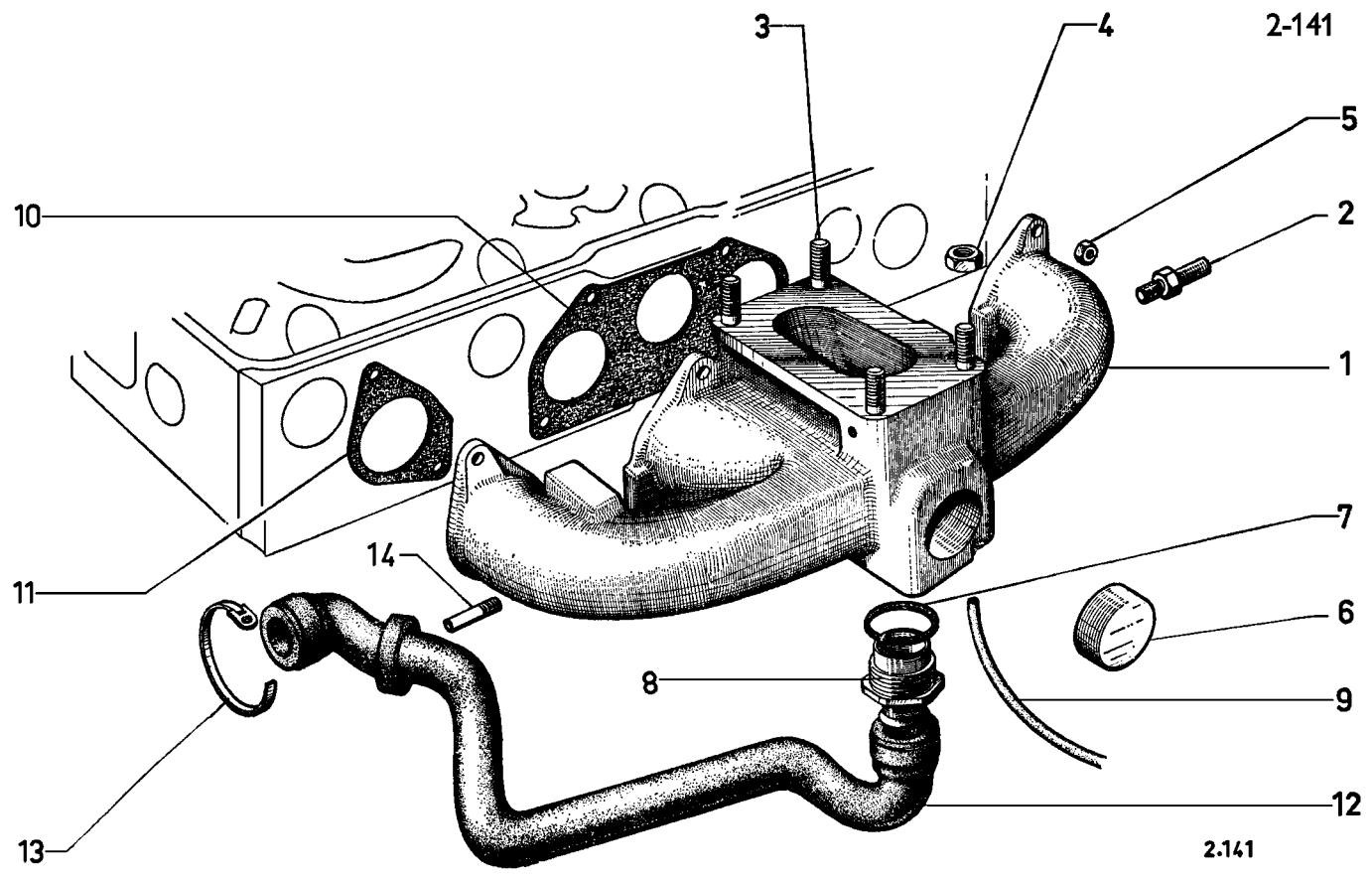

2.141

I	NUMÉROS	K	Sauf (IE)	Tubulure d'admission	Einlasskrümmer	Inlet manifold
1				Tubulure goujonnée :	Krümmer mit Stehbolzen :	Manifold, studded:
	DJ 141-01 A	1	DJ - DJF - DLF - DT.	– (avec gicleur).	– (mit Düse).	– (with nozzle).
		1	DV - DP 7/72 →.	–	–	–
	DX 141-01	1	DX - DY.	– (avec gicleur).	– (mit Düse).	– (with nozzle).
	4 D 5 414 066 U *DV 141-01*	1	DV → 7/72.	– (2 goujons pour carbu).	– (2 Stehbolzen für Vergaser).	– (2 studs for carbu).
2	1 D 5 412 043 E *DX 132-95*	1	⌀ 7 × 100 - L 38.	Gicleur.	Düse.	Nozzle.
3	26 165 219 E *ZC 9616 154 W*	4	7 × 35,5 - Sauf DV → 7/72	Goujon :	Stehbolzen :	Stud:
		4	TT 7/72 →.	–	–	–
	ZC 9616 088 U	2	8 × 45 - DV → 7/72.	–	–	–
4	25 242 009 N *ZD 9524 200 U*	2	H 8 × 125 - DV → 7/72.	Écrou :	Mutter :	Nut:
	25 241 009 U *ZD 9524 100 U*	4	H 7 × 100 - Sauf DV → 7/72.	–	–	–
		4	TT 7/72 →.	–	–	–
5	25 241 009 U *ZD 9524 100 U*	8	H 7 × 100.	Écrou.	Mutter.	Nut.
6	1 D 5 413 621 G *DS 112-94*	1	⌀ 30 (1°).	Bouchon de dessablage :	Kernstopfen :	Core hole plug:
	1 D 5 414 409 X *DS 112-94 A*	1	⌀ 31 (2°).	–	–	–
7	1 D 5 427 427 X *DX 141-96*	1	⌀ int. 30 - Sauf DV → 7/72.	Joint fibre :	Fiberdichtung :	Fibre joint:
		1	TT 7/72 →.	–	–	–
8	DX 141-98	1	⌀ 30 × 150 - Sauf DV → 7/72.	Raccord :	Verbindung :	Union:
		1	TT 7/72 →.		–	–
9	5 D 5 412 044 R *DS 453-52*	1	5 × 7 × 400.	Tube souple.	Schlauch.	Flexible tube.
10	1 D 5 414 063 L *DX 141-11*	1	3 ⌀ 43.	Joint central.	Mittlere Dichtung.	Central joint.
11	1 D 5 414 064 X *DX 141-12*	2	1 ⌀ 43.	Joint extrême.	Äusserste Dichtung.	End joint.

I	NUMÉROS	K	Sauf (IE)	Tubulure d'admission *(Suite)*	Einlasskrümmer *(Forts.)*	Inlet manifod *(Cont.)*
12	DV 235-35 A	1	DV → 7/72.	Tube caoutchouc :	Gummirohr.	Rubber tube:
	1 D 5451 490 B *DX 235 141 A*	1	Sauf DV → 7/72.	–	–	–
		1	TT 7/72 →.	–	–	–
13	26 140 229 Z *ZC 9614 022 U*	2	L 120 - Sauf DV → 7/72.	Collier :	Schelle :	Collar:
		2	TT 7/72 →.	–	–	–
		1	DV → 7/72.	– sur couvercle.	– am Deckel.	– on cover.
	ZC 9614 081 U	1	DV → 7/72.	– sur tubulure.	– am Krümmer.	– on manifold.
	22 514 019 Y *ZD 9251 400 U*	4	Cr 7,3 × 12 - Sauf DV → 7/72.	Rondelle de carburateur :	Scheibe f. Vergaser :	Carburetter washer:
		4	TT 7/72 →.	–	–	–
	22 573 019 C *ZD 9257 300 U*	2	Cr 8,5 × 14 - DV → 7/72.	–	–	–
				Pièces spéciales	**Spezialteile**	**Special parts**
1				Tubulure goujonnée :	Krümmer mit Stehbolzen :	Studded manifold:
	DJ 141-01 B	1	DJ - DJF (USA) (CDN).	– avec tube de dépréssion.	– und Unterdruckrohr.	– with suction pipe.
	DX 141-01 A	1	DX (USA) (CDN).	– avec tube de dépression.	– und Unterdruckrohr.	– with suction pipe.
	DV 141-117 A	1	1 ⌀ 9 × 125 - (DV (USA) (CDN)).	–	–	–
	4 D 5 415 789 X *DV 141-118 A*	1	1 ⌀ 9 × 125 - DV Ⓢ Ⓓ → 7/72.	–	–	–
3	26 162 089 H *ZC 9616 164 W*	2	8 × 57 - DV	Goujon :	Stehbolzen :	Stud:
		2	DV Ⓢ Ⓓ → 7/72.	–	–	–
12				Tube caoutchouc :	Gummirohr :	Rubbe tube :
	DV 235-35 B	1	DV (USA) (CDN).	–	–	–
	DX 235-140 A	1	Sauf DV (USA) (CDN).	–	–	–
14	DX 141-67	1	⌀ 5 × 75 - L 25 (USA) (CDN).	Tube de dépression.	Rohr für Unterdruck.	Suction pipe.

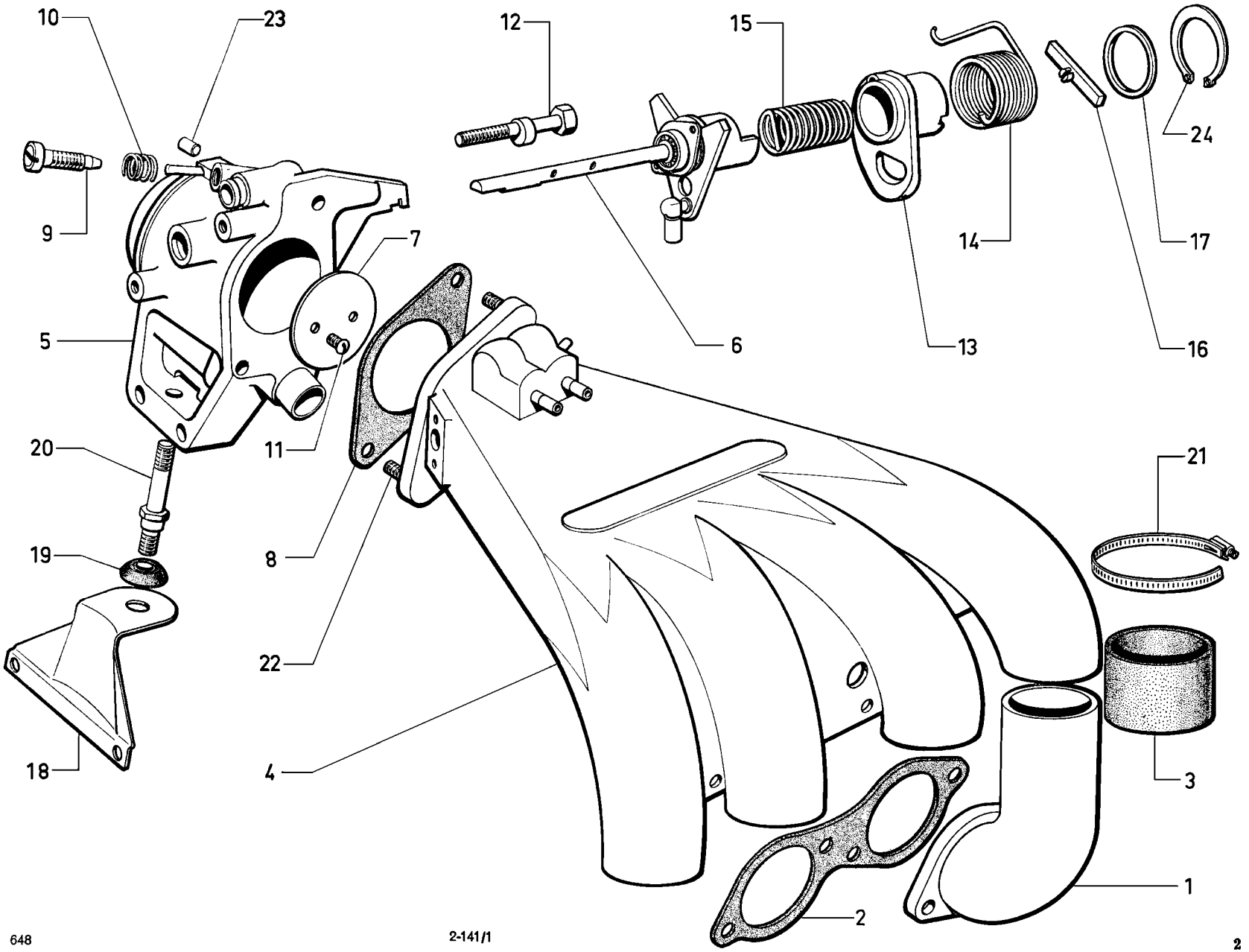
10
23
12
15
24
9
7
14
17
5
6
13
16
20
11
21
19
8
22
4
18
3
2
1

I	NUMÉROS	K	(IE)	Tubulure admission Boîtier porte-papillon	Einlasskrümmer Gehäuse als Drosselklappenträger	Inlet manifold Throttle casing
1				Pipe admission :	Einlassrohr für :	Inlet pipe:
	DX 141-85	2		– cylindres 1 et 3.	– Zylinder 1. und 3.	– cylinders 1 and 3.
	DX 141-86	2		– cylindres 2 et 4.	– Zylinder 2. und 4.	– cylinders 2 and 4.
2	DX 141-120 A	2	2 ⌀ 46,5.	Joint sur culasse.	Dichtung f. Zylinderkopf.	Joint on cyl. head.
3	DX 141-117 A	4	⌀ 59 - h 45.	Manchon de raccordement.	Anschlusstülle.	Union sleeve.
4	DX 141-119 A	1		Tubulure goujonnée.	Krümmer m. Stehbolzen.	Manifold, studed.
5	4 D 5 411 064 N	1		Boîtier.	Gehäuse.	Casing.
6	DJ 142-027 A	1	DJ.	Axe de papillon (sans rotule).	Achse f. Drosselklappe (ohne Kugelgelenk).	Throttle spindle (w/o ball pin).
	DX 142-027 A	1	DX.	Axe de papillon (avec rotule).	Achse f. Drosselklappe (mit Kugelgelenk).	Throttle spindle (with ball pin).
7	DX 142-209 A	1	⌀ 55,98 - 2 ⌀ 5.	Papillon.	Drosselklappe.	Throttle.
8	DX 142-353 A	1	⌀ 56,5.	Joint.	Dichtung.	Joint.
9	4 D 5 411 170 R	1	⌀ 10 × 100 - L 36.	Vis réglage.	Einstellschraube.	Adjusting screw.
10	DX 142-360 A	1	⌀ int. 10,3.	Ressort.	Feder.	Spring.
11	DX 142-367 A	1	TFB 4 × 8.	Vis de papillon.	Schraube f. Drosselklappe.	Throttle screw.
12	DX 142-368 A	1	⌀ 7 × 100 - L 49.	Vis réglage.	Einstellschraube.	Adjusting screw.
13	DX 142-369 A	1	⌀ int. 33,2.	Came avec axe.	Nocken m. Achse.	Cam with spindle.
14	DX 142-370 A	1	⌀ ext. 50.	Ressort de rappel.	Rückholfeder.	Return spring.
15	DX 142-371 A	1	⌀ ext. 28,6.	Ressort d'accouplement.	Kupplungsfeder.	Linkage spring.
16	DX 142-372 A	1		Doigt d'entraînement.	Mitnehmerzapfen.	Driving stud.
17	DX 142-373 A	1	⌀ 40 - e 0,8.	Rondelle butée.	Anschlagscheibe.	Stop washer.
18	DX 142-375 A	1		Support de boîtier.	Halterung f. Gehäuse.	Support for casing.

I	NUMÉROS	K	(IE)	Tubulure admission Boîtier porte-papillon *(Suite)*	Einlasskrümmer Gehäuse als Drosselklappenträger *(Forts.)*	Inlet manifold Throttle casing *(Cont.)*
19	DX 142-378 A	2	⌀ 30 - h 16.	Support élastique.	Träger, elastisch.	Flexible support.
20	DX 142-379 A	1	⌀ 6 × 100 - L 72.	Vis du support.	Schraube f. Träger.	Screw for support.
21	26 140 369 W *ZC 9614 036 U*	8	« Hop » - *l* 12.	Collier à vis.	Schelle m. Schraube.	Collar with screw.
22	26 161 509 D *ZC 9616 150 U*	2	⌀ 8 × 125 - L 37.	Goujon.	Stehbolzen.	Stud.
23	1 D 5 419 133 V	1	⌀ 7,2 - L 11,5.	Bouchon.	Stopfen.	Plug.
24	ZC 9620 564 U	1	« Debard ».	Circlips.	Federring.	Circlip.
	26 213 549 F *ZC 9621 354 U*	4	⌀ 7 × 100 - L 30.	Vis 6 pans creux.	Inbusschraube.	Hollow screw, 6 flats.
	24 516 019 T *ZD 9451 600 W*	2	TCB 4 × 12.	Vis.	Schraube.	Screw.
	25 240 019 H *ZD 9524 000 U*	4	H 6 × 100.	Écrou.	Mutter.	Nut.
	25 241 009 U *ZD 9524 100 U*	5	H 7 × 100.	Écrou.	Mutter.	Nut.
	25 242 009 N *ZD 9524 200 U*	2	H 8 × 125.	Écrou.	Mutter.	Nut.
	22 482 009 N *ZD 9248 200 U*	4	7,5 × 14.	Rondelle.	Scheibe.	Washer.

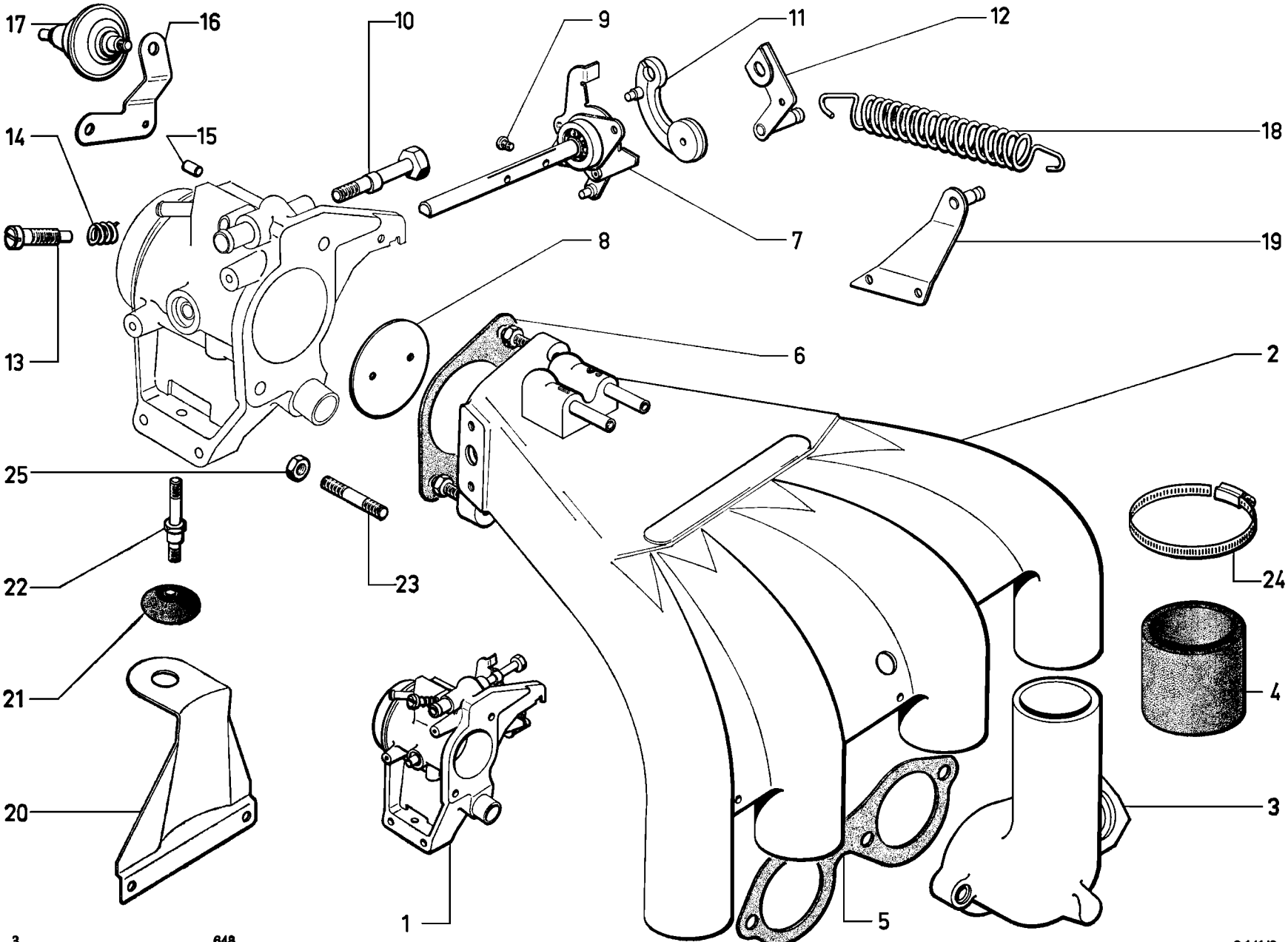
17
16
10
9
11
12
14
15
18
7
19
8
13
6
2
25
24
22
23
4
21
3
20
1
5

I	NUMÉROS	K	DX (IE - BW)	Tubulure admission Boîtier porte-papillon	Einlasskrümmer Gehäuse als Drosselklappenträger	Inlet manifold Throttle casing
1	2 D 5 421 966 N	1		Boîtier assemblé.	Gehäuse, insgesamt.	Casing assy.
2	2 D 5 484 984 S *DX 141-119 A*	1		Tubulure goujonnée.	Krümmer mit Stehbolzen.	Studed manifold.
3				Pipe admission :	Einlassrohr für :	Inlet pipe:
	2 D 5 484 959 V *DX 141-85*	2		– cylindres 1 et 3.	– Zylinder 1. und 3.	– for cylinders 1 and 3.
	2 D 5 484 960 F *DX 141-86*	2		– cylindres 2 et 4.	– Zylinder 2. und 4.	– for cylinders 2 and 4.
4	DX 141-117 A	4	⌀ 59 - h 45.	Manchon.	Tülle.	Sleeve.
5	DX 141-120 A	2	2 ⌀ 46,5.	Joint sur culasse.	Dichtung f. Zylinderkopf.	Gasket on cylinder head.
6	DX 142-353 A	1	⌀ 56,5.	Joint tubulure - boîtier.	Dichtung zwischen Krümmer und Gehäuse.	Gasket between manifold and casing.
7	2 D 5 421 807 K	1		Axe de papillon.	Achse für Drosselklappe.	Throttle spindle.
8	DX 142-209 A	1	⌀ 55,98 - 2 ⌀ 5.	Papillon.	Drosselklappe.	Throttle.
9	DX 142-367 A	2	TFB 4 × 8.	Vis de papillon.	Schraube f. Drosselklappe.	Nut for throttle.
10	DX 142-368 A	1	⌀ 7 × 100 - L 49.	Vis réglage papillon.	Schraube zur Einstellung der Drosselklappe.	Throttle adjusting screw.
11	2 D 5 420 094 R	1	R.p. 5 424 483 X → 12/71.	Came de papillon :	Nocken für Drosselklappe:	Throttle cam:
	2 D 5 424 483 X	1	12/71 →.	–	–	–
12	DX 142-258 A	1	R.p. 5 424 485 U → 12/71.	Levier de papillon :	Hebel für Drosselklappe	Throttle lever:
	2 D 5 424 485 U	1	12/71 →.	–	–	–
13	2 D 5 411 170 R		⌀ 10 × 100 - L 36.	Vis réglage ralenti.	Leerlaufeinstellschraube.	Slow running adjusting screw.
14	DX 142-360 A	1	⌀ int. 10,3.	Ressort de vis ralenti.	Feder f. Schraube.	Screw spring.
15	2 D 5 419 133 V	1	⌀ 7,2 - L 11,5.	Bouchon.	Stopfen.	Plug.
16	DX 142-229 A	1		Patte de frein de ralenti.	Lasche für Dämpfer.	Damper lug.
17	DX 142-254 A	1	« Fuller Emerson » R.p. DX 142-230 A.	Frein de ralenti (avec 1 écrou) :	Drosselklappenschliess-dämpfer (m. 1 Schraube) :	Slow running damper (with 1 nut) :
	DX 142-230 A	1	« Holley ».	–	–	–

I	NUMÉROS	K	DX (IE - BW)	Tubulure admission Boîtier porte-papillon *(Suite)*	Einlasskrümmer Gehäuse als Drosselklappenträger *(Forts.)*	Inlet manifold Throttle casing *(Cont.)*
18	1 D 5 421 967 Z	1	⌀ ext. 16.	Ressort de rappel papillon.	Rückholfeder für Drosselklappe.	Throttle return spring.
19	1 D 5 421 964 S	1		Patte d'accrochage ressort.	Einhänglasche f. Feder.	Spring hooking lug.
20	DX 142-375 A	1		Support de boîtier.	Träger für Gehäuse.	Casing bracket.
21	DX 142-378 A	2	⌀ 30 - h 16.	Support élastique.	Halterung.	Elastic support.
22	DX 142-379 A	1	⌀ 6 × 100 - L 72.	Vis de support.	Schraube f. Halterung.	Support screw.
23	26 161 509 D *ZC 9616 150 U*	2	⌀ 8 × 125 - L 37.	Goujon.	Stiftschraube.	Stud.
24	26 140 369 W *ZC 9614 036 U*	8	« Hop » - *l* 12.	Collier.	Schelle.	Collar.
25	25 242 009 N *ZD 9524 200 U*	2	H 8 × 125.	Écrou.	Mutter.	Nut.
				Vis :	Schraube :	Screw:
	26 213 549 F *ZC 9621 354 U*	4	CHC 7 × 30.	– de pipe sur culasse.	– f. Rohr.	– for pipe.
	23 681 019 F *ZD 9368 100 W*	1	TH 6 × 16.	– de patte accrochage ressort.	– f. Einhänglasche.	– f. hooking lug.
	ZD 9364 430 W	1	TH 5 × 22.	– de came et levier de rappel.	– f. Nocken und Hebel.	– f. came and lever.
	24 501 019 Z *ZD 9450 100 W*	1	TCB 4 × 16.	– de patte support frein ralenti.	– f. Lasche.	– f. lug.
	24 516 019 T *ZD 9451 600 W*	2	TCB 4 × 12.	– d'axe et roulement.	– f. Bolzen und Kugellager.	– f. pin and bearing.
				Écrou :	Mutter :	Nut:
	25 241 009 U *ZD 9524 100 U*	4	H 7 × 100.	– de pipe sur culasse.	– f. Rohr.	– for pipe.
	25 241 009 U *ZD 9524 100 U*	1	H 7 × 100.	– de vis de réglage papillon.	– f. Einstellschraube.	– f. adjusting screw.
	25 258 019 K *ZD 9525 800 W*	1	H 4 × 70.	– de patte support frein ralenti.	– f. Lasche.	– f. lug.
	25 260 009 R *ZD 9526 000 W*	1	H 6 × 100.	– de patte accrochage ressort.	– f. Einhänglasche.	– f. hooking lug.
	25 240 019 H *ZD 9524 000 W*	2	H 6 × 100.	– de vis support de boîtier.	– f. Träger.	– f. bracket.

I	NUMÉROS	K	DX (IE - BW)	Tubulure admission Boîtier porte-papillon *(Suite)*	Einlasskrümmer Gehäuse als Drossel-Klappenträger *(Forts).*	Inlet manifold Throttle casing *(Cont.)*
				Rondelle :	Scheibe :	Washer:
	22 284 019 Y *ZD 9228 400 U*	2	Cr 4,2 × 8.	– d'axe et roulement.	–	–
	22 573 019 C *ZD 9257 300 U*	1	Cr 8,5 × 14.	– de boîtier sur tubulure.	–	–
	22 334 019 B *ZD 9233 400 U*	1	Cr 5,2 × 9,4.	– de came et levier de rappel.	–	–
	22 385 019 Z *ZD 9238 500 U*	1	Cr 6,3 × 11.	– de patte accrochage ressort.	–	–
		2		– de vis support de boîtier.	–	–

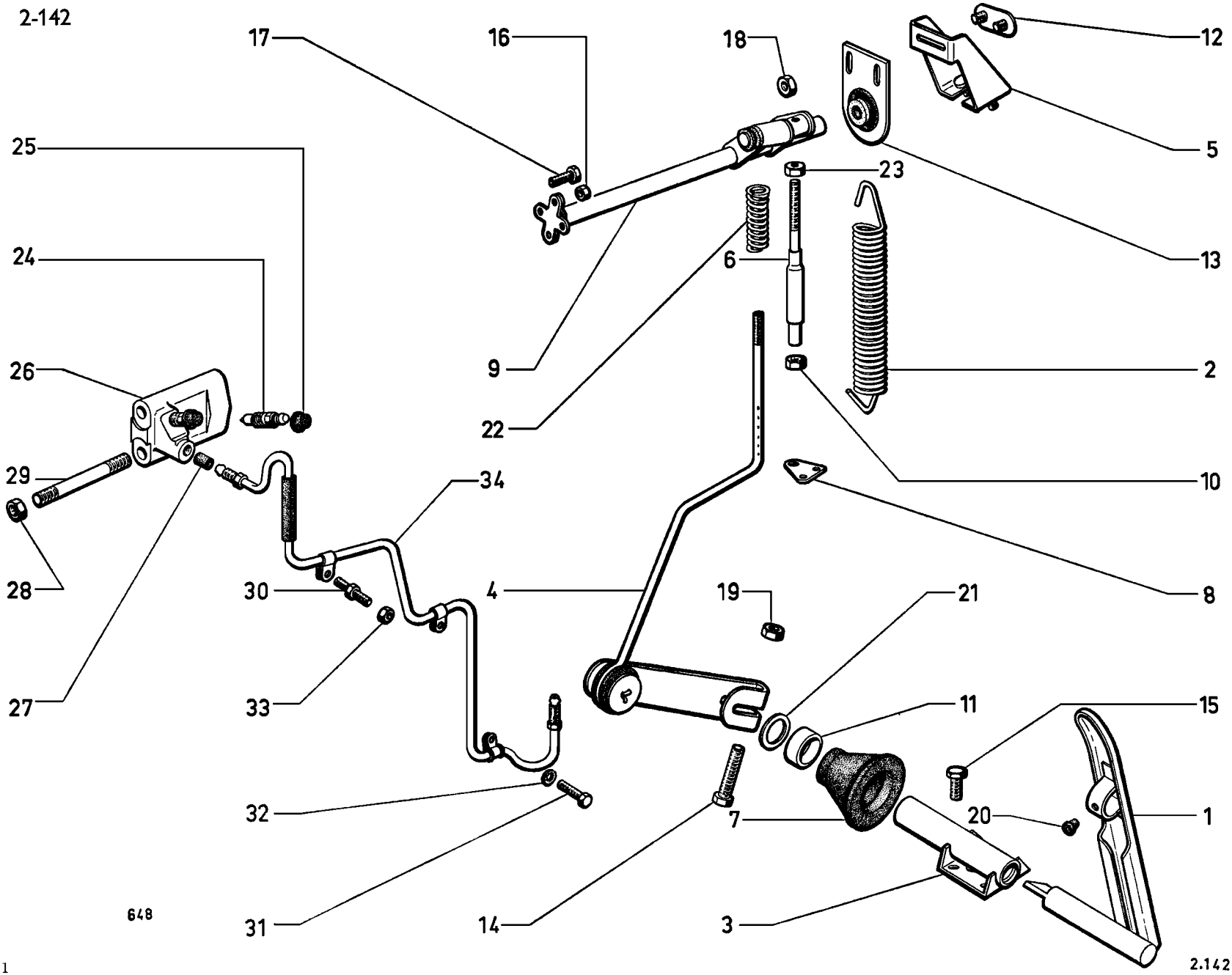
17
16
18
12
25
5
23
24
13
6
9
22
2
26
10
29
34
8
28
30
4
19
21
27
33
11
15
32
7
20
1
31
14
3
648
2.142

I	NUMÉROS	K	Sauf (IE)	Commande d'accélérateur	Gashebelgestänge	Accelerator control
			D à G			
1			L 118.	Pédale d'accélérateur :	Gaspedal :	Pedal :
	DX 142-1	1	Sauf PA.	–	–	–
	DX 142-243 A	1	BW - Sauf PA.	–	–	–
	DX 142-02	1	PA.	– avec enjoliveur.	– mit Zierring.	– with embellisher.
	DX 142-301 A	1	BW - PA.	– avec enjoliveur.	– mit Zierring.	– with embellisher.
2	2 D 5 412 284 Z *DX 142-5 B*	2	⌀ ext. 15,6.	Ressort de commande (30 spires).	Rückzugfeder f. Gaspedal (30 Windungen).	Control spring (30 coils).
3	DX 142-6	1	L 90.	Palier de pédale.	Lagerbock für Gaspedal.	Bushed bearing.
4	DV 142-7 D	1	F - L 81 - DV → 7/72.	Levier avec tige :	Hebel mit Zugstange :	Lever with stem:
	DJ 142-7 A	1	F - L 81 - DLF - DJ - DJF - DT.	–	–	–
		1	DV - DP 7/72 →.	–	–	–
	DX 142-7 A	1	F - L 55 - DX - DY.	–	–	–
	DX 142-241 A	1	BW.	–	–	–
5			Entr. 40.	Support de relais :	Träger für Verbindungsstange :	Bracket for relay:
	DV 142-52 A	1	DV → 7/72.	–	–	–
	DX 142-52	1	Sauf DV → 7/72.	–	–	–
		1	TT 7/72 →.	–	–	–
6	DX 142-61	1	DX - DY → 2/74 R.P. 5 449 811 B d.e.o. 1-25 600 029 K.	Tige réglable :	Einstellstange :	Adjustable rod:
	2 D 5 449 811 B	1	DX - DY 2/74 →.	–	–	–
7	2 D 5 427 431 R *DS 142-90*	1		Manchon d'étanchéité.	Dichthülse.	Sealing sleeve.
8	DX 142-96	1	2 ⌀ 3 - entr. 14.	Attache de ressort.	Befestigung für Rückzugfeder.	Hook plate.
9	DV 142-99 C	1	DV → 7/72.	Relais de commande :	Verbindungsstange :	Control relay:
	DX 142-99 B	1	Sauf DV → 7/72. TT 7/72 →.	– –	– –	– –
	DX 142-235 A	1	BW.	–	–	–
10	2 D 5 427 433 M *DJ 142-112*	1	⌀ 5 - L 15 - Sauf DX - DY - BW.	Écrou de réglage de tige :	Einstellmutter für Zugstange :	Adjusting nut:
	25 259 019 E *ZD 9525 900 W*	1	⌀ 5 × 80 - DX - DY.	–	–	–
		1	BW.	–	–	–

I	NUMÉROS	K	Sauf (IE)	Commande d'accélérateur *(Suite)*	Gashebelgestänge *(Forts.)*	Accelerator control *(Cont.)*
11	1 D 5 412 283 N *DS 142-116 A*	1	9,5 × 17 × 5.	Rondelle feutre anti-bruit d'axe.	Filzscheibe zur Geräuschdämpfung.	Felt washer.
12	DX 142-162	1	Entr. 20.	Plaquette de support de relais.	Plakette z. Befestigung des Trägers.	Support plate.
13	DX 142-172 A	1	h 68,5 - *l* 36.	Contreplaque support d'axe de relais.	Gegenblech z. Halterung der Verbindungsstange.	Counter plate.
14	23 461 019 B *ZD 9346 100 W*	1	TH 7 × 32.	Vis de levier.	Schraube für Hebel.	Screw.
15	23 663 319 D *ZD 9366 330 W*	2	TH 5 × 20.	Vis de palier.	Schraube für Lagerbock.	Screw.
16	25 258 019 K *ZD 9525 800 W*	3	H 4 × 70 - Sauf DV → 7/72.	Écrou de relais :	Mutter für Verbindungsstange :	Nut:
		3	TT 7/72 →.	–	–	–
17	26 211 479 F *ZC 9621 147 U*	2	TH 4 × 8 - DV → 7/72.	Vis de relais.	Schraube für Verbindungsstange.	Screw.
18	25 259 019 E *ZD 9525 900 W*	2	H 5 × 80.	Écrou de contreplaque.	Mutter f. Gegenblech.	Nut.
19	25 241 009 U *ZD 9524 100 U*		H 7 × 100.	Écrou :	Mutter :	Nut securing:
		1		– de levier.	– für Betätigungshebel.	– lever.
		2		– de support de relais.	– für Träger der Verbindungsstange.	– relay bracket.
20	ZC 9295 502 U	1		Butée caoutchouc.	Gummianschlag.	Rubber buffer.
21	ZC 9619 092 U	2	10,5 × 16 × 1.	Rondelle d'axe.	Scheibe f. Gaspedalwelle.	Washer.
22	DX 142-244 A	1	⌀ int. 6 - L 21,4 - BW.	Ressort de compensation.	Ausgleichsfeder.	Compensating spring.
23	25 600 029 K *ZC 9615 929 U*		« Snep » - ⌀ 5 × 80.	Écrou (auto-freiné) :	Mutter :	Nut:
		1	BW.	– de ressort sur tige.	– f. Feder.	– f. spring.
		1	DX - DY 2/74 →.	– de tige réglable.	– f. Stange.	– f. rod.
		1	DV - DT - DP - DJ - DLF - DJF 2/74 →.	– de levier avec tige.	– f. Hebel.	– f. lever.

I	NUMÉROS	K	Sauf (IE)	Commande d'accélérateur (Suite)	Gashebelgestänge (Forts.)	Accelerator control (Cont.)
			D à G - D à D	**Dispositif de ralenti commande hydraulique**	**Leerlaufvorrichtung (bei hydraulischer Schaltung)**	**Hydraulic control idling device**
24	0 D 5 413 215 U *DS 453-123*	1		Vis de purge.	Entlüftungsschraube.	Bleed screw.
25	1 T 5 405 105 S *A 9453-128 L*	1		Capuchon de vis de purge.	Schutzkappe für Entlüftungsschraube.	Bleed screw cap.
26	DXN 142-020	1	L 55.	Corps de dispositif.	Körper der Leerlaufvorrichtung.	Body for idling device.
27	21 889 009 L *ZD 9188 900 U*	2	5 × 7,10 × 10,5.	Garniture caoutchouc de raccord.	Gummigarnitur für Verbindung.	Sealing rubber.
28	25 240 019 H *ZD 9524 000 U*	2	H 6 × 100.	Écrou de dispositif.	Mutter für Leerlaufvorrichtung.	Nut.
29	ZC 9616 064 U	2	6 × 75.	Goujon de dispositif.	Stehbolzen für Leerlaufvorrichtung.	Stud.
30	DX 394-53 A	1	7 × 84.	Vis colonnette.	Stützschraube.	Shouldered screw.
31	23 704 319 S *ZD 9370 430 W*	1	TH 7 × 18.	Vis.	Schraube.	Screw.
32	22 514 019 Y *ZD 9251 400 U*	5	Cr 7,3 × 12.	Rondelle.	Scheibe.	Washer.
33	25 241 009 U *ZD 9524 100 U*		H 7 × 100.	Écrou :	Mutter :	Nut:
		2		– de tube sur carter embrayage.	– f. Rohr.	– f. pipe.
		2		– de tube sur carter moteur.	– f. Rohr.	– f. pipe.
			D à G	**Pièces spéciales**	**Spezialteile**	**Special parts**
9	DV 142-235 A	1	L 117 - ⌀ 8 - DV (USA) (CDN). DV (S) (D) → 7/72.	Relais de commande.	Verbindungsstange.	Control relay.
13	DV 142-172 A	1	h 78,5 - *l* 46 - DV (USA) (CDN).	Contreplaque support d'axe de relais.	Gegenblech :	Counterplate:
		1	DV (S) (D) → 7/72.	–	–	–
			D à G - D à D	**Dispositif de ralenti commande hydraulique**	**Leerlaufvorrichtung (bei hydraulischer Schaltung)**	**Idling device Hydraulic control**
34	DXN 394-59 B	1	DX - DY - (DJ - DJF (USA) (CDN)).	Tube de dispositif à frein AV :	Rohr :	Connecting pipe:
	5 D 5 402 158 J	1	DX - DY (S) (D).	– (rilsanisé).	– (m. Rilsan überzogen).	– (rilsanised).

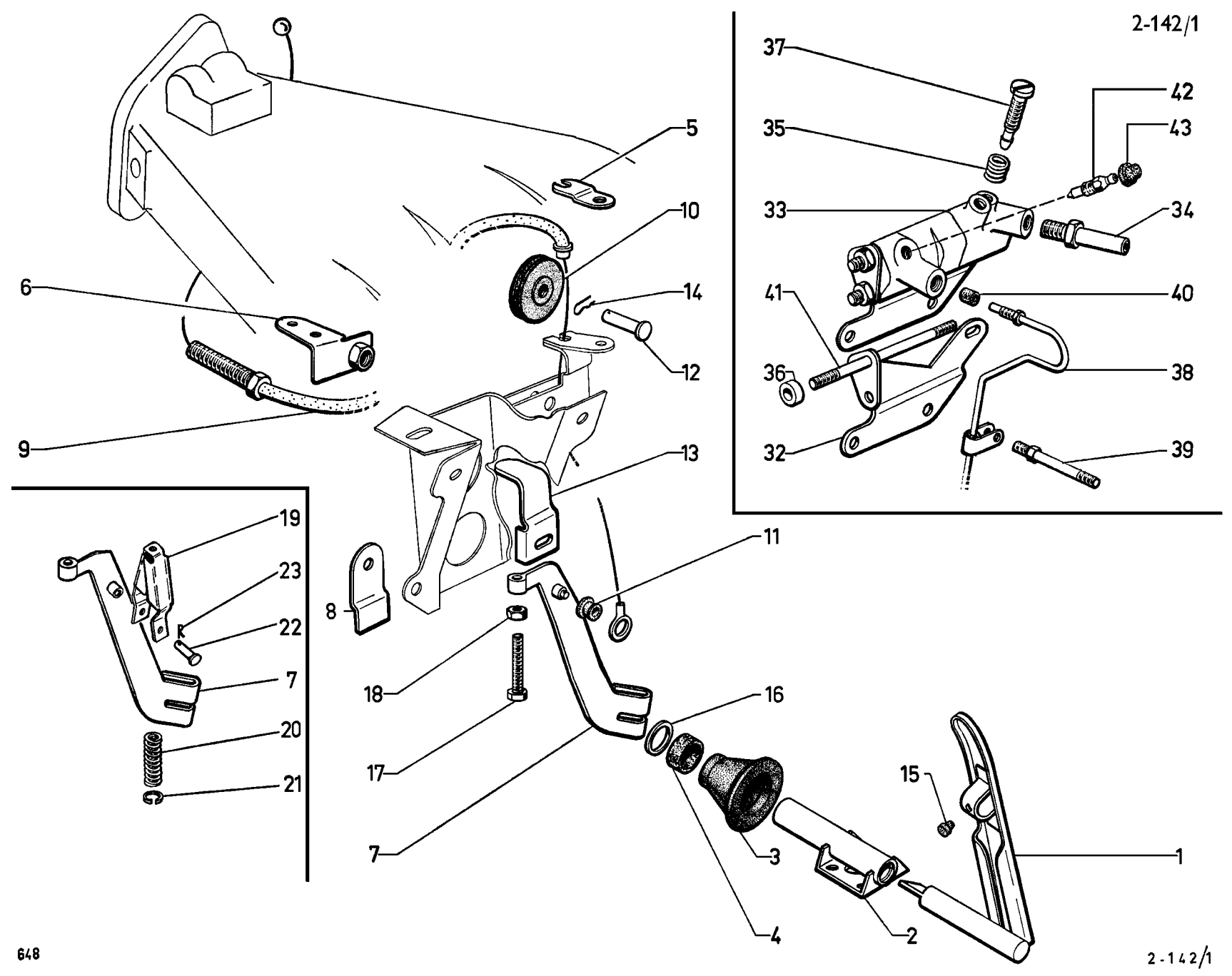
37
35
42
43
33
34
41
40
36
38
32
39
5
10
6
14
12
9
13
19
23
22
7
20
21
8
11
18
16
17
7
15
1
3
4
2

I	NUMÉROS	K	(IE)	Commande d'accélérateur	Gashebelgestänge	Accelerator control
			D à G			
1	DX 142-1	1	L 118 - Sauf PA.	Pédale d'accélérateur :	Gaspedal :	Accelerator pedal:
	DX 142-243 A		BW - Sauf PA.	–	–	–
	DX 142-02	1	PA.	– avec enjoliveur.	– m. Zierring.	– with embellisher.
	DX 142-301 A		BW - PA.	–	–	–
2	DX 142-6	1	L 90.	Palier de pédale.	Lagerbock f. Gaspedal.	Bearing for pedal.
3	1 D 5 427 431 R *DS 142-90*	1		Manchon d'étanchéité.	Dichthülse.	Sealing sleeve.
4	1 D 5 412 283 N *DS 142-116 A*	1	9,5 × 17 × 5.	Rondelle feutre antibruit d'axe.	Filzscheibe zur Geräuschdämpfung.	Felt washer, anti-rattle for spindle.
5	DX 142-189 A	1		Arrêt de gaine sur caisse.	Arretierstück f. Zughülle am Wagenkasten.	Sheath stop, on body.
6	1 D 5 424 596 A *DX 142-194 A*	1		Support de câble sur tubulure.	Träger f. Zug am Krümmer.	Cable support on manifold.
7	DX 142-313 A	1		Levier de pédale :	Hebel f. Gaspedal :	Pedal lever:
	1 D 5 400 388 V	1	BW.	–	–	–
8	DX 142-322 A	1		Patte de doublure de niche.	Lasche z. Befestigung der Füllung.	Fastener for lining.
9	DX 142-325 A	1	L 900.	Câble de commande d'accélérateur, complet :	Betätigungszug für Gashebel, komplett :	Accelerator control cable, complete:
	2 D 5 420 097 Y	1	L 874,5 - BW.	–	–	–
10	DX 142-340 A	1	⌀ 34.	Poulie de renvoi de câble.	Übertragungsrad f. Zug.	Pulley for cable.
11	DX 142-347 A	1	⌀ 14 - e 6,5.	Bague de levier.	Hebelbüchse.	Lever bush.
12	DX 142-382 A	1		Axe de poulie.	Achse f. Übertragungsrad.	Pulley spindle.
13	DX 142-397 A	1		Butée de débattement.	Begrenzungsanschlag.	Limiting buffer.
14	1 D 5 411 152 V *DX 842-47*	2		Épingle d'arrêt sur axe.	Arretierspange a. Achse.	Stop pin on spindle.
15	ZC 9295 502 U	1		Butée caoutchouc.	Gummianschlag.	Rubber buffer.

I	NUMÉROS	K	(IE)	Commande d'accélérateur *(Suite)*	Gashebelgestänge *(Forts.)*	Accelerator control *(Cont.)*
16	ZC 9619 092 U	2	10,5 × 16 × 1.	Rondelle d'axe.	Scheibe f. Achse.	Spindle washer.
17	23 673 019 Z *ZD 9367 300 W*	1	TH 5 × 45.	Vis.	Schraube.	Screw.
18	25 259 019 E *ZD 9525 900 W*	1	H 5.	Écrou.	Mutter.	Nut.
19	1 D 5 400 394 K	1	1 ⌀ 6 - 2 ⌀ 6,25 - BW.	Corps de limiteur tension.	Gehäuse des Spannungsbegrenzers.	Tension limiter body.
20	1 D 5 400 393 Z	1	⌀ ext. 10,5 - L 27,25 - BW.	Ressort de limiteur.	Feder f. Begrenzer.	Limiter spring.
21	1 D 5 400 392 N	1	5 × 11,7 × 1,5 - BW.	Rondelle de ressort.	Scheibe für Feder.	Washer for spring.
22	AM 142-67	1	5 × 19,7 - 1 ⌀ 2,5 - BW.	Axe du limiteur.	Achse f. Begrenzer.	Limiter spindel.
23	1 D 5 411 152 V	1		Épingle d'axe.	Spange f. Achse.	Spindle clip.
				Vis :	Schraube :	Screw:
	ZC 9621 156 U	1	TH 5 × 45.	– butée.	– Anschlag.	– stop screw.
	26 213 579 G *ZC 9621 357 U*	2	CHC 5 × 12.	–	–	–
	23 461 019 B ZD *9346 100 W*	1	TH 7 × 32.	–	–	–
	ZD 9452 930 Z	1	TCB 5 × 8.	–	–	–
	23 663 319 P *ZD 9366 330 W*	2	TH 5 × 20.	–	–	–
				Écrou :	Mutter :	Nut :
	ZD 9522 600 U	1	H 12.	–	–	–
	25 241 009 U *ZD 9524 100 U*	1	H 7.	–	–	–
	22 421 019 D *ZD 9242 100 W*	1	2 × 25 - BW.	Goupille de limiteur.	Stift für Begrenzer.	Limiter pin.
			DX (IE) - D à G - D à D	**Dispositif de ralenti Commande hydraulique**	**Leerlaufvorrichtung (bei hydraulischer Schaltung)**	**Idling device Hydraulic control**
32	DX 142-142 A	1		Support du dispositif.	Halterung f. Leerlauf-Vorrichtung.	Bracket for device.
33	DX 142-219 A	1		Corps de dispositif de ralenti (repère vert).	Körper der Leerlauf-Vorrichtung (grüne Markierung).	Body for idling device (green marking).

I	NUMÉROS	K	(IE)	Commande d'accélérateur (Suite)	Gashebelgestänge (Forts.)	Accelerator control (Cont.)
34	DX 142-352 A	2	⌀ 10 × 100.	Vis raccord prise d'air.	Luftanschlusschraube.	Union screw for air inlet.
35	DX 142-360 A	1		Ressort de vis de réglage.	Feder f. Einstellschraube.	Spring for adjusting screw.
36	DX 142-392 A	2	⌀ 14-7 - e 3,5.	Entretoise de fix. corps ralenti.	Abstandsring z. Befest. des Körpers.	Distance washer securing body.
37	DX 142-395 A	1		Vis de réglage de ralenti.	Leerlaufeinstellschraube.	Screw adjusting idling.
38	DX 394-323 A	1		Tube du dispositif au frein AV.	Rohr zwischen Leerlauf-Vorrichtung und Vorderradbremse.	Pipe between idling device and front brake
39	DX 394-53 A	1	7 × 84 L - ⌀ 12 et 23.	Vis colonnette.	Stützschraube.	Screw.
40	21 889 009 L *ZD 9188 900 U*	2	4,5 × 6,5 × 11.	Garniture caoutchouc.	Gummigarnitur.	Rubber sealing.
41	ZC 9616 512 W	2	⌀ 6 × 100 - L 80.	Goujon.	Stehbolzen.	Stud.
42	1 D 5 413 215 U *DS 453-123*	1	H 9 × 125 - L 38.	Vis de purge.	Entlüftungsschraube.	Bleed screw.
43	1 T 5 405 105 S *A 9453 928 L*	1		Capuchon vis de purge.	Kappe f. Schraube.	Bleed screw cap.
				Vis :	Schraube :	Screw:
	23 679 009 H *ZD 9367 900 W*	1	TH 6 × 12.	– de corps sur support.	– f. Körper.	– f. body.
	23 823 019 J *ZD 9382 300 U*	2	TH 7 × 55.	– de support sur carter.	– f. Halterung.	– f. bracket.
	23 704 319 S *ZD 9370 430 W*	1	TH 7 × 18.	– de tube sur carter embrayage.	– f. Rohr.	– f. pipe.
				Écrou :	Mutter :	Nut:
	25 240 019 H *ZD 9524 000 U*	2	H 6.	–	–	–
	25 241 009 U *ZD 9524 100 W*	2	H 7 × 100.	– de tube sur carter embrayage.	– f. Rohr.	– f. pipe.
		2		– de tube sur carter moteur	– f. Rohr.	– f. pipe.
	22 514 019 Y *ZD 9251 400 U*	5	Cr 7,3 × 12.	Rondelle.	Scheibe.	Washer.

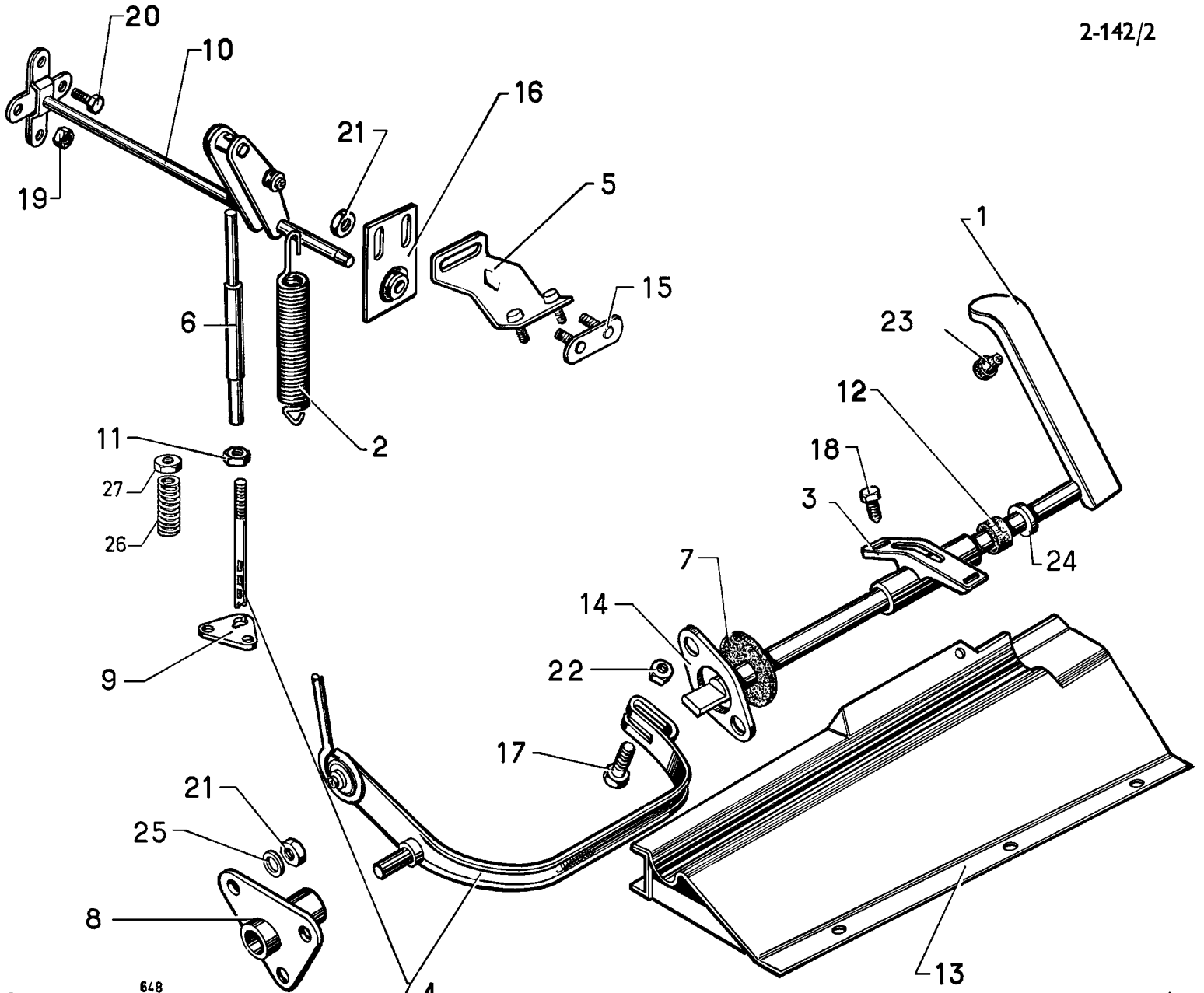

648

I	NUMÉROS	K	D à D Sauf (IE)	Commande d'accélérateur	Gashebelgestänge	Accelerator control
1	DX 142-11	1	Sauf PA.	Pédale d'accélérateur :	Gaspedal :	Pedal:
	2 D 5 412 453 L	1	BW - Sauf PA.	–	–	–
	DX 142-02 A	1	PA.	– avec enjoliveur.	– mit Zierring.	– with embellisher.
	2 D 5 412 454 X	1	BW - PA.	–	–	–
2	2 D 5 412 284 Z *DX 142-5 B*	2	⌀ ext. 15,6.	Ressort.	Rückzugfeder.	Spring.
3	DM 142-10 A	1		Palier de pédale.	Pedallagerung.	Bushed bearing.
4			⌀ 5 × 80.	Renvoi de commande :	Übertragungsgestänge :	Control linkage:
	DV 142-13 D	1	F - L 81 - DV → 7/72.	–	–	–
	DJ 142-13 A	1	F - L 81 - DJ - DJF - DLF - DT.	–	–	–
		1	DV - DP 7/72 →.	–	–	–
	DX 142-13 A	1	F - L 55 - DX - DY.	–	–	–
	2 D 5 412 452 A	1	BW.	–	–	–
5			Entr. 40.	Support :	Träger :	Bracket:
	DV 142-52 A	1	DV → 7/72.	–	–	–
	DX 142-52	1	Sauf DV → 7/72.	–	–	–
		1	TT 7/72 →.	–	–	–
6	DX 142-61	1	⌀ 5 × 75 - DX - DY → 2/74 R.p. 5449 811 B deo. 1-25 600 029 K.	Tige réglable :	Einstellstange :	Rod:
	2 D 5 449 811 B	1	DX - DY 2/74 →.	–	–	–
7	DX 142-65	2	8 × 48 × 1,5.	Plaquette caoutchouc.	Gummiplakette.	Rubber plate.
8	DX 142-70	1	L 35.	Palier.	Lagerung.	Bearing.
9	DX 142-96	1	2 ⌀ 3 - entr. 14.	Attache.	Halterung.	Hook plate.
10	DV 142-99 C	1	DV → 7/72.	Relais :	Verbindungstange :	Control relays:
	DX 142-99 B	1	Sauf DV → 7/72.	–	–	–
		1	TT 7/72 →.	–	–	–
	DX 142-235 A	1	BW.	–	–	–

I	NUMÉROS	K	D à D Sauf (IE)	Commande d'accélérateur *(Suite)*	Gashebelgestänge *(Forts.)*	Accelerator control *(Cont.)*
11			⌀ 5 × 80.	Écrou :	Mutter :	Nut:
	0 D 5 427 433 M *DJ 142-112*	1	L 15 - Sauf DX - DY - BW.	–	–	–
	25 259 019 E *ZD 9525 900 W*	1	H 5 - DX - DY.	–	–	–
		1	BW.	–	–	–
12	1 D 5 412 283 N *DS 142-116 A*	2	9,5 × 17 × 5.	Rondelle feutre.	Filzscheibe.	Felt washer.
13	2 D 5 413 134 N	1		Support.	Träger.	Bracket.
14	DX 142-145	1	2 ⌀ 7 - entr. 66.	Tôle de fermeture.	Verschlussblech.	Closing plate.
15	DX 142-162	1	Entr. 20.	Plaquette.	Plakette.	Plate.
16	DX 142-172 A	1	h 68,5 - *l* 36.	Contreplaque.	Gegenblech.	Counter plate.
17	23 461 019 B *ZD 9346 100 W*		TH 7 × 32.	Vis :	Schraube :	Screw:
		1		– de renvoi.	– für Übertragungs-gestänge.	– for linkage.
		1		– de levier.	– für Gaspedalhebel.	– for lever.
18	23 661 319 A *ZD 9366 130 W*		TH 5 × 16.	Vis :	Schraube :	Screw:
		2		– de palier.	– für Gelenklagerung.	– for bearing.
		3		– de support.	– für Träger.	– for bracket.
19	25 258 019 K *ZD 9525 800 W*	4	H 4 × 70 - Sauf DV → 7/72.	Écrou.	Mutter.	Nut.
		4	TT 7/72 →.			
20	26 211 479 F *ZC 9621 147 U*	2	TH 4 × 8 - DV → 7/72.	Vis.	Schraube.	Screw.
21	25 259 019 E *ZD 9525 900 W*		H 5 × 80.	Écrou :	Mutter für :	Nut:
		2		– de plaque.	– Dichtplakette.	– for plate.
		2		– de contreplaque.	– Gegenblech.	– for conterplate.
		2		– de palier G.	– Linkes Lager.	– for bearing.
22	25 241 009 U *ZD 9524 100 U*		H 7 × 100.	Écrou :	Mutter :	Nut:
		1		– du levier.	– für Hebel.	– for lever.
		2		– de support.	– für Träger.	– for bracket.
		1		– de renvoi.	– für Übertragung.	– for linkage.
23	ZC 9295 502 U	1		Butée caoutchouc.	Gummianschlag.	Rubber buffer.

I	NUMÉROS	K	D à D Sauf (IE)	Commande d'accélérateur *(Suite)*	Gashebelgestänge *(Forts.)*	Accelerator control *(Cont.)*
24	ZC 9619 092 U	2	10,5 × 16 × 1.	Rondelle.	Scheibe.	Washer.
25	22 770 009 Y *ZD 9277 000 U*	4	5,5 × 12 × 1.	Rondelle.	Scheibe.	Washer.
26	DX 142-244 A	1	⌀ int. 6 - L 21,4 - BW.	Ressort de compensation.	Ausgleichsfeder.	Compensating spring.
27	25 600 029 K *ZC 9615 929 U*		« Snep » - ⌀ 5 × 80.	Écrou (auto-freiné) :	Mutter :	Nut:
		1	BW.	– de ressort sur tige.	– f. Feder.	– f. spring.
		1	DX - DY 2/74 →.	– de tige réglable.	– f. Stange.	– f. rod.
		1	DV - DT - DP - DJ - DJF - DLF 2/74 →.	– de renvoi de C^{de}.	– f. Gestänge.	– f. linkage.

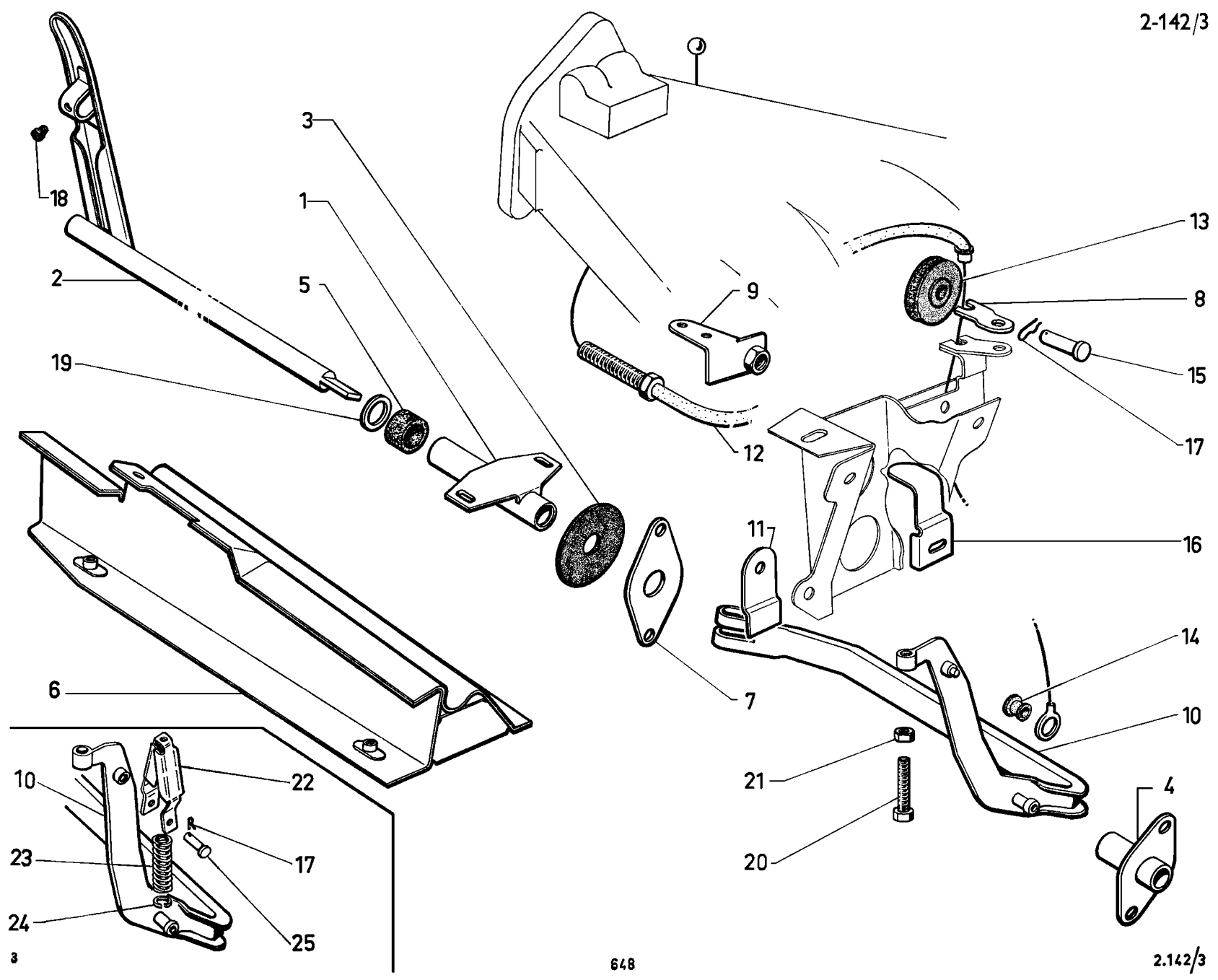
18
2
19
3
1
5
6
7
9
12
13
8
15
17
11
16
14
10
21
20
4
10
22
23
17
24
25

I	NUMÉROS	K	D à D - (IE)	Commande d'accélérateur	Gashebelgestänge	Accelerator control
1	DM 142-10 A	1		Palier.	Pedallagerung.	Bearing.
2	DX 142-11	1	Sauf PA.	Pédale d'accélérateur :	Gaspedal :	Accelerator pedal:
	1 D 5 412 453 L	1	BW - Sauf PA.	–	–	–
	DX 142-02 A	1	PA.	– avec enjoliveur.	– mit Zierring.	– with embellisher.
	1 D 5 412 454 X	1	BW - PA.	–	–	–
3	DX 142-65	2	8 × 48 × 1,5.	Plaquette caoutchouc.	Gummiplakette.	Rubber plate.
4	DX 142-70	1	L 35.	Palier gauche.	Linke Lagerung.	Bearing LH.
5	1 D 5 412 283 N *DS 142-116 A*	2	9,5 × 17 × 5.	Rondelle feutre.	Filzscheibe.	Felt washer.
6	2 D 5 413 134 N	1		Support.	Träger.	Bracket.
7	DX 142-145	1	2 ⌀ 7 - entr. 66.	Tôle de fermeture.	Verschlussblech.	Closing panel.
8	DX 142-189 A	1		Arrêt de gaine.	Arretierstück f. Zughülle.	Sheath stop.
9	1 D 5 424 596 A *DX 142-194 A*	1		Support de câble.	Träger f. Zug.	Cable support.
10	DX 142-319 A	1		Levier :	Übertragungshebel :	Lever:
	2 D 5 412 449 T	1	BW.	–	–	–
11	DX 142-322 A	1		Patte.	Lasche.	Fastener.
12	DX 142-325 A	1	L 900.	Câble :	Betätigungszug :	Cable:
	2 D 5 420 097 Y	1	L 874,5 - BW.	–	–	–
13	DX 142-340 A	1	⌀ 34.	Poulie.	Übertragungsrad.	Pulley.
14	DX 142-347 A	1	⌀ 14 - e 6,5.	Bague.	Hebelbüchse.	Bush.
15	DX 142-382 A	1		Axe.	Achse.	Spindle.
16	DX 142-397 A	1		Butée.	Begrenzungsanschlag.	Buffer.
17	1 D 5 411 152 V *DX 842-47*			Épingle :	Spange :	Clip :
		2		– d'arrêt de poulie.	- f. Riemenscheibe	- f. pulley.
		1	BW.	– d'axe.	- f. Bolzen.	- f. pin.

I	NUMÉROS	K	D à D (IE)	Commande d'accélérateur (Suite)	Gashebelgestänge (Forts.)	Accelerator control (Cont.)
18	ZC 9295 502 U	1		Butée caoutchouc.	Gummianschlag.	Rubber buffer.
19	ZC 9619 092 U	2	10,5 × 16 × 1.	Rondelle.	Scheibe.	Washer.
20	ZC 9621 156 U	1	TH 5 × 45.	Vis butée.	Anschlagsschraube.	Screw for buffer.
21	25 259 019 E *ZD 9525 900 W*		H 5.	Écrou de :	Mutter für :	Nut for:
		2		– tôle de fermeture.	– Abschlusssblech.	– closing panel.
		2		– palier gauche.	– linke Lagerung.	– bearing, LH.
		1		– de butée.	– Anschlag.	– buffer.
22	1 D 5 400 394 K	1	1 ⌀ 6 - 2 ⌀ 6,25 - BW.	Corps de limiteur tension.	Gehäuse des Spannungs-begrenzers.	Tension limiter body.
23	1 D 5 400 393 Z	1	⌀ ext. 10,5 - L 27,25 - BW.	Ressort de limiteur.	Feder f. Begrenzer.	Limiter spring.
24	1 D 5 400 392 N	1	5 × 11,7 × 1,5 - BW.	Rondelle de ressort.	Scheibe für Feder.	Washer f. spring.
25	AM 142-67	1	5 × 19,7 - 1 ⌀ 2,5 - BW.	Axe du limiteur.	Achse f. Begrenzer.	Limiter spindle.
	22 421 019 D *ZD 9242 100 W*	1	2 × 25 - BW.	Goupille de limiteur.	Stift f. Begrenzer.	Limiter pin.
				Vis :	Schraube :	Screw:
	23 661 319 A *ZD 9366 130 W*	3	TH 5 × 16.	– traverse.	– für Traverse.	– for crossmember.
		3		– palier.	– für Pedallagerung.	– for bearing.
	26 213 579 G *ZC 9621 357 U*	2	CHC 5 × 12.	– support de câble.	– f. Zugträger.	– for cable support.
	23 461 019 B *ZD 9346 100 W*	2	TH 7 × 32.	– levier de renvoi.	– f. Hebel.	- for reversing lever.
	ZD 9452 930 Z	1	TCB 5 × 8.	– arrêt gaine.	- f. Arretierstück.	– for sheath stop.
	23 663 319 P *ZD 9366 330 W*	2	TH 5 × 20.	– de palier articulation.	– für Gelenklagerung.	– for bearing.
		3		– de support de commande.	– für Träger des Gashebelgestänges.	– for control bearing.
		2		– de tôle latérale.	– f. Seitenblech.	– for lateral panel.
				Écrou :	Mutter :	Nut:
	ZD 9522 600 U	1	H 12.	– embout gaine.	– für Endstück der Zughülle.	– for end of sheath.
	25 241 009 U *ZD 9524 100 U*	1	H 7.	– levier de renvoi.	– für Übertragungshebel.	– for reversing lever.

I	NUMÉROS	K	« Solex » 9/72 →	Carburateur (dépollué)	Vergaser (f. Abgasentgiftung)	Carburetter f. exhaust emission control
				NOTA : Carburateur non dépollué, voir fournisseur.	ANM. : Die Vergaser, die nicht für Abgasentgiftung sind, sind in diesem Katalog nicht enthalten.	NOTE : For carburetters, not for basic exhaust emission control, do apply to the suppliers.
	1 D 5 428 604 R	1	DV - DT - DLF.	Carburateur complet, repère 138. type 28 × 36 SFIF, (réf. 12 331 000).	Vergaser, komplett, Markierung 138. Typ 28 × 36 SFIF (Teilenummer 12 331 000).	Carburetter, complete, marking 138, type 28 × 36 XFIF (ref. 12 331 000).
	1 D 5 445 855 B	1	DP 1/74 →.	Carburateur complet repère 154, type 28 × 36 SFIF (réf. 12 404 000).	Vergaser, komplett, Markierung 154, Typ 28 × 36 SFIF (Teilenummer 12 404 000).	Carburetter, complete, marking 154, type 28 × 36 SFIF (ref. 12 404 000).
				Pointeau (avec joint) :	Nadelventil (mit Dichtungen) :	Needle-valve (with seals):
	1 M 5 437 030 C	1	DV - DT - DLF.	–	–	–
	1 D 5 451 037 C	1	DP 1/74 →.	–	–	–
	1 D 5 447 141 E	1		Flotteur (avec axe).	Schwimmer (mit Achse).	Float (with pin).
				Corps cuve complet :	Schwimmergehäuse :	Float chamber:
	1 D 5 447 138 X	1	DV - DT - DLF.	–	–	–
	1 D 5 451 038 N	1	DP 1/74 →.	–	–	–
				Dessus de cuve complet :	Gehäusedeckel, komplett :	Complete chamber cover:
	1 D 5 447 140 U	1	DV - DT - DLF.	–	–	–
	1 D 5 452 287 P	1	DP 1/74 →.	–	–	–
	1 D 5 447 139 H	1		Pompe de reprise complète.	Beschleunigungspumpe, komplett.	Acceleration pump, complete.
	1 D 5 447 145 Y	1		Levier intermédiaire de C^{de} de volet.	Zwischenhebel für Klappenbetätigung.	Intermediate lever for shutter control.
	1 D 5 447 142 R	1	R.p. 5 451 054 M.	Ensemble de joints.	Satz Dichtungen.	Set of seals.

I	NUMÉROS	K	« Solex » 9/72 →	Carburateur (dépollué)	Vergaser (f. Abgasentgiftung)	Carburetter f. exhaust emission control
				Nécessaire de réparation :	Reparatur-Necessaire:	Repair kit:
	1 D 5 447 144 M	1	DV - DT - DLF.	– (pour repère 138).	– (f. Markierung 138).	– (f. marking 138).
	1 D 5 451 035 F	1	DP 1/74 →.	– (pour repère 154).	– (f. Markierung 154).	– (f. marking 154).
				Nécessaire de remise en état :	Überholungsnecessaire :	Overhaul kit:
	1 D 5 447 143 B	1	DV - DT - DLF.	– (pour repère 138).	– (f. Markierung 138).	– (f. marking 138).
	1 D 5 451 036 S	1	DP 1/74 →.	– (pour repère 154).	– (Markeirung 154).	– (f. marking 154).

I	NUMÉROS	K	« Weber » 9/72 →	Carburateur (dépollué)	Vergaser f. Abgasentgiftung	Carburetter f. exhaust emission control
				NOTA : Carburateur non dépollué. Voir fournisseur.	ANM. : Die Vergaser die nicht für Abgasentgiftung sind, sind in diesem Katalog nicht enthalten.	NOTE : For carburators, not f. basic exhaust emission control, do apply to the suppliers.
				Carburateur complet :	Vergaser, komplett :	Carburette, complete:
	DT 142-245 A	1	DV - DT - DLF.	– repère 4301 type 28 × 36 DMA 3 (réf. 22 580 080).	– Markierung 4301 Typ 28 × 36 DMA 3 (Teilnummer 22 580 080).	– marking 4301 Type 28 × 36 DMA 3 (ref. 22 580 080).
	DJ 142-245 A	1	DP.	– repère 4100 type 28 × 36 DMA 2 (réf. 22 580 078).	– Markierung 4100 Typ 28 × 36 DM A 2 (Teilnummer 22 580 078).	– marking 4100 Typ 28 × 36 DM A 2 (réf. 22 580 078).
	DY 142-245 A	1	DY.	– repère 4201 type 28 × 36 DM 1 (réf. 22 580 079).	– Markierung 4201 Typ 28 × 36 DM 1 (Teilnummer 22 580 079).	– marking 4201 Type 28 × 36 DM 1 (réf. 22 580 079).
	2 D 5 426 442 R	1	DJ - DJF.	– repère 4800 type 28 × 36 DMA 4 (réf. 22 580 090).	– Markierung 4800 Typ 28 × 36 DMA 4 (Teilnummer 22 580 090).	– marking 4800 Type 28 × 36 DMA 4 (réf. 22 580 090).
	2 D 5 426 440 U	1	DX.	– repère 4700 type 28 × 36 DM 2 (réf. 22 580 089).	– Markierung 4700 Typ 28 × 36 DM 2 (Teilnummer 22 580 089).	– marking 4700 Type 28 × 36 DM 2 (réf. 22 580 089).
	2 D 5 426 441 E	1	DX - BW.	– repère 4900 type 28 × 36 DMA 5 (réf. 22 580 091).	– Markierung 4900 Typ 28 × 36 DMA 5 (Teilnummer 22 580 091).	– marking 4900 Type 28 × 36 DMA 5 (réf. 22 580 091).
	1 D 5 451 041 W	1		Pointeau :	Nadelventil.	Needle-valve.
	1 D 5 451 042 G	1		Flotteur.	Schwimmer.	Float.
	1 D 5 451 043 T	1		Ensemble de joints.	Satz Dichtungen.	Set of joints.
	1 D 5 451 044 D	1		Nécessaire de réparation.	Reparatur-Necessaire.	Repair kit.

I	NUMÉROS	K	« Weber » 9/72 →	Carburateur (dépollué) *(Suite)*	Vergaser f. Abgasentgiftung *(Forts.)*	Carburetter f. exhaust emission control *(Cont.)*
				Nécessaire de remise en état :	Überholungsnecessaire für Vergaser :	Overhaul kit for carburetter:
	1 D 5 451 049 H	1	DV - DT - DLF.	– (pour repère 4301).	– (markiert 4301).	– (marked 4301).
	1 D 5 451 050 U	1	DP.	– (pour repère 4100).	– (markiert 4100).	– (marked 4100).
	1 D 5 451 048 X	1	DY.	– (pour repère 4201).	– (markiert 4201).	– (marked 4201).
	1 D 5 451 047 L	1	DJ - DJF.	– (pour repère 4800).	– (markiert 4800).	– (marked 4800).
	1 D 5 451 045 P	1	DX.	– (pour repère 4700).	– (markiert 4700).	– (marked 4700).
	1 D 5 451 046 A	1	DX - BW.	– (pour repère 4900).	– (markiert 4900).	– (marked 4900).

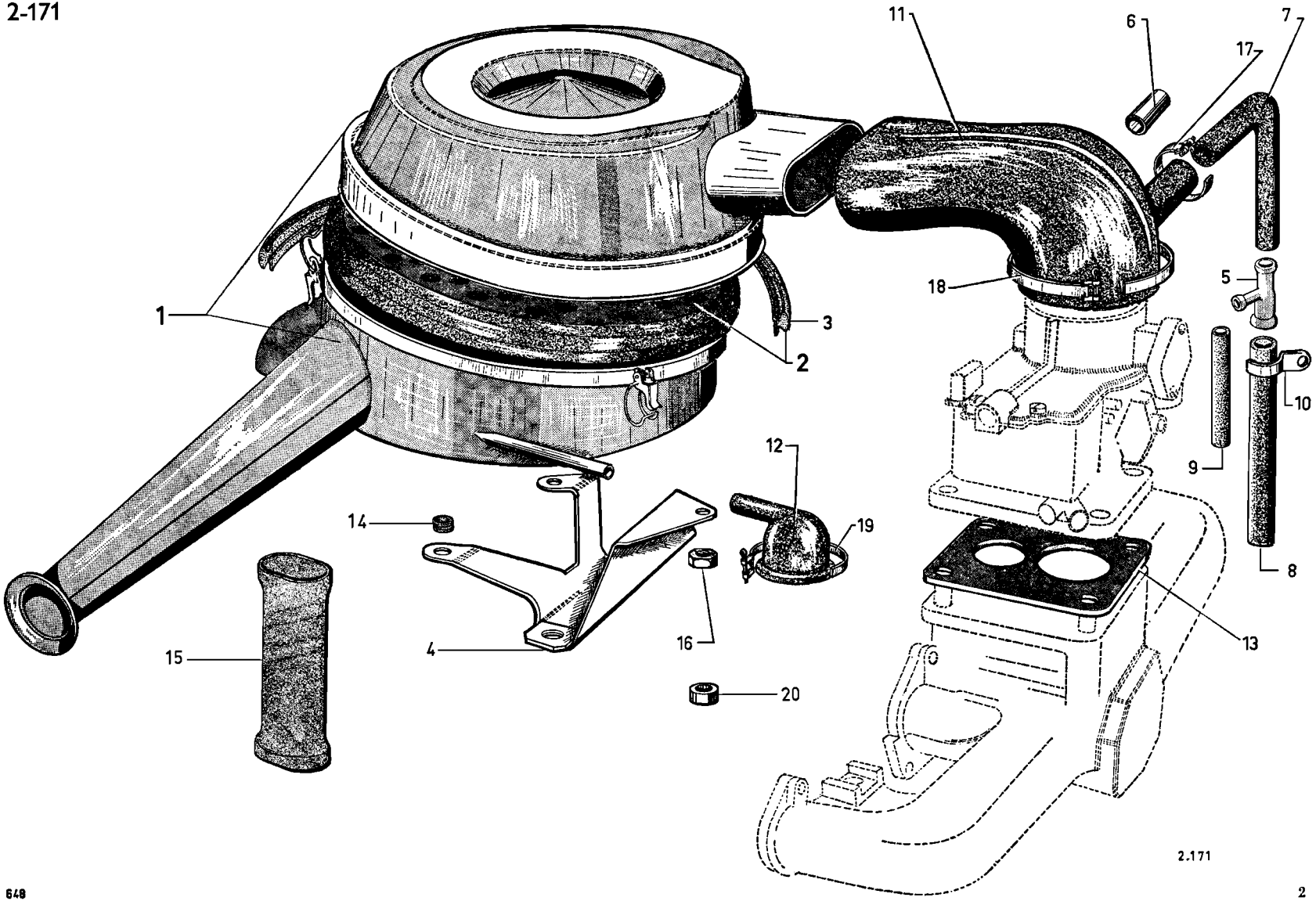
1
2
3
4
5
6
7
8
9
10
11
12
13
14
15
16
17
18
19
20
2.171

I	NUMÉROS	K	Sauf (IE)	Filtre à air	Luftfilter	Air filter
1	DX 171-010 A	1	« Miom » → 7/72.	Filtre à air (sec) avec support et silentblocs :	Luftfilter (trocken) mit Träger u. Traghülsen :	Air filter (dry) with bracket and rubber bearings
	DX 171-0 B	1	« Lautrette » (2°) → 7/72.	–	–	–
	DX 171-017 A	1	« Lautrette » Ⓢ Ⓓ.	– avec dispositif été-hiver.	– mit Sommer-und Wintereinstellung.	– with summer and winter setting:
		1	TT 7/72 →.	–	–	–
2				Élément filtrant :	Filterelement :	Filter element:
	DX 171-5	1	« Miom » → 7/72.	–	–	–
	DX 171-5 A	1	« Lautrette ».	–	–	–
3	1 D 5 438 857 L	1	« Lautrette ».	Joint d'élément filtrant.	Dichtung f. Filterelement.	Seal f. filter element.
4	DX 171-295 A	1	Entr. 62.	Support de filtre.	Träger f. Filter :	Filter bracket.
5	1 D 5 412 039 L *DX 132-67*	1	⌀ int. 6 × 13 × 17.	Raccord 3 voies.	Dreiwegeverbindung.	3 ways union.
6	DX 132-69	1	17 × 20 × 46.	Tube.	Rohr.	Pipe.
7	1 D 5 413 610 M *DX 132-76 B*	1	L 173 - Sauf DV → 7/72.	Tube caoutchouc partie supérieure :	Gummirohr, oberer Teil :	Rubber pipe, upper part:
		1	TT 7/72 →.	–	–	–
	1 D 5 414 475 P *DV 132-76 B*	1	Entr. 126 - DV → 7/72.	–	–	–
8	1 D 5 413 608 R *DX 132-76 A*	1	h 181 - Sauf DV → 7/72.	Tube caoutchouc partie inférieure :	Gummirohr, unterer Teil :	Rubber pipe lower part:
		1	TT 7/72 →.	–	–	–
	1 D 5 414 474 D *DV 132-76 C*	1	Entr. 205 - DV → 7/72.	–	–	–
9	1 D 5 413 611 Y *DX 132-82*	1	7 × 12 × 100 - Sauf DV → 7/72.	Tube caoutchouc :	Gummirohr :	Rubber pipe:
		1	TT 7/72 →.	–	–	–
	1 D 5 414 477 L *DV 132-82 A*	1	7 × 12 × 160 - DV → 7/72.	–	–	–
10	DY 132-83	1	*l* 20 - 1 ⌀ 75 - DV → 7/72.	Patte de maintien.	Haltelasche.	Securing clip.
11	DX 171-3	1	⌀ int. 69 - entr. 140 - Sauf DV → 7/72.	Raccord :	Verbindung :	Union :
		1	TT 7/72 →.	–	–	–
	DV 171-3 B	1	Entr. 186,5 - DV → 7/72.	–	–	–

I	NUMÉROS	K	Sauf (IE)	Filtre à air *(Suite)*	Luftfilter *(Forts.)*	Air filter *(Cont.)*
12	1 D 5 412 029 C *N 132-48*	1	⌀ int. 42.	Raccord.	Verbindung.	Union.
13	N 142-98	1	1 ⌀ 35,5 - DV → 7/72.	Entretoise :	Abstandshülse :	Distance piece:
	1 D 5 427 584 D *DD 142-98*	1	1 ⌀ 36,5 - 1 ⌀ 28,5 - Sauf DV → 7/72.	–	–	–
		1	TT 7/72 →.	–	–	–
	1 D 5 440 931 E *DV 142-353 A*	1	1 ⌀ 35 - 2 ⌀ 8,5 - entr. 65.	–	–	–
		1	DV (USA) (CDN).	–	–	–
		1	DV (S) (D) → 7/72.	–	–	–
14	DX 171-291 A	3	9,5 × 22 × 12.	Silentbloc.	Traghülse.	Rubber bearing.
15	DX 171-231 A	1	L 240 (USA) (CDN) (S) (D).	Tube :	Rohr :	Pipe:
		1	TT 7/72 →.	–	–	–
16	25 241 009 U *ZD 9524 100 U*	3	H 7 × 100.	Écrou.	Mutter.	Nut.
17	ZD 9285 400 U	3	L 208 - R.p. 26 140 389 N.	Collier.	Schelle.	Collar.
18	22 996 029 M *ZD 9299 600 U*	2	L 605.	Collier.	Schelle.	Collar.
19	ZC 9602 009 U	1	L 360.	Collier.	Schelle.	Collar.
				Pièces spéciales	**Spezialteile**	**Special parts**
			(USA) (CDN)			
1	DX 171-014 A	1	« Lautrette ».	Filtre à air (sec) avec support et silentblocs et prise air chaud.	Luftfilter (trocken) mit Träger u. Traghülsen u. Warmluftanschluss.	Air filter (dry) with bracket and rubber bearings and warm air intake.
4	DX 171-296 A	1	Entr. 51.	Support de filtre.	Träger f. Filter.	Filter bracket.
11	DV 171-3 C	1	Entr. 186,5 - 1 ⌀ 22 - DV.	Raccord.	Verbindung.	Union.
			D à D			
1	DX 171-011 A	1	« Miom ».	Filtre à air (sec) avec support et silentblocs.	Luftfilter (trocken) mit Träger u. Silentblocs.	Air filter (dry) with bracket and rubber bearings.
2	DX 171-5	1	« Miom ».	Élément filtrant.	Filterelement.	Dilter element.
20	DX 171-297 A	3	9,5 × 25 × 8.	Entretoise.	Abstandshülse.	Distance washer.

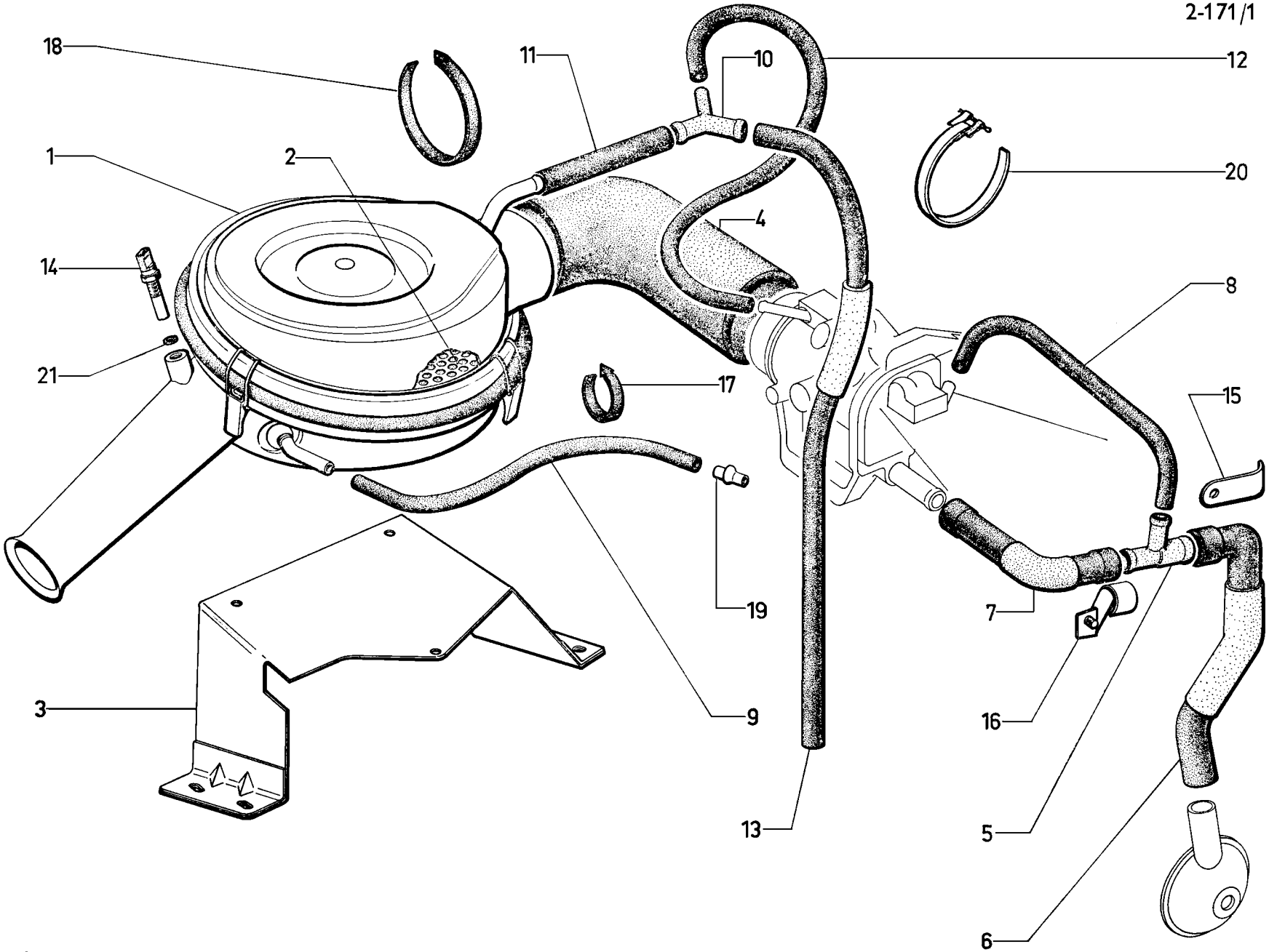
18
11
10
12
1
2
20
4
14
8
21
17
15
19
7
3
9
16
13
5
6

I	NUMÉROS	K	DX (IE) DJ (IE) → 7/72	Filtre à air	Luftfilter	Air filter
1				Filtre à air :	Luftfilter :	Air filter:
	DX 171-905 A	1	« Miom ».	– avec prise température.	– mit Anschluss f. Sonde.	– with temperature offtake.
	DX 171-019 A	1	« Miom ».	– (climatiseur).	– (Luftumwälzer).	– (air conditioner).
2	DX 171-5	1		Élément filtrant :	Filterelement :	Filtering element:
	DX 171-208 A	1		– (climatiseur).	– (Luftumwälzer).	– (air conditioner).
3	DX 171-257 A	1		Support de filtre à air :	Filterträger :	Air filter support:
	DX 171-207 A	1		– (climatiseur).	– (Luftumwälzer).	– (air conditioner).
4	DX 171-241 A	1	⌀ int. 66 - L 550.	Tube de filtre à boîtier :	Rohr zw. Filter und Gehäuse :	Tube, from filter to casing:
	DX 171-206 A	1	⌀ int. 66 - L 730.	– (climatiseur).	– (Luftumwälzer).	– (air conditioner).
5	2 D 5 412 039 L *DX 132-67*	1	⌀ int. 6 × 13 × 17.	Raccord 3 voies.	Dreiwegeverbindung.	3 way union.
6	DX 132-279 A	1	⌀ int. 19,5 × 20,5 - entr. 314.	Tube.	Rohr.	Tube.
7	DX 132-281 A	1	⌀ int. 16,5 - entr. 153 et 185.	Tube.	Rohr.	Tube.
8	2 D 5 441 205 H *DX 132-282 A*	1	⌀ int. 7 - L 290.	Tube.	Rohr.	Tube.
9	2 D 5 440 932 R *DX 132-283 A*	1	⌀ int. 7 - L 770.	Tube :	Rohr :	Tube:
	DV 132-82 B	1	⌀ int. 7 - L 495.	– (climatiseur).	– (Luftumwälzer).	– (air conditioner).
10	2 D 5 419 316 J *DX 144-219 A*	1		Raccord 3 voies :	3-Wegeverbindung :	3-way union:
	2 D 5 422 849 L	1	BW.	–	–	–
11	2 D 5 411 077 E	1 1	11 × 16 × 185 - DX. DJ → 7/72 R.p. 5 434 050 L.	Tube : –	Rohr : –	Pipe: –
	2 D 5 411 078 R	1	11 × 16 × 90.	– (climatiseur).	– (Luftumwälzer).	– (air conditioner).
12	2 D 5 411 071 P	1	8 × 13 × 405.	Tube :	Rohr :	Pipe:
	2 D 5 422 850 X	1	⌀ int. 8 et 13 - ⌀ ext. 13 et 18 - L 405 - BW.	–	–	–
	2 D 5 411 072 R	1	8 × 13 × 800.	– (climatiseur).	– (Luftumwälzer).	– (air conditioner).
	2 D 5 422 851 H	1	⌀ int. 8 et 13 - ⌀ ext. 13 et 18 - L 670 - BW.	–	–	–

I	NUMÉROS	K	DX (IE) DJ(IE) → 7/72	Filtre à air (Suite)	Luftfilter (Forts.)	Air filter (Cont.)
13				Tube avec bague :	Rohr mit Hülse :	Tube with ring:
	2 D 5 411 134 Z	1	DX.	–	–	–
	2 D 5 411 135 K	1	DX.	– (climatiseur).	– (Luftumwälzer).	– (air conditioner).
	2 D 5 411 136 W	1	DJ → 7/72.	–	–	–
	2 D 5 411 137 G	1	DJ → 7/72.	– (climatiseur).	– (Luftumwälzer).	– (air conditioner).
14	1 D 5 412 360 A *DX 144-135 A*	1		Sonde de température.	Temperaturfühler	Temperature feeler unit.
15	DX 132-286 A	1	*l* 17 - ⌀ 7,5.	Patte sur pipe n° 4.	Lasche am Rohr 4.	Lug on pipe n° 4.
16	DX 132-288 A	1	*l* 15.	Patte avec vis.	Lasche mit Schraube.	Lug with screw.
17	1 D 5 415 824 C *D 334-204 A*	1	L 122.	Collier.	Schelle.	Collar.
18	1 D 5 427 913 E *DS 391-127*	1	L 272.	Collier caoutchouc :	Gummischelle :	Rubber strip:
		2		– (climatiseur).	– (Luftumwälzer).	– (air conditioner).
19	2 D 5 440 933 B *N 171-8*	1		Tube raccord.	Verbindungsrohr.	Union tube.
20	22 996 029 M *ZD 9299 600 U*	2		Collier.	Schelle.	Collar.
21	22 462 009 X *ZD 9246 200 U*	1	8,2 × 12 × 1.	Joint fibre de sonde.	Fiberdichtung.	Fiber gasket.
				Vis :	Schraube :	Screw:
	23 451 319 S *ZD 9345 130 W*	4	TH 7 × 18.	– support filtre sur longeron et traverse.	– f. Filterträger am Längsträger u. Traverse.	– for filter support on rail and crossmember.
	23 719 319 K *ZD 9371 930 W*	3	TH 7 × 20.	– de support (climatiseur).	– f. Träger (Luftumwälzer).	– f. bracket (air conditioner).
				Écrou :	Mutter :	Nut:
	25 241 009 U *ZD 9524 100 U*	3	H 7.	– de filtre sur support.	– f. Filter am Träger.	– for filter on support.
	ZC 9615 600 U	1		– de support (climatiseur).	– f. Träger (Luftumwälzer).	– f. bracket (air conditioner).
	22 904 019 D *ZD 9290 400 U*	6	Co 7,2 × 14,2.	Rondelle de support.	Scheibe.	Washer.
			D à D	**Pièces spéciales**	**Spezialteile**	**Special parts**
	DX 171-209 A	1	DJ.	Support tube liaison filtre à boîtier (climatiseur).	Halterung f. Rohr (Luftumwälzer).	Bracket f. pipe connecting the filter with the housing (air conditioner).
	22 908 019 G *ZD 9290 800 U*	2	Co 6 - DJ.	Rondelle de support de tube (climatiseur).	Scheibe f. Träger (Luftumwälzer).	Washer f. bracket (air conditioner).
	23 687 019 Y *ZD 9368 700 W*	2	TH 6 × 30 - DJ.	Vis de support de tube (climatiseur).	Schraube f. Träger (Luftumwälzer).	Screw f. bracket (air conditioner).
	25 240 019 H *ZD 9524 000 W*	2	H 6 × 100 - DJ.	Écrou de support de tube (climatiseur).	Mutter f. Träger (Luftumwälzer).	Nut f. bracket (air conditioner).

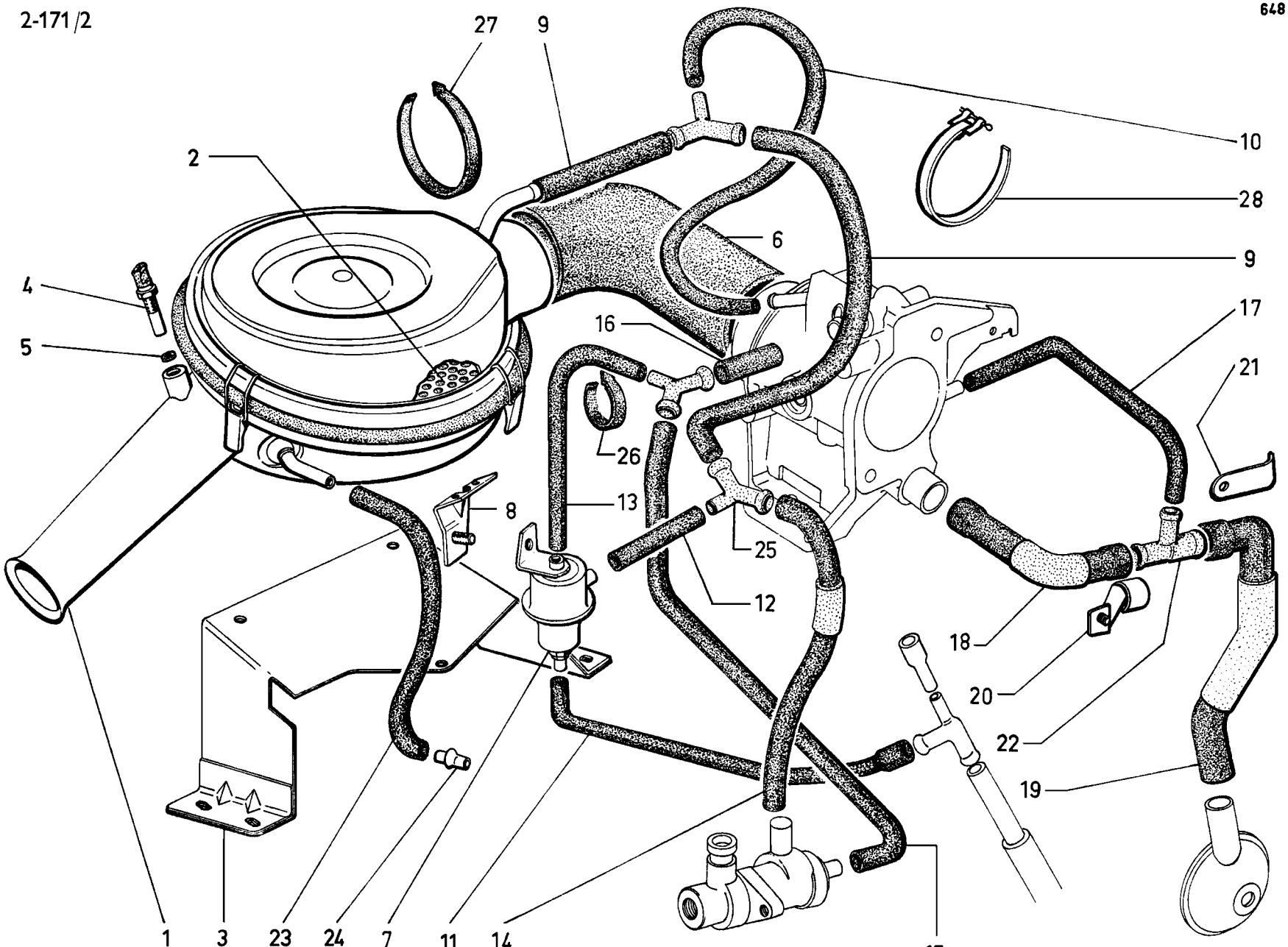
27
9
10
2
28
6
9
4
17
16
5
21
26
8
13
25
12
18
20
22
19
1
3
23
24
7
11
14
15

I	NUMÉROS	K	DJ (IE) 7/72 →	Filtre à air Vanne pneumatique	Luftfilter Luftschieber	Air filter Air valve
1				Filtre à air :	Luftfilter :	Air filter:
	DX 171-905 A	1	« Miom ».	–	–	–
	DX 171-019 A	1	« Miom ».	– (climatiseur).	– (Einbau Luftumwälzer).	– (air conditioner).
2				Élément filtrant :	Filterelement :	Filter pad:
	DX 171-5	1		–	–	–
	DX 171-208 A	1		– (climatiseur).	– (Einbau Luftumwälzer).	– (air conditioner).
3				Support filtre à air :	Filterträger :	Filter bracket:
	DX 171-257 A	1		–	–	–
	DX 171-207 A	1		– (climatiseur).	– (Einbau Luftumwälzer).	– (air conditioner).
4	1 D 5 412 360 A *DX 144-135 A*	1		Sonde de température.	Temperaturfühler.	Temperature feeler unit.
5	22 462 009 X *ZD 9246 200 U*	1	8,2 × 12 × 1.	Joint fibre de sonde.	Fiberdichtung.	Fiber joint.
6				Tube de filtre à boîtier :	Rohr zw. Filter und Gehäuse :	Pipe between filter and housing:
	DX 171-241 A	1	⌀ int. 66 - L 550.	–		–
	DX 171-206 A	1	⌀ int. 66 - L 730.	– (climatiseur).	– (Einbau Luftumwälzer).	– (air conditioner).
7	1 D 5 429 822 E	1	« Bosch ».	Vanne pneumatique.	Luftschieber.	Air valve.
8	1 D 5 429 905 G	1		Patte de vanne.	Lasche f. Schieben.	Valve bracket.
9				Tube Cde air additionnel :	Rohr zwischen :	Pipe between:
	1 D 5 434 050 L	1	⌀ int. 11 - L 300.	– de filtre à raccord 3 voies :	– filter u. Verbindung.	– filter and union.
		1		– entre raccord 3 voies.	– Dreiwegeverbindungen.	– three-way unions.
	1 D 5 411 078 R	1	11 × 16 × 90 (climatiseur).	– de filtre à raccord 3 voies.	– Filter u. Verbind.	– filter and union.
	1 D 5 434 051 X	1	⌀ int. 11 - L 550 (climatiseur).	– entre raccord 3 voies.	– Dreiwegeverbindungen.	– three way unions.
10	2 D 5 411 071 P	1	8 × 13 × 405.	Tube de raccord à boîter :	Rohr zw. Verbindung. und Gehäuse :	Pipe betw. union and casing:
	2 D 5 411 072 R	1	8 × 13 × 800.	– (climatiseur).	– (Einbau Luftumwälzer).	– (air conditioner).
				Tube de vanne :	Schieberrohr :	Valve pipe:
11	1 D 5 429 824 B	1	2 ⌀ int. 4-5 - L 230.	– de commande.	– f. Betätigung.	– f. control.
12	1 D 5 434 048 P	1	⌀ int. 8 - L 70.	– d'entrée d'air.	– f. Lufteingang.	– f. air entrance.
13	1 D 5 434 049 A	1	⌀ int. 8 - L 240.	– de sortie d'air.	– f. Luftausgang.	– f. air out-let.
				Tube Cde air additionnel :	Rohr f. Zusatzluft-schieber :	Pipe f. additional air control:
14	1 D 5 434 047 D	1	L 660.	– de Cde vers filtre.	– zur Filter.	– towards filter.
15	1 D 5 429 819 X	1	⌀ int. 13 - L entr. 700.	– de sortie (vers boîtier).	– zum Einlassgehäuse.	– towards casing.
16	1 D 5 429 820 H	1	⌀ int. 11 - L 50.	– de raccord 3 voies à boîtier.	– zw. Verbindung und Einlassgehäuse.	– betw. union and casing.

I	NUMÉROS	K	DJ (IE) 7/72 →	Filtre à air Vanne pneumatique *(Suite)*	Luftfilter Luftschieber *(Forts.)*	Air filter Air valve *(Cont.)*
17	1 D 5 441 205 H *DX 132-282 A*	1	⌀ int. 7 - L 290.	Tube.	Rohr.	Pipe.
18	DX 132-281 A	1	⌀ int. 16,5 - entr. 153 et 185.	Tube.	Rohr.	Pipe.
19	DX 132-279 A	1	⌀ int. 19,5 × 20,5 ent. 314.	Tube.	Rohr.	Pipe.
20	DX 132-288 A	1	*l* 15.	Patte avec vis.	Lasche m. Schraube.	Bracket with screw.
21	DX 132-286 A	1	*l* 17 - ⌀ 7,5.	Patte sur pipe nº 4.	Lasche f. Rohr Nº 4.	Bracket on pipe nº 4.
22	1 D 5 412 039 L *DX 132-67*	1	⌀ int. 6 × 13 × 17.	Raccord 3 voies.	Dreiwegeverbindung.	Threen-way union.
23	2 D 5 440 932 R *DX 132-283 A*	1	⌀ int. 7 - L 770.	Tube.	Rohr.	Pipe.
	DV 132-82 B	1	⌀ int. 7 - L 495.	– (climatiseur).	– (Einbau Luftumwälzer).	– (air conditioner).
24	2 D 5 440 933 B *N 171-8*			Raccord.	Verbindung.	Union.
25	1 D 5 419 316 J *DX 144-219 A*	3		Raccord 3 voies.	Dreiwegeverbindung.	Three-way union.
26	1 D 5 415 824 C *D 334-204 A*	3	L 122.	Collier caoutchouc :	Gummischelle :	Rubber collar:
		2		– (climatiseur).	– (Einbau Luftumwälzer).	– (air conditioner).
27	1 D 5 427 913 E *DS 391-127*	3	L 272.	–	–	–
28	22 996 029 M *ZD 9299 600 U*	2		Collier.	Schelle.	Collar.
	ZC 9615 600 U	1		Écrou de support (climatiseur).	Mutter f. Träger.	Bracket nut.
				Vis :	Schraube :	Screw:
	23 451 319 S *ZD 9345 130 W*	4	TH 7 × 18.	– support filtre sur longeron et traverse.	– f. Träger.	– f. bracket.
	23 719 319 K *ZD 9371 930 W*	3	TH 7 × 20.	– de support climatiseur.	– f. Träger.	– f. bracket.
	23 890 019 V *ZD 9389 000 W*	2	THM 10 × 70.	– patte sur boîtier.	– f. Lasche.	– f. lug.
				Écrou :	Mutter :	Nut:
	25 241 009 U *ZD 9524 100 U*	3	H 7.	– de filtre sur support.	– f. Filter.	– f. filter.
	25 240 019 H *ZD 9524 000 W*	1	HM 6 × 100.	– vanne sur patte.	– f. Schieber.	– f. valve.
		1		– patte sur boîtier.	– f. Lasche.	– f. bracket.
			D à D	**Pièces spéciales**	**Spezialteile**	**Special parts**
	DX 171-209 A	1	DJ.	Support tube liaison filtre à boîtier (climat).	Träger f. Rohr.	Union pipe bracket.
	23 687 019 Y *ZD 9368 700 W*	2	TH 6 × 30 - DJ.	Vis de support de tube (climatiseur).	Mutter f. Träger.	Bracket screw.

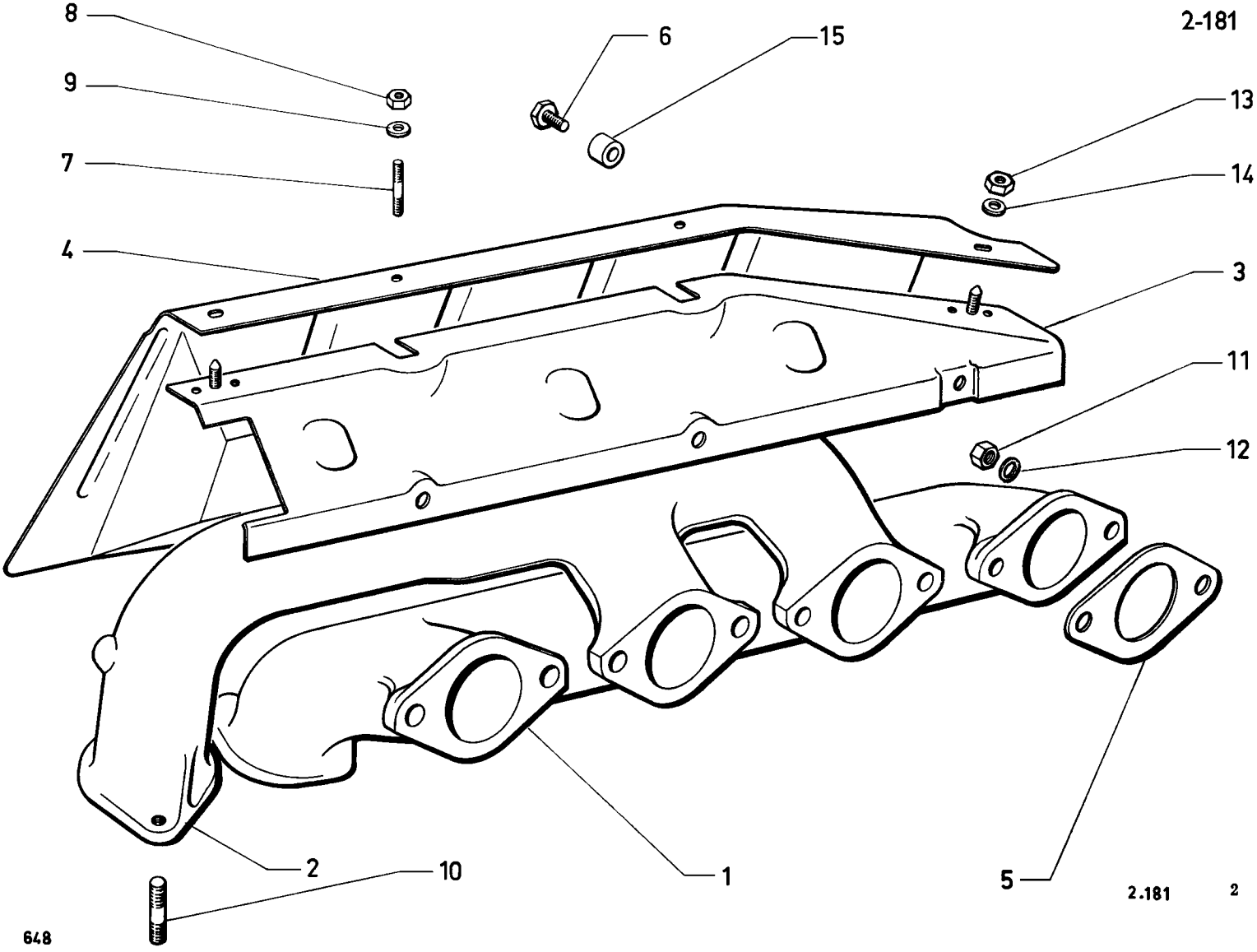
8
9
7
6
15
13
14
4
3
11
12
2
10
1
5

I	NUMÉROS	K	Sauf (IE)	Tubulure d'échappement	Auspuffkrümmer	Exhaust manifold
				Tubulure :	Krümmer :	Manifold:
1	4 D 5 450 874 F *DX 181-104 B*	1		– (conduit 1 et 4).	– (Führung 1 und 4).	– (duct 1 and 4).
2	4 D 5 450 876 C *DX 181-105*	1		– (conduit 2 et 3).	– (Führung 2 und 3).	– (duct 2 and 3).
3	4 D 5 414 425 W *DX 181-205 A*	1		Support d'écran.	Halterung f. Abschirm.	Shield support plate.
4				Écran :	Abschirmung :	Shield:
	DX 181-14	1	→ 7/72.	–	–	–
	DX 181-216 A	1	Ⓓ. Ⓢ	– (avec goulotte).	– (mit Rinne).	– (with channel).
		1	TT 7/72 →.	–	–	–
5	1 D 5 412 149 G *N 181-2*	4	2 ⌀ 9 - entr. 68 - 1 ⌀ 39,25.	Joint métalloplastique.	Metalloplast. Dichtung.	Copper abestos gasket.
6	23 450 319 X *ZD 9345 030 W*	4	TH 7 × 16.	Vis de support d'écran.	Schraube f. Halterung.	Screw f. support plate.
7	26 162 129 T *ZC 9616 135 W*	3	7 × 28.	Goujon d'écran :	Stehbolzen für Abschirmung :	Shield stud:
	ZC 9616 002 U	1	7 × 24,5.	–	–	–
	26 161 539 E *ZC 9616 153 U*	1	7 × 38,5.	– (climatiseur).	– (Luftumwälzer).	– (air conditioner).
8	25 241 009 U *ZD 9524 100 U*	4	H 7 × 100.	Écrou d'écran.	Mutter f. Abschirmung.	Nut f. stud.
9	22 514 019 Y *ZD 9251 400 U*	4	Cr 7,3 × 12.	Rondelle d'écran :	Scheibe f. Abschirmung :	Washer f. shield :
	ZD 9290 500 Z	1	Cr 7,2 × 18,2.	–	–	–
10	26 162 439 M	4	⌀ M 7 × 100 - L 35,5.	Goujon de conduit sur tubulure.	Stehbolzen f. Führung.	Stud f. duct.
11	26 150 909 L *ZC 9615 049 W*	8	H 8 × 125.	Écrou de tubulure sur culasse.	Mutter f. Krümmer.	Nut f. manifold.
12	22 541 009 T *ZD 9254 100 U*	8	8,5 × 18 × 2.	Rondelle plate de tubulure sur culasse.	Scheibe	Washer.

I	NUMÉROS	K	Sauf (IE)	Tubulure d'échappement *(Suite)*	Auspuffkrümmer *(Forts.)*	Exhaust manifold *(Cont.)*
13	25 259 019 E *ZD 9525 900 W*	2	H 5 × 80.	Écrou d'écran sur support.	Mutter f. Abschirmung.	Nut f. shield on plate.
14	22 334 019 B *ZD 9233 400 U*	2	Cr 5,2 × 9,4.	Rondelle d'écran sur support.	Scheibe.	Washer.
			D à D	**Pièce spéciale**	**Spezialteil**	**Special part**
4	DX 181-9	1		Écran.	Abschirmung.	Shield.
			USA CDN			
1	DX 181-104 C	1		Tubulure conduit 1 et 4.	Krümmer, Fuhrung 1. u. 4.	Manifold, duct 1 and 4.
2	DX 181-105 A	1		Tubulure conduit 2 et 3.	Krümmer, Fuhrung 2. u. 3.	Manifold, duct 2 and 3.
3	DX 181-206 A	1		Support d'écran.	Halterung f. Aschirm.	Shield bracket.
4	DX 181-223 A	1		Écran avec goulotte.	Abschirmung m. Rinne.	Shield with channel.
6	23 721 319 Z *ZD 9372 130 W*		TH 7 × 28.	Vis de support écran.	Schraube.	Bracket screw.
15	DV 181-96	1	8 × 12,5 × 11.	Entretoise.	Abstandsstück.	Spacer.

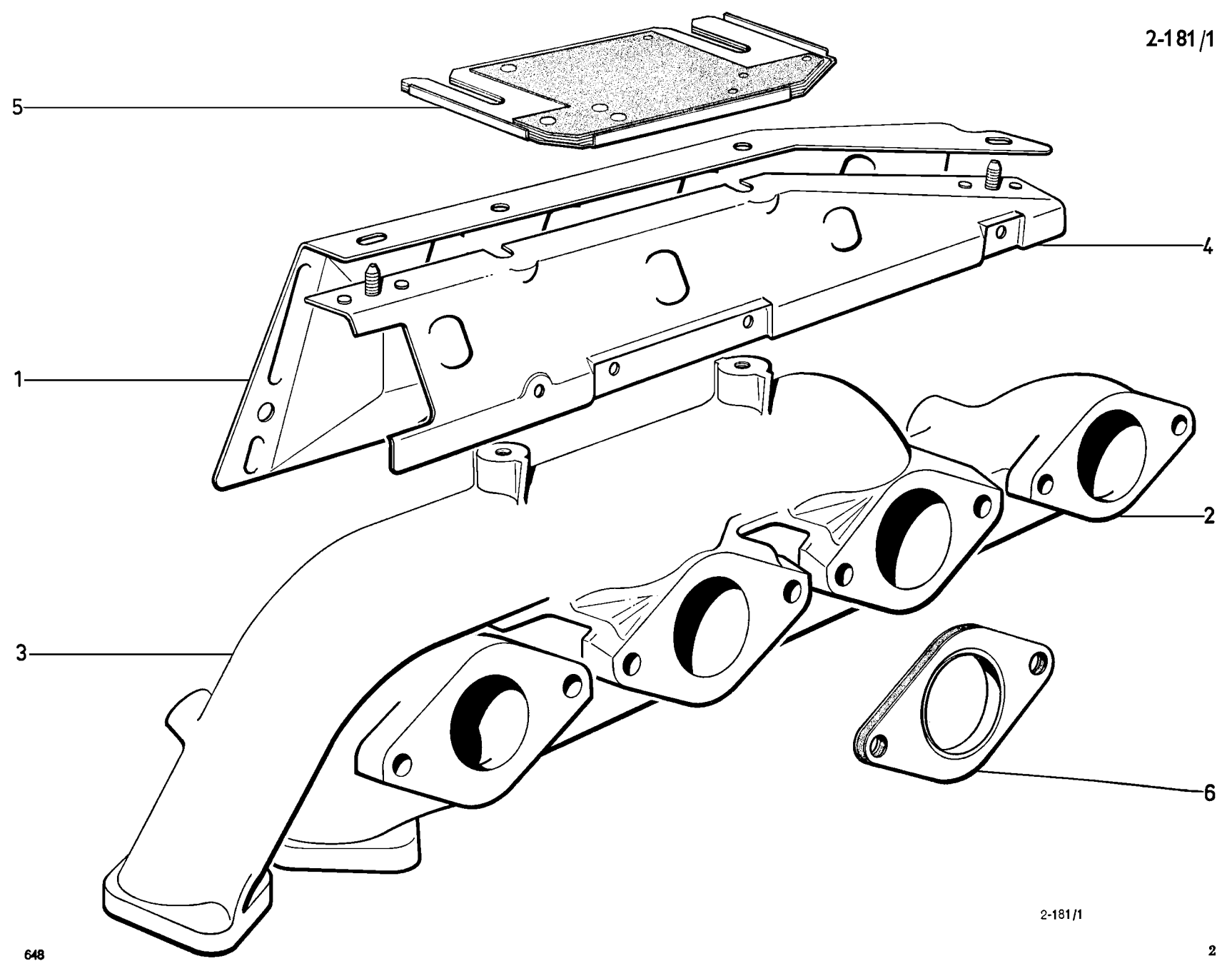

2-181/1

I	NUMÉROS	K	(IE)	Tubulure d'échappement	Auspuffkrümmer	Exhaust manifold
1	DX 181-14	1	L 422 - h 144.	Écran de collecteur.	Abschirmung.	Shield.
				Tubulure :	Krümmer für :	Manifold:
2	4 D 5 450 874 F *DX 181-104 B*	1		– (cylindres 1 et 4).	– (Zylinder 1 und 4).	– (cylinders 1 and 4).
3	4 D 5 450 876 C *DX 181-105*	1		– (cylindres 2 et 3).	– (Zylinder 2 und 3).	– (cylinders 2 and 3).
4	DX 181-204 B	1		Support d'écran.	Halterung f. Abschirmung.	Bracket for shield.
5	DX 181-213 A	1		Écran de protection.	Abschirmung.	Protective shield.
6	1 D 5 412 149 G *N 181-2*	4	⌀ 39,25 - 2 ⌀ - entr. 68.	Joint métalloplastique.	Metalloplast. Dichtung.	Copper asbestos joint.
				Vis du support :	Schraube f. Halterung :	Screw f. bracket:
	23 450 319 X *ZD 9345 030 W*	2	TH 7 × 15.	–	–	–
	23 451 319 S *ZD 9345 130 W*	2	TH 7 × 17,5.	–	–	–
				Goujon d'écran :	Stehbolzen für Abschirmung :	Shieldstud:
	26 162 129 T *ZC 9616 135 W*	3	⌀ 7 × 28.	–	–	–
		2		– (climatiseur).	– (Einbau Luftumwälzer).	– (air conditioner).
	26 162 439 M	4	⌀ M 7 × 100 - L 35,5.	–	–	–
	ZC 9616 002 U	1	⌀ 7 × 24,5.	–	–	–
	26 161 539 E *ZC 9616 153 U*	1	⌀ 7 × 38,5.	– (climatiseur) et tirant de compresseur.	– (Einbau Luftumwälzer) und für Strebe.	– (air conditioner) and for tie rod.
				Écrou :	Mutter :	Nut:
	25 259 019 E *ZD 9525 900 W*	2	H 5.	– d'écran.	– f. Abschirmung.	– f. shield.
	26 150 909 L *ZC 9615 049 W*	8	H 8.	– de tubulure sur culasse.	– f. Krümmer.	– f. manifold.
				Rondelle d'écran :	Scheibe :	Washer:
	22 514 019 Y *ZD 9251 400 U*	2	Cr 7,3 × 12.	–	–	–
	ZD 9290 500 Z	1	Co 7,2 × 18,2.	–	–	–
			D à D	**Pièce spéciale**	**Spezialteil**	**Special part**
1	DX 181-9	1	L 422 - h 129.	Écran de collecteur.	Abschirmung f. Krümmer.	Shield f. manifold.

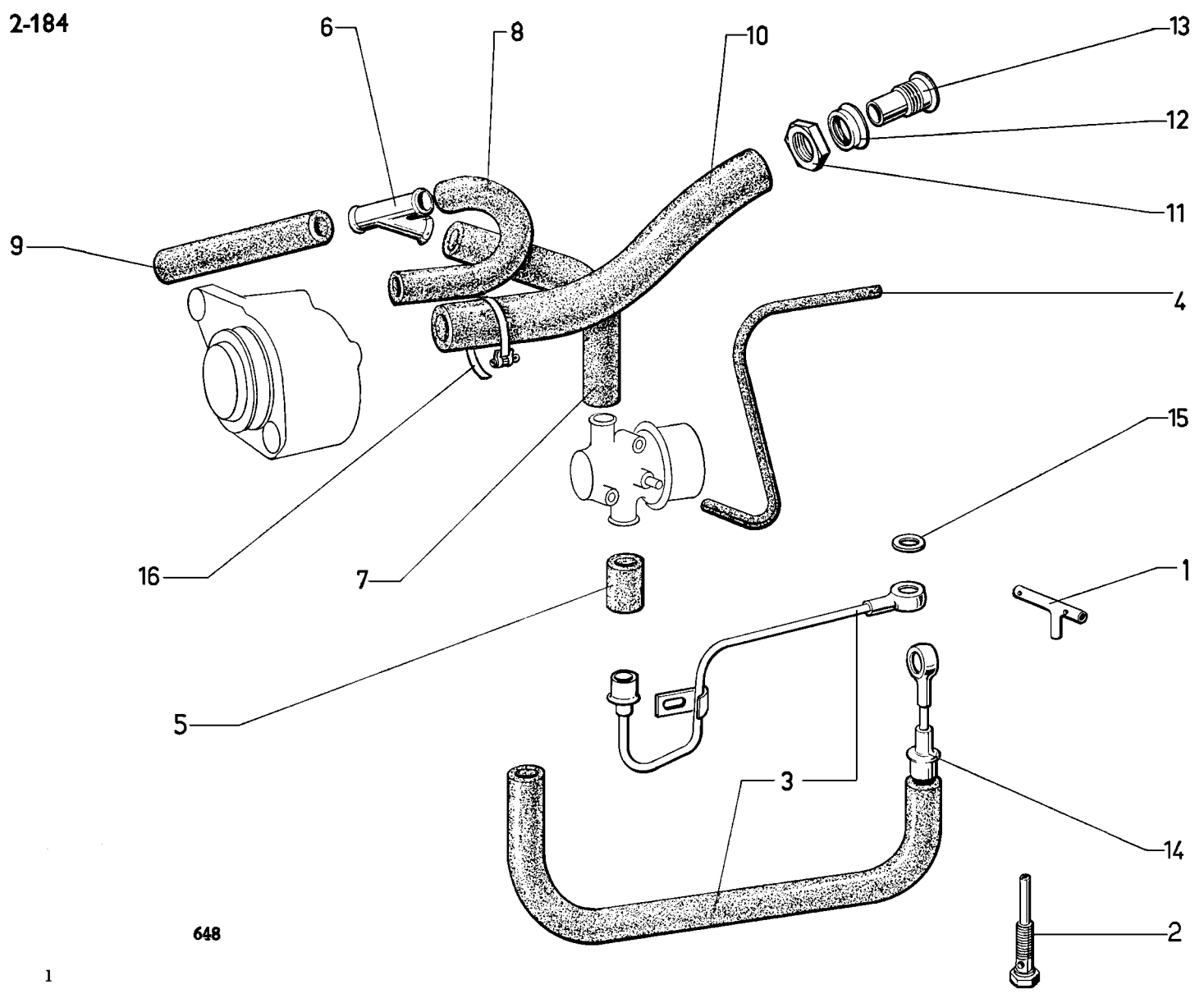
6
8
10
13
12
11
9
4
15
16
7
1
5
3
14
2
648

I	NUMÉROS	K	USA CDN	Anti-pollution échappement	Entgiftungsanlage für Motorabgase	Basic exhaust emission control
1	DX 184-55 A	1	Sauf DV.	Diffuseur d'air.	Luftzerstäuber.	Air nozzle.
2	DV 184-88	1	⌀ 9 × 125 - L 60 - DV.	Vis.	Schraube.	Screw.
	DX 184-59	1	⌀ 9 × 125 - L 112,5 - Sauf DV.	Vis avec tube.	Schraube mit Rohr.	Screw with pipe.
3	DV 184-50	1	⌀ int. 15,5 - entr. 174 - DV.	Tube caoutchouc.	Gummirohr.	Rubber tube.
	DX 184-61 A	1	Sauf DV.	Tube d'arrivée d'air.	Rohr für Luftzufuhr.	Air inlet tube.
4	DV 184-86 A	1	4 × 9 × 250 - Sauf DV.	Tube caoutchouc :	Gummirohr :	Rubber tube:
	2 D 5 410 386 U	1	4 × 9 × 480 - DV.	–	–	–
5	DX 184-91	1	15,5 × 21,5 × 65 - Sauf DV.	Tube caoutchouc.	Gummirohr.	Rubber tube.
6	DV 184-93	1	⌀ 14 × 16 - L 68.	Raccord 3 voies.	Dreiwegeverbindung.	3 ways union.
7	DV 184-94 C	1		Tube caoutchouc coudé.	Gummirohr, gekrümmt.	Rubber tube elbowed.
8	DV 184-94	1	15,5 × 25,5 × 155.	Tube caoutchouc.	Gummirohr.	Rubber tube.
9	DV 184-94 A	1	15,5 × 25,5 × 220 - DV.	Tube caoutchouc :	Gummirohr :	Rubber tube:
	DX 184-94 A		15,5 × 25,5 × 272 - Sauf DV.	–	–	–
10	DV 184-95	1	15,5 × 29,5 - entr. 297.	Tube caoutchouc.	Gummirohr.	Rubber tube.
11	0 D 5 419 308 X *DV 184-96*	1	H 22 × 125.	Écrou.	Mutter.	Nut.
12	1 D 5 419 307 L *DV 184-97*	1	22 × 38 × 6.	Cuvette.	Teller.	Cup.
13	1 D 5 419 306 A *DV 184-98*	1	⌀ 22 × 125 - L 44.	Tube acier.	Stahlrohr.	Steel tube.
14	DV 184-52		⌀ 16 - DV.	Tube-raccord.	Verbindungsrohr.	Union pipe.
15	22 417 009 S *ZD 9241 700 U*	2	9,2 × 14 × 1,1.	Joint cuivre de raccord.	Kupferdichtung für Verbindung.	Copper joint for union.
		2	Sauf DV.	Joint cuivre de diffuseur.	Kupferdichtung für Zerstäuber.	Copper joint for nozzle.
16	26 140 359 M *ZC 9614 035 U*	2	L 295.	Collier :	Schelle :	Collar:
	22 991 029 P *ZD 9299 100 U*	8	L 225.	–	–	–

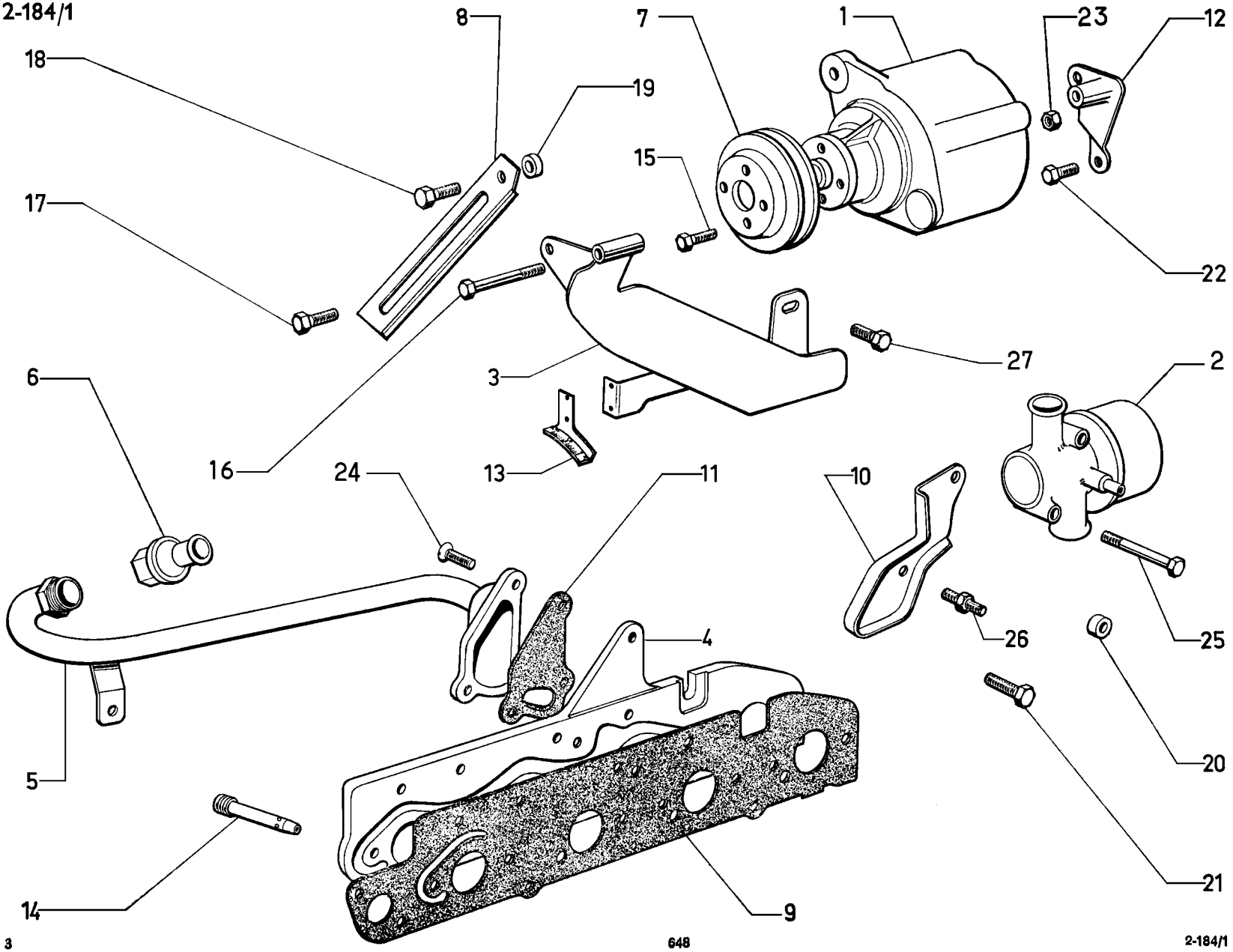
8
7
1
23
12
18
19
15
17
22
27
3
6
2
16
24
13
11
10
26
25
4
5
20
21
14
9

I	NUMÉROS	K	USA CDN	Anti-pollution échappement Pompe à air	Entgiftungsanlage für Motorabgase Entlüftungspumpe	Basic exhaust emission control Air pump
1	DV 184-1 A	1		Pompe à air (sans poulie).	Entlüftungspumpe (ohne Riemenscheibe).	Air pump (without pulley).
2	DV 184-2	1	2 ⌀ 15,9.	Valve de dérivation.	Ableitventil.	Gulp valve.
3	1 D 5 401 964 A	1		Support avec palier.	Träger mit Lager.	Bracket with bush.
4	DV 184-79 A	1	4 ⌀ 37,5.	Répartiteur d'air.	Luftverteiler.	Air distributor.
5	DV 184-81	1	3 ⌀ 8 (1 ⌀ F 1/2").	Tube d'injection d'air.	Lufteinlassrohr.	Air injection pipe.
6	DV 184-3	1	⌀ 15,9 - L 65,2.	Valve anti-retour.	Rücklaufsperrventil.	Check valve.
7	DV 184-56 A	1	⌀ ext. 101.	Poulie.	Riemenscheibe.	Pulley.
8	DV 184-65	1	L 142.	Tendeur de courroie.	Keilriemenspanner.	Belt tensioner.
9	DV 184-77 A	1	4 ⌀ 39.	Joint de répartiteur.	Dichtung für Verteiler.	Distributor gasket.
10	DV 184-72 B	1	2 ⌀ - entr. 62.	Support de valve de dérivation.	Träger für Ableitventil.	Bracket for gulp valve.
11	DV 184-80	1	3 ⌀ 8.	Joint.	Dichtung.	Gasket.
12	DV 184-66	1	⌀ 7 × 100.	Patte avec entretoise.	Lasche mit Abstandsring.	Bracket with spacer.
13	1 D 5 401 966 X	1		Support et plaque graduée.	Träger und Plakette mit Einteilung.	Bracket with graduated plate.
14	DX 184-74	4	⌀ 11 × 100.	Injecteur d'air.	Lufteinlassdüse.	Air injector.
15	DV 184-102	4	TH 5/16".	Vis.	Schraube.	Screw.
16	DV 184-101	1	TH 8 × 125 - L 86.	Axe.	Bolzen.	Pin.
17	23 719 019 Z *ZD 9371 900 W*	1	TH 7 × 20.	Vis de support pompe.	Schraube.	Screw.
18	DV 184-102 A	1	TH 5/16".	Vis.	Schraube.	Screw.
19	DV 184-57 A	1		Entretoise.	Abstandsstück.	Spacer.

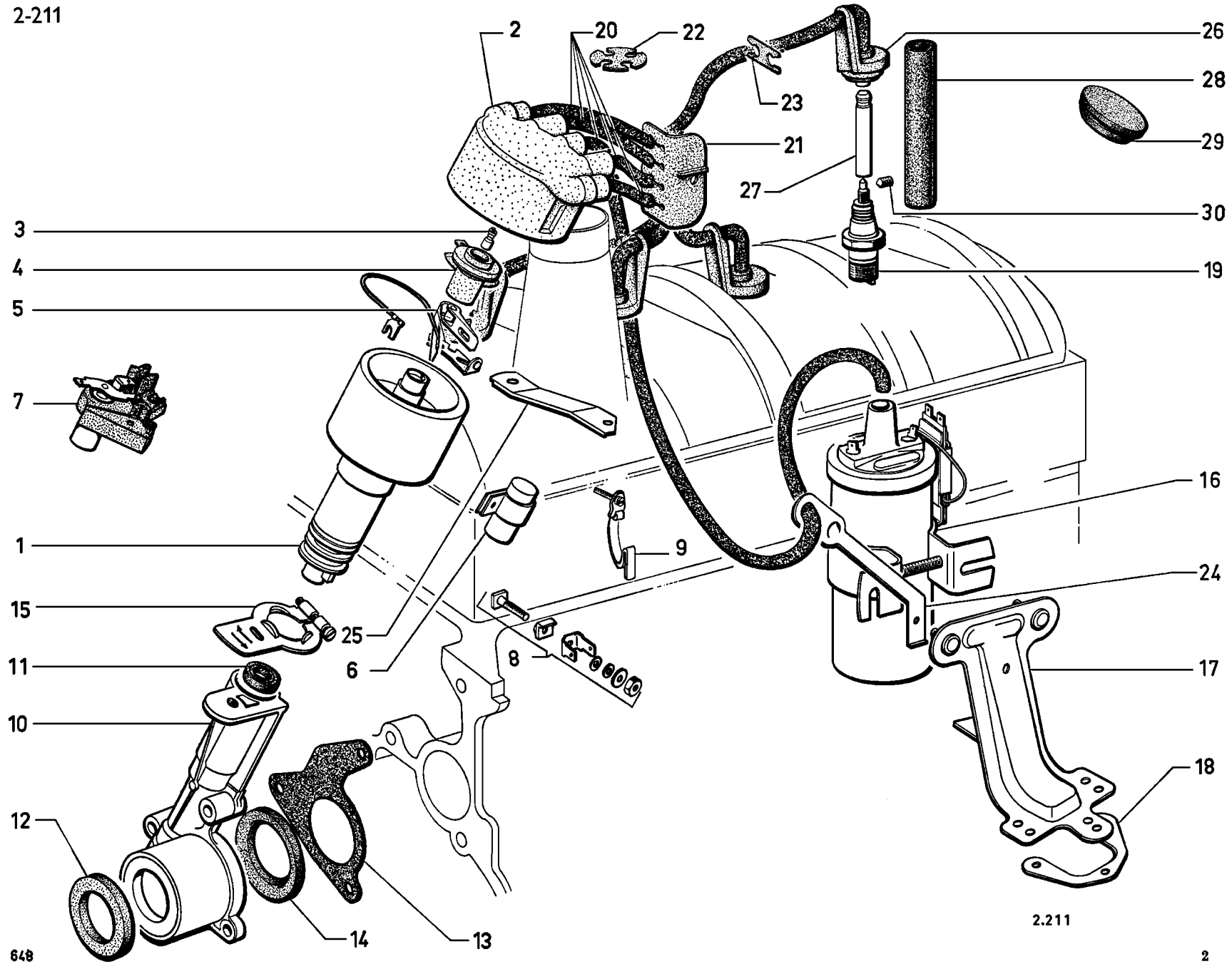
2
20
22
26
28
23
29
21
27
30
3
4
19
5
7
16
1
9
24
15
25
6
8
11
17
10
18
12
14
13
2.211

I	NUMÉROS	K	Sauf (IE)	Circuit d'allumage	Zündanlage	Ignition circuit
1				Allumeur :	Verteiler :	Distributor:
			« Ducellier »			
	2 D 5 439 286 Z	1	R.m.p. - DX - DJ - DJF → 7/72.	– (4 253 C).	–	–
		1	DP 7/72 →.	–	–	–
	2 D 5 439 288 W	1	R.m.p. - DV → 7/72.	– (4 254 D).	–	–
		1	DX - DJ - DJF 7/72 →.	–	–	–
	2 D 5 439 287 K	1	R.m.p. - DY - DT - DLF.	– (4 291 C).	–	–
		1	DV 7/72 →.	–	–	–
			« S.E.V. - Marchal »			
	2 D 5 447 460 X	1	R.m.p. - DX - DJ - DJF → 7/72.	– (411 10 022).	–	–
		1	DP 7/72 →.	–	–	–
	2 D 5 447 462 U	1	R.m.p. - DV → 7/72.	– (411 10 222).	–	–
		1	DX - DJ - DJF 7/72 →.	–	–	–
	2 D 5 447 464 R	1	R.m.p. - DY - DT - DLF.	– (411 10 122).	–	–
		1	DV 7/72 →.	–	–	–
2				Tête d'allumeur:	Verteilerkopf :	Distributor head:
	DX 211-15 A	1	« S.E.V. » → 3/72.	–	–	–
	1 D 5 422 678 C	1	« S.E.V. » 3/72 →.	–	–	–
	1 D 5 452 419 Z *DX 211-215 A*	1	« Ducellier ».	–	–	–
3				Ensemble charbon ressort :	Kohle u. Feder insgesamt :	Brush a. spring assy:
	DX 211-100 A		« S.E.V. ».	–	–	–
	1 D 5 452 420 K *DX 9211-900 A*		« Ducellier ».	–	–	–
4				Rotor :	Verteilerstück :	Rotor:
	1 D 5 452 421 W *DM 211-16*	1	« Ducellier ».	–	–	–
	DM 211-16 B	1	« Ducellier » - R.p. 5 428 390 P.	– (radio).	– (Radio).	– (radio).
	1 D 5 428 390 P	1	« Ducellier ».	– (radio).	– (Radio).	– (radio).
	DX 211-16 A	1	« S.E.V. » → 3/72.	–	–	–
	GX 06 151 01 A	1	« S.E.V. » 3/72 →.	–	–	–
	DX 211-16 B	1	« S.E.V. » → 3/72.	– (radio).	– (Radio).	– (radio).
	1 D 5 422 754 D	1	« S.E.V. » 3/72 →.	– (radio).	– (Radio).	– (radio).

I	NUMÉROS	K	Sauf (IE)	Circuit d'allumage *(Suite)*	Zündanlage *(Forts.)*	Ignition circuit *(Cont.)*
5				Rupteur	Unterbrecher :	Contact breaker:
	2 D 5 452 422 G *DM 211-17*	1	« Ducellier ».	–	–	–
	DY 211-217 A	1	« S.E.V. » → 3/72.	–	–	–
	2 D 5 448 248 M	1	R.m.p. - « S.E.V. » 3/72 → R.p. 5 482 145 H.	– (boîte à rupteur).	– (Unterbrechergehäuse).	– (contact breaker box).
6				Condensateur :	Kondensator :	Condenser:
	2 D 5 452 417 C *DX 211-202 A*	1	« Ducellier ».	–	–	–
	DX 211-203 A	1	« S.E.V. » → 3/72.	–	–	–
	2 D 5 422 676 F	1	« S.E.V. » 3/72 →.	–	–	–
7	2 D 5 422 675 V	1	« S.E.V. » 3/72 →.	Support de condensateur.	Träger f. Kondensator.	Condenser bracket.
8				Jeu de pièces borne :	Anschlussklemmenteile :	Set of terminal parts:
	2 D 5 452 418 N *DX 211-206 A*	1	« Ducellier ».	–	–	–
	DX 211-207 A	1	« S.E.V. » → 3/72.	–	–	–
9	2 D 5 447 634 N	1	« Ducellier ».	Jeu pièces fermeture allumeur.	Satz Verschlussteile für Verteiler.	Set of closing pieces for distributor.
	GX 06 149 01 A	2	« S.E.V. ».	Crochet fermeture allumeur.	Verschlusshaken für Verteiler.	Closing hook for distributor.
10	DX 211-019	1		Boîtier.	Verteilergehaüse.	Housing.
11	26 126 389 P *ZC 9612 638 U*	1	9 × 16 × 5.	Bague du boîtier.	Dichthülse f. Gehäuse.	Bush f. housing.
12	26 126 299 L *ZC 9612 629 U*	1	29 × 46 × 10.	Bague du boîtier.	Dichthülse f. Gehäuse.	Sealing bush.
13	2 D 5 440 770 E *DD 211-40*	1	1 ⌀ 42 - 3 ⌀ 8.	Joint.	Dichtung.	Gasket.
14	2 D 5 478 443 U *DX 211-116*	1	33 × 45 × 55 × 5.	Joint.	Dichtung.	Seal.
15	DX 211-61	1		Levier d'allumeur.	Hebel f. Verteiler.	Distributor lever.
16				Bobine :	Zündspule :	Ignition coil:
	2 G 5 414 438 M	1	« Ducellier » → 7/74 R.P. 5 455 219 J.	– (2777 C).	–	–
	2 L 5 455 219 J	1	« Ducellier » 7/74 →.	– (2777 D).	–	–
	2 G 5 412 977 G	1	« S.E.V. » → 7/74 R.p. 5 455 220 V.	– (449 10 322).	–	–
	2 G 5 455 220 V	1	« S.E.V. » 7/74 →.	– (449 10 322).	–	–
17	DS 212-73 D	1		Support de bobine.	Träger f. Zündspule.	Bracket f. coil.
18	DF 212-52	1		Plaque de support.	Blech f. Spulenträger.	Counterplate.

I	NUMÉROS	K	Sauf (IE)	Circuit d'allumage *(Suite)*	Zündanlage *(Forts.)*	Ignition circuit *(Cont.)*
19			⌀ 4 × 70.	Bougie :	Zündkerze :	Sparking plug:
	2 D 5 433 737 J	4	« Marchal » (35/1 B).	–	–	–
	2 D 5 433 738 V	4	« AC » (42 FS).	–	–	–
	DX 212-7 A	4	« Champion » (L 87 Y).	–	–	–
	2 D 5 451 444 B *DY 212-207 A*	4	« Bosch » (W 225 T 35).	–	–	–
	2 D 5 403 277 X	4	« Eyquem » (705 S).	–	–	–
	DV 212-207 A	4	« Lodge » (HNY) - DP - DX - DJ - DJF.	–	–	–
	DX 212-7 C	4	« Golden Lodge » (H). DP - DX - DJ - DJF.	–	–	–
20				Faisceau de fils de bougie et HT de bobine :	Kabelbündel für Zünd-kerzen u. Spule (H. Sp.) :	Set of leads f. plugs and coil (heigh voltage):
	2 D 5 451 448 V *DX 212-04 C*	1		–	–	–
	DX 212-029 A	1	BW.	–	–	–
21	2 D 5 451 455 W *DX 212-248 A*	1		Support de fil.	Halterung f. Kabel.	Lead support (on plate).
22	GX 06 108 01 A	1	4 voies.	Plaquette de groupement des fils :	Halter f. Kabel :	Support plate f. leads:
23	2 D 5 412 344 B *DX 212-286 A*	1	2 voies	–	–	–
24	DX 212-140	1		Support de fil avec œillets.	Halterung f. Kabel (mit Ösen).	Lead support with eyelets.
25	2 D 5 451 454 K *DX 212-142*	1		Patte sur couvre-culasse :	Lasche am Zylinderkopfdeckel :	Plate on cyl. head cover:
	DX 212-292 A	1	BW.	–	–	–
26	2 D 5 443 498 G *DX 212-113 A*	4		Bouchon puits de bougie.	dotffen f. Kerzenschacht.	Grommet f. plug recess.
27	2 D 5 416 220 G *DX 212-72 B*	4	⌀ 4 × 70 - L 53.	Tige de bougie.	Verb, Stange f. Zündkerze.	Stem f. plug.
28	2 D 5 451 443 R *DX 212-77*	4	13 × 15 × 105.	Protecteur.	Abschirm. f. Zündkerze.	Plug protection.
29	DS 212-115 A	1	⌀ 40.	Bouchon sur auvent.	Stopfen a. Windfangblech.	Plug on scuttle.

I	NUMÉROS	K	Sauf (IE)	Circuit d'allumage *(Suite)*	Zündanlage *(Forts.)*	Ignition circuit *(Cont.)*
	26 162 339 A *ZC 9616 139 W*	1	⌀ 7 × 25.	Goujon de levier.	Stehbolzen f. Hebel.	Stud f. lever.
				Vis :	Schraube :	Screw:
	ZD 9250 230 Z	1	TR 5 × 12,5.	– de support de fil.	Schraube für Kabelhalter.	Screw f. lead support.
	23 660 319 F *ZD 9366 030 W*	3	TH 5 × 14.	– de support.	Schraube f. Träger.	Support screw.
	23 669 019 W *ZD 9366 900 W*	1	TH 5 × 35.	– de levier.	Schraube f. Hebel.	Screw f. lever.
	23 720 019 U *ZD 9372 000 W*	1	TH 7 × 25.	– de boîtier.	Schraube f. Gehäuse.	Screw f. housing.
	23 722 019 H *ZD 9372 200 W*	2	TH 7 × 40.	– de boîtier.	Schraube f. Gehäuse.	Screw f. housing.
				Écrou :	Mutter :	Nut:
	ZD 9526 100 Z	1	H 7 × 100.	– du levier.	– f. Hebel.	– f. lever.
	25 259 019 E *ZD 9525 900 W*	2	H 5 × 80.	– de support de fil.	– f. Kabelhalterung.	– f. lead support.
	21 261 019 H *ZD 9126 100 W*	1	5 × 80.	– carré du levier.	– Vierkantmutter für Hebel.	– square nut f. lever.
			(USA) (CDN)	**Pièces spéciales**	**Spezialteile**	**Special parts**
1			« S.E.V.-Marchal ».	Allumeur :	Verteiler :	Distributor:
	2 D 5 422 673 Y	1	R.m.p. - DV.	– (411 10 622).	–	–
	2 D 5 422 671 B	1	R.m.p. - DX - DJ - DJF.	– (411 10 522).	–	–
19	DS 212-7 G	4	« Champion » (L 92 Y).	Bougie.	Zünkerze.	Sparking plug.
27	DX 212-238 A		⌀ 4 × 70 - L 53 - 1 ⌀ M 3 × 50.	Tige de bougie (avec épaulement).	Verbindungsstange (mit Abfasung).	Stem f. sparking plug (with shouldering).
30	DS 212-283 A		⌀ 3 × 50.	Vis de tige.	Schraube f. Verb.-Stange.	Screw f. stem.

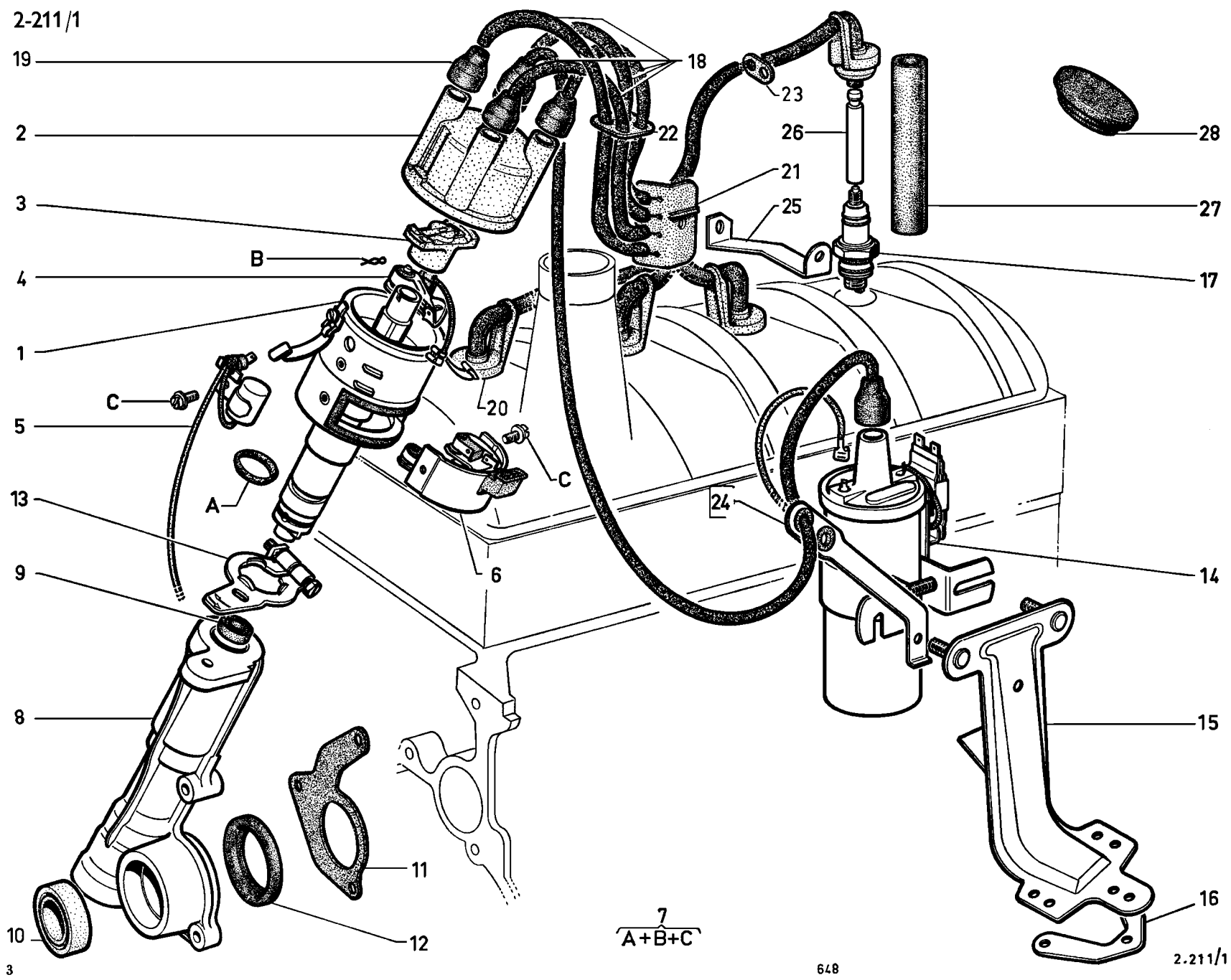
19
2
3
B
4
1
C
5
A
13
9
8
10
11
12
18
22
23
26
21
25
20
C
6
24
28
27
17
14
15
16
7
A+B+C

I	NUMÉROS	K	DX (IE) DJ (IE)	Circuit d'allumage	Zündanlage	Ignition system
1	DX 211-201 A	1	« Bosch » R.p. 5 413 467 H. → 10/71	Allumeur avec déclencheur :	Verteiler mit Auslösekontakten :	Distributor with impulse release device:
	2 D 5 413 467 H	1	« Bosch » 10/71 →.	–	–	–
2	DX 211-216 A	1	→ 10/71.	Tête :	Verteilerkopf :	Distributor head:
	2 D 5 413 469 E	1	10/71 →.	–	–	–
3	DX 211-239 A	1		Rotor.	Verteilerstück.	Distribution rotor.
4	DX 211-212 A	1	→ 10/71.	Rupteur :	Unterbrecher :	Contact breaker:
	2 D 5 422 564 N		10/71 →.	–	–	–
5	DX 211-208 A	1	→ 10/71.	Condensateur :	Kondensator :	Condenser:
	2 D 5 413 468 U		10/71 →.	–	–	–
6	DX 211-240 A	1		Tiroir déclencheur d'impulsion.	Kontakteinschub für Verteiler.	Impulse release device.
7	2 D 5 422 565 Z	1	« Bosch ».	Jeu pièces montage et étanchéité allumeur.	Satz Montage-und Dichtungsteile f. Vert.	Set of fitting and sealing parts f. distrib.
8	DX 211-019	1		Boîtier.	Verteilergehäuse.	Casing for distributor.
9	26 126 389 P *ZC 9612 638 U*	1	9 × 16 × 5.	Bague du boîtier.	Hülse f. Gehäuse.	Bush for casing.
10	26 126 299 L *ZC 9612 629 U*	1	29 × 46 × 10.	Bague du boîtier.	Hülse f. Gehäuse.	Bush for casing.
11	2 D 5 440 770 E *DD 211-40*	1	⌀ 42 - 3 ⌀ 8.	Joint de boîtier.	Dichtung f. Gehäuse.	Joint for casing.
12	2 D 5 478 443 U *DX 211-116*	1	33 × 45 × 55 × 5.	Joint de boîtier.	Dichtung f. Gehäuse.	Joint for casing.
13	DX 211-61	1		Levier.	Hebel.	Lever.
14	2 G 5 414 438 M	1	« Ducellier ». R.p. 5 455 219 J.	Bobine à résistance :	Spule m. Widerstand :	Ignition coil with resistance:
	2 G 5 412 977 G		« S.E.V. » - R.P. 5 455 220 V.	–	–	–
15	DS 212-73 D	1		Support.	Träger.	Bracket.

I	NUMÉROS	K	DX (IE) DJ (IE)	Circuit d'allumage (Suite)	Zündanlage (Forts.)	Ignition system (Cont.)
16	DF 212-52	1		Plaque support de bobine.	Blech f. Zündspulenträger.	Support plate for ignition coil.
17			⌀ 4 × 70.	Bougie :	Zündkerze :	Sparking plug:
	1 D 5 433 737 J	4	« Marchal » (35/1 B).	–	–	–
	1 D 5 433 738 V	4	« AC » (42 FS).	–	–	–
	DX 212-7 A	4	« Champion » (L 87 Y).	–	–	–
	1 D 5 451 444 B *DY 212-207 A*	4	« Bosch » (W 225 T 35).	–	–	–
	1 D 5 403 277 X	4	« Eyquem » (705 S).	–	–	–
18	DX 212-025 A	1		Faisceau de fils de bougie et d'allumeur à bobine.	Kabelbündel f. Zünd-kerzen und Spule.	Set of leads for plugs and coil.
19	1 G 5 421 256 W *N 212-79*	4		Protecteur.	Abschirmung.	Lead sleeve.
20	1 D 5 443 498 G *DX 212-113 A*	4		Bouchon puits de bougie.	Stopfen f. Kerzenschacht.	Plug for sparking plug recess.
21	1 D 5 451 455 W *DX 212-248 A*	1		Support de fils.	Träger f. Zündkabel.	Support for leads.
22	GX 06 108 01 A	1	4 voies.	Plaquette groupement de fils.	Halter f. Kabel.	Support plate for leads.
23	1 D 5 412 344 B *DX 212-286 A*	1	2 voies.	Plaquette groupement de fils.	Halter f. Kabel.	Support plate for leads.
24	DX 212-140	1		Support de fils avec œillets.	Halterung f. Kabel mit Ösen.	Support with grommets for lead and wire.
25	DX 212-252 A	1		Patte de fil.	Lasche f. Zündkabel.	Lug for lead.
26	1 D 5 416 220 G *DX 212-72 B*	4	L 53.	Tige de bougie.	Verb.-Stange f. Zündkerze	Sparking plug stem.
27	1 D 5 451 443 R *DX 212-77*	4	13 × 15 × 105.	Tube protecteur.	Schutzrohr.	Sheath.
28	DS 212-115 A	1	⌀ 40.	Bouchon sur auvent.	Stopfen am Windfangblech.	Plug on scuttle.
	26 162 339 A *ZC 9616 139 W*	1	7 × 25.	Goujon de levier.	Stehbolzen f. Hebel :	Stud f. lever.

I	NUMÉROS	K	DX (IE) DJ (IE)	Circuit d'allumage *(Suite)*	Zündanlage *(Forts.)*	Ignition system *(Cont.)*
				Vis :	Schraube :	Screw:
	23 661 319 A *ZD 9366 130 W*	1	TH 5 × 16.	– de patte sur couvre-culasse.	– f. Lasche.	– for lug.
	23 669 019 W *ZD 9366 900 W*	1	TH 5 × 35.	– de levier.	– f. Hebel.	– for lever.
	ZD 9453 130 W	1	TCB 5 × 12.	– support fil sur patte.	– f. Kabelträger.	– for wire support.
	23 720 019 U *ZD 9372 000 W*	1	TH 7 × 25.	– de boîtier.	– f. Gehäuse.	– f. casing.
	23 722 019 H *ZD 9372 200 W*	2	TH 7 × 40.	– de boîtier.	– f. Gehäuse.	– f. casing.
	DX 394-354 A	1	⌀ 7 × 100 - DX.	– colonnette de boîtier.	– Stützschraube.	– schouldered.
				Écrou :	Mutter :	Nut:
	25 259 019 E *ZD 9525 900 W*	1	H 5 × 80.	– support fil sur patte.	– f. Kabelträger.	– for wire support.
		1		– de patte sur couvre-culasse.	– f. Lasche.	– for lug.
	ZD 9526 100 Z	1	H 7 × 100.	– de levier.	– f. Hebel.	– for lever.
	25 241 009 U *ZD 9524 100 U*	1	H 7 × 100 - DX.	– de colonnette.	– f. Stützschraube.	– for stud.
	21 261 019 H *ZD 9126 100 W*	1	5 × 80.	– carré de levier.	– Vierkantmutter.	– squared.
				Rondelle :	Scheibe :	Washer:
	22 312 019 W *ZD 9231 200 W*	1	5,25 × 9.	– de levier.	–	–
	22 334 019 B *ZD 9233 400 U*	1	Cr 5,2 × 9,2.	– de levier.	–	–
	22 482 009 N *ZD 9248 200 U*	3	7,5 × 14.	– de boîtier.	–	–
	22 904 019 D *ZD 9290 400 U*	1	Co 7,2 × 14,2.	– de levier.	–	–

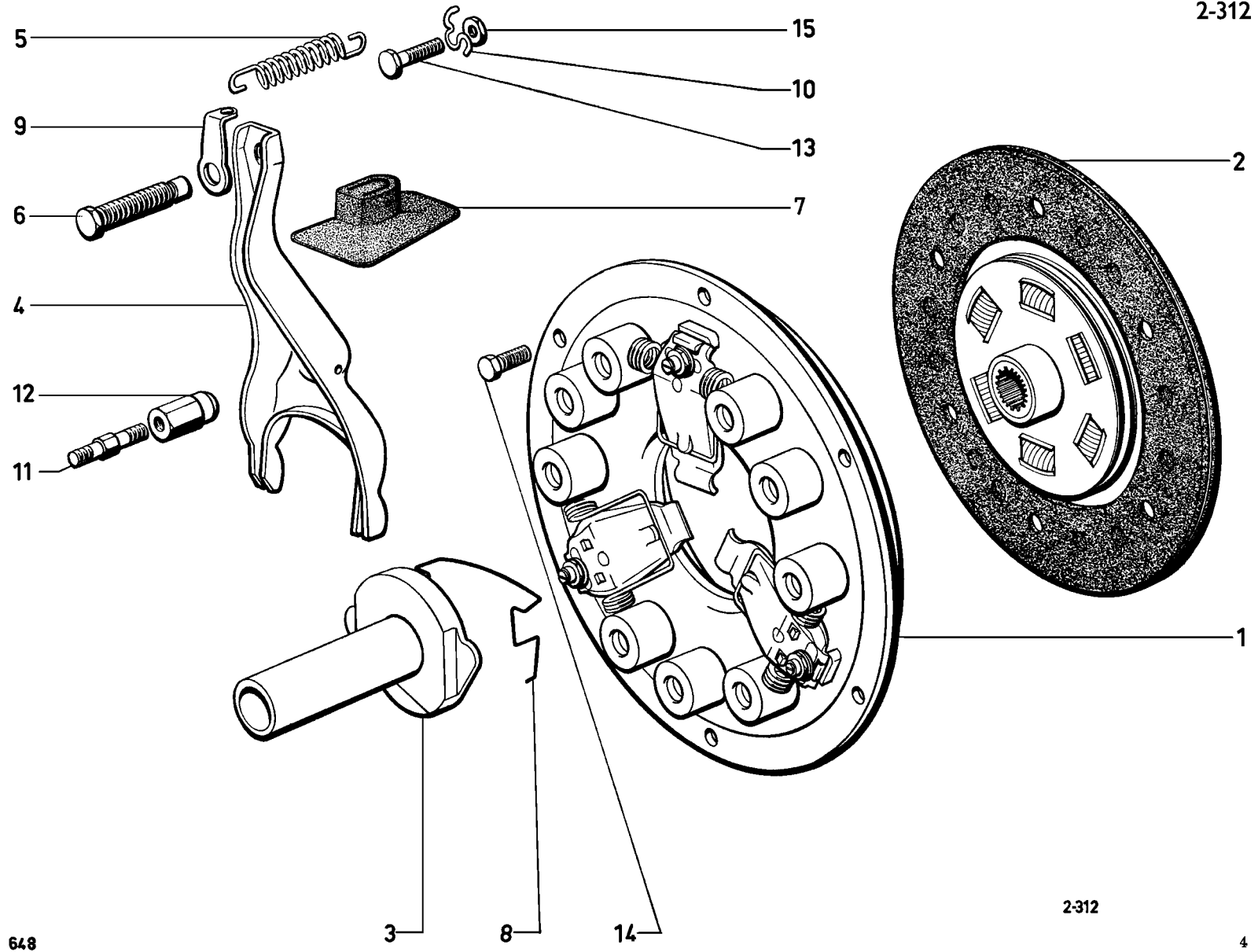
5
15
10
13
9
2
6
7
4
12
11
1
3
8
14

I	NUMÉROS	K	Sauf (IE)	Embrayage	Kupplung	Clutch
1	2 D 5 415 874 W *DJ 8312-000*	1	→ 7/72.	Mécanisme :	Kupplungsmechanismus :	Mechanism:
	2 D 5 432 501 Z	1	7/72 →.	– (diaphragme).	– (m. Mitnehmerplatte).	– (with driving plate).
2	2 D 5 416 552 R *DX 313-01*	1	⌀ 225 → 7/72 R.p. 5 432 504 G.	Disque :	Kupplungsscheibe :	Clutch disc:
	2 D 5 432 502 K	1	⌀ 225 - DV -DT - DP - DY - DLF 7/72 → R.p. 5 432 504 G.	–	–	–
	2 D 5 432 504 G	1	⌀ 228,6 - DX - DJ - DJF 7/72 →.	–	–	–
3	2 D 5 417 535 A *DX 314-035 A*	1	L 118,5 → 7/72.	Butée à billes :	Kugel-Drucklager :	Ball thrust bearing:
	2 D 5 411 213 H *DX 314-01*	1	L 125,5 7/72 →.	–	–	–
4	2 D 5 417 789 L *DX 314-404 A*	1	Entr. 200,5 → 7/72.	Fourchette :	Ausrückgabel :	Fork:
	2 D 5 411 219 Y *DX 314-4 A*	1	7/72 →.	–	–	–
5				Ressort :	Rückholfeder :	Fork spring:
	2 D 5 417 790 X *DV 314-9 B*		**bvm.**	– (25 spires).	– (25 Wick.).	– (25 coils).
	DX 314-9 A		**bvh.**	– (33 spires).	– (33 Wick.).	– (33 coils).
6		1	⌀ 14 × 150.	Vis de réglage :	Einstellschraube :	Adjusting screw:
	2 D 5 438 347 T *DV 314-96*		L 48,5 - **bvm.**	–	–	–
	2 D 5 417 532 T *DX 314-96*		L 66,5 - **bvh.**	–	–	–
7	2 D 5 417 794 R *DV 314-22*	1	L 85 - h 26.	Pare-poussière caoutchouc.	Dichtstulpen.	Dust cover, rubber.
8	2 D 5 411 216 R *DX 314-77*	1		Ressort.	Feder.	Spring.
9	2 D 5 411 224 C *DV 314-94*		⌀ 14 × 150.	Patte de ressort :	Lasche für Rückzugfeder :	Spring lug:
10	2 D 5 411 223 S *DX 314-188*		⌀ 3,5.	– sur carter.	– am Gehäuse.	– on housing.
11	2 D 5 417 531 G *DX 314-170*	1	**⌀ 7 × 100 - L 52.**	**Colonnette.**	**Stützschraube.**	**Stud.**
12	2 D 5 411 221 V *DV 314-215*	1	**⌀ int. 7 × 100 - L 47,5.**	**Rotule.**	**Kugelgelenk.**	**Ball pin.**

I	NUMÉROS	K	Sauf (IE)	Embrayage *(Suite)*	Kupplung *(Forts.)*	Clutch *(Cont.)*
13	23 720 019 U *ZD 9372 000 W*	1	TH 7 × 25.	Vis.	Schraube.	Screw
14	ZD 9376 700 W		TH 8 × 20 → 7/72.	Vis :	Schraube:	Screw:
	26 213 869 J *ZC 9621 386 U*	6	8 × 20 7/72 →.	– 6 pans creux.	Imbus-Schraube:	Hex. hollow screw.
15	ZD 9526 100 Z	1	H 7 × 100.	Écrou.	Mutter.	Nut.
	26 170 919 L *ZC 9617 091 U*	3	⌀ 9 - L 23 7/72 →.	Goupille de centrage.	Zentrierstift.	Centring pin.
	2 D 5476 489 E	1	(I = 3 + 4 + 8) → 7/72.	Ensemble de réparation (butée, fourchette, ressort) :	Teilesatz Drucklager, Gabel, Feder:	Thrust bearing fork and spring kit:
	2 D 5476 488 U	1	(I = 3 + 4 + 8) 7/72 →.	–	–	–

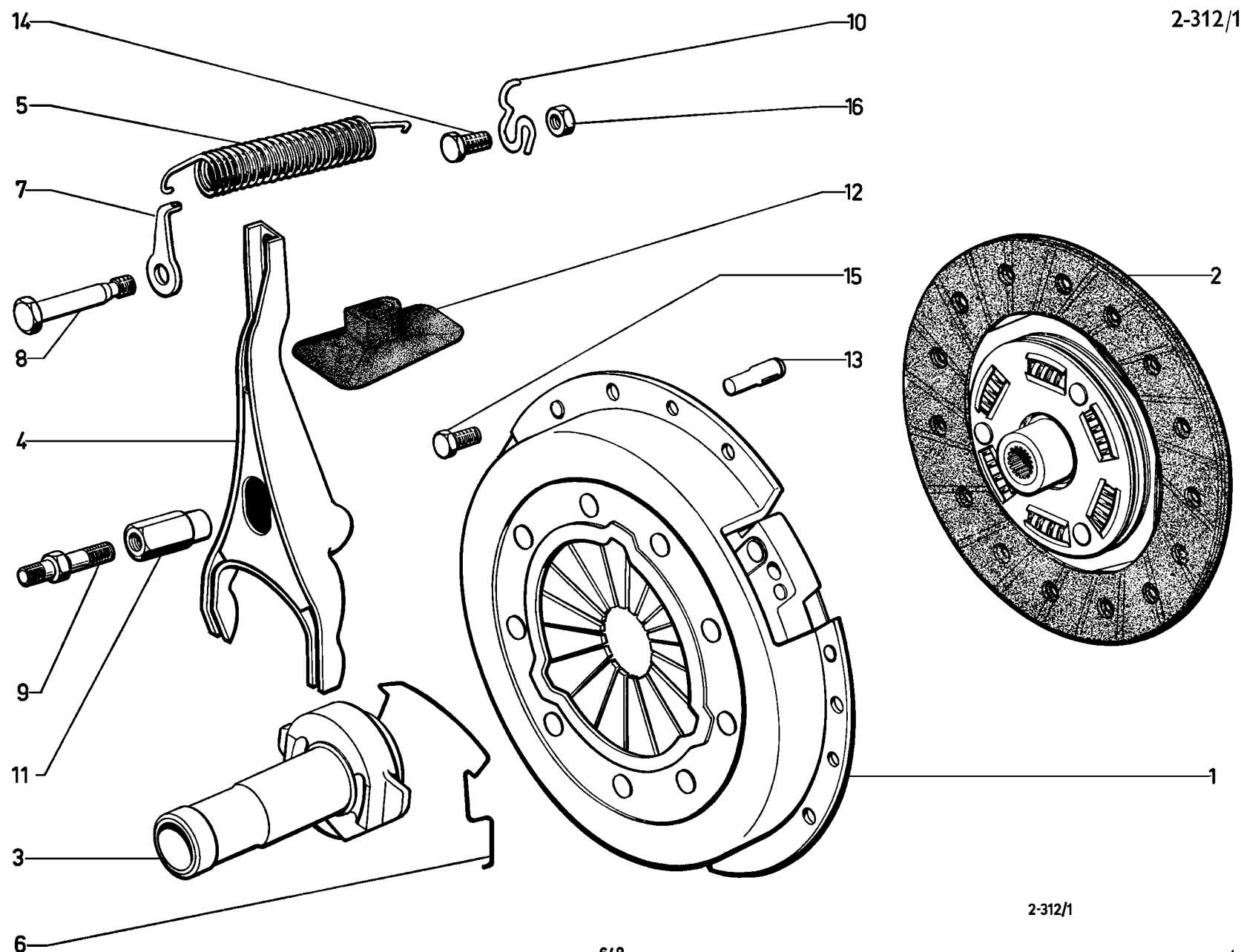

2-312/1

I	NUMÉROS	K	(IE)	Embrayage	Kupplung	Clutch
1	DJ 8312 000 A	1	R.p. 5 432 501 Z → 7/72 d.e.o. 1-5 432 502 K 6 - 26 213 869 J.	Mécanisme :	Kupplungsmechanismus :	Mechanism:
	2 D 5 432 501 Z	1	7/72 →.	–	–	–
2	2 D 5 416 552 R *DX 313-01*	1	⌀ 225 → 7/72 R.p. 5 432 504 G.	Disque :	Kupplungsscheibe :	Disc:
	2 D 5 432 504 G	1	⌀ 228,6 7/72 →.	–	–	–
3	2 D 5 411 213 H *DX 314-01*	1	L 125,5. 5.429.379 Clf 5.429.378	Butée à billes.	Kugel-Drucklager.	Ball thrust bearing.
4	2 D 5 411 219 Y *DX 314-4 A*	1		Fourchette.	Ausrückgabel.	Fork.
5	DX 314-9 A	1	⌀ ext. 19.	Ressort (33 spires).	Feder (33 Wicklungen).	Spring for fork (33 coils).
6	2 D 5 411 216 R *DX 314-77*	1		Ressort.	Feder.	Spring.
7	2 D 5 411 224 C *DV 314-94*	1		Patte.	Lasche.	Lug.
8	2 D 5 417 532 T *DX 314-96*	1	L 66,5.	Vis.	Einstellschraube.	Screw.
9	2 D 5 417 531 G *DX* 314-170	1	⌀ 7 × 100 - L 52.	Colonnette.	Stützschraube.	Stud.
10	2 D 5 411 223 S *DX 314-188*	1		Patte.	Lasche.	Lug.
11	2 D 5 411 221 V *DV 314-215*	1	⌀ int. 7 × 100 - L 47,5.	Rotule.	Kugelgelenk.	Ball pin.
12	2 D 5 417 794 R *DV 314-22*	1	L 85 - h 26.	Pare-poussière.	Dichtstulpen.	Rubber dust cover.
13	26 170 809 R	3	L 16 - ⌀ 6 → 12/71.	Goupille de centrage :	Splint ;	Pin:
	ZC 9617 089 U	3	L 16 - ⌀ 6 12/71 → 7/72.	–	–	–
	26 170 919 L *ZC 9617 091 U*	3	L 23 - ⌀ 9 7/72 →.	–	–	–

I	NUMÉROS	K	(IE)	Embrayage *(Suite)*	Kupplung *(Cont.)*	Clutch *(Cont.)*
14	23 720 019 U *ZD 9372 000 W*	1	TH 7 × 25.	Vis.	Schraube.	Screw.
15	ZD 9051 600 W	6	TH 8 × 20 → 7/72.	Vis :	Schraube :	Screw:
	26 213 869 J *ZC 9621 386 U*	6	8 × 20 7/72 →.	– 6 pans creux.	Imbus-Schraube.	Hex. hollow screw.
16	ZD 9526 100 Z	1	H 7 × 100.	Écrou.	Mutter.	Nut.
	2 D 5 426 345 L	3	⌀ 6 × 9 × L 6,5.	Douille de centrage (pour montage d'un nouveau mécanisme sur un ancien volant).	Zentrierbüchse (für Einbau eines neuen Mechanismus an einen alten Schwungrad).	Centring bush (for fitting a new mechanism on a old flywheel).
	2 D 5 476 488 U	1	(I = 3 + 4 + 6)	Ensemble de réparation (butee fourchette ressort).	Teilesatz Drucklager, Gabel, Feder.	Thrust bearing, fork and spring kit.

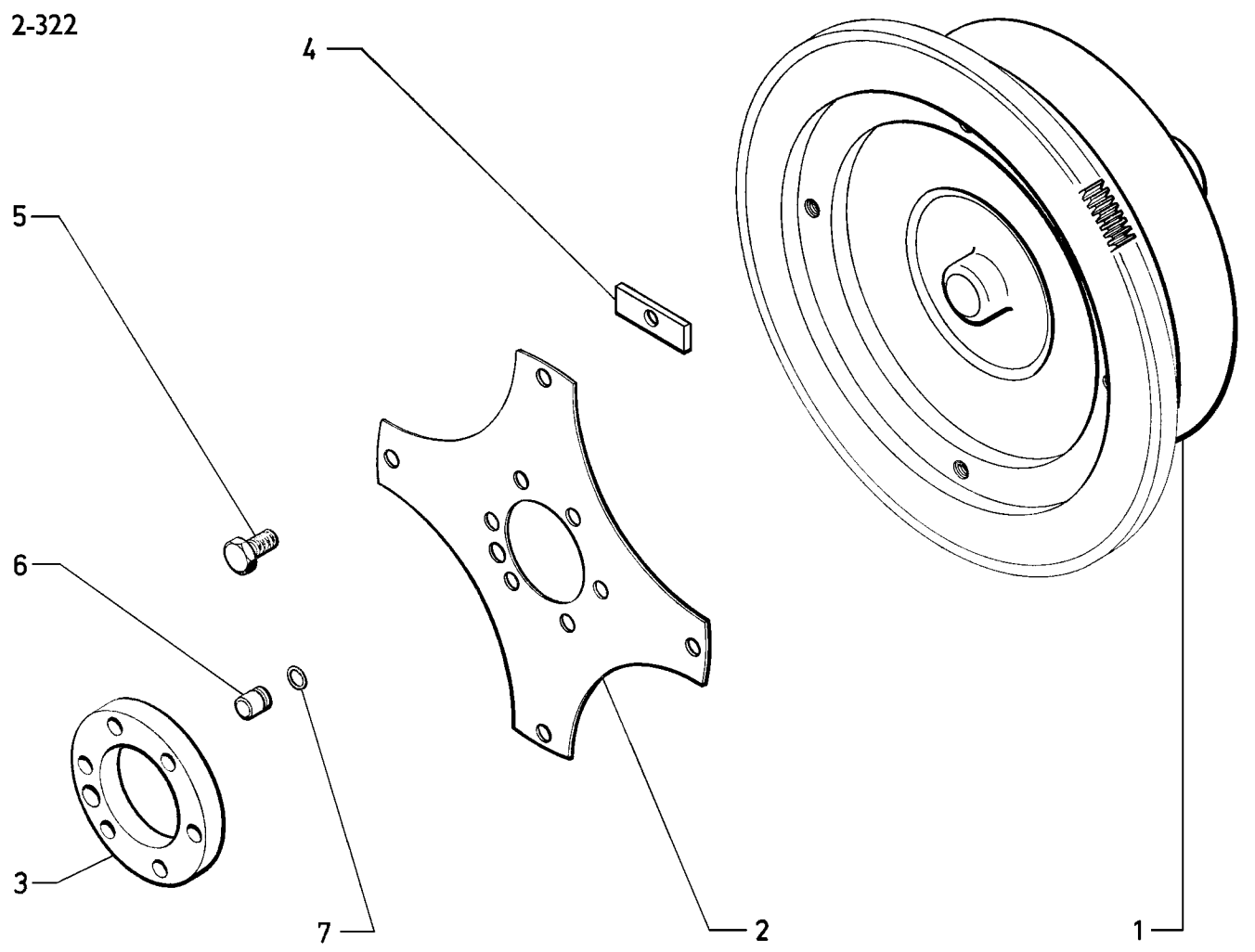
4
5
6
3
7
2
1

I	NUMÉROS	K	BW	Embrayage automatique	Automatische Kupplung	Automatic clutch
1	DX 322-902 A	1	« Ferodo » VT 14.726.	Convertisseur.	Drehmomentwandler.	Converter.
2	2 D 5 421 106 R	1	⌀ ext. 262.	Diaphragme.	Platte.	Driving plate.
3	1 D 5 420 430 T	1	68 × 108 × 9,5.	Entretoise.	Abstandsstück.	Spacer.
4	1 D 5 421 352 P	4	L 50 - *l* 21 - e 5.	Entretoise.	Abstandsstück.	Spacer.
5	0 D 5 421 104 U		⌀ 10 × 125 - F 18.	Vis de diaphragme :	Schraube für Platte :	Screw on driving plate:
		6		– sur vilebrequin.	– an Kurbelwelle.	– on crankshaft.
		4		– sur convertisseur.	– am Wandler.	– on converter.
6	DX 322-175 A	1	⌀ 10 - L 13 → 12/71 R.p. 5 411 893 Z.	Pied de centrage :	Zentrierzapfen :	Centring dowel:
	1 D 5 411 893 Z	1	12/71 →.	–	–	–
7	26 205 869 C *ZC 9508 093 U*	1		Jonc.	Sicherungsdraht.	Circlip.

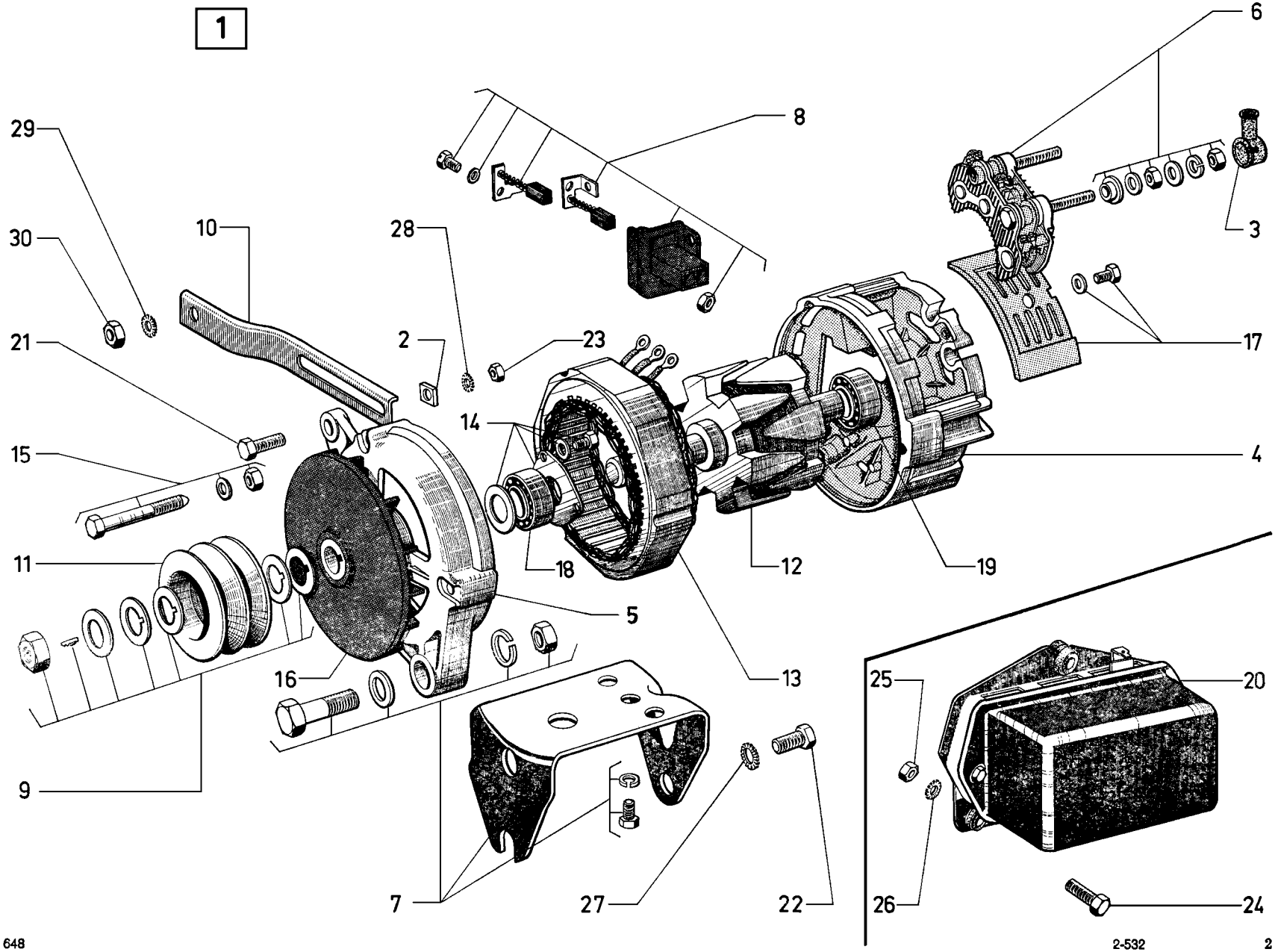
1
29
30
10
28
8
6
3
21
2
23
17
15
14
4
11
18
12
19
5
16
13
9
7
27
22
25
20
26
24

I	NUMÉROS	K	« Ducellier »	Alternateur Régulateur	Lichtmaschine Regler	Alternator Regulator
1	2 D 5 422 585 S	1	(7.551 B) → 6/72 R.p. 5 440 847 S.	Alternateur 12 V :	Lichtmaschine 12 :	Alternator 12:
	2 D 5 429 994 Z	1	(7.558 A) 6/72 → 5/73 R.p. 5 440 847 S.	–	–	–
	2 D 5 440 847 S	1	(7.558 B - 7.558 C) - 50 A 5/73 →.	–	–	–
2	3 D 5 427 439 C *DX 391-88*	1	15 × 15 × 3 - 1 ⌀ 8,5.	Plaquette de tendeur.	Plakette f. Spanner.	Plate for stay.
3	2 D 5 412 807 J *DX 511-73*	1		Protecteur de borne.	Abschirmung f. Klemme.	Terminal protector.
4	2 D 5 402 938 M	1	AR - R.p. 5 447 125 F → 6/72.	Palier avec jonc :	Lagerdeckel mit Sicherungsdraht :	Bearing with circlip:
	2 D 5 433 497 A	1	R.p. 5 447 125 F 6/72 →.	–	–	–
	2 D 5 447 125 F	1		– (avec balais).	– (mit Kohlen).	– (with brushes).
5	DX 532-07	1	AV.	Palier avec roulement.	Lagerdeckel mit Kugellager.	Plate with bearing.
6	2 D 5 422 583 V	1		Ensemble porte diodes.	Gesamtteil Diodenträger.	Diode holder assy.
7	2 D 5 414 773 D	1		Jeu de pièces avec support.	Teilesatz m. Träger.	Set of parts with support.
8	GX 11 137 01 A	1	R.p. GX 11 138 01 A	Porte balais avec balais.	Kohleträger, m. Kohlen.	Brush holder with brushes.
	GX 11 138 01 A	1		Jeu de 2 balais.	Satz zu 2 Kohlen.	Set of 2 brushes.
9				Jeu de pièces de fixation poulie :	Teilesatz f. Befestigung Riemenscheibe :	Set of securing parts for pulley:
	2 D 5 422 584 F	1	→ 5/73.	– (écrou M 16 × 125).	– (Mutter M 16 × 125).	– (nut M 16 × 125).
	2 D 5 440 850 Z	1	5/73 →.	– (écrou M 14 × 125 - M 16 × 150).	– (Mutter M 14 × 125 - M 16 × 150).	– (nut M 14 × 125 - M 16 × 150).
10	2 D 5 427 609 A *DX 532-132 A*	1		Tendeur de courroie.	Keilriemenspanner.	Belt stay.
11	2 D 5 414 771 G	1	→ 5/73.	Poulie fonte : –	Riemenscheibe aus Guss : –	Cast iron pulley: –
	2 D 5 440 849 N	1	5/73 →.	–	–	–
12				Rotor :	Rotor :	Rotor:
	2 D 5 422 581 Y	1	M 16 × 125 → 5/73.	–	–	–
	2 D 5 440 848 C	1	M 14 × 125 (7.558 B) 5/73 →.	–	–	–
	2 D 5 482 732 N	1	M 16 × 150 (7.558 C) 5/73 →.	– (6 pans creux) avec écrou.	– (Sechskankhoelung) mit mutter.	– (hex. recess) with nut.
13	2 D 5 402 937 B	1	→ 6/72.	Stator :	Stator :	Stator:
	2 D 5 433 496 P	1	6/72 →.	–	–	–

I	NUMÉROS	K	« Ducellier »	Alternateur Régulateur *(Suite)*	Lichtmaschine Regler *(Forts.)*	Alternator Regulator *(Cont.)*
14	DX 532-71	1		Jeu de pièces pour roulement.	Teilesatz f. Kugellager.	Set of parts for bearing.
15	DX 532-72	1		Jeu de tiges d'assemblage.	Satz Spannschrauben.	Set of assembling rods.
16	2 D 5 402 935 E	1		Déflecteur.	Ableitblech.	Deflector.
17	GX 11 145 01 A	1		Cache porte diodes.	Abschirm. f. Diodenträger.	Cover for diode holder.
18	GX 11 166 01 A	1	Rmp. - AV.	Roulement à billes.	Kugellager.	Ball bearing.
19	DX 9532-995 A	1	AR.	Roulement à billes.	Kugellager.	Ball bearing.
20	2 H 5 416 314 D *HY 535-1 B*	1	(8.360 A) - R.p. ZC 9854 103 U.	Régulateur :	Regler :	Regulator:
	ZC 9854 103 U	1	(8.374 A).	–	–	–
21	23 720 019 U *ZD 9372 000 W*	1	TH 7 × 25.	Vis.	Schraube.	Screw.
22	23 850 009 D *ZD 9385 000 U*	2	TH 9 × 25.	Vis.	Schraube.	Screw.
23	25 241 009 U *ZD 9524 100 U*	1	H 7 × 100.	Écrou.	Mutter.	Nut.
24	ZD 9453 430 W	3	TCB 5 × 18 - R.p. 24 534 319 F.	Vis.	Schraube.	Screw.
25	25 259 019 E *ZD 9525 900 W*	3	H 5 × 80.	Écrou.	Mutter.	Nut.
26	22 334 019 B *ZD 9233 400 U*	3	Cr 5,2 × 9,4.	Rondelle.	Scheibe.	Washer.
27	22 876 029 P *ZD 9290 600 U*	2	Co 9,2 × 20,25 - R.p. 22 906 019 T.	Rondelle.	Scheibe.	Washer.
28	22 904 019 D *ZD 9290 400 U*	1	Co 7,2 × 18,2.	Rondelle.	Scheibe.	Washer.
29	22 907 019 M *ZD 9290 700 U*	1	Co 8,2 × 18,2.	Rondelle.	Scheibe.	Washer.
30	25 262 019 N *ZD 9526 200 W*	1	H 8 × 125.	Écrou.	Mutter.	Nut.
	2 D 5 482 733 Z	1	⌀ int. 107 - e 2.	Jonc c/c d'étanchéité de palier AR.	Sicherungsring.	Stop ring.

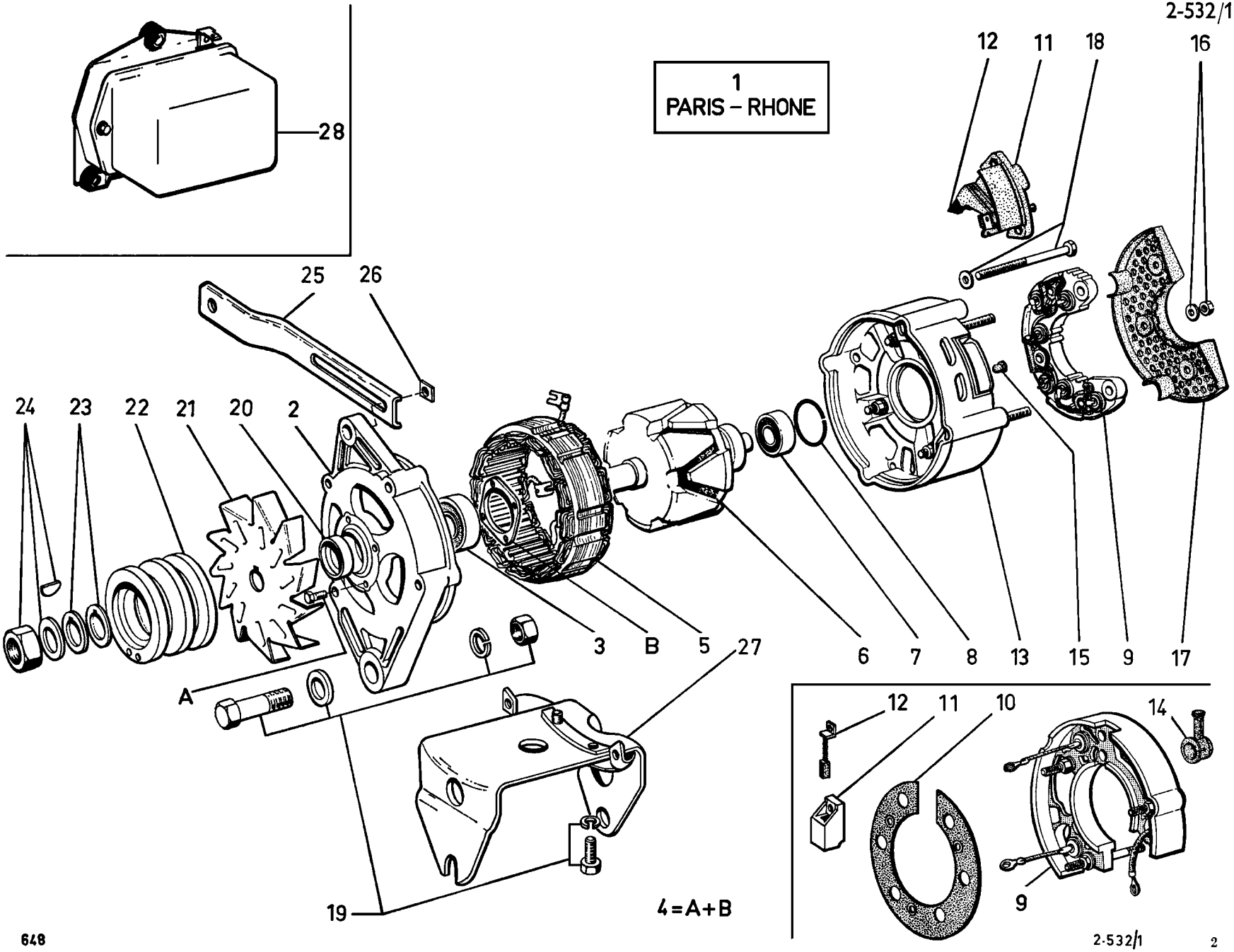
1
PARIS – RHONE
28
12
11
18
16
25
26
24
23
22
21
20
2
3
B
5
27
6
7
8
13
15
9
17
A
19
4=A+B
12
11
10
14
9

I	NUMÉROS	K	« Paris-Rhône »	Alternateur Régulateur	Lichtmaschine Regler	Alternator Regulator
1	DX 532-018 A	1	(A 13 R 109) → 6/72 R.p. 5 429 993 N.	Alternateur 12 V :	Lichtmaschine 12 V :	Alternator 12 V:
	2 D 5 429 993 N	1	(A 13 R 119) 50 A 6/72 →.	–	–	–
2	HY 532-07 A	1	AV → 6/72.	Palier (côté C^{de}) :	Lagerdeckel :	Bearing plate:
	2 H 5 433 176 L	1	6/72 →.	–	–	–
3	ZC 9620 103 U	1	17 × 40 × 12.	Roulement à billes.	Kugellager.	Ball bearing.
4	2 D 5 435 672 S	1	AV 6/72 →.	Jeu de pièces montage roulement.	Teilesatz zur Einbau des Kugellagers.	Set of mounting parts for ball bearing.
5				Stator :	Stator :	Stator:
	2 D 5 414 774 P	1	(A 13 R 109) → 6/72.	–	–	–
	2 D 5 433 180 E	1	(A 13 R 119) 6/72 → R.p. 5 488 502 F.	–	–	–
6	HY 532-58	1	(74606) → 6/72 M 16 × 1,25 où M 14 × 150.	Rotor :	Rotor :	Rotor:
	2 D 5 433 179 U	1	(79962) 6/72 → M 16 × 1,25 où M 14 × 1,50.	–	–	–
7	ZC 9620 316 U	1	12 × 32 × 10.	Roulement à billes.	Kugellager.	Ball bearing.
8	2 S 5 432 776 N S *532-141 A*	1		Joint de cage de roulement AR.	Dichtung für hinteren Kugellager.	Gasket for rear ball bearing.
9	DX 532-6	1	→ 6/72.	Support de diodes, complet :	Diodenträger, kompl. :	Support for diodes, complete:
	2 S 5 432 773 F S *532-108 A*	1	6/72 →.	–	–	–
10	DX 532-83	1	→ 6/72.	Déflecteur.	Ableitblech.	Deflector.
11	HY *532-11*	2	→ 6/72.	Porte-balai :	Träger f. Kohle :	Brush holder:
	2 S 5 432 774 S S *532-109 A*	1	6/72 →.	–	–	–
12	HY 532-19 B	1	→ 6/72.	Jeu de balais :	Satz Kohlen :	Set of brushes:
	GX 11 157 01 A	1	6/72 →.	–	–	–
13	DX 532-03	1	AR → 6/72.	Palier (côté bague) :	Lagerdeckel :	Bearing plate:
	2 S 5 432 777 Z S *532-147 A*	1	6/72 →.	–	–	–

I	NUMÉROS	K	« Paris-Rhône »	Alternateur Régulateur *(Suite)*	Lichtmaschine Regler *(Forts.)*	Alternator Regulator *(Cont.)*
14	1 D 5 412 807 J *DX 511-73*	1		Protecteur.	Abschirmung.	Protector.
15	GX 11 156 01 A	1		Bouchon de palier bagué.	Stopfen f. Lagerdeckel.	Plug for bushed bearing.
16	S 532-114 A	1	6/72 →.	Jeu de visserie fixat. capot.	Satz Teile zur Befest. des Deckels.	Set of parts for securing the cover.
17	1 S 5 432 778 K *S 532-148 A*	1	6/72 →.	Capot plastique.	Plastik-Deckel.	Plastic cover.
18	HY 532-94 A	1	→ 6/72.	Jeu de 3 tiges :	Satz z. 3 Spannschrauben :	Set of 3 rods:
	0 S 5 435 698 Z *S 532-161 A*	1	6/72 →.	–	–	–
19	DX 532-68	1	→ 6/72.	Jeu de pièces de fixat. :	Satz Befestigungsteile :	Set of securing parts:
	1 D 5 435 669 J	1	6/72 →.	–	–	–
20	DX 532-81 A	1	→ 6/72.	Entretoise :	Abstandshülse :	Distance bush:
	1 S 5 407 215 B *S 532-181 A*	1	6/72 →.	–	–	–
21	HY 532-80	1	→ 6/72.	Ventilateur :	Ventilator :	Fan:
	1 D 5 435 671 F		6/72 →.	–	–	–
22	1 D 5 414 775 A	1	→ 6/72.	Poulie :	Riemenscheibe :	Pulley:
	1 D 5 435 667 M	1	9/72 →.	–	–	–
23	DX 532-37 A	1		Jeu de rondelles de poulie.	Satz Scheiben für Riemenscheibe.	Set of washers for pulley.
24				Jeu de pièces de fixation :	Satz Befestigungsteile :	Set of securing parts:
	DX 532-37	1		– (écrou ∅ 16 × 125).	– (Mutter, ∅ 16 × 125).	– (nut, ∅ 16 × 125).
	GX 11 131 05 A	1		– (écrou ∅ 14 × 150).	– (Mutter, ∅ 14 × 150).	– (nut, ∅ 14 × 150).
25	1 D 5 427 609 A *DX 532-132 A*	1		Tendeur.	Spanner.	Tensioner.
26	1 D 5 427 439 C *DX 391-88*	1	15 × 15 × 3 - ∅ 8,5.	Plaquette.	Plakette.	Plate.
27	2 D 5 411 239 R	1	→ 6/72.	Socle de fixation :	Befestigungssockel :	Securing stand:
	2 D 5 435 668 Y	1	6/72 →.	–	–	–

I	NUMÉROS	K	« Paris-Rhône »	Alternateur Régulateur *(Suite)*	Lichtmaschine Regler *(Forts.)*	Alternator Regulator *(Cont.)*
28	1 H 5 415 733 N *HY 535-1 A*	1	(AYD 212).	Régulateur.	Regler.	Regulator.
				Vis :	Schraube :	Screw:
	23 720 019 U *ZD 9372 000 W*	1	TH 7 × 25.	– de tendeur.	– f. Spanner.	– f. tensioner.
	23 850 009 D *ZD 9385 000 U*	2	TH 9 × 25.	– de support.	– f. Träger.	– f. bracket.
	ZD 9453 430 W	3	TCB 5 × 18.	– de régulateur.	– f. Regler.	– f. regulator.
				Écrou :	Mutter :	Nut:
	25 259 019 E *ZD 9525 900 W*	3	H 5 × 80.	– de régulateur.	– f. Regler.	– f. regulator.
	25 262 019 N *ZD 9526 200 W*	1	H 8 × 125.	– de tendeur.	– f. Spanner.	– f. tensioner.
	25 241 009 U *ZD 9524 100 U*	1	H 7 × 100.	– de tendeur.	– f. Spanner.	– f. tensioner.
				Pièces spéciales	**Spezialteile**	**Special parts**
1	DX 532-030 A	1	A 13 R 110 - (IE) (USA) (CDN) (D) (S) (N) (DK) → 6/72 R.p. 5 429 993 N.	Alternateur (option lunette chauffante).	Lima (bei Einbau heizbare Heckscheibe).	Alternador (rear heated window option).
25	1 D 5 427 606 T *DX 532-32 A*	1	(USA) (CDN).	Tendeur.	Spanner.	Tensioner.
	DX 532-90	1	7,5 × 20 × 15,5 (USA).	Entretoise de la vis de tendeur.	Abstandsstück.	Tensioner spacer.

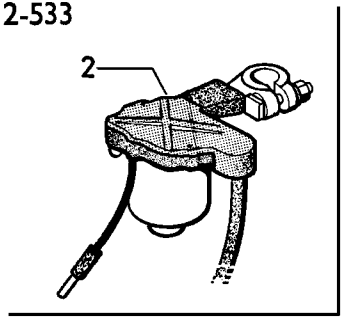

DUCELLIER

1

I	NUMÉROS	K	« Ducellier » DY - DV - DT - DLF	Démarreur à commande positive	Anlasser mit Magnetschalter	Starter motor (positive drive pinion)
1				Démarreur 12 V :	Anlasser, komplett 12 V :	Starter, complete 12 V:
	DV 533-024 A	1	(6.201 A) - ⌀ 92 - DY → 4/72.	– sans shunt.	– ohne Nebenschluss.	– without shunt.
	2 D 5 455 470 M	1	(6.201 B) - ⌀ 92 - DY 4/72 →.	– avec shunt.	– mit Nebenschluss.	– with shunt.
	2 D 5 402 233 Z	1	(6.215 A) - ⌀ 92 - DV - DT - DLF R.p. 5 455 469 B → 4/72.	– sans shunt.	– ohne Nebenschluss.	– without shunt.
	2 D 5 455 469 B	1	(6.215 B) - ⌀ 92 - DV - DT - DLF 4/72 →.	– sans shunt.	– mit Nebenschluss.	– with shunt.
2	2 D 5 401 570 T	1	« Gelbon » - DY.	Relais.	Anlasserrelais.	Relay.
3	2 T 5 419 455 V *AM 533-252 A*	1		Bouchon de solénoïde.	Stopfen f. Magnetschalter.	Plug f. solenoid.
4	DX 533-018	1	NFP	Jeu de pièces borne.	Teilesatz f. Klemme.	Set of terminal parts.
5	2 D 5 419 460 Z *DX 533-5*	1	R.p. 5 430 262 M.	Axe de fourchette :	Gabelachse :	Fork spindle:
	2 D 5 430 262 M	1		–	–	–
6	DV 533-109 A	1	→ 4/72.	Jeu de tiges assemblage :	Satz Spannschrauben :	Set of assy rods:
	2 D 5 455 099 E	1	4/72 →.	–	–	–
7	DV 533-110 A	1		Jeu de tiges.	Satz Spannschrauben.	Set of assy rods.
8	2 D 5 423 369 N	1		Jeu de balais (1 positif, 1 négatif) avec ressorts.	Satz Kohlen und Federn (1 Plus - 1 Massekohle).	Set of brushes (1 posit., 1 negat.) with spring.
9				Jeu pièces freinage induit :	Satz Bremsteile :	Set of braking parts:
	2 D 5 459 273 Z	1	→ 4/72.	–	–	–
	2 D 5 424 690 X	1	4/72 →.	–	–	–
10	2 D 5 428 388 T	1		Jeu de pièces d'étanchéité.	Teilesatz f. Abdichtung.	Set of dust proof parts.
11	DV 533-114 A	1		Palier de commande.	Lagerdeckel.	Bearing.
12	DV 533-115 A	1		Fourchette complète.	Gabel, komplett.	Fork, complete.
13	DV 533-116 A	1		Jeu d'inducteurs.	Satz Erregerwicklungen.	Set of coils.

I	NUMÉROS	K	« Ducellier » DY - DV - DT - DLF	Démarreur à commande positive *(Suite)*	Anlasser mit Magnetschalter *(Forts.)*	Starter motor (positive drive pinion) *(Cont.)*
14	DV 533-117 A	1		Connexion montée.	Anschlussstück.	Connection, assembled.
15	DV 533-118 A	1		Induit.	Anlasseranker.	Armature.
16	DV 533-119 A	1	→ 4/72.	Palier collecteur :	Lagerdeckel :	Bearing:
	2 D 5 455 091 T	1	4/72 →.	–	–	–
17	DV 533-120 A	1		Lanceur.	Anlasserritzel.	Pinion drive.
18	DV 533-121 A	1		Palier.	Zwischenlager.	Bearing.
19	2 D 5 419 464 T *DV 533-122 A*	1		Jeu de pièces de réglage.	Teilesatz f. Einstellung.	Set of adjusting parts.
20	2 D 5 430 265 V	4		Vis de masses polaires.	Schraube f. Kernstab.	Core plate screw.
21				Solénoïde complet :	Magnetschalter, kompl. :	Solenoid assy:
	2 D 5 456 946 F	1	DY.	– avec shunt.	– mit Nebenschluss.	– with shunt.
	2 D 5 415 992 D	1	DV - DT - DLF - R.p. 5 430 264 J.	– sans shunt.	– ohne Nebenschluss.	– without shunt.
22	DV 533-125 A	1		Capuchon de palier.	Abdeckung f. Lagerdeckel.	Bearing cover.
23	DV 533-202 A	1	R.p. DM 9 533-002 L.	Bague.	Lagerbüchse.	Bearing bush.
24	DV 9533-267 A	1		Butée avec jonc.	Anschlag mit Seegerring.	Drive stop with ring.
25	2 D 5 416 224 A *DX 533-262 A*	1		Écran.	Abschirmung.	Shield.
26	DX 331-73 D	1	⌀ 7 × 100.	Vis colonnette.	Stützschraube.	Shouldered screw.
				Vis :	Schraube :	Screw:
	23 659 019 A *ZD 9365 900 W*	3	TH 5 × 12.	– d'écran.	– f. Abschirmung.	– f. shield.
	ZC 9621 085 Z	1	TH 7 × 148.	– fixation démarreur sur carter.	– z. Befest. des Anlassers am Gehäuse.	– fixing starter motor on housing.
	26 210 869 A *ZC 9621 086 U*	1	TH 7 × 88.	– fixation démarreur sur carter.	– z. Befest. des Anlassers am Gehäuse.	– fixing starter motor on housing.
	25 240 019 H *ZD 9524 000 W*	1	H 6 × 100.	Écrou.	Mutter.	Nut.
				Rondelle :	Scheibe :	Washer:
	22 363 009 K *ZD 9236 300 U*	1	6,5 × 14.	–	–	–
	22 903 019 J *ZD 9290 300 U*	3	5,1 × 16,2.	–	–	–
	22 908 019 G *ZD 9290 800 U*	1	Co 6.	–	–	–

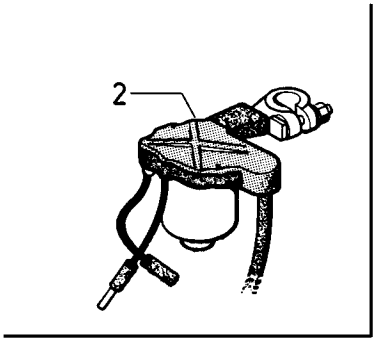

DEMARREUR COMPLET
1

I	NUMÉROS	K	« Paris-Rhône » DX - DJ - DJF → 3/72	Démarreur à commande positive	Anlasser mit Magnetschalter	Starter motor (positive pinion drive)
1				Démarreur 12 V :	Anlasser 12 V :	Starter motor 12 V:
	DX 533-024 A	1	(D 10 E 52)- ⌀ 100 - DX - TT R.p. 5 453 714 A.	– (sans shunt).	– (ohne Nebenschluss).	– (without shunt).
	2 D 5 402 231 C	1	(D 10 E 55) - ⌀ 100 - DJ - TT DJF - R.p. 5 453 715 L.	– (sans shunt).	– (ohne Nebenschluss).	– (without shunt).
2	2 D 5 401 569 G	1	« Gelbon » - DX - TT.	Relais.	Anlasserrelais.	Relay.
3	1 A 5 419 956 R *A 533-12 B*	2		Coussinet de palier.	Lagerbüchse.	Bearing bush.
4	A 533-17 B	4		Ressort de balais.	Feder f. Kohle.	Spring f. brush.
5	DV 533-023	1		Ensemble patins.	Drucksegment.	Pad assy.
6	DV 533-4	1		Levier complet.	Hebel, komplett.	Lever complete.
7	DV 533-5	1		Axe de levier.	Hebelachse.	Spindle f. lever.
8	DV 533-12	1		Coussinet.	Büchse.	Bush.
9	DV 533-22	1		Palier.	Zwischenlager.	Bearing.
10				Solénoïde complet	Magnetschalter, komplett:	Solenoid, complete:
	DV 533-41	1	DX - TT.	– (sans shunt).	– (ohne Nebenschluss).	– (without shunt).
	1 D 5 415 993 P	1	DJ - TT.	– (sans shunt).	– (ohne Nebenschluss).	– (without shunt).
11	DV 533-43	1		Joint.	Dichtung.	Gasket.
12	DX 533-85 A	1		Bouchon de solénoïde.	Stopfen f. Magnetschalter.	Plug f. solenoid.
13	1 D 5 453 719 E	1		Jeu de tiges d'assemblages	Satz Spannschrauben.	Set of assy rod.
14	DX 533-111 A	1		Jeu de balais.	Satz Kohlen.	Set of brushes.
15	DX 533-116 A	1		Jeu de bobines inductrices.	Satz Erregerwicklungen.	Set induction coils.
16	DX 533-118 A	1		Induit.	Anlasseranker.	Armature.
17	DX 533-119 A	1		Palier côté collecteur.	Lagerdeckel (Kollektorseite).	Bearing, commut. end.

I	NUMÉROS	K	« Paris-Rhône » DX - DJ - DJF → 3/72	Démarreur à commande positive (Suite)	Anlasser mit Magnetschalter (Forts.)	Starter motor (positive pinion drive) (Cont.)
18	DX 533-120 A	1	DX - TT R.p. DX 533-120 B.	Lanceur :	Anlasserritzel :	Pinion drive:
	1 D 5 418 113 H	1	DJ - TT R.p. DX 533-120 B.	–	–	–
	DX 533-120 B	1	« Ceel » 1233 B.	–	–	–
19	DX 533-131 A	1		Joint de contacteur.	Dichtung f. Schalter.	Switch gasket.
20	DX 533-132 A	1		Palier de C^{de}.	Lagerdeckel.	Bearing.
21	DX 533-134 A	1		Jeu rondelles calage induit.	Satz Einstellscheiben für Anlasseranker.	Set of schims for armature.
22	1 D 5 416 224 A *DX 533-262 A*	1		Écran.	Abschirmung.	Shield.
23	DX 331-73 D	1	⌀ 7 × 100.	Vis colonnette.	Stützschraube.	Shouldered screw.
24	DV 533-012	1		Jeu pièces butée lanceur.	Satz Teile z. Sicher. des Ritzels	Set of stop parts f. drive pinion.
25	1 D 5 418 114 U	1		Capot de solénoïde.	Deckel f. Schalter.	Cover f. solenoid.
26	1 D 5 418 115 E	1		Joint de capot.	Dichtung f. Deckel.	Seal f. cover.
27	AM 533-270 A	1		Jeu de pièces attelage.	Satz Befestigungsteile.	Set of securing parts.
	23 659 019 A *ZD 9365 900 W*	3	TH 5 × 12.	Vis.	Schraube.	Screw.
	22 903 019 J *ZD 9290 300 U*	3	5,1 × 16,2.	Rondelle.	Scheibe.	Washer.
	25 241 009 U *ZD 9524 100 U*	1	H 7 × 100.	Écrou.	Mutter.	Nut.
	22 904 019 D *ZD 9290 400 U*	3	7,2 × 14,2.	Rondelle.	Scheibe.	Washer.
	ZC 9621 085 Z	1	TH 7 × 148.	Vis démarreur sur carter.	Schraube z. Befest. des Anlassers a. Gehäuse.	Screw, fixing starter motor on housing.
	26 210 869 A *ZC 9621 086 A*	1	TH 7 × 88.	Vis démarreur sur carter :	Schraube z. Befest. des Anlassers a. Gehäuse :	Screw, fixing starter motor on housing:
	23 738 019 W *ZD 9373 800 W*	2	TH 7 × 18.	–	–	–

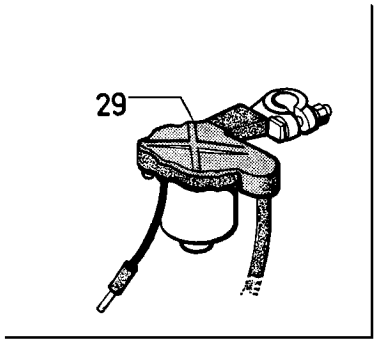

1

PARIS – RHONE

2-533/1A

I	NUMÉROS	K	« Paris-Rhône » DJ - DP 3/73 → DX 7/73 →	Démarreur (à commande positive)	Anlasser mit Magnetschalter	Starter motor (positive pinion drive)
1				Démarreur 12 V :	Anlasser 12 V :	Starter motor 12 V:
	2 D 5 453 715 L	1	(D 10 E 58) - DJ - TT - DP.	– (sans shunt).	– (ohne Nebenschluss).	– (without shunt).
	2 D 5 453 714 A	1	(D 10 E 60) - DX - TT.	– (avec shunt).	– (mit Nebenschluss).	– (with shunt).
2	DX 533-118 A	1		Induit.	Anlasseranker.	Armature.
3	DV 533-22	1		Palier intermédiaire.	Zwischenlager.	Intermediate bearing.
4	DV 533-12	1		Coussinnet de palier intermédiaire.	Büchse f. Zwischenlager.	Bush f. intermed. bearing.
5	1 D 5 453 716 X	1		Lanceur.	Anlasserritzel.	Pinion drive.
6	DV 533-012	1		Jeu pièces butée de lanceur.	Satz Anschlagteile für Ritzel.	Set of stop parts for pinion drive.
7	DX 533-132 A	1		Palier de commande.	Lagerdeckel.	Bearing plate.
8	1 A 5 419 956 R *A 533-12 B*			Coussinnet de palier :	Lagerbüchse :	Bearing bush:
		1		– de commande.	– Antriebsseite.	– drive side.
		1		– de collecteur.	– Kollektorseite.	– commutator side.
9	1 D 5 453 718 U	1		Rondelle (acier).	Scheibe (Stahl).	Washer (steel).
10	DX 533-134 A	1		Jeu de rondelles calage induit.	Satz Einstellscheiben für Anker.	Set of shims for armature.
11	DX 533-116 A	1		Jeu bobines inductrices.	Satz Erregerwicklungen.	Set of induction coils.
12	A 532-91	4		Vis de masses polaires.	Schraube f. Kernstab.	Screw f. core plate.
13	1 D 5 453 719 E	1		Jeu de tiges d'assemblages	Satz Spannschrauben.	Set of assy rod.
14	DX 533-119 A	1		Palier côté collecteur (avec balais).	Lagerdeckel (mit Kohlen).	Bearing plate (with brushes).
15	A 533-17 B	4		Ressort de balais.	Kohlefeder.	Brush spring.
16	DX 533-111 A	1		Jeu de 4 balais.	Satz von 4 Kohlen.	Set of 4 brushes.
17	DV 533-4	1		Fourchette complète.	Gabel, komplett.	Complete fork.

I	NUMÉROS	K	« Paris-Rhône » DJ - DP 3/73 → DX 7/73 →	Démarreur (à commande positive) (Suite)	Anlasser mit Magnetschalter (Forts.)	Starter motor (positive pinion drive) (Cont.)
18	DV 533-023	1		Ensemble de patins.	Satz Dämpfungsstücke.	Set of damper pads.
19	DV 533-5	1		Axe fourchette complet.	Gabelachse, kompl.	Complete fork pin.
20	DV 533-43	1		Joint (caoutchouc).	Gummidichtung.	Rubber seal.
21	DX 533-131 A	1		Joint de solénoïde.	Dichtung f. Schalter.	Solenoid seal.
22	AM 533-270 A	1		Jeu pièces attelage fourchette.	Satz Befestigungsteile für Gabel.	Set of fork securing parts.
23				Solénoïde complet :	Magnetschalter kompl. :	Solenoid, complete:
	1 D 5 415 993 P	1		– (sans shunt).	– (ohne Nebenschluss).	– (without shunt).
	DV 533-41	1		– (avec shunt).	– (mit Nebenschluss).	– (with shunt).
24	1 D 5 418 115 E	1		Joint de capot.	Dichtung f. Deckel.	Seal f. cover.
25				Capot de solénoïde :	Deckel f. Schalter :	Cover f. solenoide:
	1 D 5 418 114 U	1	DJ - TT - DP.	–	–	–
	1 D 5 453 720 R	1	DX - TT.	–	–	–
26	DX 533-85 A	1		Bouchon de solénoïde.	Stopfen f. Schalter.	Plug f. solenoid.
27	DX 331-73 D	1	⌀ 7 × 100.	Vis colonnette.	Stützschraube.	Stud.
28	1 D 5 416 224 A *DX 533-262 A*	1		Écran.	Abschirmung.	Shield.
29	2 D 5 401 569 G	1	« Gelbon » - DX.	Relais.	Relais.	Relay.
				Vis de démarreur :	Schraube f. Anlasser :	Screw f. motor:
	ZC 9621 085 Z	1	TH 7 × 148.	–	–	–
	26 210 869 A *ZC 9621 086 U*	1	TH 7 × 88.	–	–	–
	23 738 019 W *ZD 9378 800 U*	2	TH M 7 × 18.	–	–	–
	23 659 019 A *ZD 9365 900 W*	3		Vis d'écran :	Schraube f. Abschirmung.	Screw f. shield.
	25 241 009 U ***ZD 9524 100 U***	1	H M 7 × 100.	**Écrou d'écran.**	**Mutter f. Abschirmung.**	**Nut f. shield.**

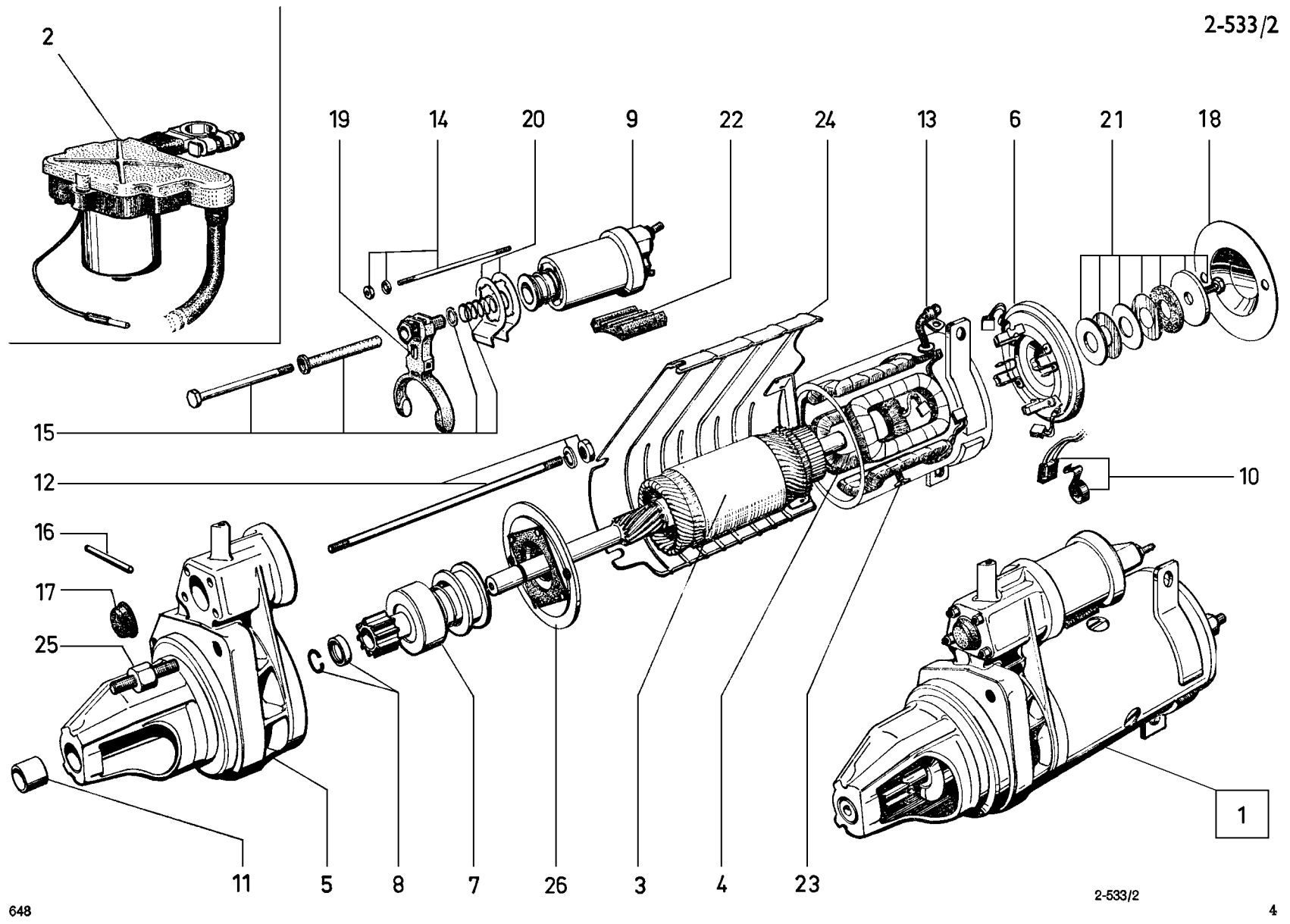
2
19
14
20
9
22
24
13
6
21
18
15
12
10
16
17
25
C
11
5
8
7
26
3
4
23
1

I	NUMÉROS	K	« Ducellier » DX - DJ 3/72 → DP 7/72 →	Démarreur à commande positive	Anlasser mit Magnetschalter	Starter motor (positive drive pinion)
1				Démarreur 12 V :	Anlasser 12 V :	Starter motor 12 V:
	2 D 5 425 993 K	1	« 6.200 A » - ⌀ 100 - DX - TT.	– (avec shunt).	– (mit Nebenschluss).	– (with shunt).
	2 D 5 425 994 W	1	« 6.225 A » - ⌀ 100 - DJ - TT - DP.	– (sans shunt).	– (ohne Nebenschluss	– (without shunt).
2	2 D 5 401 569 G	1	« Gelbon » - DX - TT.	Relais.	Relais.	Relay.
3	2 D 5 428 379 V	1		Induit.	Anlasseranker.	Armature.
4	1 D 5 428 380 F	1		Jeu bobines inductrices.	Satz Erregerwicklungen.	Set of induction coils.
5	1 D 5 428 381 S	1		Palier de commande.	Lagerdeckel (Antriebsseite).	Bearing (drive side).
6	1 D 5 428 382 C	1		Palier (côté collecteur).	Lagerdeckel (Kollektorseite).	Bearing (commut. end).
7	1 D 5 428 384 Z	1		Lanceur.	Anlasserritzel.	Pinion drive.
8	1 D 5 419 456 F *DX 532-012*	1		Jeu pièces butée lanceur.	Satz Teile zur Sicherung des Ritzels.	Set of stop parts f. drive.
9				Solénoïde complet :	Magnetschalter, kompl. :	Solenoide, complete:
	1 D 5 428 385 K	1	DX - TT - R.p. 5 456 946 F.	– (avec shunt).	– (mit Nebenschluss).	– (with shunt).
	1 D 5 430 264 J	1	DJ - TT - DP.	– (sans shunt).	– (ohne Nebenschluss).	– (without shunt).
10	1 D 5 428 383 N	1		Jeu de 4 balais avec ressorts.	Satz von 4 Kohlen mit Federn.	Set of 4 brushes with springs.
11	1 D 5 419 459 N *DX 533-2*	1		Bague de palier de commande.	Büchse f. Lagerdeckel.	Bush f. bearing.
12	1 D 5 428 387 G	1		Jeu tiges démarreur.	Satz Spannschrauben.	Set of assy rods.
13	1 D 5 430 263 Y	1		Jeu pièces connexion.	Satz Anschlussteile.	Set of connexion parts.
14	DV 533-110 A	1		Jeu tiges solenoïde.	Satz Spannschrauben.	Set of assy rods.
15	1 D 5 419 464 T *DV 533-122 A*	1		Jeu tiges réglage solénoïde.	Satz Einstellschrauben für Magnetschalter.	Set of adjusting screw for solenoide.

I	NUMÉROS	K	« Ducellier » DX - DJ 3/72 → DP 7/72 →	Démarreur à commande positive (Suite)	Anlasser mit Magnetschalter (Forts.)	Starter motor (positive drive pinion) (Cont.)
16	1 D 5 430 262 M	1		Jeu pièces axe fourchette.	Satz Teile f. Gabel.	Set of parts f. fork.
17	1 T 5 419 455 V *AM 533-252 A*	1		Bouchon de solenoïde.	Stopfen f. Magnetschalter.	Plug f. solenoide.
18	1 S 5 419 473 R *S 533-263 A*	1		Capot de palier.	Abdeckung f. Lagerdeckel.	Cover f. bearing.
19	1 S 5 419 465 D *S 533-204 A*	1		Fourchette avec jeu pièces.	Gabel mit Teilesatz.	Fork with set of parts.
20	1 D 5 428 388 T	1		Jeu pièces étanchéité solenoïde.	Teilesatz f. Abdichtung des Magnetschalters.	Set of dust proofing parts for solenoide.
21	1 S 5 424 688 A	1		Jeu pièces freinage induit.	Satz Bremsteile für Anlasseranker.	Set of breaking parts for armature.
22	1 D 5 419 462 W *DX 533-75*	1		Patin amortisseur.	Dämpfungsstück.	Damper pad.
23	0 D 5 430 265 V	4		Vis de masses polaires.	Schraube f. Polstäbchen.	Screw f. pole plate.
24	1 D 5 416 224 A *DX 533-262 A*	1		Écran.	Abschirmung.	Shield.
25	DX 331-73 D	1	⌀ 7 × 100 - L 123,5.	Vis colonnette.	Stiftschraube.	Shouldered screw.
26	1 S 5 419 469 X	1		Palier intermédiaire.	Zwischenlager.	Intermediate bearing.
				Vis :	Schraube :	Screw:
	23 659 019 A *ZD 9365 900 W*	3	TH 5 × 12.	– d'écran.	– f. Abschirmung.	– f. shield.
	ZC 9621 085 Z	1	TH 7 × 148.	– de démarreur sur carter.	– f. Anlasser.	– f. motor.
	26 210 869 A *ZC 9621 086 U*	1	TH 7 × 88.	– de démarreur sur carter.	– f. Anlasser.	– f. motor.
	23 738 019 W *ZD 9373 800 U*	2	TH 7 × 18.	– de démarreur.	– f. Anlasser.	– f. motor.
	25 241 009 U *ZD 9524 100 U*	1	H 7 × 100.	Écrou d'écran.	Mutter.	Nut.
				Rondelle :	Scheibe :	Washer :
	22 904 019 D *ZD 9290 400 U*	3	7,2 × 14,2.	– plate des vis de démarreur.	–	–
	22 903 019 J *ZD 9290 300 U*	3	5,1 × 16,2.	– plate d'écran.	–	–

GROUPE 3		BAUGRUPPE 3		GROUP 3	
SOUS-GROUPES	DÉSIGNATION DES CHAPITRES	UNTER-GRUPPEN	BEZEICHNUNG DER KAPITEL	UNDER-GROUPS	DESCRIPTION OF CHAPTERS
3-391	Pompe haute pression (**dna**)	**3-391**	Hochdruckpumpe **(dna)**	**3-391**	High pressure pump **(dna)**
3-391/1	Pompe haute pression **(da)**	**3-391/1**	Hochdruckpumpe **(da)**	**3-391/1**	High pressure pump **(da)**
3-391/2	Conjoncteur - Accumulateur principal	**3-391/2**	Druckregler - Hauptdruckspeicher	**3-391/2**	Pressure regulator - Main accumulator
3-392	Accumulateur de frein - Vanne de sécurité - Vanne de priorité	**3-392**	Bremsdruckspeicher - Sicherheitsschieber	**3-392**	Brake accumulator - Safety valve - Priority valve
		3-393	Flüssigkeitsbehälter	**3-393**	Hydraulic fluid reservoir
3-393	Réservoir hydraulique	**3-394**	Leitungen für Federung und Radaufhängung	**3-394**	Piping for suspension
3-394	Canalisations de suspension	**3-394/1**	Leitungen für Lenkung	**3-394/1**	Piping for steering
3-394/1	Canalisations de direction assistée	**3-394/2**	Leitungen für vordere Bremsen - DV - DT - DP - D à G	**3-394/2**	Piping for front brakes - DV - DT - DP - LHD
3-394/2	Canalisations de frein AV - DV - DT - DP - D à G			**3-394/3**	Piping for front brakes - Except DV - DT - DP - LHD - DX (IE) - BW
3-394/3	Canalisations de frein AV - Sauf DV - DT - DP - D à G - DX (IE) - BW	**3-394/3**	Leitungen für vordere Bremsen - Mit Ausnahme - DV - DT - DP - D à G - DX (IE) - BW	**3-394/4**	Piping for front brakes - DX (IE) - BW
3-394/4	Canalisations de frein AV - DX (IE) - BW	**3-394/4**	Leitungen für vordere Bremsen - DX (IE) - BW	**3-394/5**	Piping for rear brakes
3-394/5	Canalisations de frein AR	**3-394/5**	Leitungen für hintere Bremsen	**3-394/6**	Return piping - DV - DT - DP
3-394/6	Canalisations de retour - DV - DT - DP	**3-394/6**	Rücklaufleitungen - DV - DT - DP	**3-394/7**	Return piping - Except DV - DT - DP
3-394/7	Canalisations de retour - Sauf DV - DT - DP	**3-394/7**	Rücklaufleitungen - Mit Ausnahme - DV - DT - DP	**3-394/8**	Piping securing
3-394/8	Fixation de canalisation	**3-394/8**	Befestigung der Leitungen	**3-412**	Front link arms - Half -axles
3-412	Bras avant - Demi-essieu	**3-412**	Vordere Schwingarme - Halbachsen	**3-413**	Hubs - Swivels
3-413	Moyeux - Pivots	**3-413**	Naben - Achskörper	**3-416**	Wheels
3-416	Roues	**3-416**	Radfelgen	**3-422**	Rear link arms - Hubs
3-422	Bras arrière - Moyeux	**3-422**	Hintere Schwingarme - Naben	**3-434**	Front suspension cylinders
3-434	Cylindres de suspension avant	**3-434**	Vordere Federzylinder	**3-434/1**	Rear suspension cylinders
3-434/1	Cylindres de suspension arrière	**3-434/1**	Hintere Federzylinder	**3-435**	Height correctors - Control
3-435	Correcteurs de hauteur - Commande	**3-435**	Höhenkorrektoren - Betätigung	**3-435/1**	Anti-roll bars
3-435/1	Barre anti-roulis	**3-435/1**	Stabilisatoren	**3-437**	Height adjustment control - LHD
3-437	Commande de variation de hauteur - D à G	**3-437**	Höheneinstellung - D à G	**3-437/1**	Height adjustment control - RHD
3-437/1	Commande de variation de hauteur - D à D	**3-437/1**	Höheneinstellung - D à D	**3-441**	Steering wheel **(dna)**
3-441	Volant de direction **(dna)**	**3-441**	Lenkrad **(dna)**	**3-441/1**	Steering wheel **(da) - bvm**
3-441/1	Volant de direction **(da) - bvm**	**3-441/1**	Lenkrad **(da) - bvm**	**3-441/2**	Steering wheel **(da) - bvh**
3-441/2	Volant de direction - **(da) - bvh**	**3-441/2**	Lenkrad **(da) - bvh**	**3-442**	Steering rack **(dna)**
3-442	Crémaillère de direction **(dna)**	**3-442**	Zahnstange **(dna)**	**3-442/1**	Steering rack **(da)**
3-442/1	Crémaillère de direction **(da)**	**3-442/1**	Zahnstange **(da)**	**3-443**	Steering roods
3-443	Barres de direction	**3-443**	Spurstangen	**3-443/1**	Steering relays
3-443/1	Relais de direction	**3-443/1**	Zwischenlagerungen	**3-444**	Power steering pinion
3-444	Pignon de direction assistée	**3-444**	Ritzel für Servolenkung	**3-444/1**	Power steering control
3-444/1	Commande de direction assistée	**3-444/1**	Betätigung für Servolenkung	**3-611**	Anti-theft device
3-611	Anti-vol	**3-611**	Diebstahlsicherung		

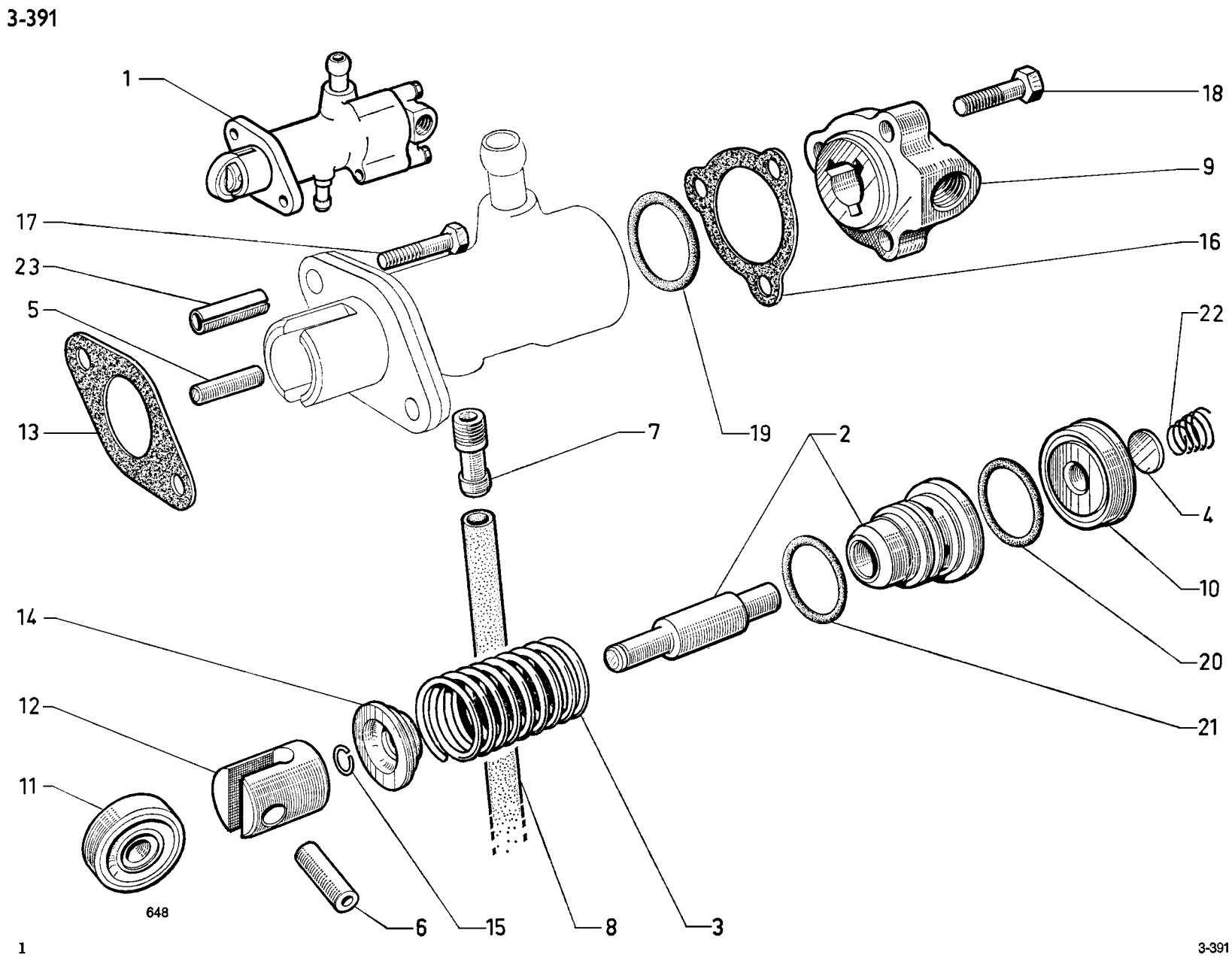
1
18
9
17
16
23
5
22
19
13
7
2
4
10
14
20
12
21
11
15
8
3
6
648

I	NUMÉROS	K	dna Sauf PO	Pompe haute pression	HD-Pumpe	High pressure pump
1	9 D 5 409 762 L	1		Pompe complète.	Pumpe, komplett.	Pump, complete.
2	1 D 5 415 614 V *DM 391-02 A*	1	L 62.	Chemise de piston.	Büchse u. Kolben.	Cylinder and piston.
3	1 D 5 415 615 F *DM 391-4*	1	⌀ int. 23,75.	Ressort de piston.	Rückholfeder f. Kolben.	Piston spring.
4	1 D 5 415 650 L *DM 391-5*	1		Clapet.	Pumpenventil.	Valve.
5	2 D 5 415 612 Y *DM 391-15 A*	1		Corps avec piston intermédiaire.	Pumpengehäuse mit Kolben.	Body with intermediate piston.
6	1 D 5 415 649 A *DM 391-53*	1	⌀ 9 - L 23.	Axe de galet.	Bolzen f. Laufrolle.	Roller pin.
7	1 D 5 415 609 R *DM 391-57*	1	⌀ 10 × 100 - L 25.	Prise d'écoulement.	Anschluss f. Abfluss.	Outflow neeple.
8	5 D 5 448 846 M *DM 391-60*	1	7 × 9 × 240.	Tube d'écoulement.	Abflussrohr.	Outflow pipe.
9	1 D 5 415 646 T *DM 391-61 B*	1	1 ⌀ 6,45.	Bouchon.	Stopfen.	Plug.
10	1 D 5 415 648 P *DM 391-62*	1	9 × 38 × 11.	Siège.	Sitz.	Seating.
11	1 D 5 415 647 D *DM 391-64*	1	9,04 × 30 × 8.	Galet.	Rolle.	Roller.
12	1 D 5 415 617 C *DM 391-65 A*	1		Poussoir (6 trous).	Stössel (6 Bohrungen).	Push-rod (6 holes).
13	1 D 5 415 684 F *DM 391-87*	2	2 ⌀ entr. 62.	Joint papier.	Papierdichtung.	Paper joint.
14	1 D 5 415 616 S *DM 391-98 A*	1	8,5 × 29,5 × 7.	Cuvette de ressort.	Federteller.	Spring cup.
15	1 D 5 415 019 C *DM 453-17*	1		Jonc d'arrêt.	Sicherungsring.	Stop ring.

I	NUMÉROS	K	dna Sauf PO	Pompe haute pression *(Suite)*	HD-Pumpe *(Forts.)*	High pressure pump *(Cont.)*
16		?		Cale de réglage :	Einstellscheibe :	Adjusting shim:
	1 D 5 415 642 Z *DM 391-153*		e 0,05.	–	–	–
	1 D 5 415 643 K *DM 391-154*		– 0,10.	–	–	–
	1 D 5 415 644 W *DM 391-155*		– 0,15.	–	–	–
	1 D 5 415 645 G *DM 391-156*		– 0,20.	–	–	–
17	23 724 019 X *ZD 9372 400 W*	2	TH 7 × 45.	Vis.	Schraube.	Screw.
18	23 721 019 N *ZD 9372 100 W*	3	TH 7 × 28.	Vis.	Schraube.	Screw.
				Joint torique :	Dichtring :	Sealing ring:
19	24 867 009 B *ZD 9486 700 U*	1	33,7 × 38,6 × 2,4.	–	–	–
20	24 826 009 Z *ZD 9482 600 U*	1	27,7 × 33,1 × 2,7.	–	–	–
21	25 033 009 Z *ZD 9503 300 U*	1	24,5 × 29,9 × 2,7.	–	–	–
22	1 D 5 439 179 L *ZC 9457 403 U*	1	⌀ int. 10 × 15,5.	Ressort de clapet.	Ventilfeder.	Valve spring.
23	26 170 109 G *ZC 9617 010 U*	2	11 × 23.	Goupille.	Splint.	Pin.

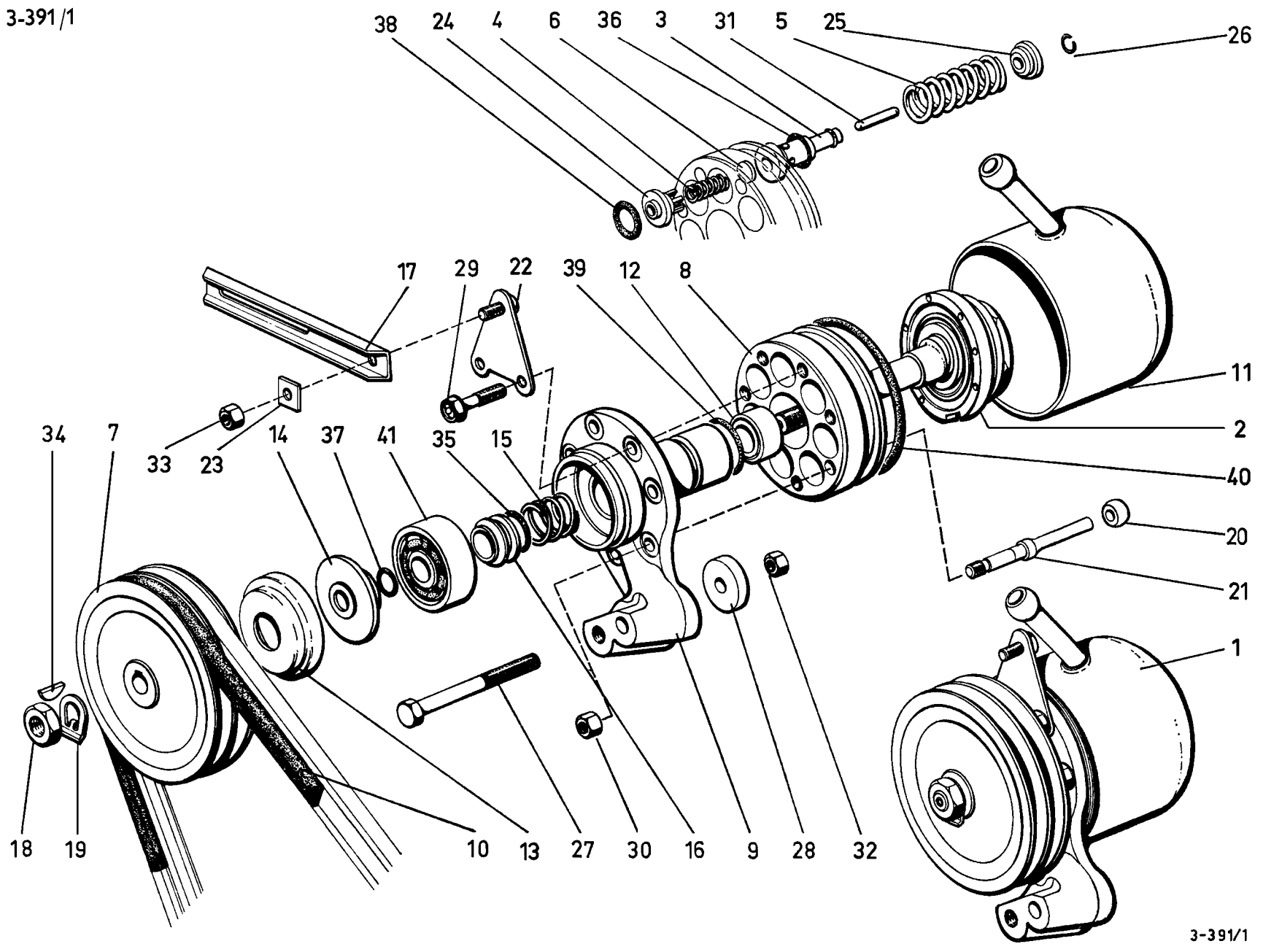
38
24
4
6
36
3
31
5
25
26
17
29
22
39
12
8
11
2
40
34
7
33
23
14
37
41
35
15
20
21
1
18
19
10
13
27
30
16
9
28
32
3-391/1

I	NUMÉROS	K	da	Pompe haute pression	HD-Pumpe	High pressure pump
1				Pompe complète :	Pumpe, komplett :	Pump complete:
	9 D 5 409 757 G	1	**bvm - BW.**	– poulie, 2 gorges.	– Riemensch. m. 2 Nuten.	– pulley with 2 grooves.
	9 D 5 409 758 T	1	**bvh.**	– poulie, 3 gorges.	– Riemensch. m. 3 Nuten.	– pulley with 3 grooves.
2	2 D 5 415 041 S *DX 391-07*	1		Arbre avec roulement.	Antriebswelle mit Kugellager.	Shaft with bearing.
3	DX 391-020	1	⌀ 18,5 - ⌀ 20.	Jeu de 7 chemises.	Satz von 7 Laufbüchsen.	Set of 7 cylinders.
4	1 D 5 415 015 J *D 391-3 A*	7	⌀ ext. 8.	Ressort de clapet.	Ventilfeder.	Valve spring.
5	1 D 5 415 017 F *DS 391-4*	7	⌀ ext. 21,35.	Ressort de piston.	Kolbenfeder.	Piston spring.
6	1 D 5 415 014 Y *D 391-5*	7	e 1,2 - ⌀ 13.	Clapet.	Pumpenventil.	Valve.
7			⌀ ext. 106.	Poulie :	Riemenscheibe :	Pulley:
	2 D 5 427 823 B *DF 391-13*	1	**bvm - BW.**	– 2 gorges.	– 2 Nuten.	– 2 grooves.
	DS 391-13 A	1	**bvh.**	– 3 gorges.	– 3 Nuten.	– 3 grooves.
8	2 D 5 415 010 E *DS 391-15 D*	1		Corps de pompe.	Pumpengehäuse.	Body of pump.
9	DX 391-16	1	1 ⌀ 9 - h 32,5.	Palier.	Lagerdeckel.	Bearing.
10	2 D 5 440 191 L *DD 391-18*	2		Courroie.	Keilriemen.	Belt.
11	2 D 5 415 048 T *DX 391-20*	1		Couvercle.	Deckel.	Cover.
12	2 D 5 415 021 Z *DS 391-21 A*	1	17,6 × 28 × 16.	Roulement à aiguilles.	Nadellager.	Needle bearing.
13	2 D 5 415 027 P *D 391-53*	1	21,5 × 55,5.	Coupelle.	Verschlussdeckel.	Cup.
14	2 D 5 438 209 T *DX 391-454 A*	1	12,1 × 44 × 5,4.	Déflecteur.	Abweiser.	Deflector.
15	1 D 5 415 024 G *D 391-55*	1	⌀ ext. 22,5.	Ressort de bague.	Feder f. Dichthülse.	Bush spring.
16	1 D 5 415 025 T *DS 391-56*	1	18 × 27 × 9.	Bague porte-joint.	Dichthülse.	Bush.

I	NUMÉROS	K	da	Pompe haute pression *(Suite)*	HD-Pumpe *(Forts.)*	High pressure pump *(Cont.)*
17	DX 391-74	1	L 180 - 1 ⌀ 8,5.	Tirant.	Zugstrebe.	Tie rod.
18	1 D 5 415 050 P *D 391-76*	1	H 12 × 125.	Écrou de poulie.	Mutter f. Riemenscheibe.	Pulley nut.
19	1 D 5 415 049 D *D 391-77*	1	⌀ 12,2.	Arrêtoir.	Sicherungsblech.	Lock washer.
20	1 D 5 415 028 A *DS 391-82*	1	⌀ int. 7 - e 9.	Rotule de doigt d'arrêt.	Kugelstück für Arretierbolzen.	Ball joint.
21	1 D 5 415 009 U *D 391-83*	1	⌀ 7 - L 84,5.	Doigt d'arrêt.	Arretierbolzen.	Locking bolt.
22				Patte de tendeur :	Befest.-Blech f. Zugstrebe :	Stay lug:
	1 D 5 427 933 X *DS 391-86*	1	TT.	– forme droite.	– gerade Form.	– straight.
	1 D 5 427 934 H *DS 391-86 A*	1	bvh.	–	–	–
23	1 D 5 427 439 C *DX 391-88*	2	1 ⌀ 8,5.	Plaquette d'appui.	Anschlagplatte.	Thrust plate.
24	1 D 5 418 599 R *D 391-90 A*	7	⌀ int. 8 - ⌀ ext. 21.	Entretoise de chemise.	Ventilkörper.	Distance piece.
25	1 D 5 415 018 S *DS 391-98*	7	⌀ int. 8,5 - ⌀ ext. 21.	Cuvette de ressort.	Federteller.	Spring cu .
26	1 D 5 415 019 C *DM 453-17*	7		Jonc d'arrêt (fil ⌀ 1).	Sicherungsdraht (Draht-⌀ 1).	Stop ring (wire ⌀ 1).
27	DX 391-103	1	TH 9 × 125 - L 82.	Vis.	Schraube.	Screw.
28		?	9,5 × 30 - BW.	Cale de réglage :	Einstellscheibe :	Adjusting shim:
	DX 391-111		e 7,6.	–	–	–
	DX 391-111 A		– 4,6.	–	–	–
	DX 391-111 B		– 1,6.	–	–	–
29			TH ⌀ 8.	Vis de palier :	Schraube f. Lagerdeckel :	Bearing screw:
	0 D 5 428 364 G *DS 391-131 A*	2	L 25 - bvm - BW.	–	–	–
	0 D 5 415 023 W	4	L 25 - bvh.	–	–	–
	DS 391-132 A	4	L 23 - bvm - BW.	–	–	–
		2	L 23 - bvh.	–	–	–
30	0 D 5 415 022 K *DS 391-133 A*		H 8 × 100.	Écrou de palier.	Mutter f. Lagerdeckel.	Bearing nut.

I	NUMÉROS	K	da	Pompe haute pression (Suite)	HD-Pumpe (Forts.)	High pressure pump (Cont.)
31				Tige de piston :	Pumpenstössel :	Piston rod:

NUMÉROS	K		NUMÉROS	K		NUMÉROS	K		NUMÉROS	K	
1 D 5 428 086 K *D 391-512*	7	L 28,8. N.F.P	1 D 5 428 091 P *D 391-517*	7	L 29,3.	1 D 5 428 096 U *D 391-522*	7	L 29,8.	1 D 5 428 101 Y *D 391-527*	7	L 30,3.
1 D 5 428 087 W *D 391-513*		– 28,9.	1 D 5 428 092 A *D 391-518*		– 29,4.	1 D 5 428 097 E *D 391-523*		– 29,9.	1 D 5 428 102 J *D 391-528*		– 30,4.
1 D 5 428 088 G *D 391-514*		– 29,0.	1 D 5 428 093 L *D 391-519*		– 29,5.	1 D 5 428 098 R *D 391-524*		– 30,0.	1 D 5 428 103 Y *D 391-529*		– 30,5.
1 D 5 428 089 T *D 391-515*		– 29,1.	1 D 5 428 094 X *D 391-520*		– 29,6.	1 D 5 428 099 B *D 391-525*		– 30,1.			
1 D 5 428 090 D *D 391-516*		– 29,2.	1 D 5 428 095 H *D 391-521*		– 29,7.	1 D 5 428 100 M *D 391-526*		– 30,2.			

32	25 413 009 J *ZC 9615 081 U*	1	H 9 × 125.	Écrou.	Mutter.	Nut.
33	25 241 009 U *ZD 9524 100 U*	2	H 7 × 100.	Écrou.	Mutter.	Nut.
34	24 151 009 T *ZD 9415 100 U*	1	3 × 3,7 × 10.	Clavette de poulie.	Keil f. Riemenscheibe.	Pulley key.
				Joint torique :	Dichtung :	Sealing ring:
35	25 009 009 E *ZD 9500 900 U*	1	21,3 × 28,5 × 3,6.	–	–	–
36	24 872 009 Z *ZD 9487 200 U*	7	18,7 × 22,5 × 1,9.	–	–	
37	24 824 009 K *ZD 9482 400 U*	1	12,1 × 17,5 × 2,7.	–	–	–
38	24 876 009 C *ZD 9487 600 U*	7	15,7 × 21,1 × 2,7.	–	–	–
39	24 826 009 Z *ZD 9482 600 U*	1	27,7 × 33,1 × 2,7.	–	–	–
40	24 888 009 M *ZD 9488 800 U*	1	90 × 96 × 3.	–	–	–
41	26 200 739 S *ZC 9620 073 U*	1	12 × 50 × 16.	Roulement à billes.	Kugellager.	Ball bearing.
	ZC 9000 740 U	1		Pochette de joints.	Beutel mit Dichtungen.	Packet of joints.
			D à D	**Pièce spéciale**	**Spezialteil**	**Special part**
10	DX 391-18	2		Courroie.	Keilriemen.	Belt.

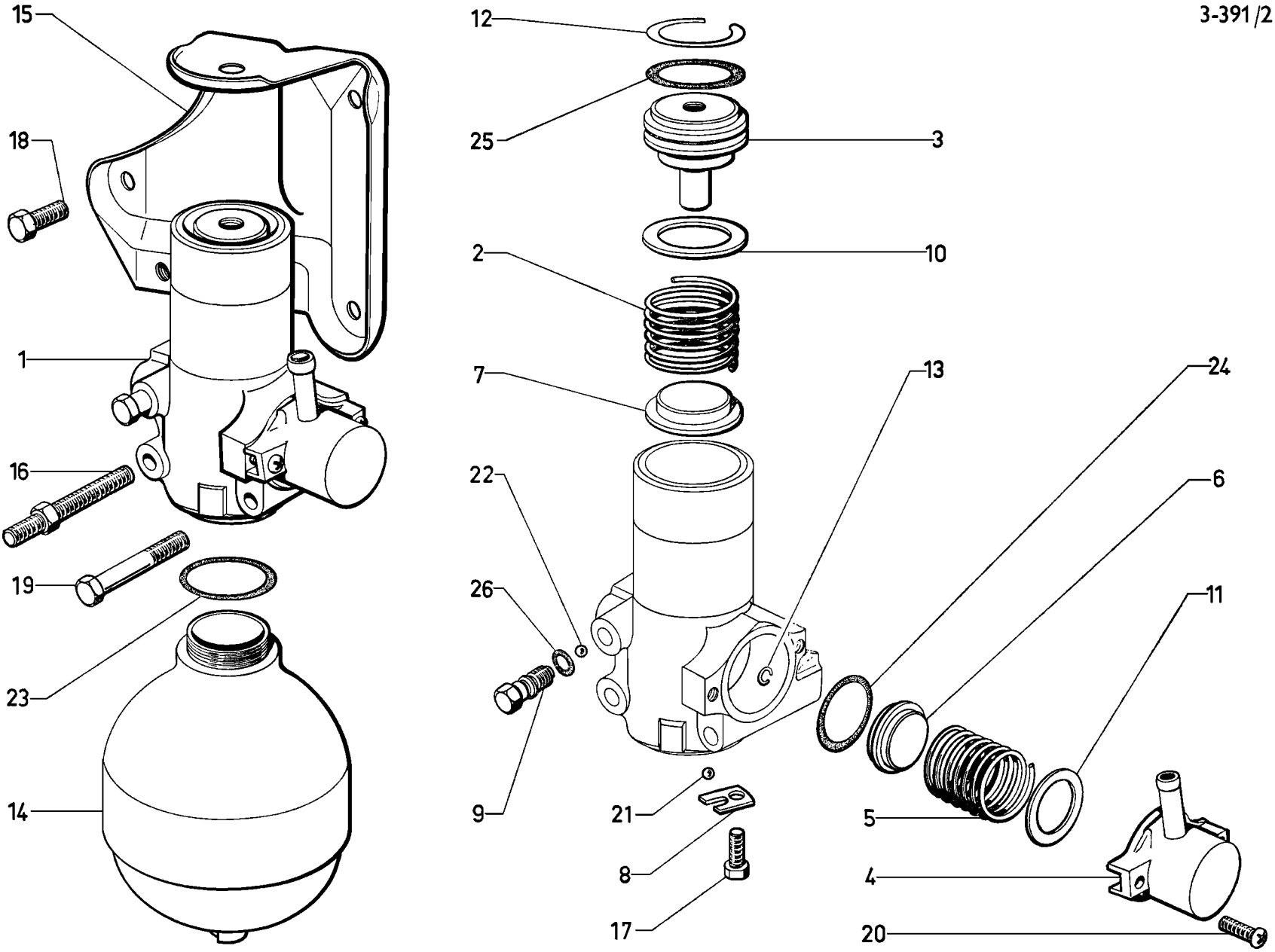
15
18
1
16
19
23
14
12
25
3
2
10
7
13
24
22
6
26
11
9
21
5
8
4
17
20

I	NUMÉROS	K		Conjoncteur Accumulateur principal	Druckregler Hauptdruckspeicher	Pressure regulator Main accumulator
1	9 D 5 409 764 H	1		Conjoncteur complet (repère vert) :	Druckregler, komplett (Grüne Markierung) :	Regulator, complete (green mark):
	9 D 5 401 703 N	1	(IE).	–	–	–
2	1 D 5 412 539 W *DX 391-10*	1	⌀ ext. 32.	Ressort.	Feder.	Spring.
3	1 D 5 412 542 D *DX 391-11*	1	⌀ ext. 34 - h 45.	Bouchon de ressort.	Stopfen f. Feder.	Cap for spring.
4	1 D 5 412 800 H *DX 391-53*	1	2 ⌀ 5,5.	Logement de ressort.	Lagerung f. Feder.	Seat for spring.
5	1 D 5 412 798 L *DX 391-55*	1	⌀ ext. 26.	Ressort de disjonction.	Ausschaltungsfeder.	Cutting out spring.
6	1 D 5 412 797 A *DX 391-56*	1	⌀ ext. 25,5.	Embase de ressort.	Ring f. Feder.	Cup for spring.
7	1 D 5 412 538 K *DX 391-81*	1	⌀ ext. 32 - e 9.	Coupelle de ressort.	Teller f. Feder.	Cup for spring.
8	1 D 5 412 543 P *DX 391-94*	1	1 ⌀ 5.	Barrette de bille.	Lagersitz f. Kugel.	Plate f. ball.
9	1 D 5 412 801 U *DX 391-96*	1	L 28.	Vis de purge :	Entlüftungsschraube :	Bleed screw:
	0 D 5 401 702 C	1	L 32,5 - (IE).	–	–	–
10		?	24,5 × 32.	Cale de réglage de ressort :	Einstellscheibe für Feder :	Adjusting shim for spring:
	1 D 5 412 540 G *DX 391-153*		e 0,7.	–	–	–
	1 D 5 420 595 L *DX 391-478 A*		– 0,3.	–	–	–
11	1 D 5 420 596 X *DX 9391-479 A*	?	21 × 28 × 0,3.	Cale de réglage de ressort.	Einstellscheibe für Feder.	Adjusting shim for spring.
12	1 D 5 412 537 Z *DX 391-157*	1	⌀ 38.	Jonc.	Sicherungsdraht.	Ring.
13	1 D 5 416 868 A *DX 391-159*	1		Jonc d'arrêt de tiroir.	Sicherungsdraht für Ausschaltschieber.	Securing ring for valve.

I	NUMÉROS	K		Conjoncteur Accumulateur principal *(Suite)*	Druckregler Hauptdruckspeicher *(Forts.)*	Pressure regulator Main accumulator *(Cont.)*
14				**Accumulateur principal :**	**Hauptdruckspeicher :**	**Main accumulator:**
	3 D 5 415 423 U *DXN 392-013 A*	1	Sauf DV - DT - DP → 6/74 R.p. 5 437 354 Z.	– repère 65 sur vis.	– Mark. 65 an Schraube.	– markt 65 on screw.
	3 D 5 437 354 Z	1	DV - DT - DP 3/73 → 6/74. R.m.p. → 3/73 d.e.o. 1-5 466 923 B (D à G) 1-5 437 447 K (D à D).	– repère 60 sur vis.	– Mark. 60 an Schraube.	– markt 60 on screw.
			TT 6/74 →.	– repère 62 sur vis.	– Mark 62 an Schraube.	– markt 62 on screw.
15				**Support de conjoncteur :**	**Halterung f. Druckregler :**	**Bracket for regulator:**
	DX 392-52	1	⌀ 7 × 100 - Sauf DX (IE) - BW.	– 2 écrous.	– m. 2 Muttern.	– with 2 nuts.
	DX 392-96	1	1 ⌀ 11,5 - 1 ⌀ 10 - DX (IE).	– sur BV.	– am Getriebegehäuse.	– on gearbox.
	DX 392-196 A	1	2 ⌀ 10 - BW.	– sur BV.	– am Getriebegehäuse.	– on gearbox.
16	1 D 5 420 597 H *DX 9392-189 A*	1	⌀ 7 - L 15 - L 65.	**Vis colonnette :**	**Stützschraube :**	**Shouldered screw:**
	1 S 5 401 879 B	1	⌀ 7 - L 15 - L 75 - BW.	–	–	–
				Vis :	**Schraube :**	**Screw:**
17	23 660 019 A *ZD 9366 000 W*	1	TH 5 × 14.	– de barrette.	– f. Kugelsitz.	– for plate.
18	23 450 319 X *ZD 9345 030 W*	1	TH 7 × 15.	–	–	–
	23 451 019 F *ZD 9345 100 W*	3	TH 7 × 18.	–	–	–
19	23 728 019 A *ZD 9372 800 W*	1	TH 7 × 65.	–	–	–
	23 452 319 F *ZD 9345 230 W*	2	TH 7 × 70 - DX (IE) - BW.	–	–	–
20	24 535 019 P *ZD 9453 500 W*	2	TCB 5 × 20.	–	–	–
21	22 707 009 R *ZD 9270 700 U*	1	⌀ 6.	**Bille d'admission.**	**Einlasskugel.**	**Inlet ball.**
22	22 709 009 E *ZD 9270 900 U*	1	⌀ 7.	**Bille de vis de purge.**	**Kugel für Schraube.**	**Bleed screw ball.**
				Joint torique :	**Dichtring :**	**Sealing ring:**
23	24 821 009 B *ZD 9482 100 U*	1	37,5 × 42,4 × 2,45.	–	–	–
24	24 880 009 F *ZD 9488 000 U*	1	33,2 × 37 × 1,9.	–	–	–
25	24 881 009 A *ZD 9488 100 U*	1	29 × 34,4 × 2,7.	–	–	–
26	24 890 009 B *ZD 9489 000 U*	1	6,7 × 10,5 × 1,9.	–	–	–

I	NUMÉROS	K		Conjoncteur Accumulateur principal *(Suite)*	Druckregler Hauptdruckspeicher *(Forts.)*	Pressure regulator Main accumulator *(Cont.)*
	ZC 9000 749 U	1		Pochette de joints.	Satz Dichtungen.	Set of gaskets.
			Ⓢ Ⓝ ⒹⓀ 10/72 →	**Pièces spéciales**	**Spezialteile**	**Special parts**
14				Accumulateur principal :	Hauptdruckspeicher :	Main accumulator:
	2 D 5 427 820 U	1	Sauf DV - DT - DP.	– repère 65 sur vis.	– Mark. 65 an Schraube.	– markt 65 on screw.
	2 D 5 437 355 K	1	DV - DT - DP - R.m.p. 3/73 →.	– repère 60 sur vis.	– Mark. 60 an Schraube.	– markt 60 on screw.

VANNE DE PRIORITÉ

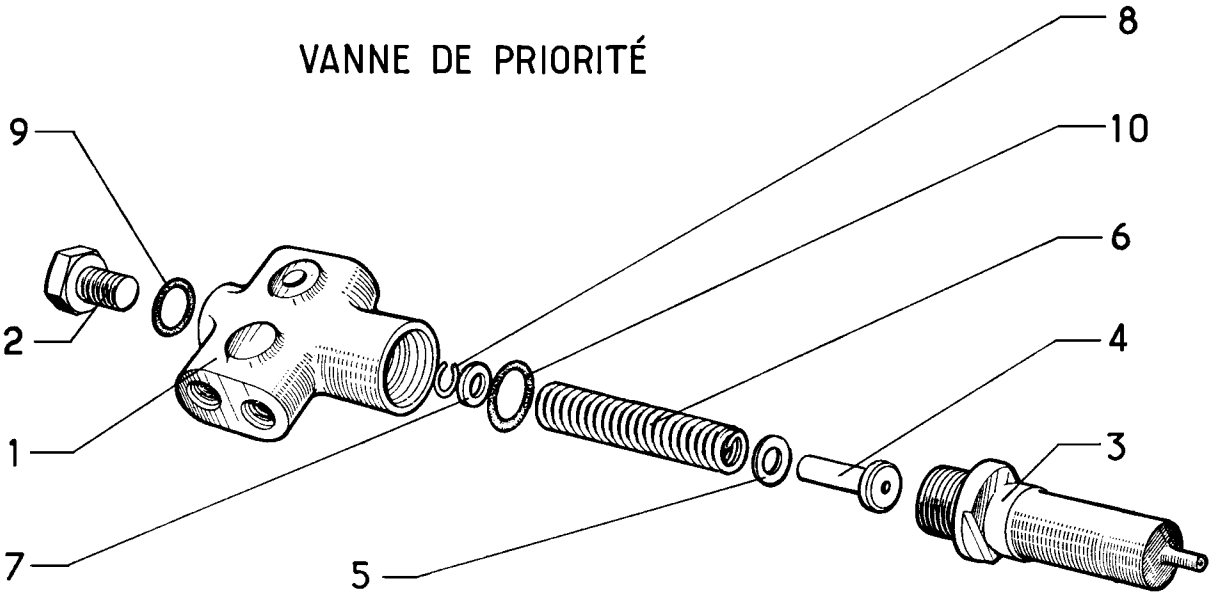

VANNE DE SÉCURITÉ

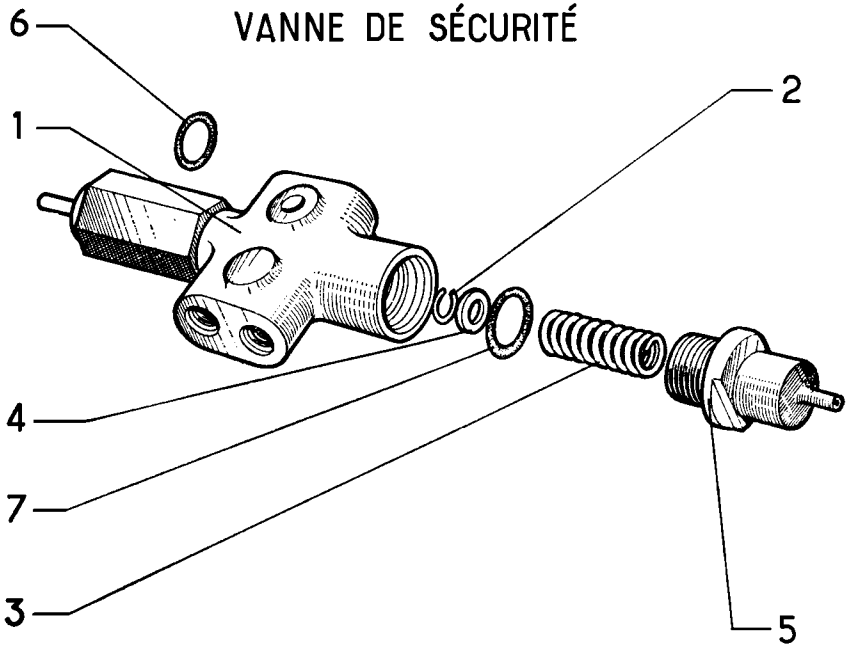

ACCUMULATEUR DE FREIN

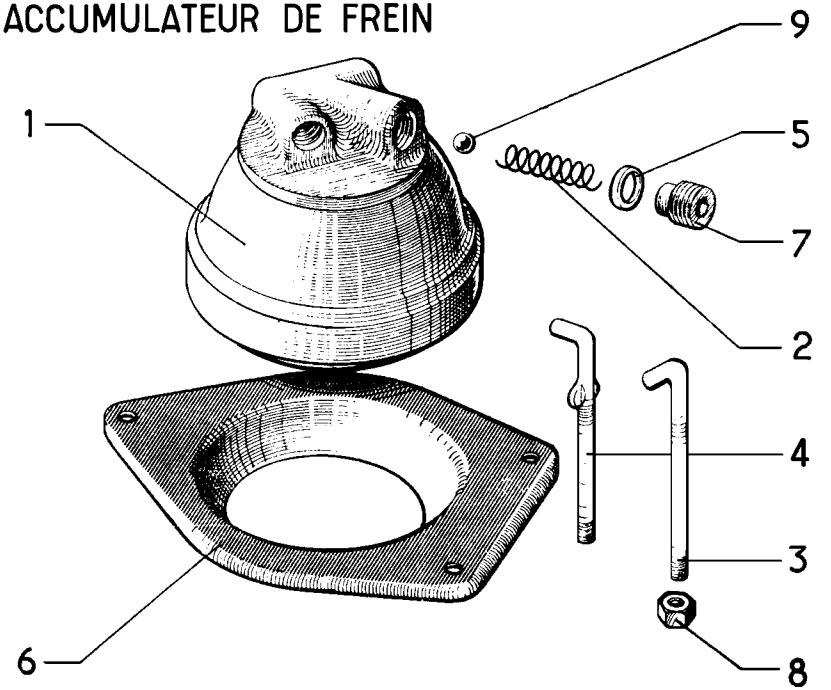

I	NUMÉROS	K	Sauf DV - DT - DP	Accumulateur de frein	Bremsdruckspeicher	Brake accumulator
1				Accumulateur de frein :	Bremsdruckspeicher :	Brake accumulator:
	3 D 5 409 777 Z	1	1 ⌀ 9 × 125 - Sauf DX (IE) - BW. R.p. 5 448 505 F.	– repère 40 sur vis.	– Mark. 40 an schraube.	– mark 40 on screw.
	3 D 5 415 541 B *DXN 392-904 A*	1	2 ⌀ 9 × 125 - DX (IE) - BW.	–	–	–
2	3 D 5 415 015 J *D 391-3 A*	1	⌀ ext. 8.	Ressort.	Ventilfeder.	Spring.
3	DF 392-81	1	L 74 - ⌀ 5 × 75.	Tirant.	Strebe.	Tie-rod.
4	3 D 5 418 348 M *DF 392-82*	2	L 68 - ⌀ 5 × 75.	Tirant.	Strebe.	Tie-rod.
5	3 D 5 415 438 G *D 392-88*	1	10 × 12 × 2,7.	Rondelle.	Scheibe.	Washer.
6	3 D 5 415 441 P *DS 392-91*	1		Bride support.	Halteflansch.	Clamping plate.
7	3 D 5 415 437 W *D 392-97*	1	⌀ 14 × 150.	Vis d'appui.	Stützschraube.	Thrust screw.
8	ZD 9231 900 U	3	H 5 × 75.	Écrou.	Mutter.	Nut.
9	24 104 009 Y *ZD 9410 400 U*	1	⌀ 8,5.	Bille.	Kugel.	Ball.
			DV - DT - DP	**Vanne de sécurité**	**Sicherheitsschieber**	**Security valve**
1				Vanne avec mano-contact :	Schieber mit Schalter :	Valve with switch:
	DVN 453-028	1	→ 3/73.	–	–	–
	3 D 5 437 358 T	1	3/73 →.	–	–	–
2	4 D 5 410 179 U *D 453-15*	1		Jonc.	Sicherungsring.	Circlip.
3	DM 9453-130 L	1	⌀ ext. 12.	Ressort, 10 spires.	Feder, 10 Wicklungen.	Spring, 10 coils.
4		?	6,4 × 12.	Rondelle :	Scheibe :	Washer:
	DM 9453-147 L		e 2,9.	–	–	–
	DM 9453-147 A		– 3,8.	–	–	–
	DM 9453-147 B		– 4,7.	–	–	–
5	3 D 5 420 592 D *DV 9453-165 L*	1	⌀ 20 × 150 - L 35 - N.F.P.	Bouchon.	Stopfen.	Plug.
6	24 892 009 R *ZD 9489 200 U*	1	12,1 × 15,9 × 1,9.	Joint torique (repère blanc).	Dichtring (weisse Mark.).	Sealing ring (white).
7	24 887 009 T *ZD 9488 700 U*	1	20,7 × 24,5 × 1,9.	Joint torique (repère blanc).	Dichtring (weisse Mark.).	Sealing ring (white).
			D à D	**Pièces spéciales**	**Spezialteile**	**Special parts**
1	3 D 5 415 712 K	1		Vanne sans mano-contact.	Schieber ohne Schalter.	Valve without switch.
	DX 391-183	1	TH 9 × 125.	Vis d'obturation.	Verschlussstopfen.	Closing screw.

I	NUMÉROS	K	Sauf DV - DT - DP	Vanne de priorité	Sicherheitsschieber	Priority valve
1	DXN 391-26	1		Vanne complète sans mano-contact.	Schieber, komplett, ohne Warnlichtschalter.	Valve, complete, without pressure switch.
2	DX 391-183	1	TH 9 × 125.	Vis d'obturation.	Verschlussschraube.	Closing screw.
3	3 D 5 415 626 A *DX 391-194*	1	⌀ 20 × 150 - L 63. → 6/75.	Bouchon :	Stopfen :	Plug:
	3 D 5 473 309 P	1	6/75 →.	–	–	–
4	3 D 5 415 627 L *DX 391-195*	1	L 27.	Butée.	Anschlag.	Stop.
5	3 D 5 415 510 P *DX 391-196*	?	8,5 × 14 × 0,9.	Cale de ressort.	Federscheibe.	Spring shim.
6	3 D 5 415 509 D *DX 391-197*	1	⌀ ext. 14,3.	Ressort 17 spires.	Feder, 17 Wicklungen.	Spring 17 coils.
7	3 D 5 415 508 T *DX 391-198*	1	6,4 × 14 × 6,8.	Coupelle de ressort.	Federteller.	Spring cup.
8	4 D 5 410 179 U *D 453-15*	1		Jonc.	Sicherungsdraht.	Circlip.
9	24 892 009 R *ZD 9489 200 U*	1	12,1 × 15,9 × 1,9.	Joint torique.	Dichtring.	Sealing ring.
10	24 887 009 T *ZD 9488 700 U*	1	20,7 × 24,5 × 1,9.	Joint torique.	Dichtring.	Sealing ring.
	23 671 019 K *ZD 9367 100 W*	1	TH 5 × 40.	Vis de fixation.	Befestigungsschraube.	Securing screw.
			(USA)	**Pièce spéciale**	**Spezialteil**	**Special part**
1	3 D 5 412 528 B *DXN 391-021 A*	1		Vanne complète avec mano-contact.	Schieber, komplett, mit Warnlichtschalter.	Complete valve with pressure switch.

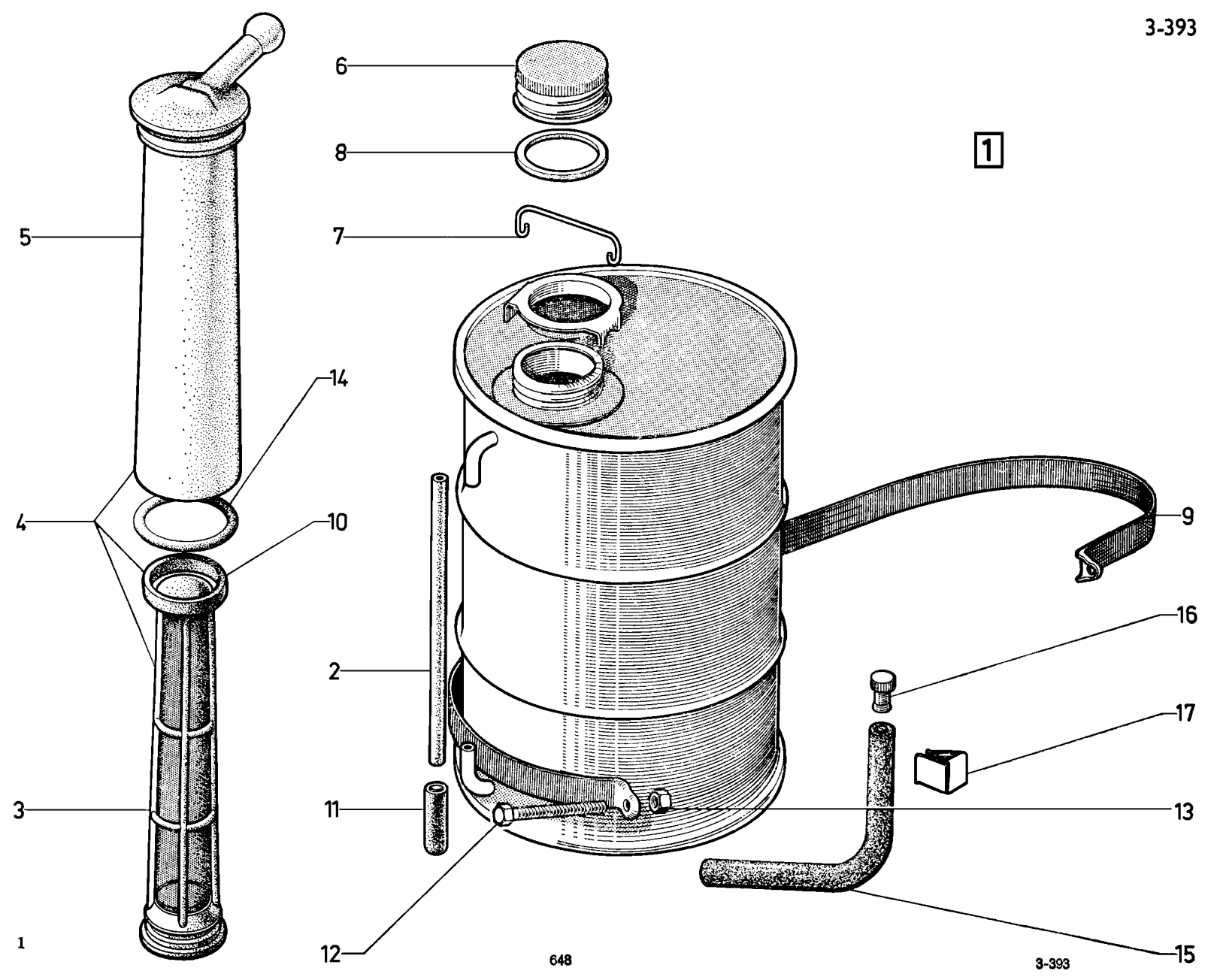
6
8
7
5
14
4
10
2
3
11
12
1
9
16
17
13
15
1

I	NUMÉROS	K		Réservoir hydraulique	Hydraulikbehälter	Hydr. fluid reservoir
1				Réservoir complet :	Behälter, komplett :	Reservoir, complete:
	3 D 5 440 407 J	1	bvm - BW.	– 5 tubes, partie inf.	– 5 Rohre a. unt. Teil.	– 5 pipes on lower part.
	3 D 5 440 406 Y	1	bvh.	– 6 tubes, partie inf., 2 tubes, partie sup.	– 6 Rohre a. unt. Teil, 2 Rohre am. ob. Teil.	– 6 pipes on lower part, 2 pipes on upper part.
2	D 393-2	1	L 173.	Tube jauge, nylon.	Standrohr aus Nylon.	Gauge tube, nylon.
3	3 D 5 424 657 N *DX 393-3*	1	h 202.	Filtre nu.	Filter, o. Ausrüstung.	Filter, only.
4	3 D 5 424 664 P *DXN 393-4*	1		Filtre complet.	Filter, komplett.	Filter, complete.
5	3 D 5 424 669 U *DXN 393-22*	1		Tube plongeur.	Tauchrohr.	Plunger tube.
6				Bouchon :	Stopfen :	Cap:
	DXN 393-50	1	1 ⌀ 3 R.p. 5 449 553 X.	–	–	–
	DXN 393-23	1	4 ⌀ 1,5 - PO. R.p. 5 449 554 H.	– avec filtre.	– m. Filter.	– with filter.
7	3 D 5 412 529 M *DS 393-61*	1		Ressort.	Feder.	Spring.
8	DX 393-73	1	35 × 45.	Joint caoutchouc.	Gummidichtung.	Rubber joint.
9	3 D 5 424 500 G *D 393-75*	2	15 × 539	Sangle.	Zugband.	Strap.
10	3 D 5 424 654 F *U 30-743*	1	35 × 40 × 5.	Rondelle caoutchouc.	Gummischeibe.	Rubber washer.
11	3 D 5 413 097 L *U 30-747*	1	5 × 11 × 30.	Manchon caoutchouc.	Gummistutzen.	Rubber sleeve.
12	ZD 9454 000 Z	2	TCB 5 × 40.	Vis.	Schraube.	Screw.
13	25 259 019 E *ZD 9525 900 W*	5	H 5 × 80.	Écrou.	Mutter.	Nut.
14	24 827 009 U *ZD 9482 700 U*	1	37 × 44,5 × 3,6.	Joint torique.	Dichtring.	Sealing ring.
15	DXN 394-172	1	7 × 14 × 400.	Tube de vidange.	Ablassrohr.	Drain pipe.
16	N 394-49	1	⌀ 17 - L 35.	Bouchon.	Stopfen.	Plug.
17	26 198 409 A *ZC 9619 840 U*	1		Agrafe.	Klammer.	Clip.

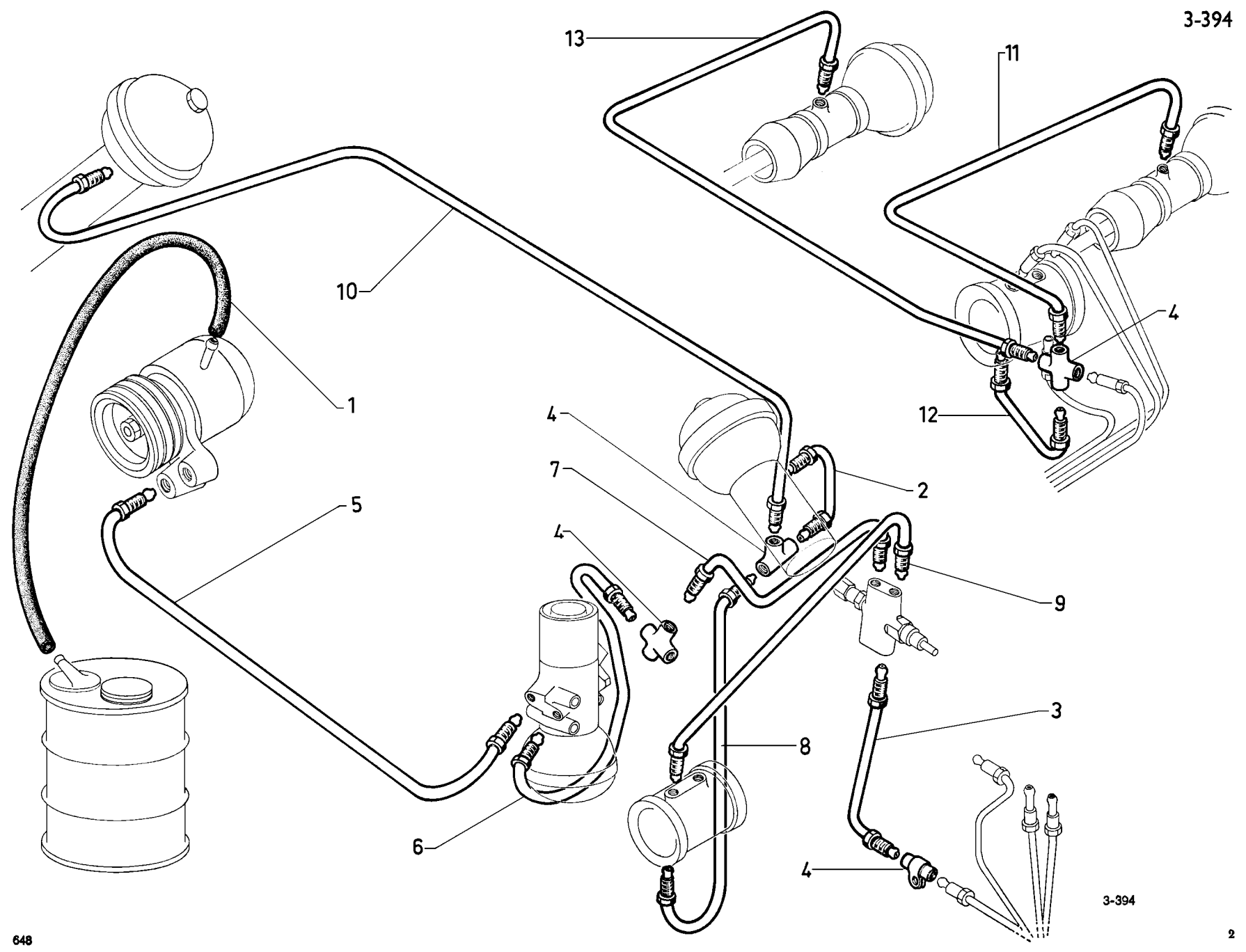
13
11
10
1
4
12
4
7
2
5
4
9
3
8
6
4
3-394

I	NUMÉROS	K		Canalisations de suspension	Leitungen für Federung	Suspension piping
1	DXN 394-72 RP. 26.232.519	1	11 × 18 × 800.	Tube caoutchouc.	Gummirohr.	Rubber pipe.
				Tube :	Rohr :	Pipe:
2	5 D 5 409 912 S	1		–	–	–
3	DX 394-33	1		–	–	–
4		?		Raccord :	Verbindungen :	Unions:
	1 D 5 413 085 F *DV 394-46*		2 ⌀ 9 × 125.	– 2 voies.	– 2 Wege.	– 2 ways.
	1 D 5 416 518 W *DVF 394-46*		2 ⌀ 9 × 125.	– 2 voies en T.	– 2 Wege (T-förmig).	– 2 ways, in T form.
	1 H 5 416 494 K *HY 453-134*		3 ⌀ 9 × 125.	– 3 voies.	– 3 Wege.	– 3 ways.
	1 D 5 416 907 Z *DX 394-46*		4 ⌀ 9 × 125.	– 4 voies.	– 4 Wege.	– 4 ways.
				Tube :	Rohr :	Pipe:
5	DX 394-56 A	1		–	–	–
	DV 394-56 A	1	DV - DT - dna.	–	–	–
	DX 394-315 A	1	(IE).	–	–	–
	5 D 5 409 999 M	1	(BW).	–	–	–
6	DXN 394-357 A	1	Sauf DX (IE) - (BW).	–	–	–
7	DX 394-116 A	1		–	–	–
	5 D 5 409 906 B	1	DV - DT - DP.	–	–	–
8	5 D 5 409 911 F	1		–	–	–
9	DVN 394-122	1		–	–	–
10	5 D 5 409 913 C	1		–	–	–
11	DX 394-170 A	1		–	–	–
12	DX 394-171 A	1		–	–	–
13	DX 394-183	1		–	–	–

I	NUMÉROS	K		Canalisations de suspension *(Suite)*	Leitungen für Federung *(Forts.)*	Suspension piping *(Cont.)*
			D à D	**Pièces spéciales**	**Spezialteile**	**Special parts**
				Tube :	Rohr :	Pipe:
7	DX 394-116 A	1	DV - DT - DP.	–	–	–
10	5 D 5 416 973 S	1		–	–	–
			(USA)	**Pièce spéciale**	**Spezialteil**	**Special part**
1	DXN 394-372 A	1	11 × 18 × 1015.	Tube caoutchouc.	Gummirohr.	Rubber pipe.
			(S)	**Pièces spéciales**	**Spezialteile**	**Special parts**
				Tube rilsanisé :	Rilsan-Rohr :	Rilsan pipe:
2	5 D 5 416 991 M	1		–	–	–
3	5 D 5 402 066 J	1		–	–	–
6	5 D 5 402 166 W	1	Sauf (IE) - BW.	–	–	–
7	5 D 5 402 124 P	1		–	–	–
	5 D 5 416 998 N	1	DV - DT - DP.	–	–	–
8	5 D 5 416 987 U	1		–	–	–
9	5 D 5 403 059 C	1		–	–	–
10	5 D 5 416 995 F	1		–	–	–
11	5 D 5 402 058 X	1		–	–	–
12	5 D 5 402 060 U	1		–	–	–
13	5 D 5 410 352 Z	1		–	–	–

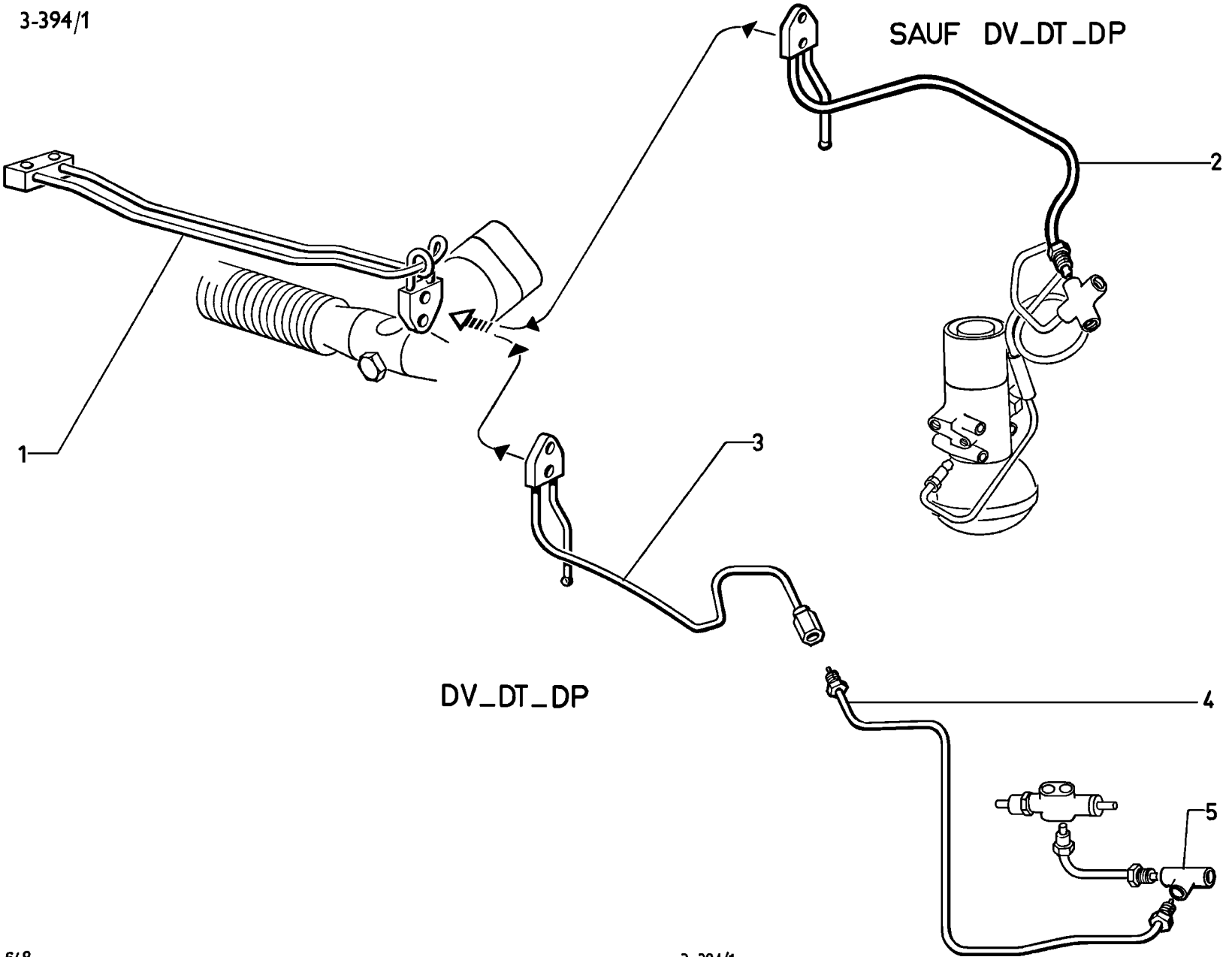
SAUF DV_DT_DP
1
2
3
DV_DT_DP
4
5

I	NUMÉROS	K		Canalisations de direction assistée	Leitungen für Servo-Lenkung	Piping for power steering
1	DXN 394-29	1		Faisceau de C^{de} de crémaillère.	Rohrbündel für Zahnstangenbetätigung.	Pipe assy for rack control.
				Canalisation de crémaillère :	Leitung f. Zahnstange :	Piping for rack:
2	5 D 5 417 048 G	1		–	–	–
3	5 D 5 416 960 A	1	DV - DT - DP.	–	–	–
4	DV 394-162	1	DV - DT - DP.	Tube entre faisceau et canalisation générale.	Rohr zw. Rohrbündel und Hauptleitung.	Pipe between pipe assy and main piping.
5	1 H 5 416 494 G *HY 453-134*	1	DV - DT - DP.	Raccord 3 voies.	Dreiwege-Verbindung.	3 ways union.
			D à D	**Pièce spéciale**	**Spezialteil**	**Special part**
1	DXN 394-19	1		Faisceau de C^{de} de crémaillère.	Rohrbündel für Zahnstangenbetätigung.	Pipe assy f. rack control.
			Ⓢ	**Pièces spéciales**	**Spezialteile**	**Special parts**
				Tube rilsanisé :	Rilsan-Rohr :	Rilsan pipe:
1	5 D 5 410 361 X	1		–	–	–
3	5 D 5 416 978 W	1	DV - DT - DP.	–	–	–
4	5 D 5 402 144 G	1	DV - DT - DP.	–	–	–

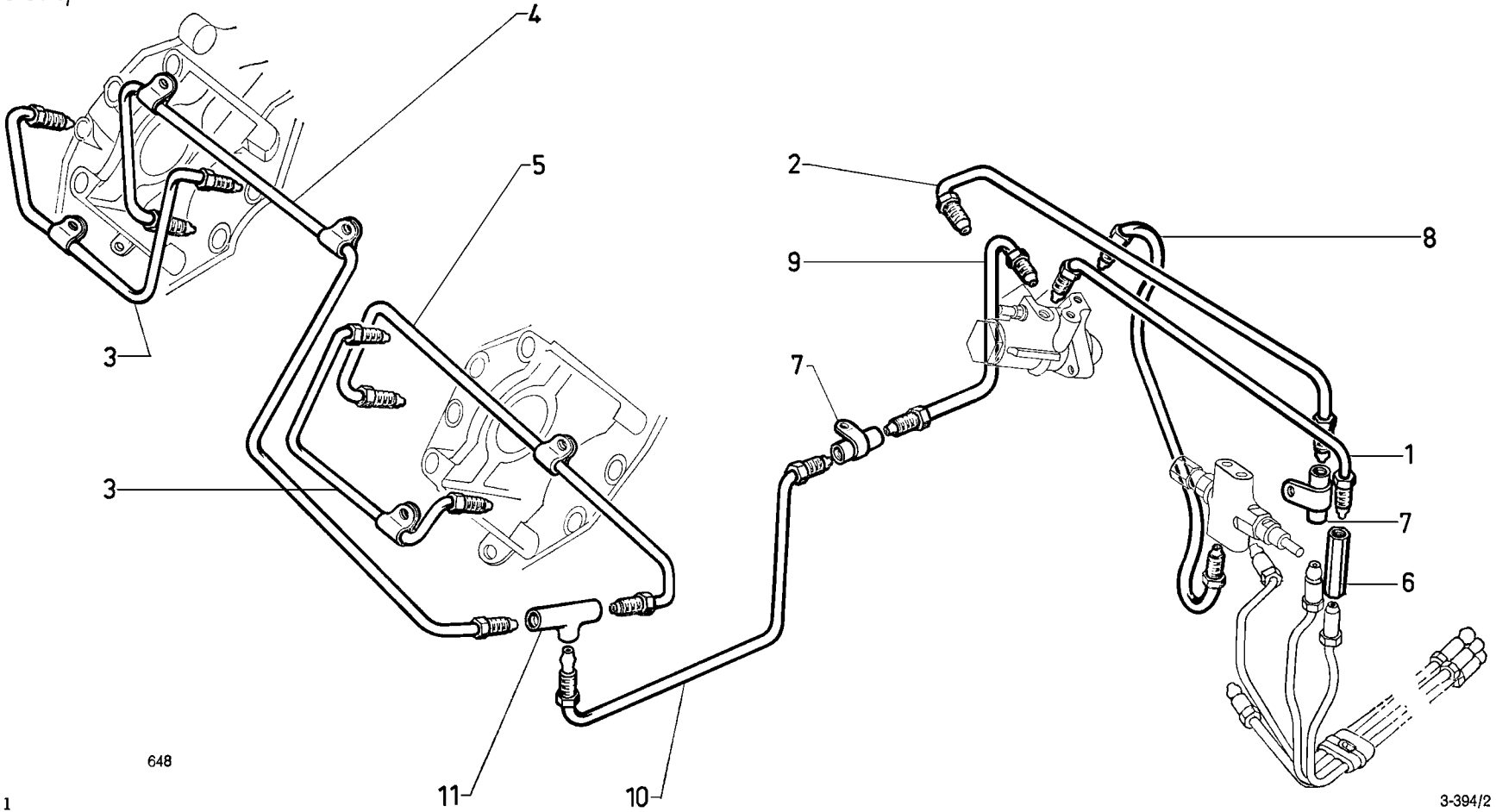
4
5
2
8
9
3
7
1
3
7
6
11
10
648

I	NUMÉROS	K	DV - DT - DP - D à G	Canalisations de frein avant	Leitungen für vordere Bremsen	Front brake piping
				Tube :	Rohr :	Pipe:
1	5 D 5 409 910 V	1		–	–	–
2	5 D 5 409 909 J	1		–	–	–
3	5 D 5 423 484 N *DX 394-42*	1	G.	– sur étrier.	– an Tragplatte.	– on brake body.
	5 D 5 423 485 Z *DX 394-68*	1	D.	–	–	–
4	5 D 5 416 963 H	1	D.	–	–	–
5	5 D 5 417 042 S	1	G.	–	–	–
				Raccord 2 voies :	Zweiwegeverbindung :	Two-way union:
6	1 D 5 426 236 B *DJ 394-46*	1	2 ⌀ 9 × 125 - L 56,5.	–	–	–
7	1 D 5 413 085 F *DV 394-46*	2	2 ⌀ 9 × 125.	– avec patte.	– mit Lasche.	– with tab.
				Tube :	Rohr :	Pipe :
8	5 D 5 409 907 M	1		–	–	–
9	5 D 5 409 908 Y	1		–	–	–
10	5 D 5 417 044 N	1		–	–	–
11	1 H 5 416 494 K *HY 453-134*	1		Raccord 3 voies.	Dreiwegeverbindung.	Three-way union.
			(USA) (CDN) (N) (CH)	**Pièces spéciales**	**Spezialteile**	**Special parts**
				Tube :	Rohr zwischen :	Pipe between:
	5 D 5 417 018 F	1		– doseur à détecteur AV.	– Betätigung u. vord. Verlustanzeiger.	– control and front leak finder.
	5 D 5 417 020 C	1		– détecteur AV à raccord.	– vord. Verlustanzeiger und Verbindung.	– front leak finder and union.
	5 D 5 417 022 Z	1		– doseur à détecteur AR.	– Betätigung u. hint. Verlustanzeiger.	– control and rear leak finder.
	5 D 5 417 024 W	1		– détecteur AR à raccord.	– hint. Verlustanzeiger und Verbindung.	– rear leak finder and union.

I	NUMÉROS	K	DV - DT - DP - D à G	Canalisations de frein avant *(Suite)*	Leitungen für vordere Bremsen *(Forts.)*	Front brake piping *(Cont.)*
			⑧	**Pièces spéciales**	**Spezialteile**	**Special parts**
				Tube rilsanisé:	Rilsan-Rohr :	Rilsan rohr:
2	5 D 5 417 004 D	1		–	–	–
3	5 D 5 402 109 B	1	G.	–	–	–
	5 D 5 402 159 V	1	D.	–	–	–
4	5 D 5 416 983 A	1		–	–	–
5	5 D 5 417 067 N	1		–	–	–
8	5 D 5 417 001 W	1		–	–	–
10	5 D 5 417 070 W	1		–	–	–
	5 D 5 417 011 E	1		– doseur à détecteur AV.	– Betätigung zum vord. Verlustanzeiger.	– control to front leak finder.
	5 D 5 417 008 X	1		– détecteur AV à raccord.	– vord. Verlustanzeiger zur Verbindung.	– front leak finder to union.
	5 D 5 417 014 M	1		– doseur à détecteur AR.	– Betätigung zum hint. Verlustanzeiger.	– control to rear leak finder.
	5 D 5 416 975 N	1		– détecteur AR à raccord.	– hint. Verlustanzeiger zur Verbindung.	– rear leak finder to union.

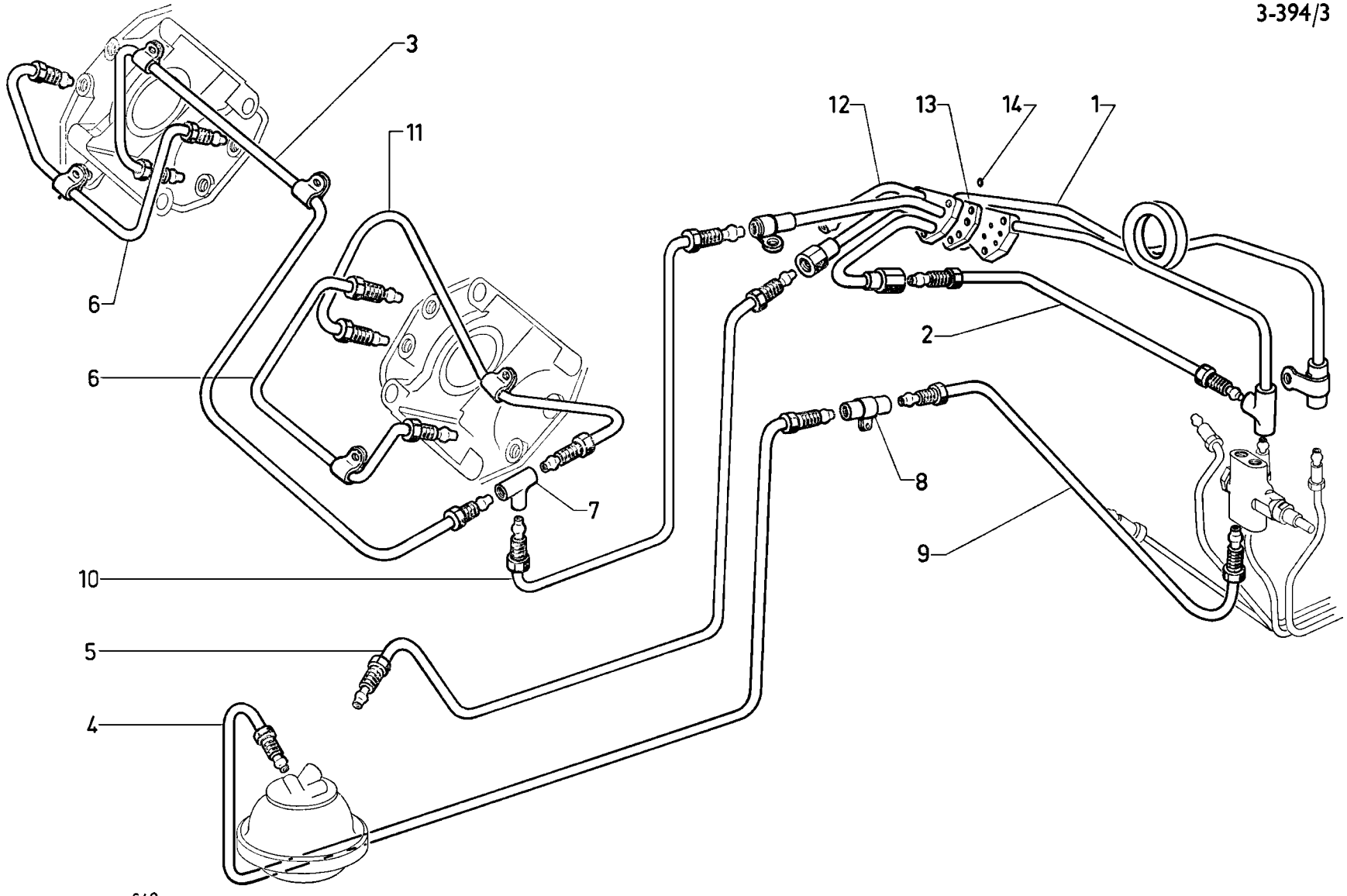
3
11
12
13
14
1
6
6
2
8
7
9
10
5
4
648

I	NUMÉROS	K	Sauf : DV - DT - DP - D à G DX (IE) - BW	Canalisations de frein avant	Leitungen für vordere Bremsen	Front brake piping
1	5 D 5 447 639 T	1	D.m.p. 3/73 →.	Canalisation.	Leitung.	Piping.
				Tube :	Rohr :	Pipe:
2	DX 394-32 A	1		–	–	–
3	5 D 5 416 963 H	1		–	–	–
4	5 D 5 417 030 L	1		–	–	–
5	5 D 5 417 032 H	1		–	–	–
6	5 D 5 423 484 N *DX 394-42*	1	G.	– sur étrier.	– an Tragplatte.	– on brake body.
	5 D 5 423 485 Z *DX 394-68*	1	D.	–	–	–
				Raccord :	Verbindung :	Union:
7	1 H 5 416 494 K *HY 453-134*	2		– 3 voies.	– 3 Wege.	– 3 ways.
8	1 D 5 413 085 F *DV 394-46*	2		– 2 voies avec patte.	– 2 Wege, mit Lasche.	– 2 ways, with tab.
	1 D 5 419 310 U	1		– patte décalée.	– mit versetzter Lasche.	– with offset tab.
				Tube :	Rohr :	Pipe:
9	DX 394-58 A	1		–	–	–
10	5 D 5 417 044 N	1		–	–	–
11	5 D 5 417 042 S	1		–	–	–
12	5 D 5 447 641 P	1	R.m.p. 3/73 →.	Faisceau.	Rohrbündel.	Pipe assy.
13	1 D 5 429 984 R *DS 453-216 A*	2	6 ⌀ 7,6 - 3 ⌀ 6.	Plaquette porte-joints.	Dichtungsplakette.	Seals plate.
14	ZD 9481 800 U	12	4,2 × 8 × 1,9.	Joint torique.	Dichtring.	Ring seal.

I	NUMÉROS	K	Sauf : DV - DT - DP - D à G DX (IE) - BW	Canalisations de frein avant *(Suite)*	Leitungen für vordere Bremsen *(Forts.)*	Front brake piping *(Cont.)*
			D à D	**Pièces spéciales**	**Spezialteile**	**Special parts**
2	5 D 5 404 017 R	1		Tube.	Rohr.	Pipe.
12	5 D 5 447 643 L	1	DV - DT - DP - R.m.p. 3/73 →.	Faisceau.	Rohrbündel.	Pipe assy.
				Faisceau de liaison :	Rohrbündel :	Connection pipe assy:
	DXN 394-208 A	1	D.	–	–	–
	DXN 394-209 A	1	G.	–	–	–
	DX 394-212 A	1		Patte de faisceau.	Lasche f. Rohrbündel.	Tab for pipe assy.
			Ⓢ	**Pièces spéciales**	**Spezialteile**	**Special parts**
				Tube rilsanisé :	Rilsan-Rohr :	Rilsan pipe:
1	5 D 5 410 017 H	1	→ 3/73.	–	–	–
	5 D 5 447 640 D	1	3/73 →.	–	–	–
2	5 D 5 402 115 S	1		–	–	–
3	5 D 5 416 983 A	1		–	–	–
5	5 D 5 402 108 R	1		–	–	–
6	5 D 5 402 109 B	1	G.	–	–	–
	5 D 5 402 159 V	1	D.	–	–	–
10	5 D 5 417 070 W	1		–	–	–
11	5 D 5 417 067 N	1		–	–	–
12	5 D 5 417 058 R	1	→ 3/73.	–	–	–
	5 D 5 447 642 A	1	3/73 →.	–	–	–

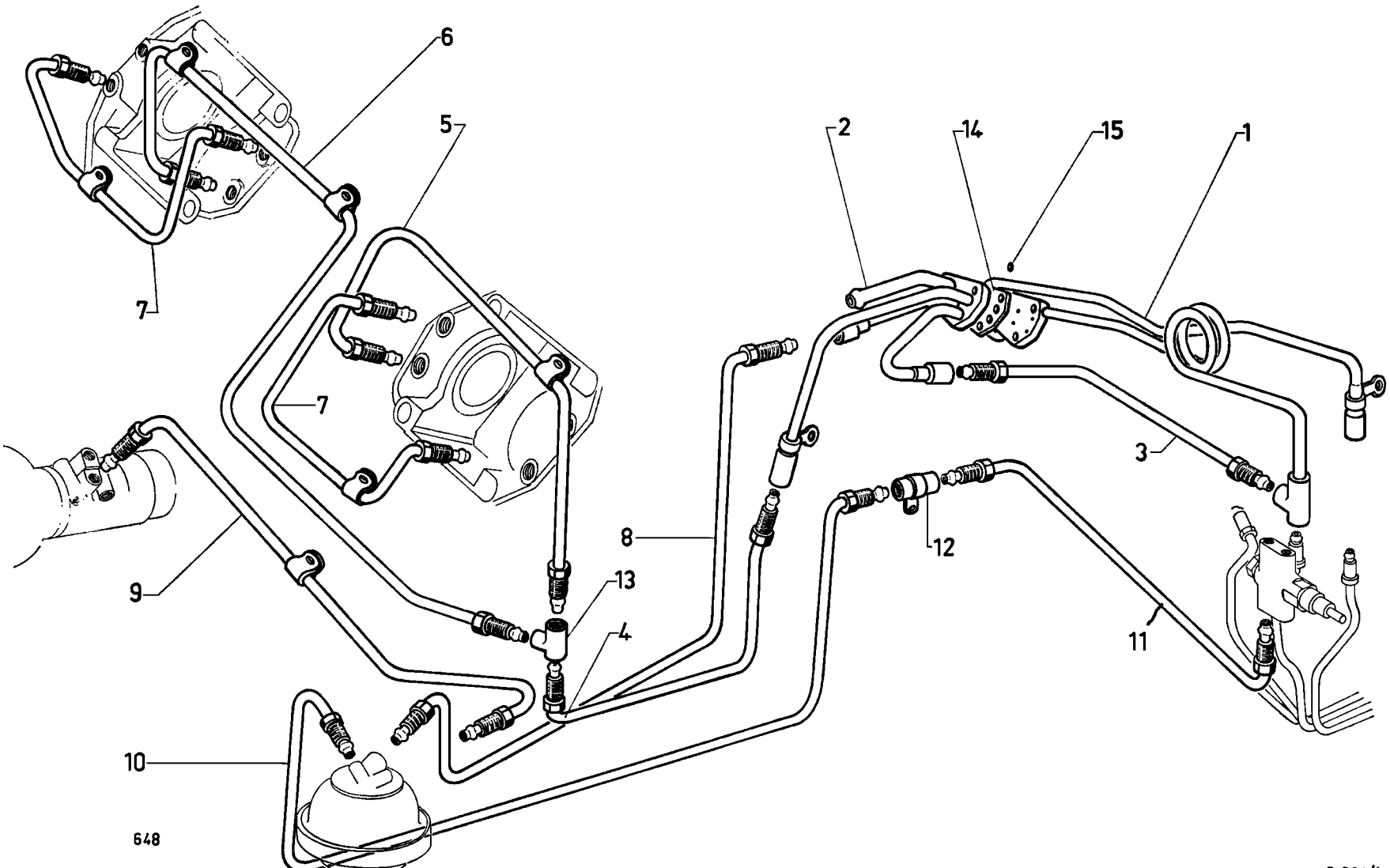
6
5
2
14
15
1
7
7
3
8
12
9
13
4
11
10
648

I	NUMÉROS	K	DX (IE) - BW	Canalisations de frein avant	Leitungen für vordere Bremsen	Front brake piping
1	5 D 5 447 639 T	1	R.m.p. 3/73 →.	Canalisation.	Leitung.	Piping.
2	5 D 5 447 641 P		R.m.p. 3/73 →.	Faisceau.	Rohrbündel.	Pipe assy.
3				Tube :	Rohr :	Pipe:
	DX 394-32 A	1		–	–	–
4	5 D 5 417 044 N	1		–	–	–
5	5 D 5 417 042 S	1	G.	–	–	–
6	5 D 5 416 963 H	1	D.	–	–	–
	5 D 5 410 001 J	1	D - BW.	–	–	–
7	5 D 5 423 484 N *DX 394-42*	1	G.	– sur étrier.	– an Tragplatte.	– on brake body.
	5 D 5 423 485 Z *DX 394-68*	1	D.	–	–	–
8	DX 394-306 A	1		–	–	–
	5 D 5 417 032 H	1	BW.	–	–	–
9	DX 394-307 A	1		–	–	–
	5 D 5 410 000 Y	1	BW.	–	–	–
10	DX 394-308 A	1		–	–	–
	5 D 5 417 030 L	1	BW.	–	–	–
11	DX 394-58 A	1		–	–	–
				Raccord :	Verbindung :	Union:
12	1 D 5 413 085 F *DV 394-46*	2	2 ⌀ 9 × 125.	– 2 voies avec patte.	– 2 Wege, mit Lasche.	– 2 ways with tab.
	1 D 5 419 310 U	1		– patte décalée.	– mit versetzter Lasche.	– with offset tab.
13	1 H 5 416 494 K *HY 453-134*	2		– 3 voies.	– 3 Wege.	– 3 ways.

I	NUMÉROS	K	DX (IE) - BW	Canalisations de frein avant *(Suite)*	Leitungen für vordere Bremsen *(Forts.)*	Front brake piping *(Cont.)*
14	3 D 5 429 984 R	2	6 ø 7,6 - 3 ø 6.	Plaquette.	Plakette.	Plate.
15	2 A 818 009 T *ZD 9 481 800 U*	12	4,2 × 8 × 1,9.	Joint torique.	Dichtring.	Seal ring.
			D à D	**Pièces spéciales**	**Spezialteile**	**Special parts**
				Faisceau de commande :	Rohrbündel für Betätigung :	Control pipe assy:
	DXN 394-208 A	1	D. (pipes from unit to Brake)	–	–	–
	DXN 394-209 A	1	G.	–	–	–
6	3 D 5 417 143 P	1		Tube.	Rohr.	Pipe.
	DX 394-212 A	1		Patte de faisceau.	Lasche f. Rohrbündel.	Tab f. pipe assy.
			Ⓢ	**Pièces spéciales**	**Spezialteile**	**Special parts**
				Tube rilsanisé :	Rilsan-Rohr :	Rilsan pipe:
1	3 D 5 410 017 H	1	→ 3/73.	–	–	–
	3 D 5 447 640 D	1	3/73 →.	–	–	–
2	3 D 5 417 058 R	1	→ 3/73.	–	–	–
	3 D 5 447 642 A	1	3/73 →.	–	–	–
3	3 D 5 402 115 S	1		–	–	–
4	3 D 5 417 070 W	1		–	–	–
5	3 D 5 417 067 N	1		–	–	–
6	3 D 5 416 983 A	1		–	–	–
	5 D 5 417 054 X	1	BW.	–	–	–
7	3 D 5 402 109 B	1	G.	–	–	–
	3 D 5 402 159 V	1	D.	–	–	–
8	3 D 5 402 164 Z	1		–	–	–
	3 D 5 417 050 D	1	BW.	–	–	–

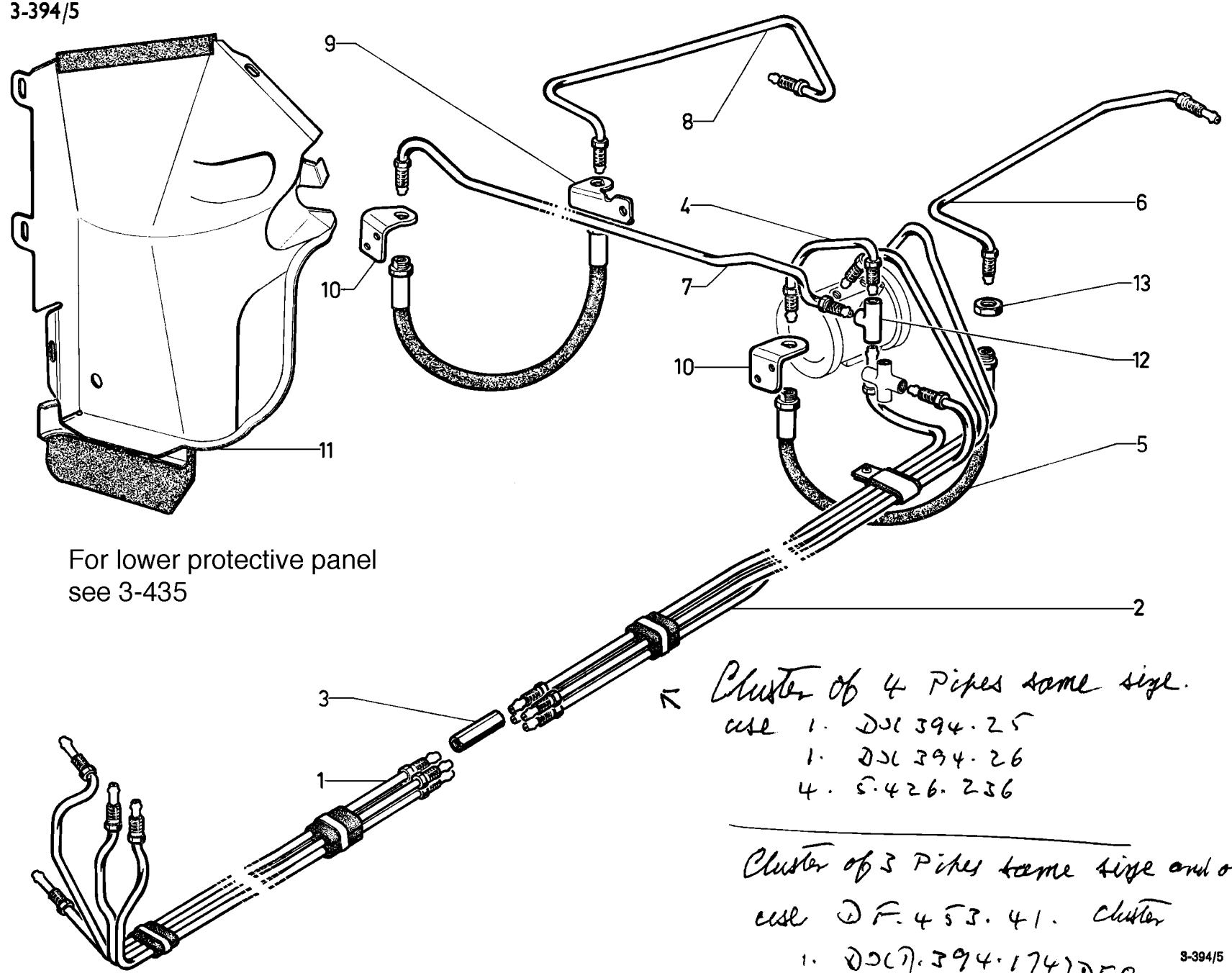

For lower protective panel
see 3-435

↖ Cluster of 4 Pipes same size.
use 1. DJ(394.25
1. DJ(394.26
4. 5.426.236

Cluster of 3 Pipes same size and one Large Pipe.
use DF.453.41. Cluster
1. DJ(7).394.174} DEO.
1. DJ(7.394.175}

I	NUMÉROS	K		Canalisations de frein arrière	Leitungen für hintere Bremsen	Rear brake piping
				Canalisation :	Leitung :	Piping:
1	DX 394-25	1	AV.	–	–	–
2	DX 394-26	1	AR.	–	–	–
3	1 D 5 426 236 B *DJ 394-46*	4	2 ⌀ 9 × 125 - L 56,5.	Raccord 2 voies.	Zweiwegeverbindung.	Two-way union.
4	DX 394-184	1		Tube.	Rohr.	Pipe.
5	5 D 5 403 008 Y	2	L 275.	Flexible.	Schlauch.	Flexible pipe.
				Tube :	Rohr :	Pipe:
6	DX 394-185	1	BL.	–	–	–
	DJF 394-185	1	BK.	–	–	–
7	DX 394-195	1		–	–	–
8	DX 394-96	1	BL.	–	–	–
	DJF 394-96	1	BK.	–	–	–
				Patte :	Lasche :	Tab:
9	1 D 5 411 617 Z *DX 453-95*	1	G - L 70 - BL.	– sur bras d'essieu.	– am Schwingarm.	– on axle arm.
	1 D 5 411 618 K *DX 453-95 A*	1	D - L 82 - BL.	–	–	–
	DJF 453-95	1	G - L 65 - BK.	–	–	–
	DJF 453-95 A	1	D - L 65 - BK.	–	–	–
10	1 D 5 411 620 G *DX 453-214*	1	G - 2 ⌀ 6 - entr. 22,5.	– sur caisse.	– am Wagenkasten.	– on car body.
	1 D 5 411 621 T *DX 453-215*	1	D - 2 ⌀ 6 - entr. 22,5.	–	–	–
11				Écran avec bavette :	Abschirmblech mit Schmutzfänger :	Shield with mud flap:
	DX 453-168	1	G - BL.	–	–	–
	DX 453-170	1	D - BL.	–	–	–
	DJF 453-168	1	G - BK.	–	–	–
	DJF 453-170	1	D - BK.	–	–	–

I	NUMÉROS	K		Canalisations de frein arrière *(Suite)*	Leitungen für hintere Bremsen *(Forts.)*	Rear brake piping *(Cont.)*
12	3 H 5 416 494 K *HY 453-134*	1		Raccord 3 voies.	Dreiwegeverbindung.	Three-way union.
13	26 150 339 R *ZC 9615 033 U*	4	H 14 × 150.	Écrou de flexible.	Mutter f. Schlauch.	Nut f. flex. pipe.
			Ⓢ	**Pièces spéciales**	**Spezialteile**	**Special parts**
				Tube rilsanisé :	Rilsan-Rohr :	Rilsan pipe:
1	3 D 5 410 010 G	1		–	–	–
2	3 D 5 410 014 A	1		–	–	–
4	3 D 5 402 064 M	1		–	–	–
7	3 D 5 410 540 T	1		–	–	–
			Ⓤ Ⓒ Ⓓ Ⓢ Ⓓ	**Pièces spéciales**	**Spezialteile**	**Special parts**
				Tube rilsanisé	Rilsan-Rohr :	Rilsan pipe:
6	DX 394-214 A	1	G - BL.	–	–	–
	DJF 394-214 A	1	G - BK.	–	–	–
8	DX 394-215 A	1	D - BL.	–	–	–
	DJF 394-215 A	1	D - BK.	–	–	–
11	DJF 453-392 A	1	D - BK Ⓤ.	Écran.	Abschirmblech.	Shield.

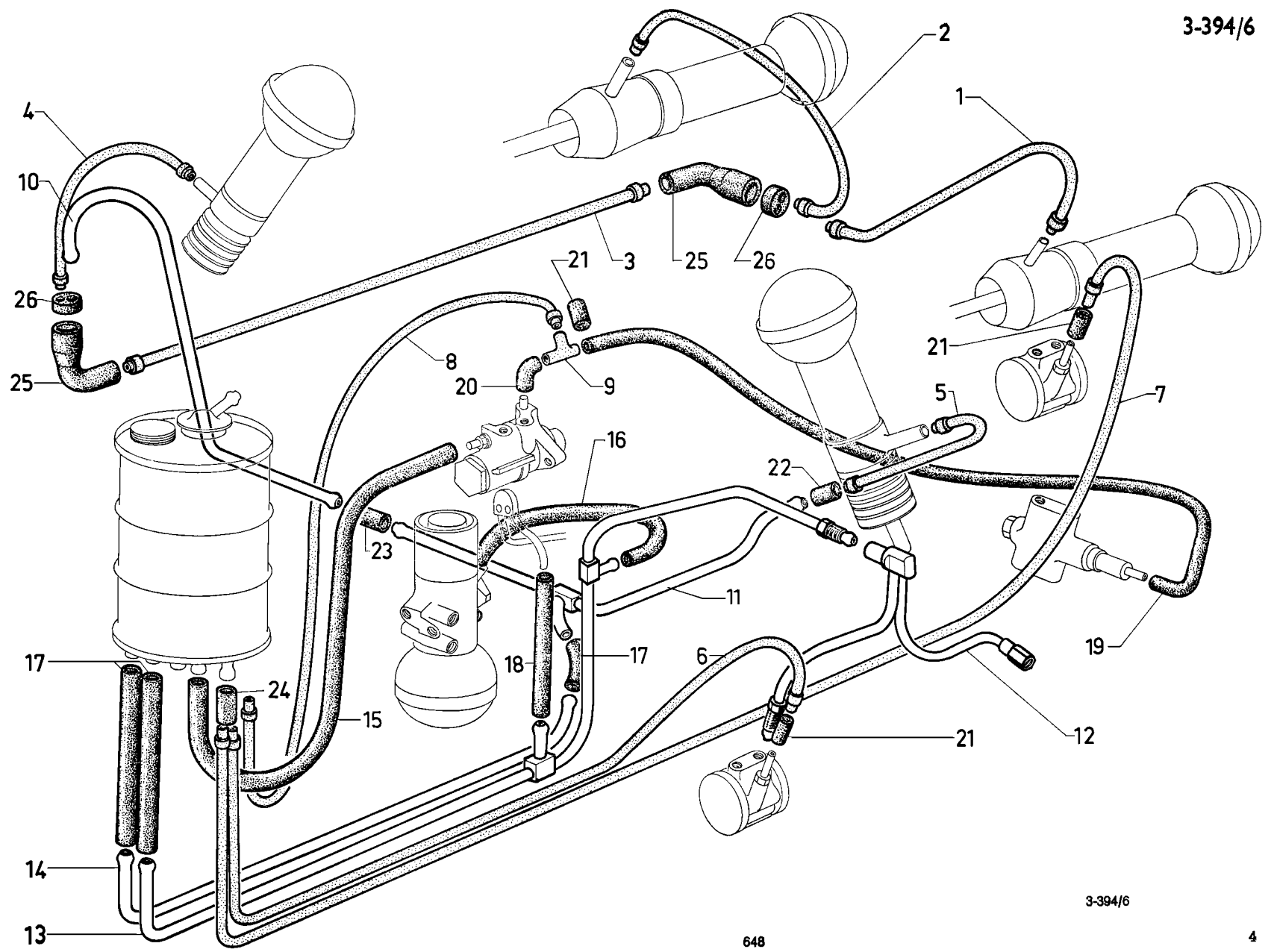
1
2
3
4
5
6
7
8
9
10
11
12
13
14
15
16
17
18
19
20
21
22
23
24
25
26

I	NUMÉROS	K	DV - DT - DP	Canalisations de retour	Rücklaufleitungen	Return piping
				Tube rilsan :	Rilsan-Rohr :	Rilsan pipe:
1	DS 391-175	1	3,5 × 5 × 1650.	–	–	–
2	5 D 5 416 803 U	1	3,5 × 5 × 750.	–	–	–
3	DS 391-177	1	6 × 8 × 2265.	–	–	–
4	DS 391-180	1	4,5 × 6 × 420.	–	–	–
5	DS 391-179	1	4,5 × 6 × 250.	–	–	–
6	DX 394-27	1	2 × 4 × 1524.	–	–	–
7	DX 394-28	1	2 × 4 × 4524.	–	–	–
8	5 D 5 417 664 C	1	2 × 4 × 1384.	–	–	–
9	1 D 5 416 495 W *DM 9453-132 L*	1		Raccord 3 voies rilsan.	Rilsan-Dreiwegeverbind.	Rilsan 3-way union.
10	DS 391-178 A	1	⌀ 8.	Tube.	Rohr.	Pipe.
11	DX 394-310 A	1		Canalisation.	Leitung.	Piping.
12	DXN 394-313 A	1		Faisceau.	Rohrbündel.	Pipe assy.
13				Rampe :	Sammel-Leitung :	Collecting piping:
	5 D 5 416 949 F	1	dna.	– 2 tubes.	– zu 2 Rohren.	– 2 pipes.
	5 D 5 416 954 K	1	da.	– 3 tubes.	– zu 3 Rohren.	– 3 pipes.
14	DX 394-314 A	1	⌀ 8.	Tube.	Rohr.	Pipe.
				Tube caoutchouc :	Gummirohr :	Rubber pipe:
15	DVN 394-71	1	5 × 11 × 1160.	–	–	–
16	5 D 5 417 662 F	1	⌀ int. 7-9 - L 725. 26-232-899	– coudé.	– gekrümmt.	– bent.
17	5 D 5 446 879 G *DXN 394-50*	3	7 × 14 × 240.	–	–	–
18	DXN 394-305 A	1	5 × 11 × 270.	–	–	–
19	DVN 394-157	1	3 × 8 × 530.	–	–	–

I	NUMÉROS	K	DV - DT - DP	Canalisations de retour *(Suite)*	Rücklaufleitungen *(Forts.)*	Return piping *(Cont.)*
				Manchon :	Stutzen :	Sleeve:
20	3 G 5 403 325 U *DXN 9394-186 L*	1	⌀ int. 2-3. R.p. 5 451 211 U.	–	–	–
21	3 G 5 416 901 J *U 9030-824 L*	3	3 × 8 × 29.	–	–	–
22	DXN 394-148	1	⌀ int. 4,5-7 - L 45.	–	–	–
23	DXN 394-147	1	7 × 14 × 60.	–	–	–
24	DXN 394-151	1	3 ⌀ 2,5 - L 42.	–	–	–
25	3 D 5 416 582 S *DX 394-150*	2	⌀ int. 7-15.	Raccord coudé.	Gekrümmte Verbindung.	Bent union.
26				Bouchon :	Stopfen :	Plug:
	DX 394-149	1	AV - ⌀ int. 4-7.	–	–	–
	3 D 5 417 243 B *DX 394-153*	1	AR - 2 ⌀ int. 4.	–	–	–
			D à D	**Pièces spéciales**	**Spezialteile**	**Special parts**
8	DVN 394-71	1	5 × 11 × 1160.	Tube caoutchouc.	Gummirohr.	Rubber pipe.
19	DX 394-191	1	2 × 4 × 1835.	Tube rilsan vanne à réservoir.	Rilsan-Rohr zwischen Schieber u. Behälter.	Rilsan pipe between valve and reservoir.

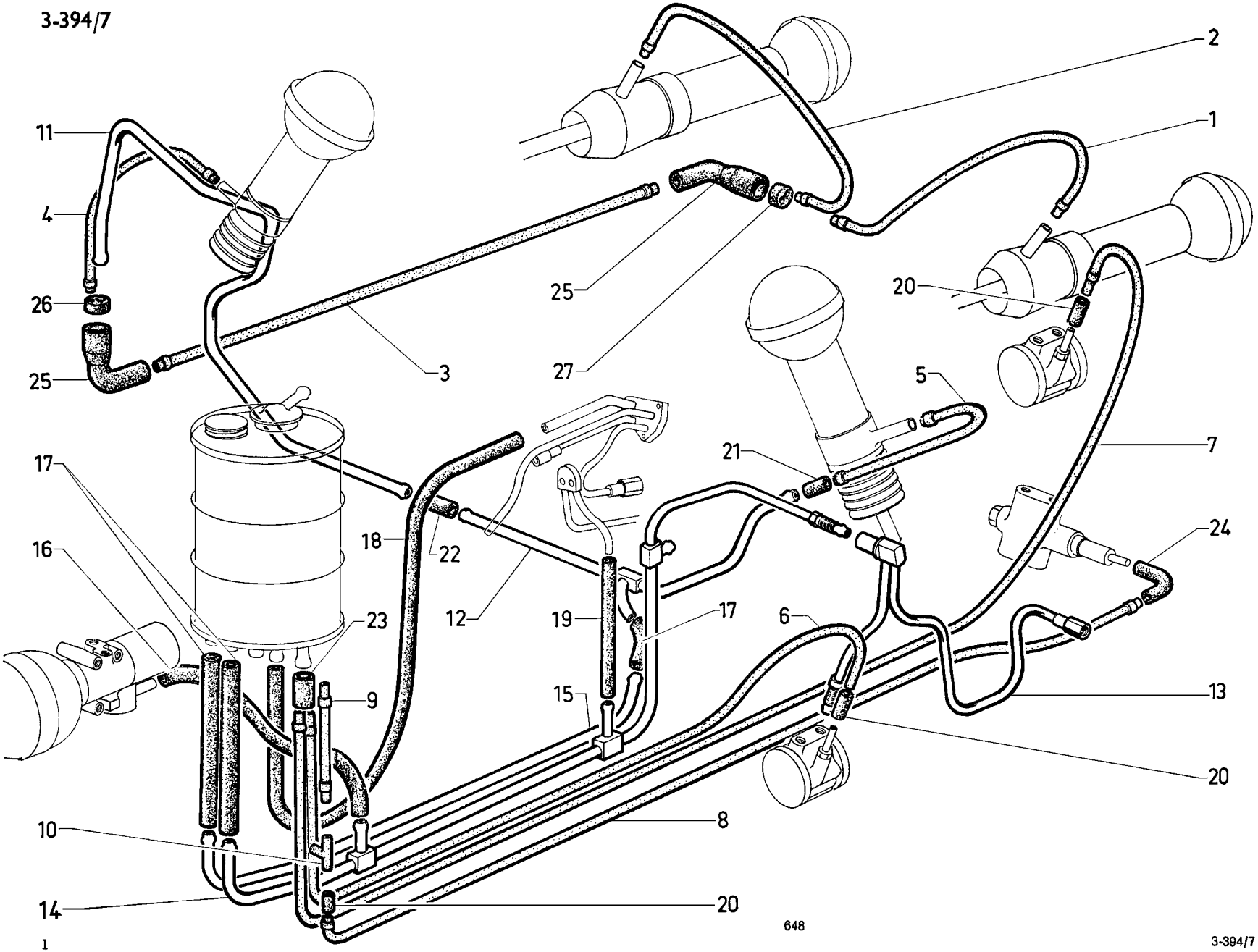
2
1
11
4
26
25
3
25
27
20
5
21
7
17
16
18
22
12
19
17
6
24
23
9
15
13
20
10
8
14
20

I	NUMÉROS	K	Sauf DV - DT - DP	Canalisations de retour	Rücklaufleitungen	Return piping
				Tube rilsan :	Rilsan-Rohr :	Rilsan pipe:
1	DS 391-175	1	3,5 × 5 × 1650.	–	–	–
2	5 D 5 416 803 U	1	3,5 × 5 × 750.	–	–	–
3	DS 391-177	1	6 × 8 × 2265.	–	–	–
4	DS 391-180	1	4,5 × 6 × 420.	–	–	–
5	DS 391-179	1	4,5 × 6 × 250.	–	–	–
6	DX 394-27	1	2 × 4 × 1524.	–	–	–
7	DX 394-28	1	2 × 4 × 4524.	–	–	–
8	DX 394-187	1	2 × 4 × 1370 - bvh.	–	–	–
	DX 394-191		2 × 4 × 1835 - bvm- BW.	–	–	–
9	DX 394-123 A	1	2 × 4 × 434 - bvh.	–	–	–
10	1 D 5 416 495 W *DM 9453-132 L*	1	bvh.	Raccord 3 voies rilsan.	Rilsan-Dreiwegeverbind.	Rilsan 3-way union.
11	DS 391-178 A	1	⌀ 8.	Tube.	Rohr.	Pipe.
12	DX 394-310 A	1		Canalisation.	Leitung.	Piping.
13	DXN 394-313 A	1		Faisceau.	Rohrbündel.	Pipe assy.
				Rampe :	Sammel-Leitung:	Collecting piping:
14	5 D 5 417 142 D	1	bvh.	–	–	–
	5 D 5 416 954 K	1	bvm.	–	–	–
	5 D 5 417 035 R	1	BW.	–	–	
15	DX 394-314 A	1	⌀ 8.	Tube.	Rohr.	Pipe.

I	NUMÉROS	K	Sauf DV - DT - DP	Canalisations de retour *(Suite)*	Rücklaufleitungen *(Forts.)*	Return piping *(Cont.)*
16				Tube caoutchouc :	Gummirohr :	Rubber pipe:
	3 D 5 417 669 G	1	L 860 - bvh.	–	–	–
	3 D 5 417 662 F	1	L 285 - bvm. 26-232-899	–	–	–
	3 D 5 417 668 W	1	L 365 - BW.	–	–	–
	DXN 394-308 A	1	L 466 - DX (IE).	–	–	–
17	3 D 5 446 879 G *DXN 394-50*	3	7 × 14 × 240.	–	–	–
18	DVN 394-71	1	5 × 11 × 1160.	–	–	–
19	DXN 394-305 A	1	5 × 11 × 270.	–	–	–
				Manchon :	Stützen :	Sleeve:
20	3 G 5 416 901 J *U 9030-824 L*	3	3 × 8 × 29.	–	–	–
21	DXN 394-148	1	⌀ int 4,5-7 - L 45.	–	–	–
22	DXN 394-147	1	7 × 14 × 60.	–	–	–
23	DXN 394-151	1	3 ⌀ 2,5 - L 42.	–	–	–
				Raccord coudé :	Gekrümmte Verbindung :	Bent union:
24	3 G 5 403 325 U *DXN 9394-186 L*	1	⌀ int. 2-3 - R.p. 5 451 211 U.	–	–	–
25	3 D 5 416 582 S *DX 394-150*	2	⌀ int. 7-15.	–	–	–
				Bouchon :	Stopfen :	Plug:
26	DX 394-149	1	AV - ⌀ int. 4-7.	–	–	–
27	3 D 5 417 243 B *DX 394-153*	1	AR - 2 ⌀ int. 4.	–	–	–

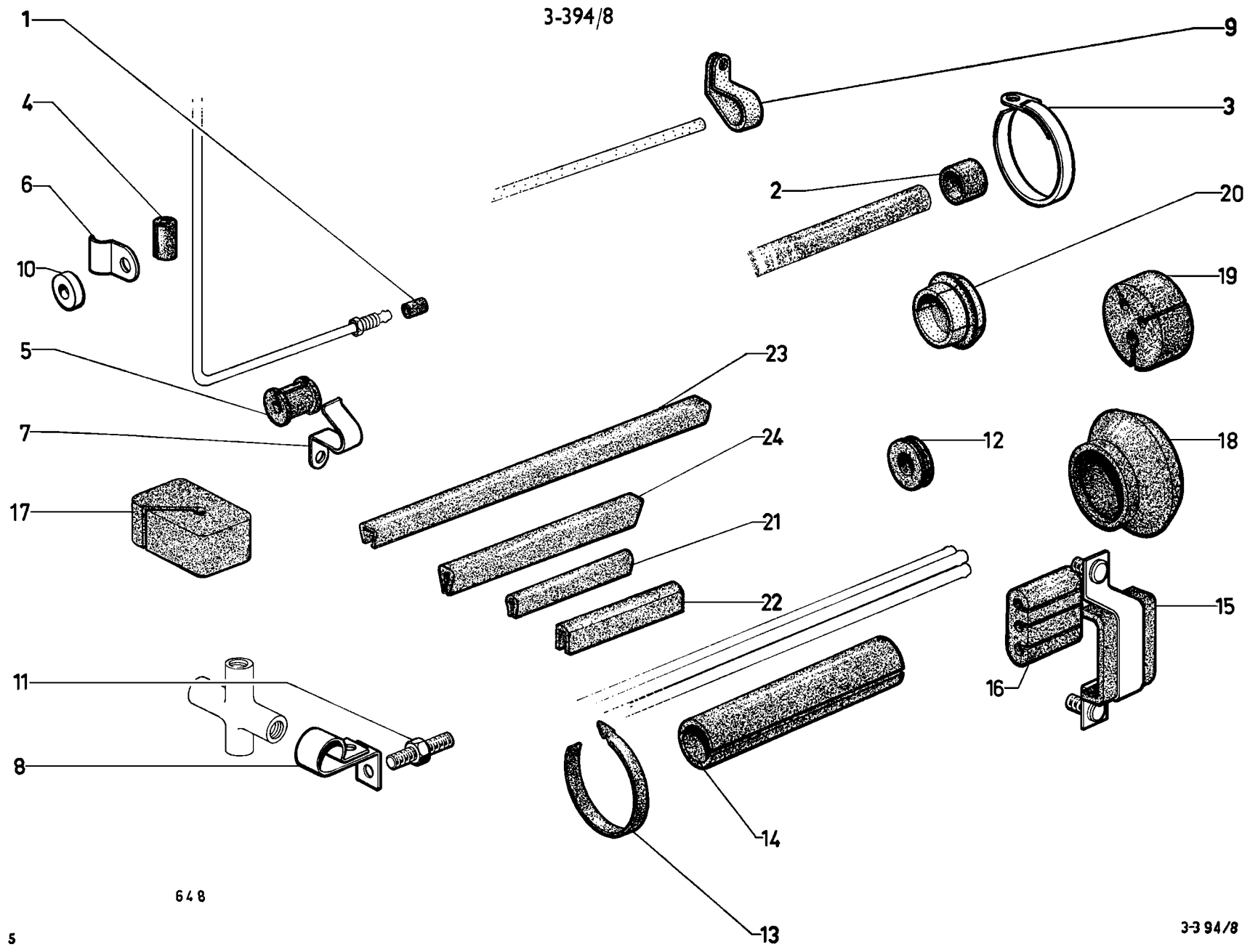
1
4
6
10
5
7
17
11
8
9
3
2
20
19
23
24
21
22
12
18
15
16
14
13

I	NUMÉROS	K		Fixation de canalisations	Befestigung der Leitungen	Securing of pipings
1		?		Garniture de raccord :	Verbindungsgarnitur :	Sealing sleeve f. union:
	21 889 009 L *ZD 9188 900 U*		5 × 7,2 × 9,5.	– pour tube de 4,5.	– f. Rohr ⌀ 4,5.	– f. pipe ⌀ 4,5.
	23 331 009 Z *ZD 9333 100 U*		6,8 × 10,2 × 9,5.	– pour tube de 6,35.	– f. Rohr ⌀ 6,35.	– f. pipe ⌀ 6,35.
	26 126 179 G *ZC 9612 617 U*		6,8 × 11,8 × 9,5.	– pour tube de 6,35.	– f. Rohr ⌀ 6,35.	– f. pipe ⌀ 6,35.
2		?		Bague de tube caoutchouc :	Hülse f. Gummirohr :	Bush f. rubber tube:
	26 208 069 R *ZC 9620 806 U*		11,5 × 16 × 16.	–	–	-
	26 208 079 Z *ZC 9620 807 U*		15 × 20 × 16.	–	–	–
	26 208 089 H *ZC 9620 808 U*		19 × 24 × 16.	–	–	–
	26 208 109 A *ZC 9620 810 U*		17 × 22 × 16.	–	–	–
3		?		Collier :	Schelle :	Collar:
	22 985 029 X *ZD 9298 500 U*		L 438.	–	–	–
	26 140 119 D *ZD 9614 011 U*		L 240.	–	–	–
4		?		Bague fendue :	Spalthülse :	Split bush:
	1 D 5 417 242 R *D 9174-975 L*		6 × 10 × 15.	–	–	–
	1 D 5 413 306 H *D 391-113*		8 × 12 × 15.	–	–	–
	1 D 5 411 956 J *D 9435-150 L*		4 × 9 × 15.	–	–	–
	1 D 5 412 806 Y *D 9511-997 L*		6 × 16 × 20.	–	–	–
5	1 D 5 413 089 Z *DM 453-82*	?	⌀ int. 4,5.	Bague.	Hülse.	Sleeve.
				Patte :	Lasche:	Lug:
6	22 525 009 E *ZD 9252 500 U*	?		–	–	–
7	DM 435-61	?		–	–	–

I	NUMÉROS	K		Fixation de canalisations *(Suite)*	Befestigung der Leitungen *(Forts.)*	Securing of pipings *(Cont.)*
				Patte :	Lasche :	Lug:
8	1 D 5 423 452 R *DJ 394-51*	2		–	–	–
	1 D 5 413 305 X *DX 394-125*	?		– de raccord 3 voies.	– f. Dreiwegeverbindung.	– f. 3-way union.
	1 D 5 416 801 X *DX 394-111*	?		– double.	– zweifach.	– double.
9	DS 175-63	1		Patte rilsan.	Rilsan-Schelle.	Lug, rilsan.
10				Entretoise :	Abstandsscheibe :	Distance piece:
	1 D 5 416 909 W *DM 393-87*	1	5,5 × 16 × 8.	–	–	–
	1 D 5 413 308 E *DX 394-100*	1	5,5 × 16 × 16.	–	–	–
11				Vis colonnette de :	Stützschraube:	Shouldered screw:
	1 D 5 412 198 P *DX 132-77*	1	⌀ 7 × 100 - L 14 - L 20.	– frein AV G.	– f. vordere Bremse, links.	– f. front brake, LH.
	0 D 5 420 581 J *DX 392-190 A*	1	⌀ 5 × 75 - L 10 - L 15 (Sauf DV - DT).	– tube de conjoncteur.	– f. Rohr des Druckreglers.	– f. pressure regulator pipe.
	DX 394-54	1	⌀ 5 × 75 - L 15.	– frein AR.	– f. hintere Bremse.	– f. rear brake
12		?		Œillet :	Hülse :	Sleeve:
	21 064 009 V *ZD 9106 400 U*		16 × 32 × 7.	–	–	–
	21 065 009 P *ZD 9106 500 U*		22 × 38 × 8.	–	–	–
	21 066 009 J *ZD 9106 600 U*		8 × 18 × 5.	–	–	–
13		?		Collier :	Schelle :	Collar:
	1 D 5 412 350 S *D 334-204*		L 160 - *l* 24.	–	–	–
	1 D 5 415 824 C *D 334-204 A*		L 120 - *l* 24.	–	–	–
	1 D 5 420 550 X *D 9391-125 L*		L 62 - *l* 12.	–	–	–
	1 D 5 413 291 V *DS 391-140*		L 46 - *l* 12.	–	–	–
	1 D 5 413 292 F *DS 9391-141 L*		L 77 - *l* 12.	–	–	–
14	D 453-149	1	15 × 20 × 80.	Gaine.	Hülle.	Sheath.
15	D 453-177	1	Entr. 53.	Patte.	Lasche.	Lug.

I	NUMÉROS	K		Fixation de canalisations *(Suite)*	Befestigung der Leitungen *(Forts.)*	Securing of pipings *(Cont.)*
16				Entretoise de :	Abstandsstück für :	Distance piece for:
	DX 394-397 A	1	2 ⌀ 8 - 1 ⌀ 6,5 - (IE).	– rampe de retour.	– Rücklaufleitung.	– return piping.
	DX 394-196	2	4 ⌀ 4,5 - N.F.P.	– canalisation générale.	– algemeine Leitung.	– general piping.
17				Bouchon :	Stopfen :	Plug:
	DM 453-121	2	22 × 32 × 15 - 1 ⌀ 4,5.	–	–	–
	DM 435-33	?	40 × 60 × 35.	–	–	–
18	DX 394-161	1	⌀ int. 40-47.	Manchon de faisceau.	Stutzen f. Rohrbündel.	Sleeve f. pipe assy.
19	DX 394-108	1	1 ⌀ int. 6,3 - 2 ⌀ int. 4,7.	Bague de canalisation AR.	Hülse f. hint. Leitung.	Sleeve f. rear piping.
20	3 D 5 417 075 A *DS 453-135*	1	2 ⌀ int. 4,5 - 1 ⌀ int. 8.	Bouchon.	Stopfen.	Plug.
				Garniture :	Garnitur :	Seal:
21	D 391-109	?	L 48.	–	–	–
22	DX 394-173	?	L 120.	–	–	–
23	DM 435-165	2	L 147.	– sur bras AV.	– a. vord. Schwingarm.	– on front arm.
24	4 D 5 412 808 V *DM 512-94*	1	L 80.	– de tube d'accumulateur.	– f. Rohr f. Druckspeicher.	– f. accumulator pipe.

1

26
5+7+12+13+21+22+23

27
6+12+13+15+20+22+23+24

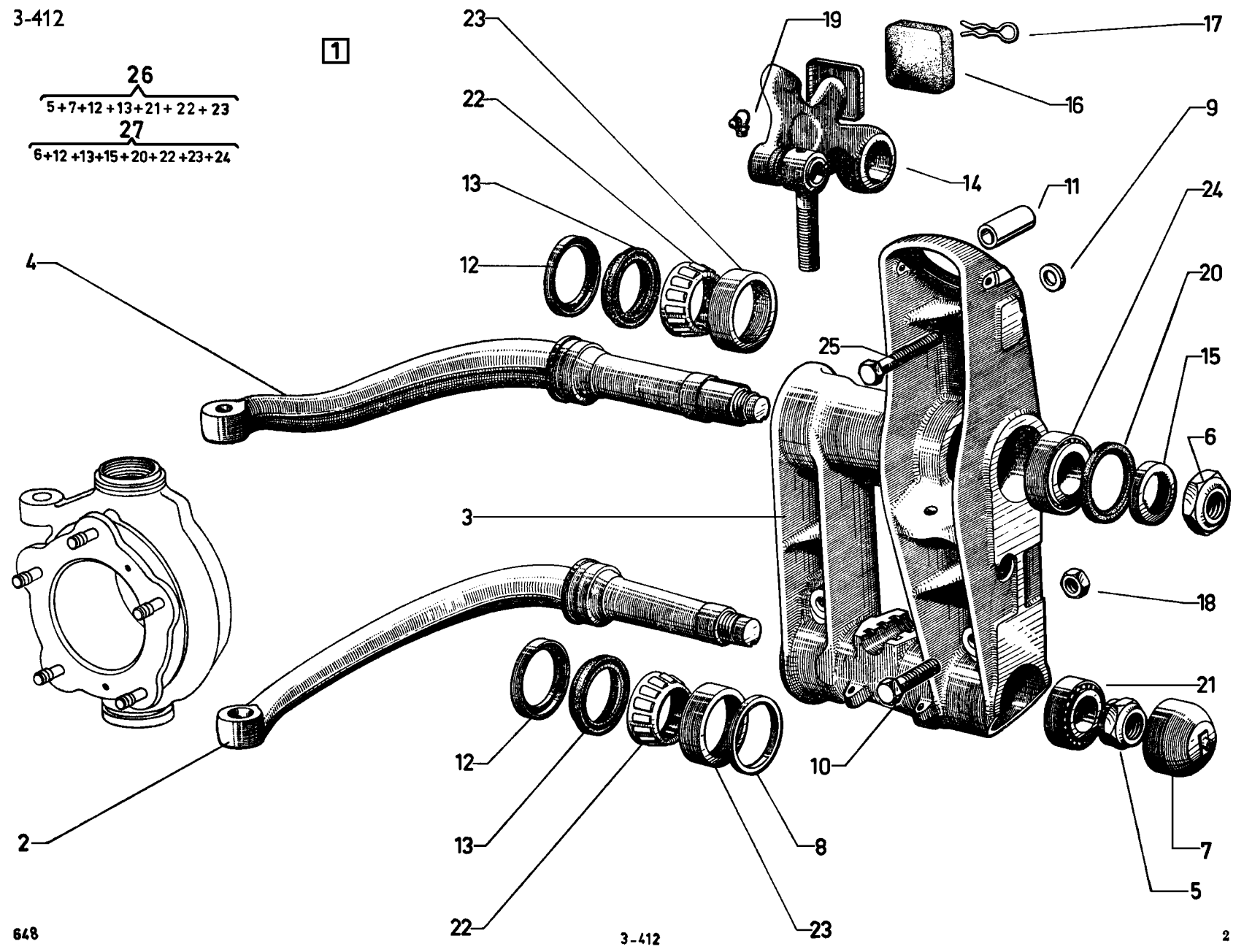

I	NUMÉROS	K		Bras avant Demi-essieu	Vordere Schwingarme Achshälften	Front arms Half-axles
1				Demi-essieu complet :	Achshälfte, komplett :	Half-axle, complete:
	DX 41-03 B	1	G - BL.	– butée ronde.	– runder Anschlag.	– round buffer.
	DX 41-03 C	1	D - BL.	– butée ronde.	– runder Anschlag.	– round buffer.
	DVF 41-03 B	1	G - BK.	– butée carrée.	– viereckiger Anschlag.	– square buffer.
	DVF 41-03 C	1	D - BK.	– butée carrée.	– viereckiger Anschlag.	– square buffer.
2				Bras inférieur :	Unterer Schwingarm :	Lower arm:
	2 D 5 405 076 B *DX 412-03*	1	G.	–	–	–
	2 D 5 405 075 R *DX 412-03 A*	1	D.	–	–	–
3				Support de bras :	Lagerbock :	Arm bracket:
	DX 412-3	1	G - BL.	–	–	–
	DX 412-3 A	1	D - BL.	–	–	–
	2 E 5 405 060 C *DVF 412-3*	1	G - 2 ⌀ 12,5 - BK.	–	–	–
	DVF 412-3 A	1	D - 2 ⌀ 12,5 - BK.	–	–	–
4				Bras supérieur :	Oberer Schwingarm :	Upper arm:
	2 S 5 406 667 V *S 412-208 A*	1	D.	–	–	–
	2 S 5 406 668 F *S 412-209 A*	1	G.	-	–	–
5	0 D 5 410 593 U *D 412-4 A*	2	H 27 × 150 - e 22,6.	Écrou inf.	Untere Mutter.	Nut, lower.
6	0 D 5 410 594 E *DS 412-4*	2	H 27 × 150.	Écrou sup. (46 sur plats).	Obere Mutter.	Nut, upper.
7	1 D 5 405 082 S *D 412-83*	2	⌀ 61,2.	Bouchon tôle.	Blechstopfen.	Cap (sheet metal).
8		?	60 × 71,5.	Rondelle de réglage :	Einstellscheibe :	Adjusting washer:

NUMÉROS	K		NUMÉROS	K		NUMÉROS	K		NUMÉROS	K	
D 412-84	?	e 4,6.	D 412-84 D	?	e 5,4.	D 412-84 H	?	e 6,2.	D 412-84 M	?	e 7,0.
D 412-84 A		– 4,8.	D 412-84 E		– 5,6.	D 412-84 J		– 6,4.			
D 412-84 B		– 5,0.	D 412-84 F		– 5,8.	D 412-84 K		– 6,6.			
D 412-84 C		– 5,2.	D 412-84 G		– 6,0.	D 412-84 L		– 6,8.			

9	D 412-85	2	⌀ 12.	Rondelle.	Unterlegscheibe.	Washer.

I	NUMÉROS	K		Bras avant Demi-essieu *(Suite)*	Vordere Schwingarme Achshälften *(Forts.)*	Front arms Half-axles *(Cont.)*
10			⌀ 14 × 150.	Vis :	Schraube :	Screw:
	1 D 5 418 537 S *DS 412-86*	2	TR - L 98 - ⌀ 16 (1°).	– inf. AR.	– untere (hinten).	– lower (rear).
	1 D 5 418 538 C *DX 412-86*	2	TR - L 98 - ⌀ 17 (2°).	– inf. AR.	– untere (hinten).	– lower (rear).
	1 D 5 418 540 Z *DX 412-88*	6	TH - L 78,5.	– inf. AV et milieu.	– untere (vorn) und mittlere.	– lower, front and middle.
11	1 D 5 418 539 N *DX 412-97*	2	⌀ int. 12 - ⌀ int. 17 - L 28 - DXF - DX - DJ - DJF (USA) (CDN).	Entretoise.	Abstandshülse.	Distance washer.
12	1 D 5 404 562 P *D 422-80 B*	4		Coupelle.	Teller für Dichthülsen.	Cup.
13	1 D 5 404 566 H *D 422-95 C*	4	54 × 72 × 12,5.	Bague d'étanchéité.	Dichtungsgarnitur.	Sealing bush.
14				Levier de suspension :	Winkelhebel f. Federung :	Suspension lever:
	DX 434-4	1	G - BL.	– avec butée caoutchouc.	– mit Gummianschlag.	– with rubber buffer.
	DX 434-4 A	1	D - BL.	– avec butée caoutchouc.	– mit Gummianschlag.	– with rubber buffer.
	2 E 5 410 218 T *DVF 434-4*	1	G - BK.	– sans butée caoutchouc.	– ohne Gummianschlag.	– without rubber buffer.
	2 E 5 410 219 D *DVF 434-4 A*	1	D - BK.	– sans butée caoutchouc.	– ohne Gummianschlag.	– without rubber buffer.
15	1 D 5 410 592 H *DS 434-71*	2	38 × 54 × 10,25.	Entretoise.	Abstandshülse.	Distance piece.
16				Butée caoutchouc :	Gummianschlag :	Rubber buffer:
	D 437-3	4	⌀ 54,5 - h 23 - BL.	– ronde.	– rund.	– round.
	1 E 5 410 588 P *DF 437-3*	2	e 33 - BK.	– carrée.	– viereckig.	– square.
	1 E 5 410 589 A *DF 437-10*	2	e 27 - BK.	– carrée.	– viereckig.	– square.
17			BK.	Pince :	Klammer :	Clip:
	1 E 5 410 590 L *DF 437-139*	2		– fil ⌀ 2,8.	– Draht- ⌀ 2,8.	– wire ⌀ 2,8.
	1 E 5 410 591 X *DF 437-140*	2		– avec agrafe.	– mit Spange.	– with hook.
18	ZC 9452 478 U	2	H 14 × 150.	Écrou.	Mutter.	Nut.
19	24 738 019 L *ZD 9473 800 U*	2	⌀ 7 × 100.	Graisseur.	Schmiernippel.	Lubricator.
20	ZC 9612 620 U	2	54 × 72 × 5.	Bague d'étanchéité.	Dichtungsgarnitur.	Sealing bush.

I	NUMÉROS	K		Bras avant Demi-essieu *(Suite)*	Vordere Schwingarme Achshälften *(Forts.)*	Front arms Half-axles *(Cont.)*
21	ZC 9620 049 U	2	30 × 62 × 21,5.	Roulement à rouleaux.	Rollenlager.	Roller bearing.
22	ZC 9620 051 U	4		Cage à 14 rouleaux.	Lagerkäfig zu 14 Rollen.	Cage with 14 rollers.
23	ZC 9620 052 U	4	19 × 72.	Cuvette conique.	Aussenring.	Conical cup.
24	ZC 9620 115 U	2	40 × 72 × 21,25.	Roulement à rouleaux.	Rollenlager.	Roller bearing.
25				Vis :	Schraube :	Screw:
	ZC 9621 037 U	2	TH 12 × 125 - L 89.	–	–	–
	26 213 519 E *ZC 9621 351 U*	1	DX - DJ - DJF - DXF (USA) (CDN).	– côté droit.	– rechte Seite.	– RH side.
				Nécessaire de remise en état de bras :	Necessaire f. Instand-setzung des arms :	Overhaul kit f. arm:
26	2 D 5 447 196 C	2	Inf.	–	–	–
27	2 D 5 447 197 N	2	Sup.	–	–	

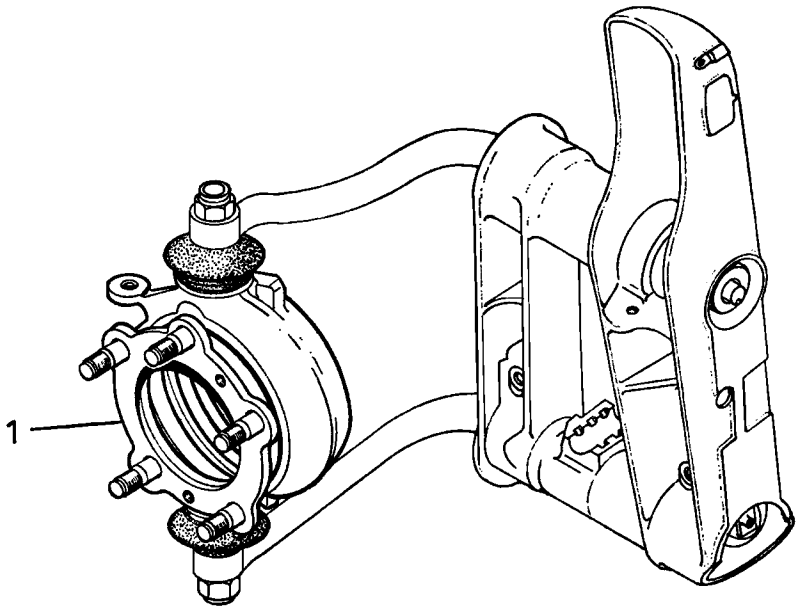

648

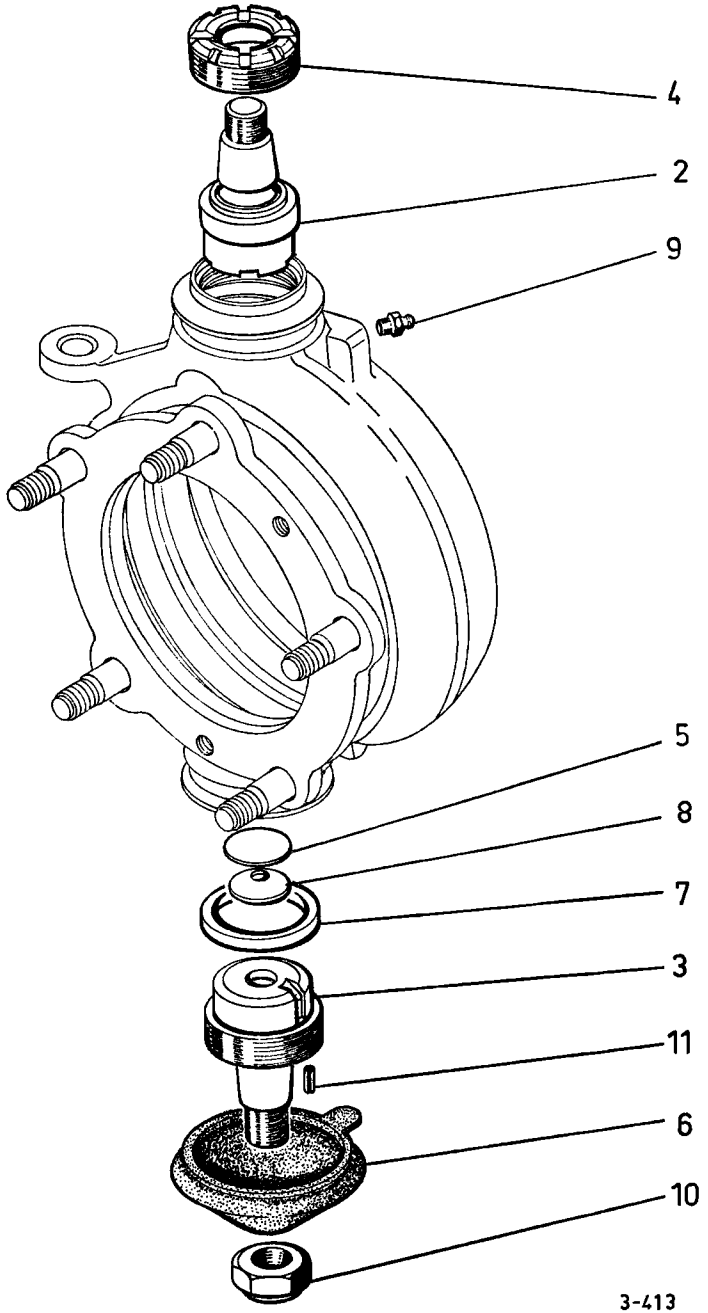

	NUMÉROS	K		Moyeux - Pivots	Naben - Achskörper	Hubs - Pivots
1				Pivot avec moyeu :	Achskörper, mit Nabe :	Pivot with hub:
	9 D 5 409 788 U	1	G.	–	–	–
	9 D 5 409 789 E	1	D.	–	–	–
				Ensemble de rotule :	Kugelbolzen, insgesamt :	Ball pin assy :
2	1 D 5 405 216 Y *DX 413-03*	2	Sup. ⌀ ext. 43.	–	–	–
3	DX 413-04 A	2	Inf. ⌀ 50 × 125.	– avec cote de réglage.	– mit Einstellmass.	– with adjusting size.
4	0 D 5 409 866 S *DX 413-11*	2	⌀ ext. 50 × 125 - ⌀ int. 35,7-43,5.	Écrou.	Mutter.	Nut.
5	1 D 5 409 870 K *DX 413-77*	2	⌀ 25,6 - e 1.	Cale inf.	Untere Reibscheibe.	Packing.
6	1 D 5 410 072 F	4	⌀ int. 16-49.	Gaine.	Hülle.	Sheath.
7			41,7 × 48,4.	Rondelle de réglage :	Einstellscheibe :	Adjusting washer :

NUMÉROS	K		NUMÉROS	K		NUMÉROS	K		NUMÉROS	K	
DX 413-300	?	e 5,50 - 5,51.	DX 413-320	?	e 5,70 - 5,71.	DX 413-340	?	e 5,90 - 5,91.	DX 413-360	?	e 6,10 - 6,11.
DX 413-305		– 5,55 - 5,56.	DX 413-325		– 5,75 - 5,76.	DX 413-345		– 5,95 - 5,96.	DX 413-365		– 6,15 - 6,16.
DX 413-310		– 5,60 - 5,61.	DX 413-330		– 5,80 - 5,81.	DX 413-350		– 6,00 - 6,01.	DX 413-370		– 6,20 - 6,21.
DX 413-315		– 5,65 - 5,66.	DX 413-335		– 5,85 - 5,86.	DX 413-355		– 6,05 - 6,06.			

8	ZC 9619 059 U	2	8,4 × 23 × 0,7.	Rondelle.	Federscheibe.	Flexible washer.
9	24 737 019 S *ZD 9473 700 U*	4	⌀ 7 × 100.	Graisseur.	Schmiernippel.	Lubricator.
10	ZC 9615 752 U	4	H 16 × 150 - « Nylstop ».	Écrou.	Mutter.	Nut.
11	26 170 299 X *ZC 9617 029 U*	2	⌀ 3,5 - L 8.	Goupille.	Splint.	Pin.
				Nécessaire de réparation de rotule :	Reparatur-Necessair für Kugelbolzen :	Repair kit for ball pin :
	2 D 5 467 692 K	1	Sup. (I = 2 + 4 + 6 + 10).	–	–	–
	2 D 5 467 693 W	1	Inf. (I = 3 + 5 + 6 + 8 + 10 + 11).	–	–	–

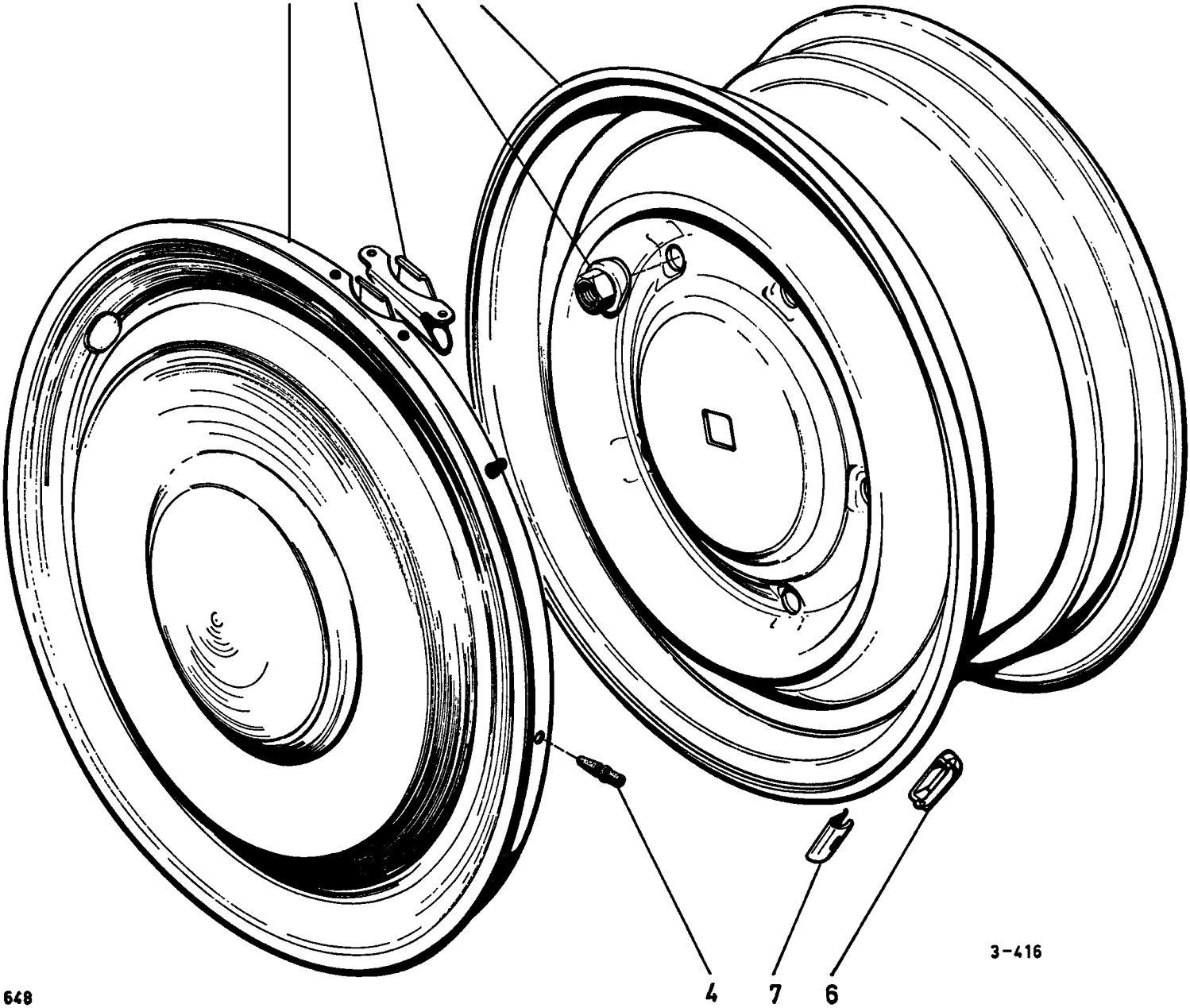

3-416

I	NUMÉROS	K		Roues	Räder	Wheels
1				Roue AV et AR :	Rad, vorn u. hinten :	Wheel, front a. rear :
	DX 471-4	5		– e 170.	–	–
	6 D 5 403 308 J	5	(XT).	–	–	–
2	1 A 5 419 948 D *A 9416-007 L*	20	H 12 × 125.	Écrou de roue.	– Mutter zur Radbefestigung.	Weel nut.
3				Enjoliveur :	Radkappe :	Wheel embellisher :
	2 D 5 414 401 K	4	DV - DT - BK - R.m.p. 7/72 →.	–	–	–
	DX 854-3	4	DX - DJ - DY.	–	–	–
	DX 854-3 A	4	PA.	–	–	–
4	1 D 5 413 141 P *DS 854-72*	24	∅ 5 - L 40.	Butée d'enjoliveur.	Gummihülse f. Radkappe.	Rubber stop for embellisher.
5	1 D 5 413 140 D *DX 854-90*	?		Ressort d'enjoliveur.	Feder f. Radkappe.	Spring for embellisher.
6		?		Masse d'équilibrage :	Auswuchtgewicht :	Balance weight :
	1 D 5 412 518 T *DX 416-80 A*		18 g.	–	–	–
	1 D 5 412 519 D *DX 416-80 B*		28 g.	–	–	–
	1 D 5 412 520 P *DX 416-80 C*		38 g.	–	–	–
	1 D 5 412 521 A *DX 416-80 D*		48 g.	–	–	–
	1 D 5 412 522 L *DX 416-80 E*		58 g.	–	–	–
7	1 D 5 412 527 R *DX 416-85*	?		Ressort de masse.	Feder f. Auswuchtgewicht	Spring for weight.

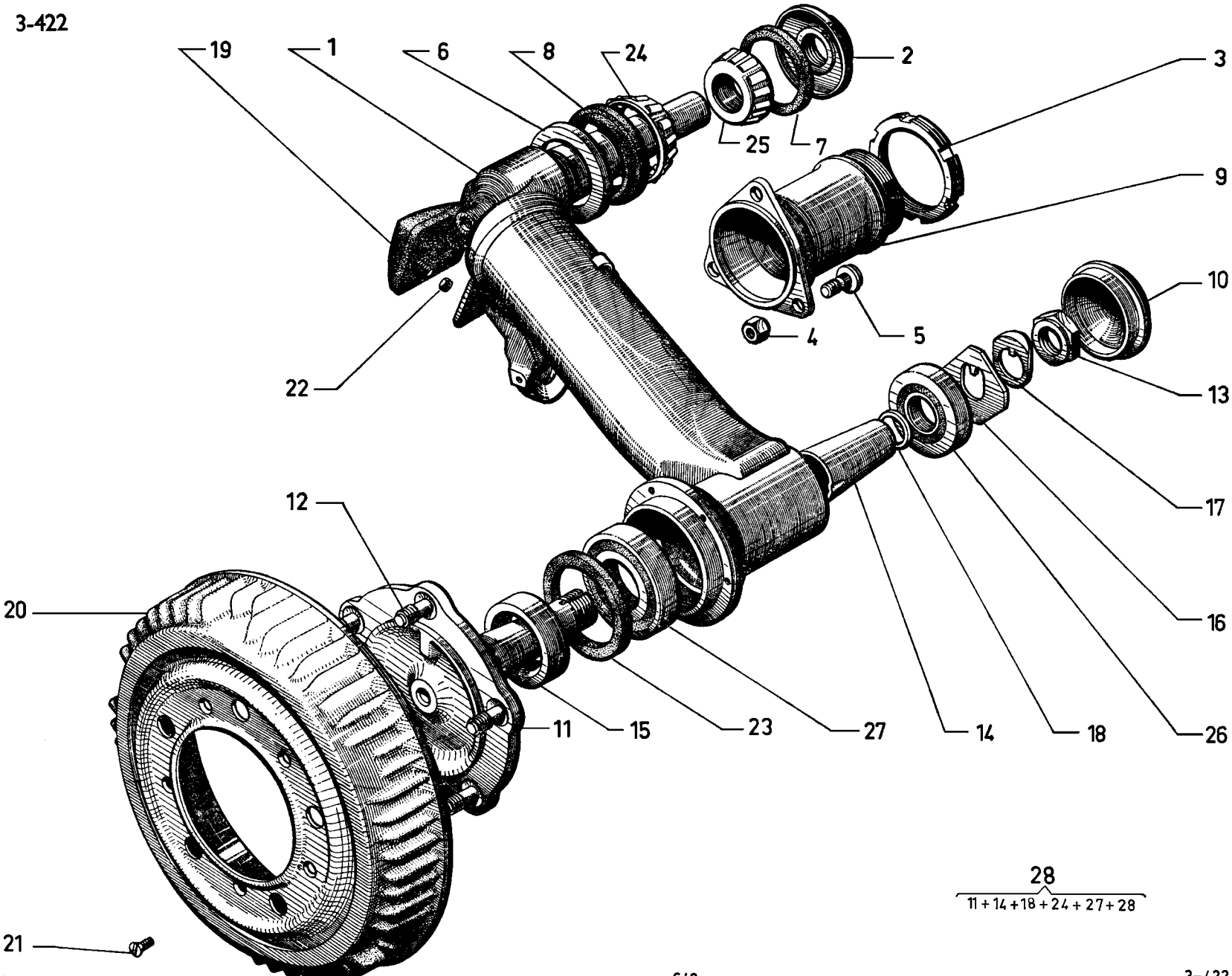
19
1
6
8
24
2
3
25
7
9
10
4
5
22
13
17
12
16
20
11
15
23
27
14
18
26
28
11 + 14 + 18 + 24 + 27 + 28
21

I	NUMÉROS	K		Bras arrière-Moyeux	Hintere Schwingarme Naben	Rear arms - Hubs
1				Bras nu :	Schwingarm :	Arm only:
	DX 422-1 D	1	G - BL.	–	–	–
	DX 422-1 E	1	D - BL.	–	–	–
	DJF 422-1	1	G - BK.	– avec plaquette pour butée.	– mit Plakette für Anschlag.	– with plate for buffer.
	DJF 422-1 A	1	D - BK.	– avec plaquette pour butée.	– mit Plakette für Anschlag.	– with plate for buffer.
				Écrou :	Mutter :	Nut:
2	0 D 5 404 571 M *D 422-2*	2	H 30 × 150.	–	–	–
3	0 D 5 404 573 J *D 422-6*	2	⌀ 66 × 150.	–	–	–
4	25 413 019 T	6	H 9 × 125 - h 9.	–	–	–
5	0 D 5 401 785 E	6	9 × 22.	Vis (repère ⌀ 9 sur tête).	Schraube (Markierung ⌀ 9 auf Kopf).	Screw (marking ⌀ 9 on head).
6	1 D 5 404 562 P *D 422-80 B*	2		Coupelle.	Teller.	Cup.
7	1 D 5 404 568 E *D 422-91*	2	54 × 62 × 4.	Joint caoutchouc.	Gummidichtung.	Rubber ring.
8	1 D 5 404 566 H *D 422-95 C*	2	54 × 72 × 12,5.	Bague d'étanchéité.	Dichtungsgarnitur.	Sealing bush.
9	1 D 5 404 564 L *D 422-96*	2		Palier.	Schwingarmnabe.	Bearing.
10	1 D 5 404 563 A *DS 422-98*	2	⌀ 63.	Bouchon.	Stopfen.	Cap.
11	DX 426-011	2	1 ⌀ 25 × 150.	Fusée.	Nabe.	Stub axle.
12	1 D 5 405 217 J *DX 426-2 A*	10	⌀ 12 × 125 - L 33	Toc de roue.	Radbolzen.	Wheel stud.
13			H 25 × 150.	Écrou de fusée :	Mutter :	Nut for stub axle:
	0 D 5 404 980 H *D 426-3*	2	BL.	–	–	–
	DF 426-3	2	e 10,5 - BK.	–	–	–
14	D 426-15	2	L 72,78.	Entretoise conique.	Konische Abstandshülse.	Distance piece.

I	NUMÉROS	K		Bras arrière Moyeux (Suite)	Hintere Schwingarme Naben (Forts.)	Rear arms - Hubs (Cont.)
15	1 D 5 404 981 U *DX 426-89*	2	40 × 62 × 14,5.	Bague.	Ring.	Bush.
16	1 D 5 404 978 L *DS 426-93*	2	e 3.	Rondelle (50 sur plats).	Anlaufscheibe.	Washer.
17	1 D 5 404 979 X *D 426-99*	2	⌀ 25 - BL.	Arrêtoir.	Sicherungsblech.	Lockwasher.
18			25,1 × 31,8.	Rondelle :	Beilegscheibe :	Washer:

NUMÉROS	K		NUMÉROS	K		NUMÉROS	K		NUMÉROS	K	
D 426-300	?	e 1,98 - 2,02.	D 426-311	?	e 2,42 - 2,46.	D 426-322	?	e 2,86 - 2,90.	D 426-333	?	e 3,30 - 3,34.
D 426-301		– 2,02 - 2,06.	D 426-312		– 2,46 - 2,50.	D 426-323		– 2,90 - 2,94.	D 426-334		– 3,34 - 3,38.
D 426-302		– 2,06 - 2,10.	D 426-313		– 2,50 - 2,54.	D 426-324		– 2,94 - 2,98.	D 426-335		– 3,38 - 3,42.
D 426-303		– 2,10 - 2,14.	D 426-314		– 2,54 - 2,58.	D 426-325		– 2,98 - 3,02.	D 426-336		– 3,42 - 3,46.
D 426-304		– 2,14 - 2,18.	D 426-315		– 2,58 - 2,62.	D 426-326		– 3,02 - 3,06.	D 426-337		– 3,46 - 3,50.
D 426-305		– 2,18 - 2,22.	D 426-316		– 2,62 - 2,66.	D 426-327		– 3,06 - 3,10.	D 426-338		– 3,50 - 3,54.
D 426-306		– 2,22 - 2,26.	D 426-317		– 2,66 - 2,70.	D 426-328		– 3,10 - 3,14.	D 426-339		– 3,54 - 3,58.
D 426-307		– 2,26 - 2,30.	D 426-318		– 2,70 - 2,74.	D 426-329		– 3,14 - 3,18.	D 426-340		– 3,58 - 3,62.
D 426-308		– 2,30 - 2,34.	D 426-319		– 2,74 - 2,78.	D 426-330		– 3,18 - 3,22.	D 426-341		– 3,62 - 3,66.
D 426-309		– 2,34 - 2,38.	D 426-320		– 2,78 - 2,82.	D 426-331		– 3,22 - 3,26.	D 426-342		– 3,66 - 3,70.
D 426-310		– 2,38 - 2,42.	D 426-321		– 2,82 - 2,86.	D 426-332		– 3,26 - 3,30.			

19				Butée caoutchouc :	Gummianschlag :	Rubber buffer:
	1 D 5 404 572 Y *D 437-1*	4	⌀ 48,5 - BL.	– ronde.	– rund.	– round.
	DF 437-1	4	54 × 54 - BK.	– carrée.	– viereckig.	– square.
20			5 ⌀ 12,95.	Tambour de frein :	Bremstrommel :	Brake drum:
	DX 451-5	2	⌀ ext. 295 - BL.	–	–	–
	DVF 451-5	2	⌀ ext. 305 - BK.	–	–	–
21	ZD 9463 900 U	4	TF M 5 × 10.	Vis.	Schraube.	Screw.
22	25 241 009 U *ZD 9248 900 U*	4	H 7 × 100 - BK	Écrou.	Mutter.	Nut.

I	NUMÉROS	K		Bras arrière Moyeux *(Suite)*	Hintere Schwingarme Naben *(Forts.)*	Rear arms - Hubs *(Cont.)*
23	ZC 9612 531 U	2	62 × 81 × 6.	Bague d'étanchéité.	Dichtungsgarnitur.	Sealing bush.
24	ZC 9620 051 U	2		Cage à 14 rouleaux.	Lagerkäfig mit 14 Schrägrollen.	Cage with 14 rollers.
25	ZC 9620 053 U	2	⌀ int. 30.	Cage à rouleaux.	Schrägrollenlager.	Cage with rollers.
				Roulement :	Kugellager :	Ball bearing:
26	ZC 9620 070 U	2	25 × 62 × 17.	–	–	–
27	ZC 9620 079 U	2	40 × 80 × 18.	–	–	–
28	2 D 5 448 798 R	2		Nécessaire de remise en état de moyeu.	Necessaire für Instandsetzung der hinteren Naben.	Overhaul kit for rear hub.
			(USA)	**Pièces spéciales**	**Spezialteile**	**Special parts**
20				Tambour :	Bremstrommel :	Brake drum:
	DX 451-205 A	2	⌀ ext. 295 - BL.	–	–	–
	DVF 451-205 A	2	⌀ ext. 305 - BK.	–	–	–

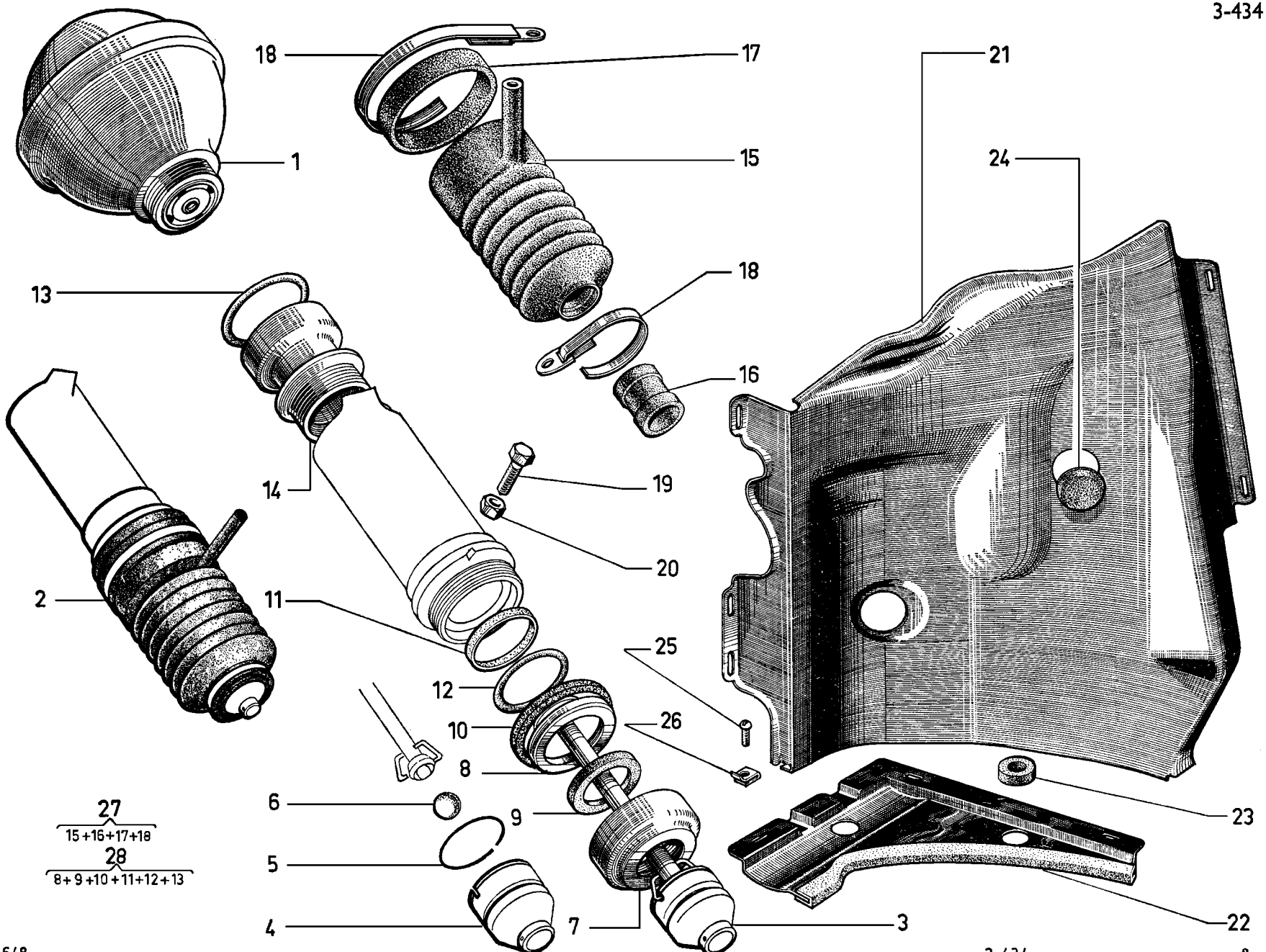
1
18
17
15
18
16
13
14
19
20
2
11
12
10
8
25
26
6
9
5
4
7
3
21
24
23
22
27
15+16+17+18
28
8+9+10+11+12+13

I	NUMÉROS	K		Cylindres de suspension avant	Vordere Federzylinder	Front suspension cylinders
1				Sphère avec amortisseur :	Federkörper mit Stossd. :	Sphere with damper:
	3 D 5 415 538 U	2	R.p. 5 465 211 T. → 11/74.	– repère " 59 " sur vis.	– Mark. 59 an Schraube.	– markt 59 on screw.
		2	(par 2)			
	3 D 5 465 211 T	2	11/74 →.	– repère " 75 " sur vis.	– Mark. 75 an Schraube.	– markt 75 on screw.
	3 D 5 409 675 R		AMBU 4/73 →.	– repère " 40 " sur vis.	– Mark. 40 an Schraube.	– markt 40 on screw.
2						
		1		Cylindre complet	Federzylinder, komplett :	Cylinder, complete:
	3 D 5 420 192 F	1	G.	–	–	–
	DXN 434-016 B		D.	–	–	–
3		2				
	3 D 5 409 998 B *DX 434-284 A*			Tige complète.	Komplette Stösselstange.	Complete rod.
4		2				
	3 G 5 409 997 R			Logement de bille.	Kugelsitz.	Ball seating.
5		2				
	GX 20 448 01 A			Jonc de logement de bille.	Ring der Lagerung.	Ring f. ball seat.
6		2				
	24 108 009 B *ZD 9 410 800 U*		⌀ 15,875.	Bille.	Kugel.	Ball.
7		2				
	3 D 5 410 537 K		⌀ 54 × 150 - h 19 5/72 → R.m.p. d.e.o. 1-5 410 536 Z.	Écrou de cylindre.	Mutter f. Federzylinder.	Cylnider nut.
8		2				
	3 D 5 409 956 V *DX 434-90 A*		35 × 47,6 × 5.	Rondelle d'appui.	Anlegscheibe.	Thrust washer.
9		2				
	3D 5 409 958 S *DS 9434-976 A*		34,5 × 41,5 × 5.	Rondelle feutre.	Filzscheibe.	Felt washer.
				Joint :	Dichtung :	Sealing:
10		2				
	3 D 5 409 961 Z *DX 434-111*		48 × 53,9 × 3 → 5/72.	– d'écrou.	– f. Mutter.	– f. nut.
		2				
	3 D 5 410 536 Z		49,2 × 53 × 3 5/72 →.	–	–	–
11		2				
	3 D 5 409 955 J *DX 434-299 A*		⌀ int. 34,9 - h 4.	– « Teflon ».	– « Teflon ».	– « Teflon ».
12		2				
	25 043 009 V *ZD 9504 300 U*		35,6 × 42,8 × 3,6.	– torique.	– Dichtring.	– ring.
13		3				
	24 821 009 B *ZD 9482 100 U*		37,5 × 42,4 × 2,45.	– torique.	– Dichtring.	– ring.
14		1				
	DX 433-85		G - ⌀ 36 × 150.	Embout de sphère.	Endstück a. Federkörper.	End piece for sphere.

I	NUMÉROS	K		Cylindres de suspension avant *(Suite)*	Vordere Federzylinder *(Forts.)*	Front suspension cylinders *(Cont.)*
15	3 D 5 409 959 C *DX 434-286 A*	2		Pare-poussière.	Dichtstulpen.	Dust cover.
16	3 D 5 409 990 P *D 9434-963 L*	2	⌀ int. 25.	Bague caoutchouc.	Schutzhülse.	Rubber bush.
17	3 D 5 409 960 N *D 434-65*	2		Anneau caoutchouc.	Gummiring.	Rubber ring.
18				Collier :	Schlauchband :	Collar :
	ZC 9614 000 U	2	L 474.	–	–	–
	26 140 119 D *ZC 9614 011 U*	2	L 240.	–	–	–
19	ZC 9621 045 U	4	TH 7 × 25	Vis.	Schraube.	Screw.
20	25 411 009 V *ZC 9615 079 U*	4		Écrou.	Mutter.	Nut.
21				Écran latéral :	Seitliche Abschirmung :	Lateral shield:
	DX 434-5 C	1	G.	–	–	–
	DX 434-5 D	1	D.	–	–	–
22				Écran inférieur :	Untere Abschirmung :	Lower shield:
	DX 434-106	1	G.	–	–	–
	DX 434-107	1	D.	–	–	–
23	DS 434-57	2	20 × 44 × 13.	Rondelle caoutchouc.	Gummischeibe.	Rubber washer.
24	7 D 5 412 367 R *DS 744-128*	4	⌀ 40.	Bouchon caoutchouc.	Gummistopfen.	Rubber plug.
25				Vis d'écran :	Schraube für Abschirmblech :	Shield screw:
	23 661 319 A *ZD 9366 130 W*	12	TH 5 × 16.	–	–	–
	22 756 029 B *ZD 9275 600 Z*	4	TR - TA 3 × 10.	– sur auvent.	– am Windfangblech.	– on body.
26	ZC 9615 714 U	4	⌀ 3.	Écrou clip.	Clips-Mutter.	Nut clip.
				Ensemble :	Gesamtteil :	Kit:
27	3 D 5 443 092 U	2		– de pare-poussières.	– Dichtstulpen.	– dust cover.
28	3 D 5 443 097 Y	2		– d'étanchéité.	– Dichtung.	– sealing.

I	NUMÉROS	K		Cylindres de suspension avant *(Suite)*	Vordere Federzylinder *(Forts.)*	Front suspension cylinders *(Cont.)*
			Ⓝ Ⓢ ⒹⓀ	**Pièces spéciales**	**Spezialteile**	**Special parts**
1	3 D 5 478 612 F	2		Sphère avec amortisseur : – repère « 75 » sur vis.	Federkörper mit Stossd. : – Mark. « 75 » an Schraube	Sphere with damper : – mark « 75 » on screw.

22
8 à 13

23
2+9+10+14+16+17+20

24
6+8+11+21

25
4+5+11+12+15+19+21

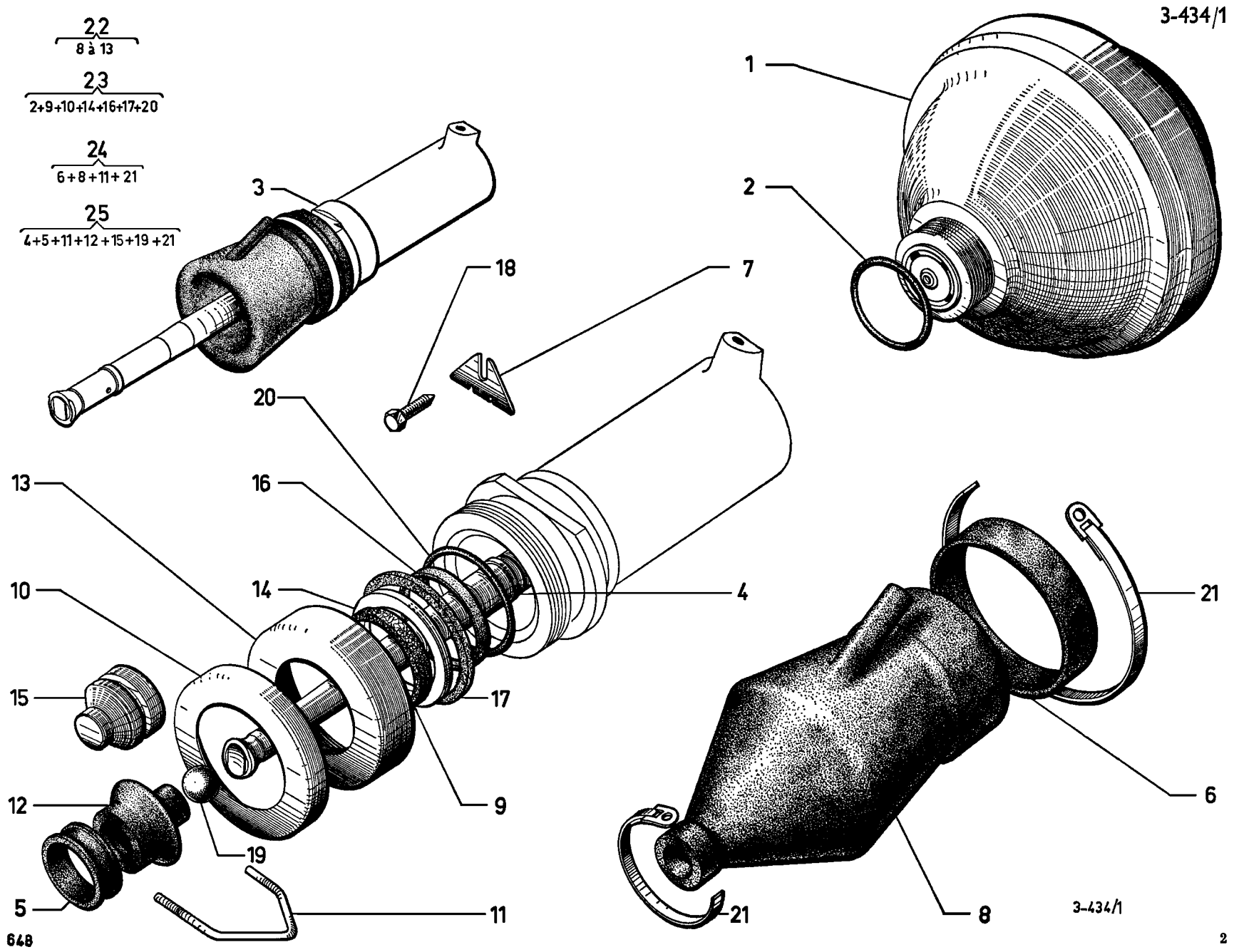

3-434/1

I	NUMÉROS	K		Cylindres de suspension arrière	Hintere Federzylinder	Rear suspension cylinders
1				Sphère, avec amortisreur :	Federkörper, Stossdämdfer :	Sphere, with damper:
	3 D 5 415 539 E	2	BL. R.p. 5 446 078 A. → 11/74. (par 2)	– (repère 26).	– (Mark. 26).	– (marked 26).
	3 D 5 415 540 R	2	BK. R.p. 5 446 027 W. → 11/74. (par 2)	– (repère 37).	– (Mark. 37).	– (marked 37).
	3 D 5 446 078 A	2	BL 11/74 →.	– (repère 35).	– (Mark 35).	– (marked 35).
	3 D 5 446 027 W	2	BK 11/74 →.	– (repère 40).	– (Mark. 40).	– (marked 40).
2	24 821 009 B *ZD 9482 100 U*	2	37,5 × 42,4 × 2,45.	Joint torique.	Ringdichtung.	Sealing ring.
3				Cylindre complet :	Federzylinder, komplett :	Cylinder, complete:
	3 D 5 410 163 V *DXN 434-02 D*	2	BL.	–	–	–
	DVN 434-02 D	2	BK.	–	–	–
4			L 255.	Tige de piston :	Kolbenstange :	Piston rod:
	DF 434-3	2	BK.	–	–	–
	3 D 5 410 068 M *DS 434-3*	2	BL.	–	–	–
5	3 D 5 409 990 P *D 9434-963 L*	2	⌀ int. 25.	Anneau.	Schutzring.	Rubber bush.
6	3 D 5 409 960 N *DX 434-65*	2		Bague de pare-poussière.	Schutzhülse f. Stulpen.	Rubber ring.
7	3 D 5 412 335 D *D 434-67*	2		Patte de maintien.	Haltelasche.	Securing plate.
8				Pare-poussière :	Dichtstulpen :	Dust cover:
	DV 434-274 A	2	BK.	–	–	–
	3 D 5 410 161 Y *DX 434-274 A*	2	BL.	–	–	–
9				Rondelle feutre :	Filzscheibe :	Felt washer:
	3 D 5 409 958 S *DS 9434-976 A*	2	34,5 × 41,5 × 5 - BL.	–	–	–
	DS 434-76	2	39,5 × 47,5 × 5 - BK.	–	–	–
10	DVF 434-79	2	⌀ ext. 64,7 - h 8 - BK.	Coupelle.	Blechdeckel.	Closing cup.

I	NUMÉROS	K		Cylindres de suspension arrière *(Suite)*	Hintere Federzylinder *(Forts.)*	Rear suspension cylinders *(Cont.)*
11	3 D 5 412 332 W *DX 434-80*	2		Épingle.	Verbind.-Bügel.	Rod pin.
:	3 D 5 412 331 K *DX 434-81*	2		Pare-poussière.	Dichtstulpen.	Dust cover.
13				Écrou de cylindre :	Mutter f. Federzylinder :	Cylinder nut:
	3 D 5 410 537 K	2	⌀ 54 × 150 - BL 5/72 → R.m.p. d.e.o. 1-5 410 536 Z.	– 1 gorge int.	– 1 Innen-Nut.	– 1 inner groove.
	DVF 434-89 A	2	⌀ 59 × 150 - BK → 10/72.	–	–	–
	3 D 5 410 539 G	2	⌀ 59 × 150 - h-17 - BK 10/72 →.	–	–	–
14				Rondelle d'appui :	Anlegscheibe :	Thrust washer:
	3 D 5 409 956 V *DX 434-90 A*	2	35 × 47,5 × 5 - BL.	–	–	–
	DVF 434-90 A	2	40 × 52,6 × 5 - BK.	–	–	–
15	3 D 5 412 334 T *DX 434-259 A*	2	1 ⌀ 3,2 - R.p. 5 409 997 R.	Logement de bille.	Sitz f. Kugel.	Ball seat.
16				Joint « Teflon » de piston :	« Teflon »-Dichtung für Kolben :	Joint « Teflon »:
	DVF 434-299 A	2	⌀ int. 40 - BK.	–	–	–
	3 D 5 409 955 J *DX 434-299 A*	2	⌀ int. 35 - BL.	–	–	–
17				Joint (repère blanc) :	Dichtung (weisse Mark.) :	Joint (white marking):
	3 D 5 409 961 Z *DX 434-111*	2	48 × 53,9 × 3 - BL → 5/72.	–	–	–
	3 D 5 410 536 Z	2	49,2 × 53 × 3 - BL 5/72 →.	–	–	–
	DVF 434-120	2	54 × 59 × 3,2 - BK → 10/72.	–	–	–
	3 D 5 410 538 W	2	54,2 × 58 × 3 - BK 10/72 →.	–	–	–
18	23 665 319 D *ZD 9366 530 W*	2	TH 5 × 25.	Vis.	Schraube f. Haltelasche.	Plate screw.
19	24 108 009 B *ZD 9410 800 U*	2	⌀ 15,875.	Bille de tige.	Kugel f. Kolbenstange.	Rod ball.
20				Joint torique :	Ringdichtung :	Sealing ring:
	25 043 009 V *ZD 9504 300 U*	2	36,5 × 42,8 × 3,6 - BL.	–	–	–
	25 051 009 B *ZD 9 505 100 U*	2	40,6 × 47,8 × 3,6 - BK.	–	–	–

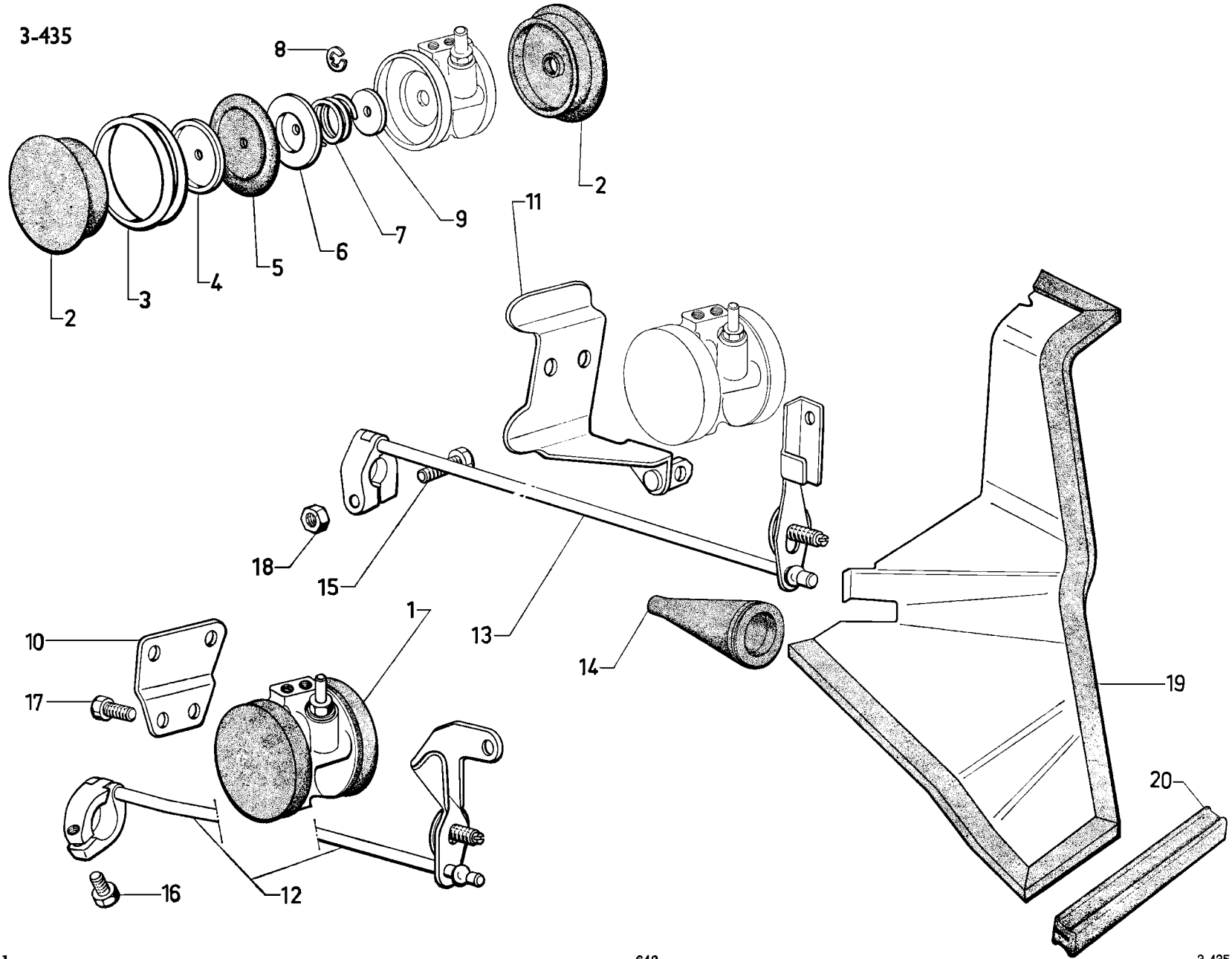
8
2
2
3
4
5
6
7
9
11
18
15
13
14
1
10
17
16
12
19
20

I	NUMÉROS	K		Correcteurs de hauteur Commande	Höhenkorrektoren Betätigung	Height correctors Control
1	U 40-851	2		Correcteur.	Korrektor.	Corrector.
2			49 × 63.	Coupelle d'étanchéité :	Dichtteller :	Sealing cup:
	1 D 5 410 408 H *DS 435-168*	2		– côté écrou.	– auf Mutterseite.	– nut side.
	1 D 5 410 407 X *DS 435-169*	2	1 ⌀ 8.	– côté chape.	– auf Gabelseite.	– bearing end.
3	1 D 5 410 406 L *DS 9435-167 L*	4	⌀ ext. 61.	Bague.	Haltering.	Ring.
4	1 D 5 410 405 A *D 435-96*	4	5 × 36 × 1,5.	Coupelle.	Blechdeckel.	Cup.
5	1 D 5 410 732 E *U 9040-848 L*	4	1 ⌀ 3.	Membrane.		Diaphragm.
6	1 D 5 410 404 P *DS 435-82*	4	e 5.	Coupelle int. de membrane.	Blechdeckel, innen, für Membrane.	Inner cup.
7	1 D 5 410 403 D	4		Ressort de clapet.	Ventilfeder.	Valve spring.
8	26 205 259 X *ZC 9620 525 U*	4	5 × 9,85 × 0,6.	Circlip.	Seegering.	Circlip.
9	1 D 5 410 402 T	4	5,8 × 25 × 0,2.	Clapet.	Ventil.	Valve.
				Support :	Träger :	Bracket:
10	DX 435-55	1	AV.	–	–	–
11	DM 435-122	1	AR.	–	–	–
				Tige de commande :	Betätigungsstange :	Control rod:
12	DX 435-51 A	1	AV.	–	–	–
13	DX 435-05	1	AR.	–	–	–
	2 D 5 424 419 B	1	AR - AMBU 4/73 →.	–	–	–
14	D 435-149	1	6 × 36 × 60.	Manchon.	Dichtstutzen.	Sleeve.
				Vis :	Schraube :	Screw:
15	23 459 019 M *ZD 9345 900 W*	1	TH 7 × 35.	–	–	–
16	ZC 9622 814 U	1	7 × 22,5.	–	–	–
17	23 450 319 X *ZD 9345 030 W*	4	TH 7 × 16.	–	–	–
18	ZD 9522 100 U	3	H 7 × 100.	Écrou.	Mutter.	Nut.
19	DX 435-140	1		Tôle.	Abschirmblech.	Protective panel.
20	DX 435-144	2	11 × 15 × 355.	Garniture.	Garnitur.	Sealing.

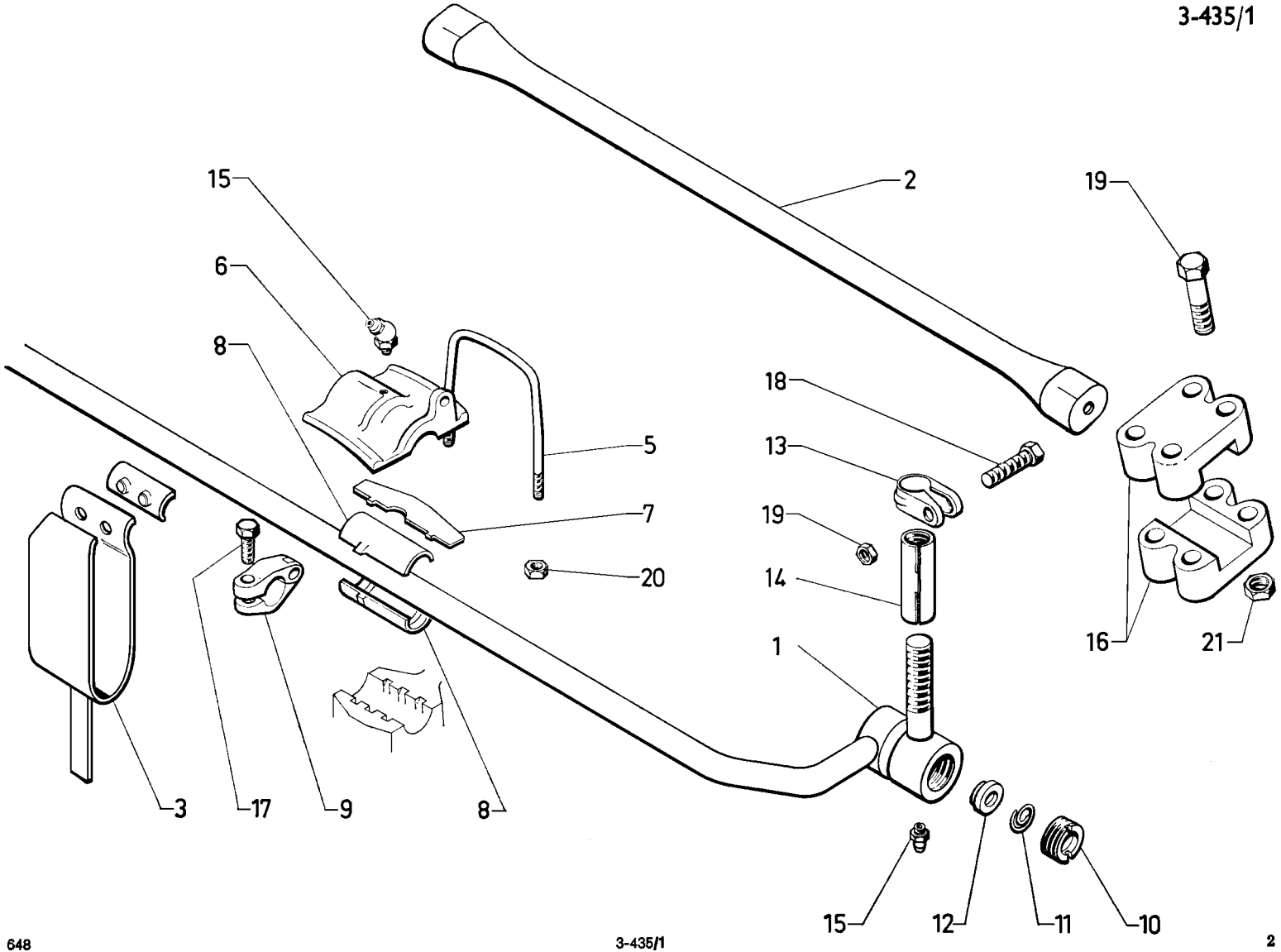
15
6
8
2
19
18
13
19
14
1
5
7
20
16
21
3
17
9
8
15
12
11
10

I	NUMÉROS	K		Barres anti-roulis	Stabilisatoren	Anti-roll bars
				Barre anti-roulis :	Stabilisator :	Anti-roll bar:
1	DS 435-23	1	AV.	–	–	–
2	DS 435-11	1	AR - ⌀ 17.	–	–	–
	2 D 5 424 415 H	1	AR - AMBU - ⌀ 18,5 4/73 →.	–	–	–
3	DX 435-39 A	2		Ressort anti-bruit, patte L 125.	Geräuschdämpf.-Feder, Lasche 125 lang.	Spring, anti-rattle, lug L 125.
4	DX 435-174	2		Coussinet de ressort anti-bruit.	Schalenhälfte f. Feder.	Bush for anti-rattle spring.
5				Étrier de palier :	Bügelschraube für Lagerdeckel :	Bearing clamp:
	1 D 5 412 609 G *D 435-58*	2	AV - entr. 72.	–	–	–
	1 D 5 412 610 T *D 435-58 A*	2	AR - entr. 83.	–	–	–
6				Palier avec coussinet et ergot :	Lagerdeckel, mit Lagerschale und Nase :	Cap with bearing:
	DX 435-112 C	1	G.	–	–	–
	DV 435-112	1	D.	–	–	–
	DX 435-112 D	1	D.	– C^de dynamique de phares.	– Betätig. f. Scheinwerfer.	– self-levelling H. lamps.
7				Cale de barre :	Beilegscheibe für Stabilisator :	Adjusting shim:

NUMÉROS	K		NUMÉROS	K		NUMÉROS	K		NUMÉROS	K	
1 D 5 412 865 P *D 435-153*	?	e 1.	1 D 5 412 867 L *D 435-153 B*	?	e 0,90.	1 D 5 412 869 H *D 435-153 D*	?	e 0,80.	1 D 5 412 871 E *D 435-153 F*	?	e 0,70.
1 D 5 412 866 A *D 435-153 A*		– 0,95.	1 D 5 412 868 X *D 435-153 C*		– 0,85.	1 D 5 412 870 U *D 435-153 E*		– 0,75.	1 D 5 412 872 R *D 435-153 G*		– 0,65.

8				Demi-coussinet (nylon), 2 gorges int.:	Lagerschalenhälfte, (Nylon) 2 Innennuten :	Half-bearing (nylon), 2 inner grooves :
	DX 435-111	2	Inf.	–	–	–
	DX 435-111 A	2	Sup. - 2 ⌀ 3.	–	–	–

I	NUMÉROS	K		Barre anti-roulis *(Suite)*	Stabilisatoren *(Forts.)*	Anti-roll bars *(Cont.)*
9	DS 435-70	2		Collier de butée.	Schelle f. Anschlag.	Stop collar.
10	0 D 5 410 215 K *DS 435-148*	2	⌀ 30 × 150.	Écrou de cuvette.	Mutter f. Kugelpfanne.	Cup nut.
11	1 D 5 410 216 W *D 413-81*	2	⌀ ext. 25,5.	Ressort de rotule.	Feder f. Kugelbolzen.	Spring.
12	1 D 5 410 214 Z *DS 435-147*	2	⌀ 26 - e 5,40.	Cuvette de rotule.	Kugelpfanne.	Cup.
13	1 D 5 411 822 C	4		Collier.	Klemmschelle.	Sleeve clamp.
14				Manchon :	Hülse :	Sleeve:
	1 D 5 412 644 M	1	D - L 62,5.	– ⌀ 14 × 125 à D.	– ⌀ 14 × 125, Rechtsgewinde.	– ⌀ 14 × 125, RH.
	1 D 5 411 821 S	1	G - L 80.	– ⌀ 14 × 125 à D et à G.	– ⌀ 14 × 125, Rechts-und Linksgewinde.	– ⌀ 14 × 125, RH and LH.
15				Graisseur :	Schmiernippel :	Lubricator:
	ZD 9473 700 U	2		– de rotule.	– Kugelbolzen.	– for socket.
	ZD 9473 900 U	2		– de palier.	– Lagerdeckel.	– for bearing.
16	ZC 9431 442 U	4	Entr. 29-42.	Bride.	Anschlussflanch.	Flange.
				Vis :	Schraube :	Screw:
17	ZC 9622 814 U	3	7 × 22,5.	–	–	–
18	23 743 019 U *ZD 9374 300 W*	4	TH 7 × 30.	–	–	–
19	ZD 9424 700 X	8	TH 12 × 55.	–	–	–
				Écrou :	Mutter :	Nut:
20	25 241 009 U *ZD 9524 100 U*	8	H 7 × 100.	–	–	–
21	ZD 9540 400 U	8	H 12 × 125.	–	–	–

24
9-12-15-16

25
2-16

26
11-12-15

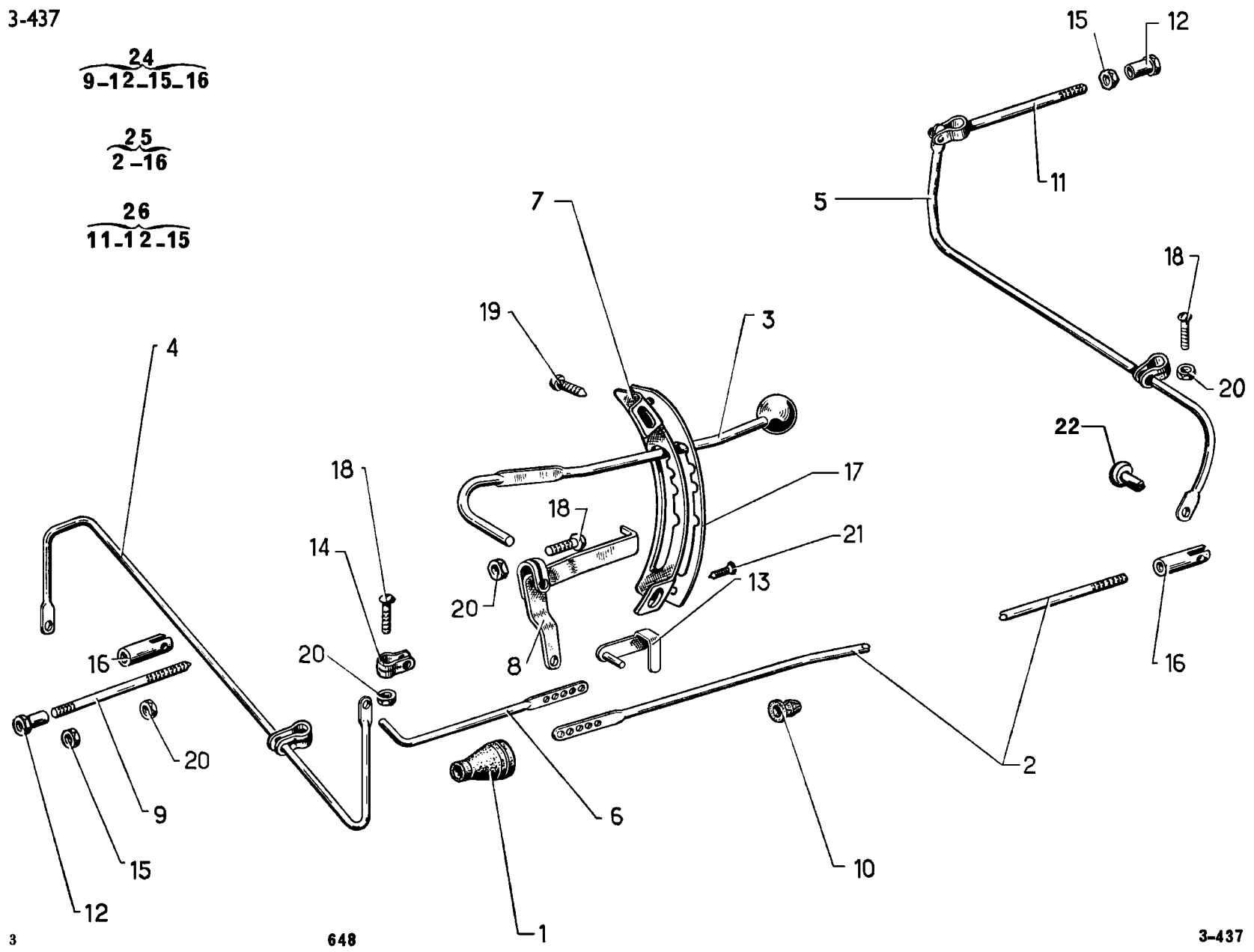

I	NUMÉROS	K	D à G	Commande de variation de hauteur	Höhenverstellung	Manual height control
1	D 435-149	1	6 × 36 × 60.	Manchon de tige réglable.	Stutzen f. Verstellstange.	Sleeve for rod.
2	DM 437-5	1	L 2170.	Tige de liaison AR.	Hint. Verbindungsstange.	Link rod, rear.
3				Levier de commande :	Betätigungshebel :	Control lever:
	DM 437-6	1	Sauf PA.	– boule blanche.	– weisser Knopf.	– white knob.
	DX 437-6	1	PA.	– boule noire - Levier nickel.	– schwarzer Knopf - Nickelhebel.	– black knob - Plated lever.
4	DM 437-8 A	1		Tige de torsion AV complète.	Vord. Torsionsstange, komplett.	Torsion rod, front.
5	DM 437-9	1		Tige de torsion AR complète.	Hint. Torsionsstange, komplett.	Torsion rod, rear.
6	DM 437-55	1		Tige de liaison réglable.	Verstellstange.	Link rod, adjustable.
7	DX 437-73	1	2 ⌀ 5,5.	Secteur de levier de commande.	Rastensegment.	Quadrant for lever.
8	DM 437-80	1		Levier de renvoi.	Übertragungshebel.	Relay lever.
9	DM 437-101	1	⌀ 5 × 75 - L 81.	Tige de liaison AV.	Vord. Ausgleichsstange.	Link rod, front.
10	1 D 5 411 036 J *DM 437-109*	4		Coussinet de tige de liaison AR.	Lagerstück f. hint. Stange.	Nylon bush.
11	2 D 5 410 535 N *DM 437-110*	1	L 96.	Tige avec chape.	Stange m. Gabelkopf.	Rod with clevis.
12	0 D 5 410 532 F *DM 437-112*	2	TH 5 × 75 - L 11,5.	Écrou de tige de liaison.	Mutter f. Ausgleichsstange.	Nut for link rod.
13	1 D 5 410 530 J *DM 437-113*	1		Axe sur levier de renvoi.	Bolzen am Verstellhebel.	Pin with lever.
14	DM 437-118 A	1		Collier de tige de torsion AV.	Schelle f. vordere. Torsionsstange.	Collar for torsion rod.
15	0 D 5 410 533 S *DM 437-119*	2	H 5 × 75.	Contre-écrou de tiges AV et AR.	Konter-Mutter f. Stange.	Locknut for rods.

I	NUMÉROS	K	D à G	Commande de variation de hauteur *(Suite)*	Höhenverstellung *(Forts.)*	Manual height control *(Cont.)*
16	3 D 5 412 944 Y *DM 437-123*	2	⌀ 5 × 75 - L 35.	Chape de tiges AV et AR.	Gabelkopf f. Stange.	Clevis for link rods.
17	DX 437-133	1	PA - 2 ⌀ 4,5.	Enjoliveur de secteur.	Zierleiste für Rastensegment.	Quadrant embellisher.
18	24 535 019 P *ZD 9453 500 U*	3	TCB 5 × 20.	Vis de collier.	Schraube f. Klemmschelle.	Collar screw.
19	24 530 019 S *ZD 9453 000 W*	2	TCB 5 × 10.	Vis de secteur.	Schraube für Rastensegment.	Quadrant screw.
20	ZD 9231 900 U	4	H 5 × 75.	Écrou.	Mutter.	Nut.
21	22 756 029 S *ZD 9275 600 Z*	2	PA - TA 3 × 10.	Vis d'enjoliveur de secteur.	Schraube f. Zierleiste.	Embellisher screw.
22	22 330 059 H *ZD 9233 000 U*	?	⌀ 4 - L 13.	Rivet.	Niet.	Rivet.
				Tige de commande avec chape :	Betätigungsstange mit Gabelkopf :	Control rod with clevis:
24	3 D 5 425 605 T	1	AV.	–	–	–
25	3 D 5 425 606 D	1	AR.	– intermédiaire.	– Zwischentstück.	– intermediate.
26	3 D 5 425 607 P	1	AR.	–	–	–

28	29	30	31
12+15+18+19	7+10	2+20	14+15+18

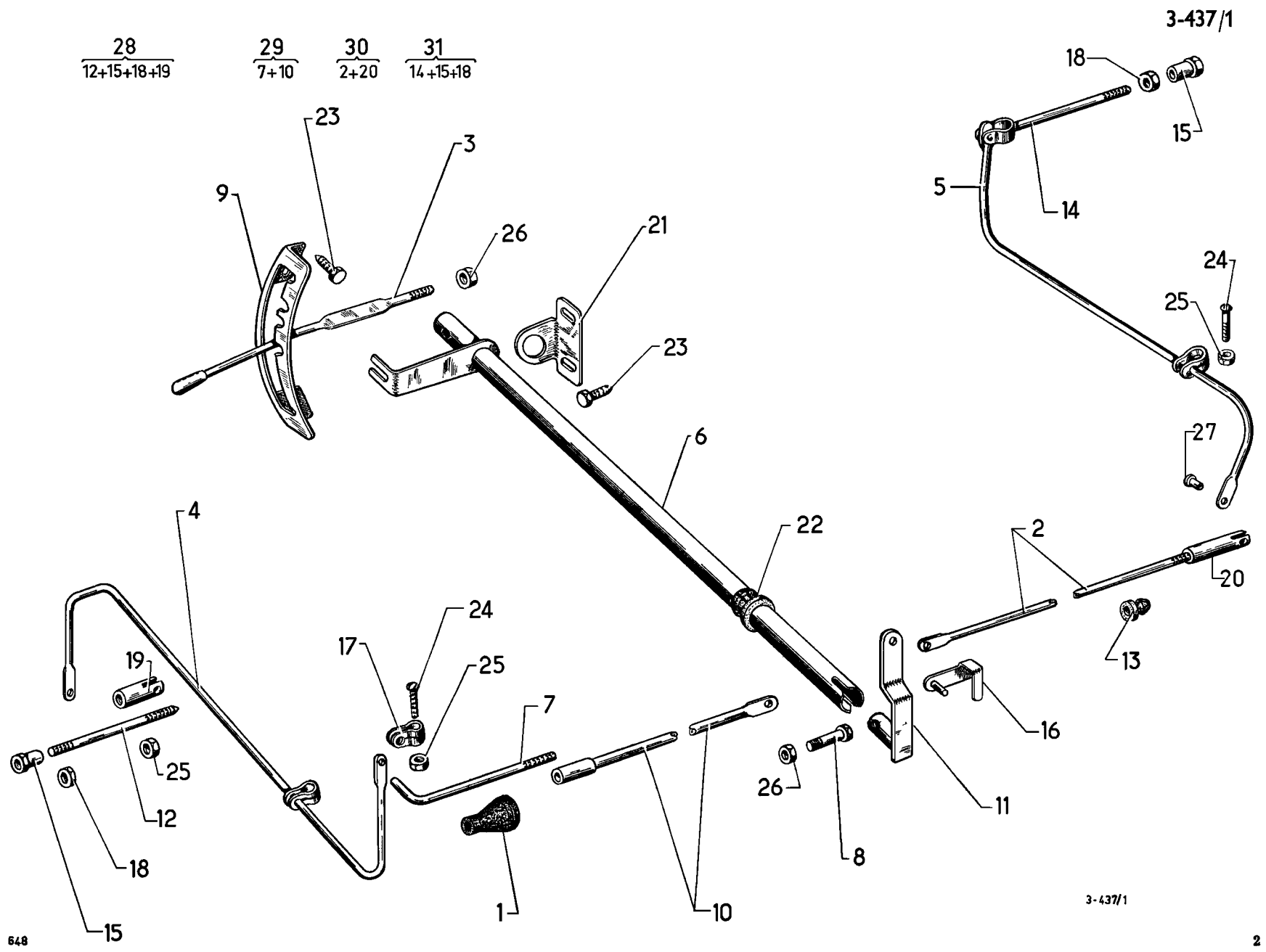

3-437/1

I	NUMÉROS	K	D à D	Commande de variation de hauteur	Höhenverstellung	Manual height control
1	D 435-149	1	6 × 36 × 60.	Manchon de tige AV.	Stutzen f. vordere Ansgleichsstange.	Sleeve for rod.
2	DM 437-5 A	1	L 1564.	Tige de liaison AR.	Hint. Ausgleichsstange.	Link rod, rear.
3	DX 437-6 A	1	L 227.	Levier de commande.	Betätigungshebel.	Control lever.
4	DM 437-8 A	1		Tige de torsion AV, complète.	Vord. Torsionsstange, komplett.	Torsion rod, front.
5	DM 437-9	1		Tige de torsion AR, complète.	Hint. Torsionsstange, komplett.	Torsion rod, rear.
6	DX 437-50	1	1 ⌀ 7,5.	Arbre de renvoi.	Übertragungsstange.	Control spindle.
7	DM 437-55 A	1	⌀ 5 × 75.	Tige de liaison réglable.	Verstellstange.	Link rod, adjustable.
8	23 721 019 N *ZD 9372 100 W*	1	TH 7 × 28.	Vis de levier de renvoi.	Schraube für Übertragungshebel.	Screw for relay lever.
9	DX 437-73 B	1	L 30.	Secteur de levier.	Rastensegment.	Quadrant for lever.
10	DM 437-76	1	⌀ 5 × 75 - L 562.	Tube de liaison AV.	Vord. Verbindungsstange.	Front link tube.
11	DM 437-82 A	1	1 ⌀ 7,2.	Levier de renvoi.	Übertragungshebel.	Relay lever.
12	DM 437-101	1	⌀ 5 × 75 - L 81.	Tige de liaison AV.	Vord. Ausgleichsstange.	Link rod, front.
13	1 D 5 411 036 J *DM 437-109*	3		Coussinet de tige AR.	Lagerstück für Ausgleichsstange.	Nylon bush.
14	2 D 5 410 535 N *DM 437-110*	1	L 96.	Tige avec chape.	Ausgleichsstange mit Gabelko f.	Rod with yoke.
15	0 D 5 410 532 F *DM 437-112*	2	TH 5 × 75 - L 11,5.	Écrou de tiges AV et AR.	Mutter f. Ausgleichsstange.	Nut for link rod.
16	1 D 5 410 530 J *DM 437-113*	1		Axe de levier de renvoi.	Bolzen f. Verstellhebel.	Pin with lever.
17	DM 437-118 A	1		Collier de tige de torsion AV.	Schelle f. vordere Torsionsstange.	Collar for torsion rod.

I	NUMÉROS	K	D à D	Commande de variation de hauteur *(Suite)*	Höhenverstellung *(Forts.)*	Manual height control *(Cont.)*
18	0 D 5 410 533 S *DM 437-119*	2	H 5 × 75.	Contre-écrou de tiges AV et AR.	Kontermutter f. vord. u. hint. Ausgl.-Stange.	Locknut for rods.
19	1 D 5 412 944 Y *DM 437-123*	1	⌀ 5 × 75 - L 35.	Chape de tige AV.	Gabelkopf f. vordere Stange.	Clevis for front rod.
20	DM 437-123 A	1	⌀ 5 × 75 - L 63.	Chape de tige AR.	Gabelkopf f. hintere Stange.	Clevis for rear rod.
21	DX 437-148	1	⌀ 23,2.	Support d'arbre de renvoi.	Halterung für Übertragungsstange.	Bracket for spindle.
22	1 D 5 412 941 R *DM 437-149 A*	2	19,5 × 23 × 8,5.	Coussinet d'arbre de renvoi.	Lagerung für Übertragungsstange.	Bearing for spindle.
23	23 661 319 A *ZD 9366 130 W*	4	TH 5 × 16.	Vis de support et secteur.	Schraube.	Screw.
24	24 535 019 P *ZD 9453 500 U*	2	TCB 5 × 20.	Vis de collier.	Schraube f. Schelle.	Screw.
25	ZD 9232 000 W	3	H 5 × 75.	Écrou.	Mutter.	Nut.
26	25 240 019 H *ZD 9524 000 W*	1	H 6 × 100.	Écrou de levier de commande.	Mutter für Betätigungshebel.	Nut for contro lever.
	25 241 009 U *ZD 9524 100 U*	1	H 7 × 100.	Écrou de levier de renvoi.	Mutter für Übertragungshebel.	Nut for relay lever.
27	22 330 059 H *ZD 9233 000 U*	?	⌀ 4 - L 13.	Rivet.	Niet.	Rivet.
				Tige de commande avec chape :	Betätigungsstange mit Gabelstück :	Control rod with clevis:
28	2 D 5 425 605 T	1	AV.	–	–	–
29	2 D 5 425 608 A	1	AV.	– intermédiaire.	– Zwischenstück.	– intermediate.
30	2 D 5 425 609 L	1	AR.	– intermédiaire.	– Zwischenstück.	– intermediate.
31	2 D 5 425 607 P	1	AR.	–	–	–

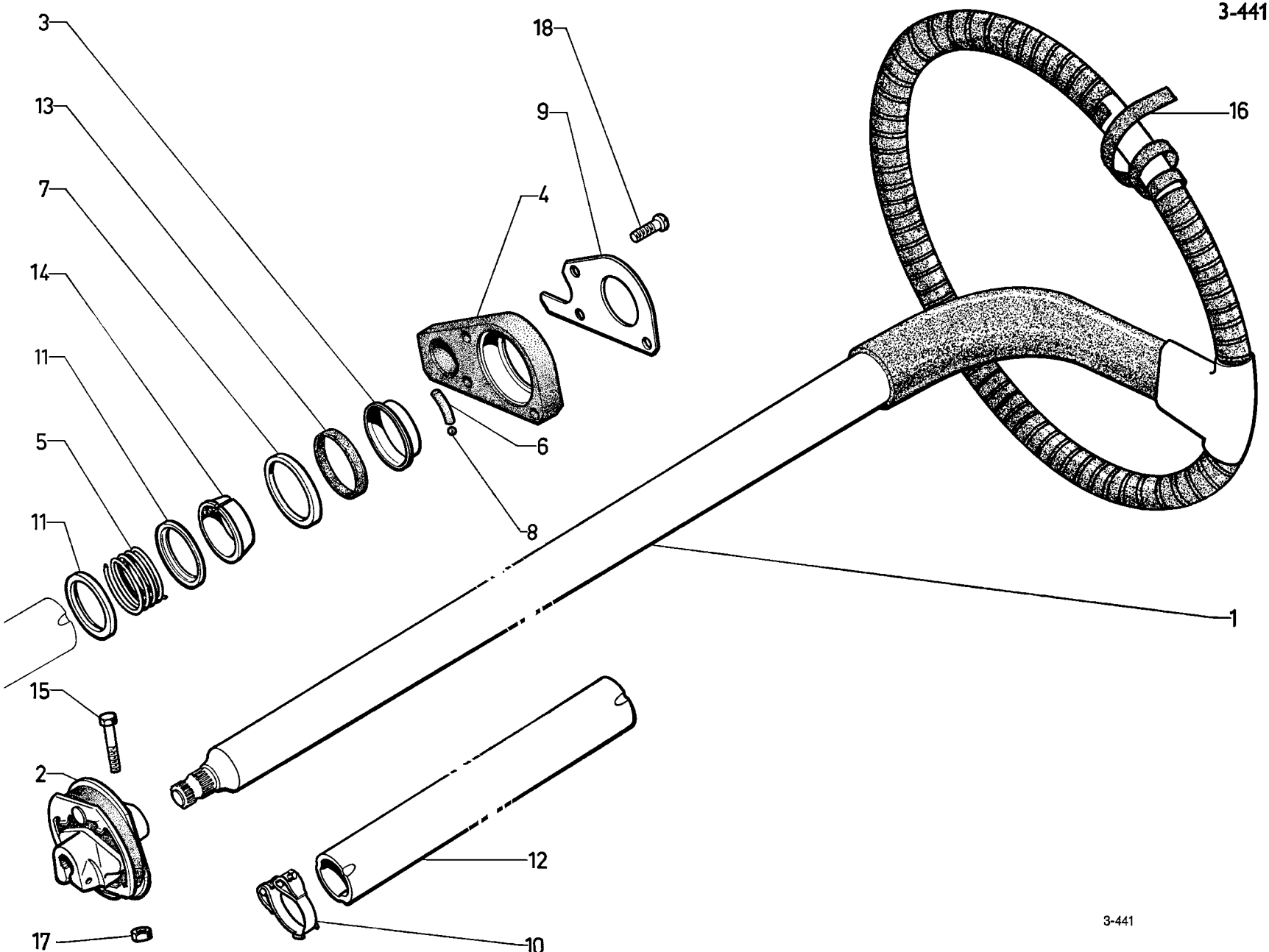
3
13
7
14
11
5
11
15
2
17
18
9
4
6
8
16
1
12
10

I	NUMÉROS	K	Sauf (USA) (CDN) (1)	Volant de direction non assistée	Lenkrad (keine Servolenkung)	Steering wheel (manual steering)
1	DV 441-1 C	1		Volant noir mat.	Lenkrad (gekörnt) schwarz.	Steering wheel, mat black.
2	DM 441-6	1		Accouplement.	Verbindung.	Coupling piece.
3	D 441-8	1	43,6 × 55 × 11.	Bague int.	Innenring.	Inner race.
4	DW 441-9	1		Bague ext.	Aussenring.	Outer race.
5	DX 441-10	1	⌀ int. 41.	Ressort. diam. du fil 3,6.	Feder.	Spring.
6	DS 441-12	3	⌀ 5,5.	Segment nylon.	Nylon-Segment.	Nylon spacer.
7	DW 441-57	1	⌀ ext. 56,8 - e 4.	Cuvette.	Teller.	Cup.
8	ZD 9270 700 U	9	⌀ 6.	Bille.	Kugel.	Ball.
9	DJ 441-277 A	1	1 ⌀ 44,5.	Plaque d'arrêt.	Abdeckhülse.	Stop plate.
10	DS 441-69	1	⌀ int. 40.	Collier.	Schelle.	Collar.
11	D 441-78	3	40,5 × 49.	Rondelle.	Anlaufscheibe.	Washer.
12	DS 441-83 A	1	L 330.	Entretoise.	Abstandshülse.	Distance piece.
13	D 441-85 A	1	47,5 × 55,5 × 7.	Rondelle feutre.	Filzscheibe.	Felt washer.
14	DS 441-87	1	39,8 × 48.	Bague tôle.	Federteller (geschlitzt).	Split bush.
15	0 D 5 410 643 M *DM 441-100*	2	TH 7 × 35.	Vis.	Schraube.	Screw.
16	DX 441-104 A	1	*l* 12,5 - L 8000.	Lanière, noir mat.	Abdeckband, schwarz.	Binding, mat black.
17	25 241 009 U *ZD 9524 100 U*	2	H 7 × 100.	Écrou.	Mutter.	Nut.
18	24 537 019 D *ZD 9453 700 W*	3	TR 5 × 25.	Vis.	Schraube.	Screw.
			D à D	**Pièce spéciale**	**Spezialteil**	**Special part**
4	DW 441-13	1		Bague ext.	Aussenring.	Outer race.

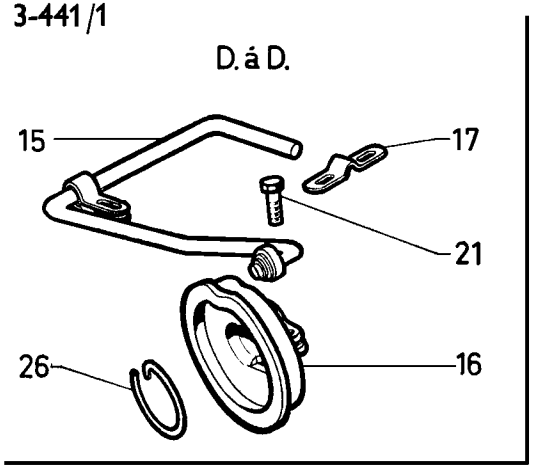
D. á D.
15
17
21
26
16

5
24
7
2
8
12
3
6
13
25
10
4
11
10
1
21
9
22
17
16
23
15
14
18
19
20

I	NUMÉROS	K	bvm	Volant de direction assistée	Lenkrad (Servolenkung)	Steering wheel (power steering)
1	DX 441-202 A	1		Volant.	Lenkrad.	Steering wheel.
2	D 441-8	1	43,6 × 55 × 11.	Bague int.	Innenring.	Inner race.
3	DW 441-9	1		Bague ext.	Aussenring.	Outer race.
4	DX 441-10	1	⌀ int. 41.	Ressort fil ⌀ 3,6.	Feder, Draht-⌀ 3,6.	Spring wire ⌀ 3,6.
5	DS 441-12	3	⌀ 5,5.	Segment nylon.	Nylon-Segment.	Nylon spacer.
6	DW 441-57	1	⌀ ext. 56,8 - e 4.	Cuvette.	Teller.	Cup.
7	1 D 5 410 646 U	1		Enjoliveur.	Verzierung.	Embellisher.
8	DJ 441-277 A	1	⌀ 44,5.	Plaque d'arrêt.	Halteblech.	Stop plate.
9	DS 441-69	1	⌀ int. 40.	Collier.	Schelle.	Collar.
10	D 441-78	3	40,5 × 49.	Rondelle.	Anlaufscheibe.	Washer.
11	DS 441-83 A	1	L 330.	Entretoise.	Abstandshülse.	Distance piece.
12	D 441-85 A	1	47,5 × 55,5 × 7.	Rondelle feutre.	Filzscheibe.	Felt washer.
13	DS 441-87	1	39,8 × 48.	Bague tôle.	Federteller (geschlitzt).	Split bush.
14	0 D 5 410 643 M *DM 441-100*	1	TH 7 × 35.	Vis.	Schraube.	Screw.
15	DS 445-01	1	⌀ 5 - h 235.	Ressort avec roulement.	Feder, mit Kugellager.	Spring with roller bearing.
16	DS 445-1	1		Came de positionnement.	Kurvenscheibe für Geradeausfahrt.	Positioning cam.
17	D 445-91	1		Collier.	Schelle.	Clamp.
18	DX 445-94	1	L 22.	Pontet.	Steg.	Bridge rod.
19	D 445-97	1	5 × 12 × 16	Palier caoutchouc.	Gummilagerung.	Rubber bush.

I	NUMÉROS	K	bvm	Volant de direction assistée *(Suite)*	Lenkrad (Servolenkung) *(Forts.)*	Steering wheel (power steering) *(Cont.)*
20	D 445-98	1	*l* 12.	Support.	Schelle.	Bush holder.
21	23 663 319 D *ZD 9366 330 W*	3	TH 5 × 20.	Vis.	Schraube.	Screw.
22	ZD 9232 000 W	2	H 5 × 75.	Écrou.	Mutter.	Nut.
23	25 241 009 U *ZD 9524 100 U*	1	H 7 × 100.	Écrou.	Mutter.	Nut.
24	24 537 019 D *ZD 9453 700 W*	3	TR 5 × 25.	Vis.	Schraube.	Screw.
25	22 707 009 R *ZD 9270 700 U*	9	⌀ 6.	Bille.	Kugel.	Ball.
			D à D	**Pièces spéciales**	**Spezialteile**	**Special parts**
3	DW 441-13	1		Bague ext.	Aussenring.	Outer race.
15			⌀ 5.	Ressort avec roulement :	Feder m. Kugellager :	Spring with roller bearing:
	DX 445-02 A	1		–	–	–
	DX 445-903 A	1	(IE).	–	–	–
16	DX 445-93	1	1 ⌀ 17.	Came de positionnement.	Kurvenscheibe.	Positioning cam.
17	DX 445-91	1		Collier.	Schelle.	Clamp.
26	DS 445-87	1	⌀ 40.	Jonc de sécurité.	Sicherungsring.	Securing ring.

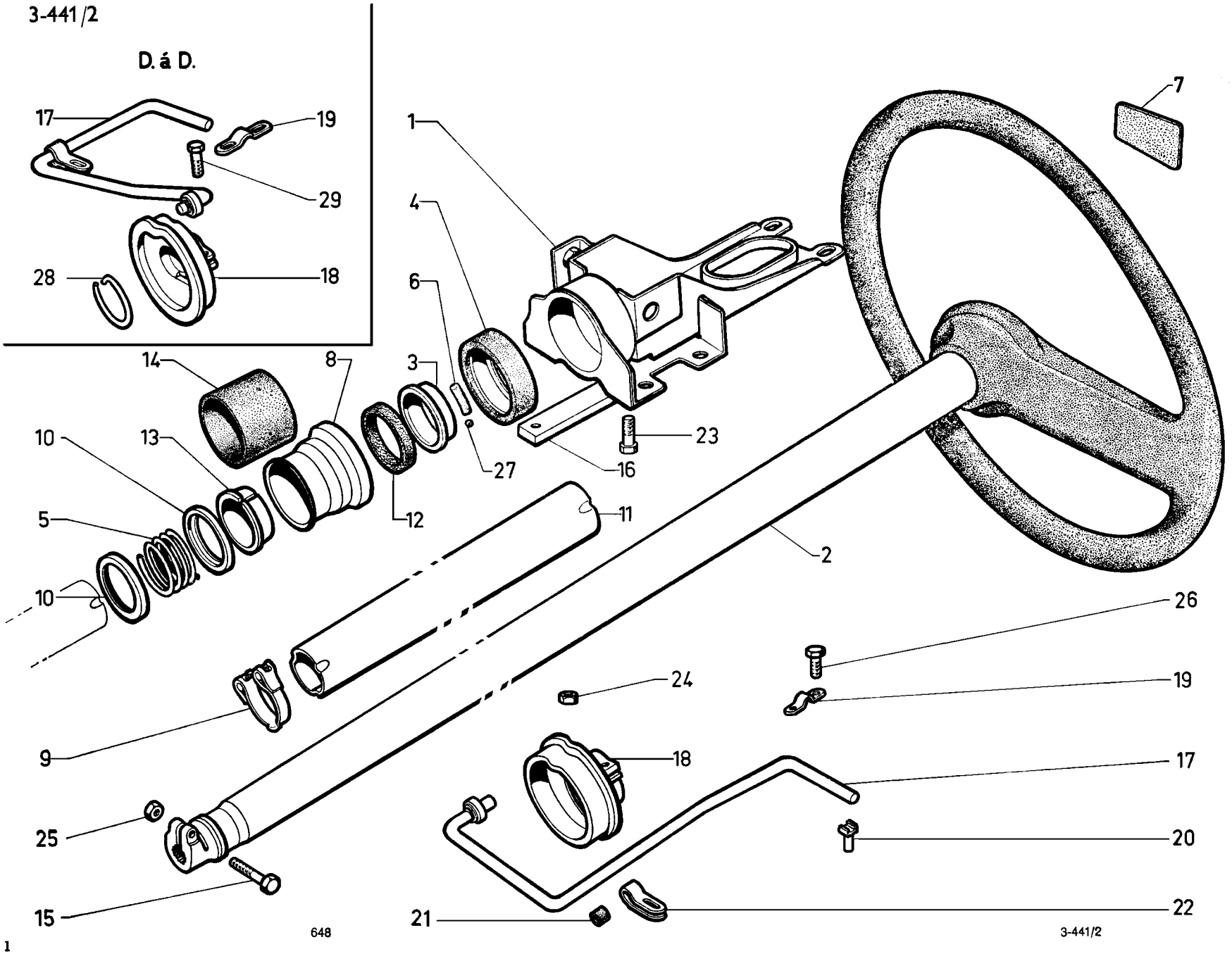
3-441/2
D. á D.
17
19
29
28
18
1
4
6
7
14
8
3
10
13
23
27
16
5
12
11
2
10
26
24
19
9
18
17
25
20
15
21
22
648
3-441/2

I	NUMÉROS	K	bvh	Volant de direction assistée	Lenkrad (Servolenkung)	Steering wheel (power steering)
1				Support avec roulement :	Lenkungsträger mit Kugellager :	Bracket with ball bearing:
	DX 441-902 A	1		–	–	–
	DX 441-903 A	1	(IE).	–	–	–
2	DX 441-202 A	1		Volant.	Lenkrad.	Steering wheel.
3	D 441-8	1	43,6 × 55 × 11.	Bague int.	Innenring.	Inner race.
4	D 441-9	1	45 × 66.	Bague ext.	Aussenring.	Outer race.
5	DX 441-10	1	⌀ int. 41.	Ressort fil ⌀ 3,6.	Feder, Draht-⌀ 3,6.	Spring, wire ⌀ 3,6.
6	DS 441-12	3	⌀ 5,5.	Segment nylon.	Nylon-Segment.	Nylon spacer.
7	1 D 5 410 646 V	1		Enjoliveur.	Zierstück.	Embellisher.
8	DX 441-267 A	1	⌀ int. 48-55.	Bague.	Abdeckhülse.	Bush.
9	DS 441-69	1	⌀ int. 40.	Collier.	Rohrschelle.	Collar.
10	D 441-78	3	40,5 × 49.	Rondelle.	Anlaufscheibe.	Washer.
11				Entretoise :	Abstandshülse :	Distance piece:
	DS 441-83 A	1	L 330.	–	–	–
	DX 441-290 A	1	L 330 - (IE).	– avec étranglement.	– m. Verengung.	– with narrowing.
12	D 441-85 A	1	47,5 × 55,5 × 7.	Rondelle feutre.	Filzring.	Felt washer.
13	DS 441-87	1	39,8 × 48.	Bague tôle.	Federteller (geschlitzt).	Split bush.
14	1 D 5 418 602 Y *DX 441-295 A*	1	L 50.	Gaine caoutchouc.	Dichtungshülse.	Rubber sheath.
15	0 D 5 410 643 M *DM 441-100*	1	TH 7 × 35.	Vis.	Schraube.	Screw.
16	DX 441-286 A	1	2 ⌀ 7 × 100 - entr. 52.	Contre-plaque.	Gegenblech.	Counterplate.
17	DS 445-01	1	h 235.	Ressort avec roulement.	Feder mit Kugellager.	Spring with roller bearing.

I	NUMÉROS	K	bvh	Volant de direction assistée *(Suite)*	Lenkrad (Servolenkung) *(Forts.)*	Steering wheel (power steering) *(Cont.)*
18	DS 445-1	1		Came de positionnement.	Kurvenscheibe für Geradeausfahrt.	Positioning cam.
19	D 445-91	1		Collier.	Rohrschelle.	Clamp.
20	DX 445-94	1	L 22.	Pontet de ressort.	Steg f. Federeinstellung.	Bridge rod.
21	D 445-97	1	5 × 12 × 16.	Palier caoutchouc.	Gummi-Lagerung.	Rubber bush.
22	D 445-98	1	12.	Support.	Schelle f. Gummilagerung.	Bush holder.
23	23 450 319 X *ZD 9345 030 W*	2	TH 7 × 15.	Vis.	Schraube.	Screw.
24	ZD 9232 000 W	1	H 5 × 75.	Écrou.	Mutter.	Nut.
25	25 241 009 U *ZD 9524 100 U*	1	H 7 × 100.	Écrou.	Mutter.	Nut.
26	ZD 9250 230 Z	2	TR 5 × 12,5.	Vis.	Schraube.	Screw.
27	22 707 009 R *ZD 9270 700 U*	9	⌀ 6.	Bille.	Kugel.	Ball.
			D à D	**Pièces spéciales**	**Spezialteile**	**Special parts**
1	DX 441-905 A	1		Support avec roulement.	Lenkungsträger mit Kugellager.	Bracket with ball bearing.
11	DS 441-83 B	1	L 350.	Entretoise.	Abstandshülse.	Distance piece.
17				Ressort avec roulement :	Feder mit Kugellager :	Spring with roller bearing:
	DX 445-02 A	1		–	–	–
	DX 445-903 A	1	(IE).	–	–	–
18	DX 445-93	1	1 ⌀ 17.	Came de positionnement.	Kurvenscheibe.	Positioning cam.
20	DX 445-91	1		Collier.	Schelle.	Clamp.
28	DS 445-87	1	⌀ 40.	Jonc de sécurité.	Sicherungsring.	Securing ring.
29	ZD 9028 400 U	3	TH 5 × 14.	Vis de came.	Schraube für Kurvenscheibe.	Cam screw.

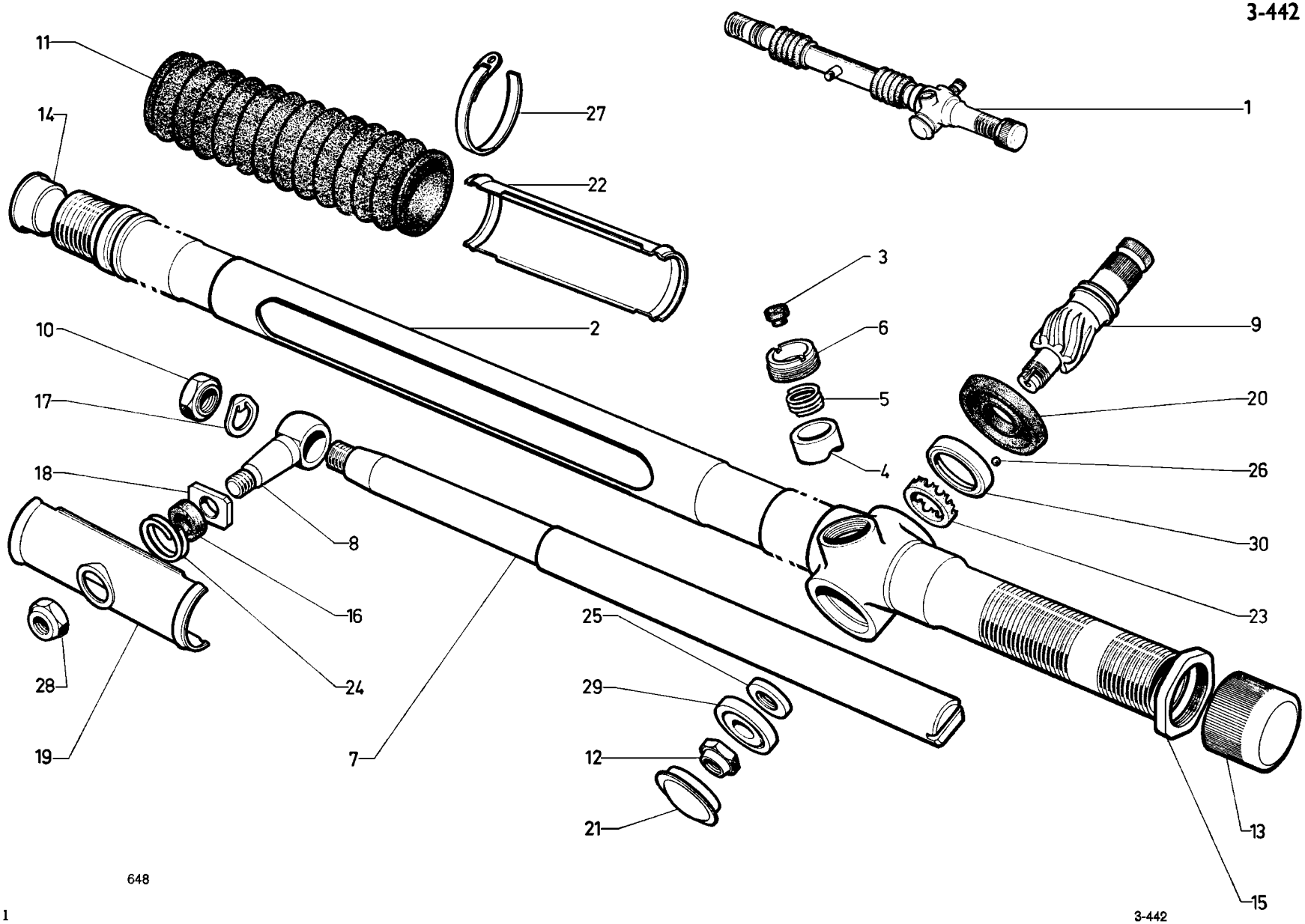
11
14
27
22
1
2
3
6
9
10
17
5
20
18
4
26
8
30
16
23
25
24
28
29
19
7
12
13
21
15

648

I	NUMÉROS	K	Sauf (USA) (CDN) (S)	Crémaillère de direction non assistée	Zahnstange für Lenkung (keine Servolenkung)	Rack for manual Steering
1	9 D 5 409 730 N *DM 442-05 A*	1		Boîtier complet.	Komplettes Gehäuse.	Complete box.
2	DM 442-04 A	1		Carter.	Zahnstangengehäuse.	Rack housing.
3	1 D 5 411 162 D *DX 334-62*	1		Bouchon.	Stopfen.	Plug.
4	1 D 5 411 161 T *DX 442-1*	1	⌀ 22.	Guide.	Dämpfungsstössel.	Plunger guide.
5	1 D 5 411 166 X *DS 442-2*	1	⌀ ext. 16,75.	Ressort	Feder.	Spring.
6	1 D 5 411 167 H *DS 442-3*	1	⌀ ext. 24 × 150 - ⌀ int. 9 × 125.	Écrou.	Mutter.	Nut.
7	DM 442-4 A	1		Crémaillère.	Zahnstange.	Steering rack.
8	DM 442-8 A	1		Rotule (sans trou de goupille).	Mittelbolzen (ohne Splintloch).	Ball pin (without hole).
9	DM 442-9	1		Pignon.	Ritzel.	Pinion.
10	DM 442-19 A	1	⌀ 14 × 150 - « Nylstop ».	Écrou.	Mutter.	Nut.
11	DM 442-20	2		Gaine caoutchouc.	Dichtstulpen.	Rubber sheath.
12	1 D 5 411 095 A *D 442-21*	1	H 12 × 125.	Écrou.	Mutter.	Nut.
13	D 442-52	2	⌀ 30 × 100.	Bouchon.	Stopfen.	Cap.
14	DV 442-55	1		Bouchon embout.	Endstopfen.	End cap.
15	D 442-58	1	⌀ 30 × 100.	Écrou.	Mutter.	Nut.
16	DM 442-60 A	1	16,2 × 21 × 9,5.	Rondelle caoutchouc.	Gummischeibe.	Rubber washer.
17	1 D 5 411 160 G *D 442-68*	1	⌀ 14,2.	Arrêtoir.	Sicherungsblech.	Lock washer.
18	1 D 5 411 157 Z *DX 442-76*	1	16,5 × 23 × 28 × 5.	Dé de guidage.	Führungsstück.	Guide block.

I	NUMÉROS	K	Sauf (USA) (CDN) (S)	Crémaillère de direction non assistée *(Suite)*	Zahnstange für Lenkung (keine Servolenkung) *(Forts.)*	Rack for manual steering *(Cont.)*
19	DM 442-79	1		Cache mobile sup.	Obere Schutzrohrhälfte.	Upper slide.
20	DM 442-86	1		Coupelle d'étanchéité.	Dichtscheibe.	Sealing cup.
21	D 442-93	1	⌀ 34,05.	Bouchon tôle.	Blechstopfen.	Cap, sheet metal.
22	DM 442-94	1		Cache mobile inf.	Untere Schutzrohrhälfte.	Lower slide.
23	DS 442-103	1		Cage nylon.	Nylon-Käfig.	Nylon cage.
24	DM 442-120 A	1		Ressort fil ⌀ 2,5.	Feder, Draht- ⌀ 2,5.	Spring, wire ⌀ 2,5.
25	DS 442-300 à DS 442-364	?	12 × 18.	Rondelle de réglage (Voir : crémaillère de direction assistée pour épaisseur).	Einstellscheibe (Bezüglich Stärke siehe : Zahnstange für Servolenkung).	Adjusting washer (See: power steering rack for thickness).
26	22 707 009 R *ZD 9270 700 U*	10	⌀ 6.	Bille.	Kugel.	Ball.
27	ZC 9614 000 U	4	L 474.	Collier.	Schlauchband.	Clip.
28	ZC 9615 750 U	1	H 12 × 150 - h 9,3 - « Nylstop ».	Écrou.	Mutter.	Nut.
29	ZC 9620 067 U	1	12 × 32 × 10.	Roulement à billes.	Kugellager.	Ball bearing.
30	ZC 9620 121 U	1	29 × 35 × 7,5.	Bague.	Aussenring.	Race.
			D à D	**Pièces spéciales**	**Spezialteile**	**Special parts**
2	DM 442-010 A	1		Carter (sans butée fixe de braquage).	Gehäuse (ohne festen Anschlag f. Radeinschlag).	Rack housing (without fixed stop.)
1	9 D 5 409 731 Z *DM 442-011 A*	1		Boîtier complet.	Gehäuse, komplett.	Steering box, compl.
7	DM 442-6 A	1		Crémaillère.	Zahnstange.	Steering rack.
9	DM 442-13	1		Pignon.	Ritzel.	Pinion.

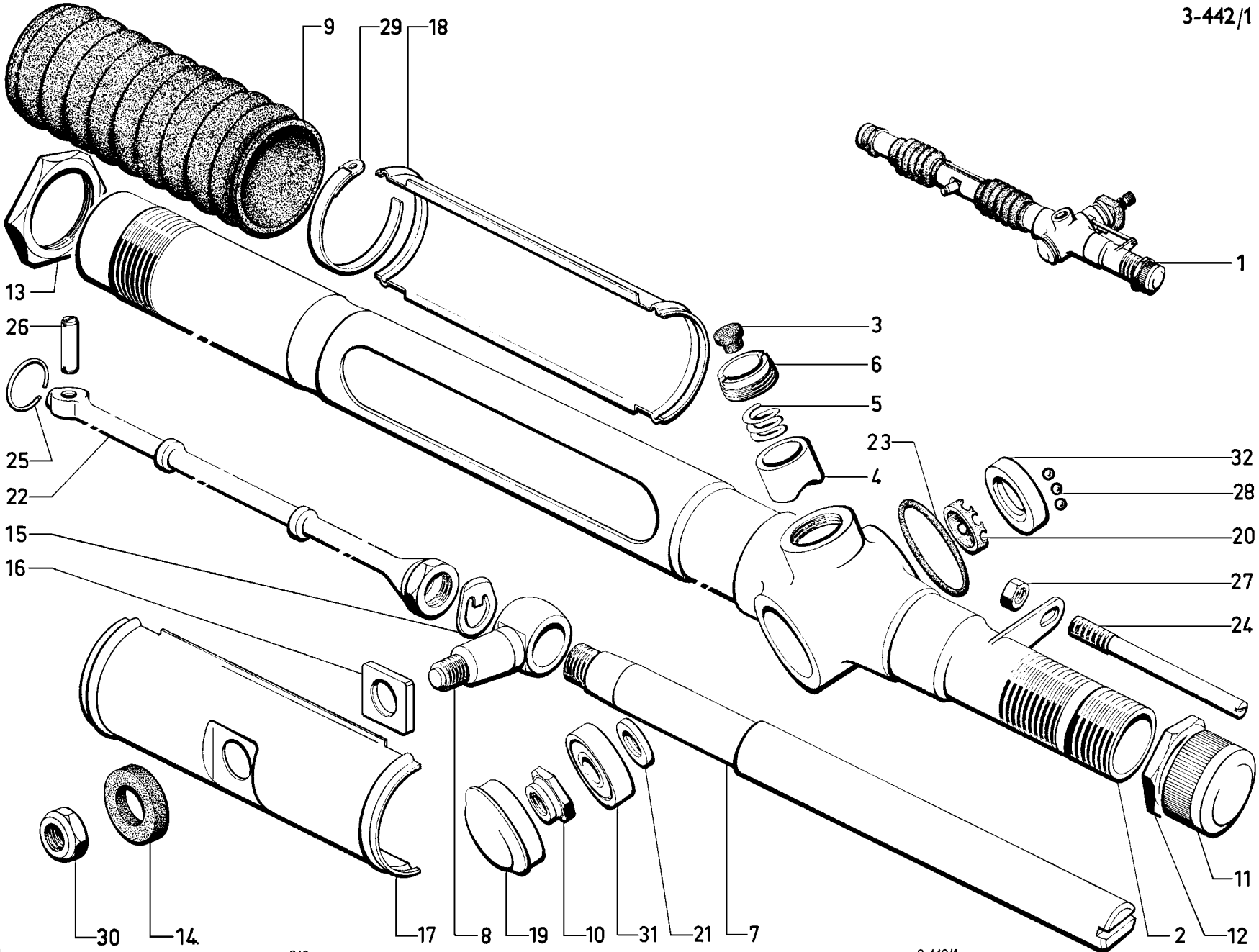
9
29
18
1
13
26
3
6
5
25
22
4
23
32
28
20
15
16
27
24
11
30
14
17
8
19
10
31
21
7
2
12

I	NUMÉROS	K		Crémaillère de direction assistée	Zahnstange für Servolenkung	Rack for power steering
1	9 D 5 409 726 V	1		Boîtier complet.	Komplettes Gehäuse.	Complete box.
2	D 442-04 A	1		Carter.	Gehäuse.	Housing.
3	1 D 5 411 162 D *DX 334-62*	1		Bouchon.	Stopfen.	Plug.
4	1 D 5 411 161 T *DX 442-1*	1	⌀ 22.	Guide poussoir.	Dämpfungsstössel.	Plunger guide.
5	1 D 5 411 166 X *DS 442-2*	1	⌀ ext. 16,5.	Ressort.	Feder.	Spring.
6	1 D 5 411 167 H *DS 442-3*	1	⌀ ext. 24 × 150 - ⌀ int. 9 × 125.	Écrou.	Mutter.	Nut.
7	D 442-4	1	L 435 - ⌀ 14 × 150.	Crémaillère.	Zahnstange.	Rack.
8	DS 442-8	1	⌀ 12 × 150.	Rotule (sans trou de goupille).	Bolzen (ohne Splintloch).	Ball pin (without hole).
9	D 442-20	2	⌀ int. 40.	Gaine caoutchouc.	Dichtstulpen.	Rubber sheath.
10	1 D 5 411 095 A *D 442-21*	1	H 12 × 125.	Écrou de pignon.	Mutter f. Ritzel.	Pinion nut.
11	D 442-52	2	⌀ 30 × 100.	Bouchon.	Stopfen.	Cap.
12	D 442-58	1	⌀ 30 × 100.	Écrou.	Mutter.	Nut.
13	D 442-59	1	⌀ 40 × 100.	Contre-écrou.	Kontermutter.	Lock nut.
14	1 D 5 411 158 K *D 442-60*	1	16,5 × 28,5 × 9.	Rondelle caoutchouc.	Gummidichtung.	Rubber washer.
15	1 D 5 411 160 G *D 442-68*	1	⌀ 14,2.	Arrêtoir.	Sicherheitsblech.	Lock washer.
16	1 D 5 411 157 Z *DX 442-76*	1	16,5 × 23 × 28 × 5.	Dé de guidage.	Führungsstück.	Guide block.
17	D 442-79	1	L 145 - 1 ⌀ 18.	Cache-mobile sup.	Ob. Schutzrohrhälfte.	Upper slide.

I	NUMÉROS	K		Crémaillère de direction assistée *(Suite)*	Zahnstange für Servolenkung *(Forts.)*	Rack for power steering *(Cont.)*
18	D 442-79 A	1	L 145.	Cache-mobile inf.	Unt. Schutzrohrhälfte.	Lower slide.
19	D 442-93	1	⌀ 34,05.	Bouchon tôle.	Verschlussblech.	Cap, sheet metal.
20	DS 442-103	1		Cage nylon.	Nylon-Kugelkäfig.	Nylon cage.
21		?	12 × 18.	Rondelle de réglage :	Einstellscheibe :	Adjusting washer:

NUMÉROS	K		NUMÉROS	K		NUMÉROS	K		NUMÉROS	K	
DS 442-300	?	e 3,35 - 3,37.	DS 442-317	?	e 3,69 - 3,71.	DS 442-334	?	e 4,03 - 4,05.	DS 442-351	?	e 4,37 - 4,39.
DS 442-301		– 3,37 - 3,39.	DS 442-318		– 3,71 - 3,73.	DS 442-335		– 4,05 - 4,07.	DS 442-352		– 4,39 - 4,41.
DS 442-302		– 3,39 - 3,41.	DS 442-319		– 3,73 - 3,75.	DS 442-336		– 4,07 - 4,09.	DS 442-353		– 4,41 - 4,43.
DS 442-303		– 3,41 - 3,43.	DS 442-320		– 3,75 - 3,77.	DS 442-337		– 4,09 - 4,11.	DS 442-354		– 4,43 - 4,45.
DS 442-304		– 3,43 - 3,45.	DS 442-321		– 3,77 - 3,79.	DS 442-338		– 4,11 - 4,13.	DS 442-355		– 4,45 - 4,47.
DS 442-305		– 3,45 - 3,47.	DS 442-322		– 3,79 - 3,81.	DS 442-339		– 4,13 - 4,15.	DS 442-356		– 4,47 - 4,49.
DS 442-306		– 3,47 - 3,49.	DS 442-323		– 3,81 - 3,83.	DS 442-340		– 4,15 - 4,17.	DS 442-357		– 4,49 - 4,51.
DS 442-307		– 3,49 - 3,51.	DS 442-324		– 3,83 - 3,85.	DS 442-341		– 4,17 - 4,19.	DS 442-358		– 4,51 - 4,53.
DS 442-308		– 3,51 - 3,53.	DS 442-325		– 3,85 - 3,87.	DS 442-342		– 4,19 - 4,21.	DS 442-359		– 4,53 - 4,55.
DS 442-309		– 3,53 - 3,55.	DS 442-326		– 3,87 - 3,89.	DS 442-343		– 4,21 - 4,23.	DS 442-360		– 4,55 - 4,57.
DS 442-310		– 3,55 - 3,57.	DS 442-327		– 3,89 - 3,91.	DS 442-344		– 4,23 - 4,25.	DS 442-361		– 4,57 - 4,59.
DS 442-311		– 3,57 - 3,59.	DS 442-328		– 3,91 - 3,93.	DS 442-345		– 4,25 - 4,27.	DS 443-262		– 4,59 - 4,61.
DS 442-312		– 3,59 - 3,61.	DS 442-329		– 3,93 - 3,95.	DS 442-346		– 4,27 - 4,29.	DS 442-363		– 4,61 - 4,63.
DS 442-313		– 3,61 - 3,63.	DS 442-330		– 3,95 - 3,97.	DS 442-347		– 4,29 - 4,31.	DS 442-364		– 4,63 - 4,65.
DS 442-314		– 3,63 - 3,65.	DS 442-331		– 3,97 - 3,99.	DS 442-348		– 4,31 - 4,33.			
DS 442-315		– 3,65 - 3,67.	DS 442-332		– 3,99 - 4,01.	DS 442-349		– 4,33 - 4,35.			
DS 442-316		– 3,67 - 3,69.	DS 442-333		– 4,01 - 4,03.	DS 442-350		– 4,35 - 4,37.			

22	DX 444-6	1	⌀ 14 × 150 - L 460.	Tige de commande	Kolbenstange.	Control rod.
23	D 444-13	1	37 × 47,6 × 5,3.	Joint caoutchouc.	Gummidichtung.	Rubber seal.
24	D 444-80	1	⌀ 7 × 100 - L 105,5.	Tige d'arrêt de raccord.	Haltestift f. Lenkkopf.	Stop rod for union.
25	DX 444-98	1	⌀ int. 19,5.	Segment d'arrêt.	Haltespange.	Locking ring.
26	DX 444-97	1		Axe d'attelage.	Achse f. Kolbenstange.	Connecting pin.

I	NUMÉROS	K		Crémaillère de direction assistée *(Suite)*	Zahnstange für Servolenkung *(Forts.)*	Rack for power steering *(Cont.)*
27	25 241 009 U *ZD 9524 100 U*	1	H 7 × 100.	Écrou.	Mutter.	Nut.
28	22 707 009 R *ZD 9270 700 U*	10	⌀ 6.	Bille.	Kugel.	Ball.
29	ZC 9614 000 U	4	L 474.	Collier.	Schlauchband.	Collar.
30	ZC 9615 750 U	1	H 12 × 150 - h 9,3 - « Nylstop ».	Écrou.	Mutter.	Nut.
31	ZC 9620 067 U	1	12 × 32 × 10.	Roulement à billes.	Kugellager.	Ball bearing.
32	ZC 9620 121 U	1	29 × 35 × 7,5.	Bague de roulement.	Aussenring f. Kugellager.	Ball race.
	ZC 9000 747 U	1		Pochette de joints pour commande de crémaillère	Beutel m. Dichtungen für Zahnstangenbetätigung.	Packet of joints for rack control.
			D à D	**Pièces spéciales**	**Spezialteile**	**Special parts**
2	D 442-010 A	1		Carter (sans butée fixe de braquage).	Gehäuse (ohne festen Anschlag f. Radeinschlag).	Housing without stop.
1	9 D 5 409 729 C	1		Boîtier complet.	Lenkgehäuse, komplett.	Steering box, compl.
7	D 442-6	1		Crémaillère.	Zahnstange.	Rack.
24	DS 444-58	1	⌀ 7 × 100 - L 103.	Tige d'arrêt de raccord.	Haltestift f. Anschluss.	Stop rod f. union.
			Ⓢ	**Pièce spéciale**	**Spezialteil**	**Special part**
1	9 D 5 402 181 J	1		Boîtier complet (faisceau revêtu rilsan).	Komplettes Gehäuse (Rohrbündel mit Rilsan-Belag).	Complete box (pipe assy coated with rilsan).

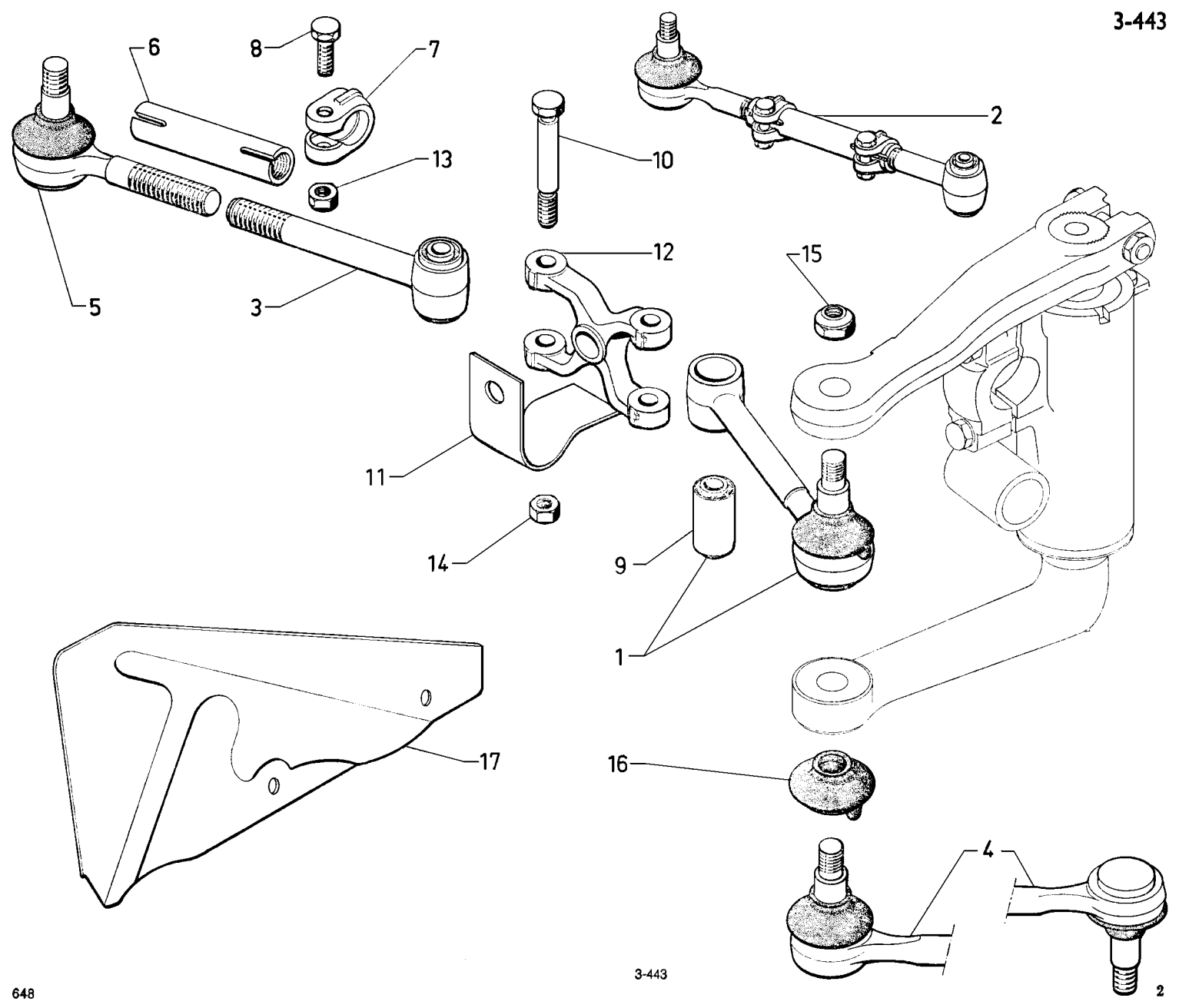
6
8
7
13
5
3
10
2
12
15
11
14
9
1
17
16
4

I	NUMÉROS	K		Barres de direction	Spurstangen	Steering rods
				Barre :	Spurstange :	Rod:
1	DX 443-01 A	1	G.	–	–	–
2	DX 443-011 A	1	D.	– complète.	– komplett.	– complete.
3	D 443-01 A	1	D.	– nue.	– ohne Ausrüstung.	– only.
4	9 D 5 409 796 F	1	G.	– d'accouplement.	– zur Verbindung.	– for linking.
	9 D 5 409 797 S	1	D.	–	–	–
5	1 D 5 411 820 F *DX 443-04 A*	1	D.	Embout avec rotule.	Endstück m. Kugelzapfen.	End piece with ball pin.
6	1 D 5 411 821 S *DS 443-10*	1	⌀ 14 × 125.	Manchon réglable.	Einstellhülse.	Sleeve, adjustable.
7	1 D 5 411 822 C *D 443-70*	2	⌀ int. 17,7.	Collier.	Spannschelle.	Clamp.
8	ZD 9346 100 U	2	TH 7 × 32.	Vis.	Schraube.	Screw.
9	1 D 5 411 823 N *D 443-7*	2	10 × 22 × 33.	Palier élastique.	Silentblock.	Flexible bush.
10	1 D 5 411 824 Z *DM 443-96 A*	2		Axe.	Bolzen.	Bolt.
11	DX 442-120	1	e 2,2.	Ressort de rotule.	Feder f. Mittelbolzen.	Ball pin spring.
12	1 D 5 411 159 W *DS 443-73*	1	e 17.	Jumelle.	Gabel.	Schackle.
13	25 241 009 U *ZD 9524 100 U*	2	H 7 × 100.	Écrou.	Mutter.	Nut.
14	25 304 019 K *ZD 9530 400 U*	2	H 9 × 125 - h 8,9 - « Nylstop ».	Écrou.	Mutter.	Nut.
15	25 333 019 C *ZD 9533 300 U*	6	H 12 × 125 - h 11,8 - « Nylstop ».	Écrou.	Mutter.	Nut.
16	1 D 5 411 815 B *DX 443-94 A*	4	⌀ int. 13 × 40.	Gaine.	Dichtstulpen.	Dust cover.
17				Écran :	Abdeckblech :	Screen:
	DX 443-12	1	G - 2 ⌀ 8,5 - entr. 132.	–	–	–
	DX 443-12 A	1	D - 2 ⌀ 8,5 - entr. 132.	–	–	–
			bvm - D à D	**Pièce spéciale**	**Spezialteil**	**Special part**
17	DV 443-14	1	G.	Écran.	Abdeckblech.	Screen.

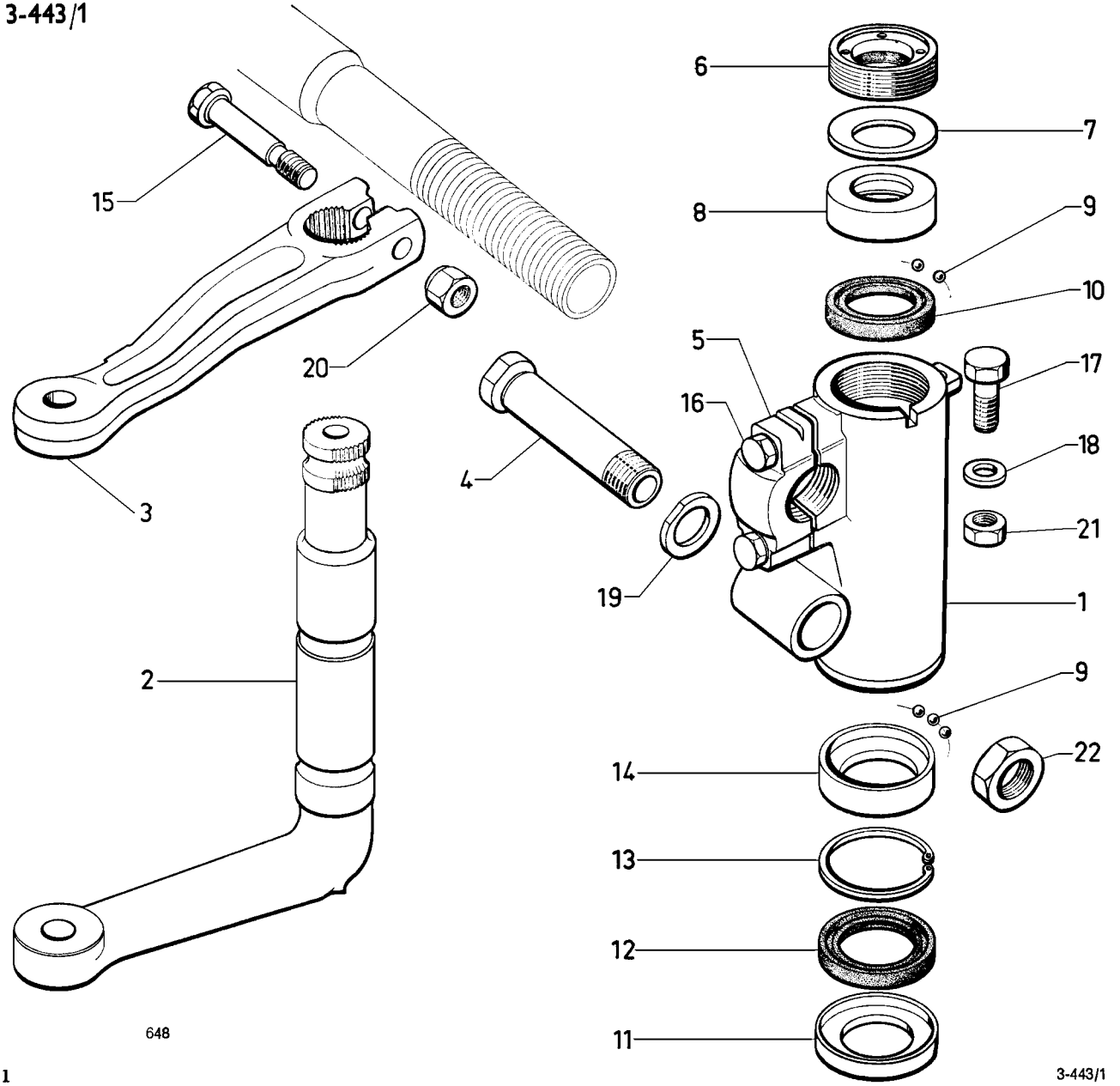
6
7
8
9
10
5
17
16
18
21
19
1
9
22
14
13
12
11
15
20
4
3
2
648

I	NUMÉROS	K		Relais de direction	Zwischenlagerungen für Lenkung	Steering relays
1			⌀ int. 46.	Boîtier de relais	Gehäuse für Zwischenlagerung :	Relay housing:
	DX 443-05	2		– nu. – complet.	– ohne Ausrüstung. – komplett.	– only. – complete.
	9 D 5 409 800 Z	1	G - dna.	–	–	–
	9 D 5 409 806 P	1	G - da.	–	–	–
	9 D 5 409 801 K	1	D - dna.	–	–	–
	9 D 5 409 802 W	1	D - dna.	– (phares directionnels).	– (bei lenkungsbetätigten Scheinwerfern).	– (directional H lamps).
	9 D 5 409 807 A	1	D - da.	–	–	–
	9 D 5 409 724 Y	1	D - da.	– (phares directionnels).	– (bei lenkungsbetätigten Scheinwerfern).	– (directional H lamps).
2				Levier inférieur :	Unterer Hebel :	Lower lever:
	9 D 5 409 794 J	2	dna.	– repère : 1 gorge largeur 10.	– Mark. : 1 Nut, 10 mm breit.	– 1 groove, width 10.
	9 D 5 409 795 V	2	da.	–	–	–
3				Levier supérieur :	Oberer Hebel :	Upper lever:
	D 443-9	1	G - entr. 130 - da.	–	–	–
	D 443-9 A	1	D - entr. 130 - da.	–	–	–
	DM 443-9 A	1	G - 1 ⌀ 7 × 100 - dna.	–	–	–
	DM 443-15	1	D - dna.	–	–	–
4	DS 443-88	2	L 122.	Axe inf.	Unterer Bolzen.	Lower spindle.
5	DX 443-83	2	2 ⌀ 7 - h 14,5.	Chapeau.	Deckel.	Cap.
6	1 D 5 411 828 T *DX 443-67*	2	⌀ 48 × 150.	Écrou.	Ringmutter.	Relay nut.
7	ZC 9619 050 U	2	45 × 35,5 × 2,5.	Rondelle élastique.	Federscheibe.	Flexible washer.
8	ZC 9620 264 U	2	⌀ int. 25,5.	Bague de roulement sup.	Ring f. ob. Kugellager.	Upper bearing race.
9	ZD 9410 300 U	56	⌀ 7,144.	Bille.	Kugel.	Ball.
10	ZC 9612 608 U	2	32 × 46 × 7.	Bague d'étanchéité, sup.	Ring f. ob. Abdichtung.	Sealing bush, upper.

I	NUMÉROS	K		Relais de direction *(Suite)*	Zwischenlagerungen für Lenkung *(Forts.)*	Steering relays *(Cont.)*
11	1 D 5 411 829 D *DX 443-57*	2	⌀ int. 53,5 × 33.	Coupelle.	Teller.	Cup.
12	ZC 9612 641 U	2	32 × 46 × 7.	Bague d'étanchéité, inf.	Ring f. unt. Abdichtung.	Sealing bush, lower.
13	ZC 9620 540 U	2	⌀ 46 - e 1,75.	Circlip.	Seegerring.	Circlip.
14	ZC 9620 260 U	2	⌀ int. 33,78.	Bague de roulement inf.	Ring f. unt. Kugellager.	Lower bearing race.
15	0 D 5 411 830 P *DX 443-74*	2	TH 9 × 125 - L 53,5.	Vis de levier.	Schraube f. Hebel.	Lever screw.
16	23 461 019 B *ZD 9346 100 W*	4	TH 7 × 32.	Vis.	Schraube.	Screw.
17	23 459 019 M *ZD 9345 900 W*	2	TH 7 × 35.	Vis.	Schraube.	Screw.
18	D 443-89 D 443-89 A	?	7,5 × 14. e 2. – 3.	Rondelle : – –	Einstellscheibe : – –	Washer: – –
19	DS 443-71	2	22 × 43 × 6.	Rondelle.	Scheibe.	Washer.
20	25 413 019 T	2	H 9 × 125 - h 9.	Écrou.	Mutter.	Nut.
21	25 241 009 U *ZD 9524 100 U*	2	H 7 × 100.	Écrou.	Mutter.	Nut.
22	D 443-87	2	H 20 × 150.	Écrou.	Mutter.	Nut.
			D à D	**Pièces spéciales**	**Spezialteile**	**Special parts**
1				Boîtier de relais complet :	Komplettes Gehäuse für Zwischenlagerung :	Relay housing, complete:
	9 D 5 409 803 G	1	G - dna.	–	–	–
	9 D 5 409 804 T	1	D - dna.	–	–	–
	9 D 5 409 805 D	1	D - dna.	– (phares directionnels).	– (bei lenkungsbetätigten Scheinwerfern).	– (directional headlamps).
3				Levier supérieur :	Unterer Hebel :	Lower lever:
	DM 443-9 B	1	G - dna.	–	–	–
	DM 443-15 A	1	D - 1 ⌀ 7 × 100 - dna.	–	–	–

3-444

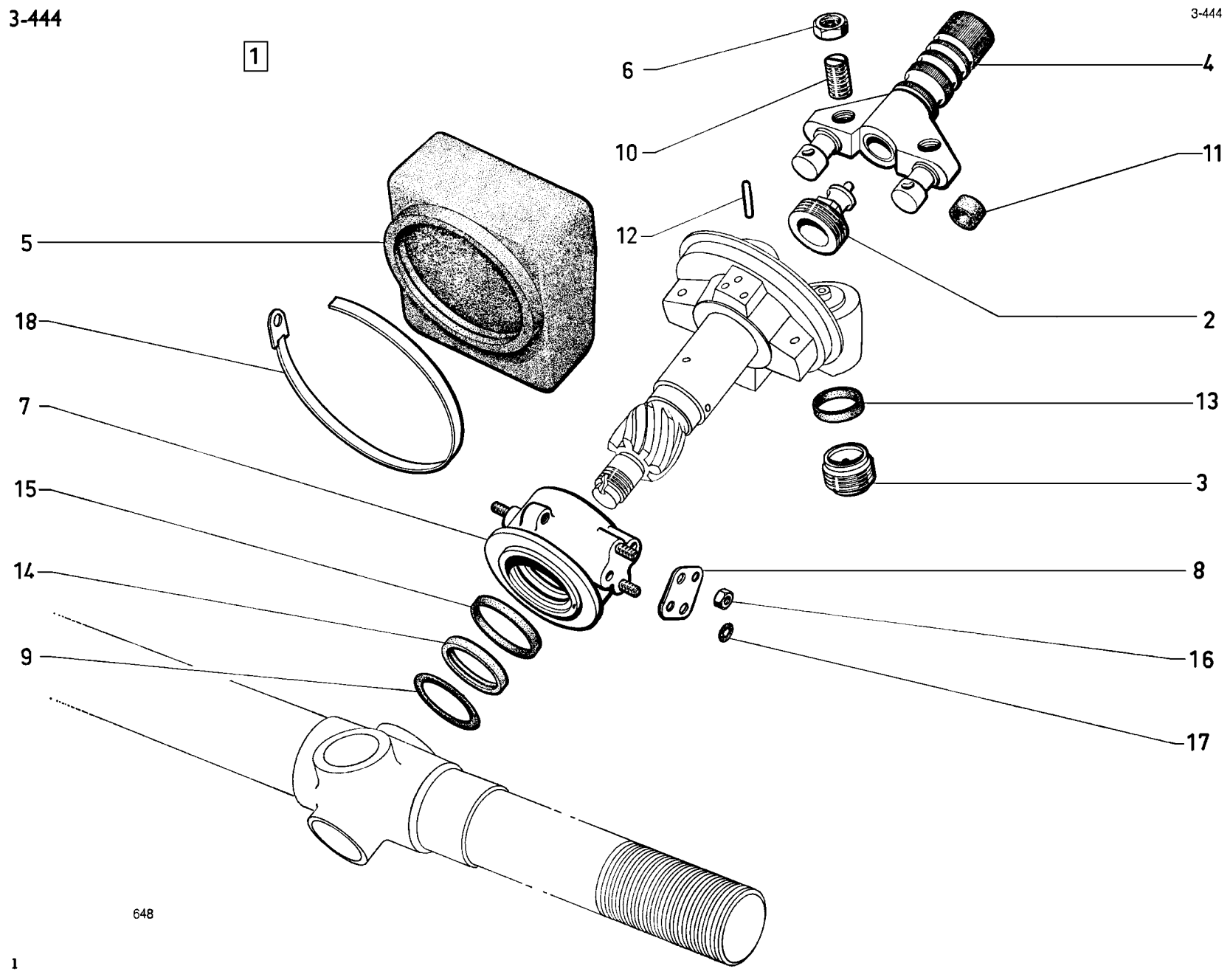

I	NUMÉROS	K		Pignon de direction assistée	Ritzel für Servolenkung	Power steering pinion
1	3 D 5 409 733 W	1		Pignon complet.	Zahnstangenritzel, kompl.	Pinion.
2	D 442-91	1	⌀ 20 × 125.	Embout sphérique.	Endstück, kugelförmig.	Spherical end piece.
3	DS 444-02 A	2	L 18,5.	Bouchon de dash-pot, avec ressort et rondelle.	Stopfen f. Steuergehäuse mit Feder u. Anschlagring.	Cap for dashpot with spring and washer.
4	D 444-9	1		Fourche.	Verbindungsgabel.	Fork.
5	DS 444-12	1		Gaine caoutchouc.	Gummihülle.	Rubber sheath.
6	DS 444-62	2	H 7 × 100.	Écrou de réglage.	Einstellmutter.	Adjusting nut.
7	3 D 5 484 987 Z	1		Raccord orientable, nu.	Lenkkopf, o. Ausrüstung.	Rotating union, only.
8	3 D 5 429 970 N *DS 444-73*	2	2 ⌀ 7,6 - 2 ⌀ entr. 16.	Plaquette.	Dichtungsplakette.	Seal plate.
9	25 033 009 Z *ZD 9503 300 U*	1	24,5 × 29,9 × 2,7.	Joint torique.	Dichtring.	Seal ring.
10	DS 444-89	2	⌀ 7 × 100 - L 18,5.	Vis de réglage.	Einstellschraube.	Adjusting screw.
11	DXN 444-90	2	8,8 × 11,5 × 9.	Bague caoutchouc.	Gummihülse.	Rubber bush.
12	3 D 5 416 870 X *D 444-91*	2	2,5 × 14,75.	Aiguille de commande.	Stift f. Schieber.	Control needle.
13	DX 444-92	2	22 × 3,5.	Joint.	Dichtung.	Cap.
14	DX 444-233 A	4	23,7 × 25 × 2,9 - « Teflon ».	Joint.	Dichtung.	Gasket.
15	3 D 5 411 351 H *DXN 444-111*	4	25 × 29 × 2,5.	Joint caoutchouc.	Gummidichtung.	Rubber joint.
16	ZD 9231 900 U	4	H 5 × 75.	Écrou.	Mutter.	Nut.
17	24 818 009 T *ZD 9481 800 U*	4	4,2 × 8 × 1,9.	Joint torique.	Dichtring.	Sealing ring.
18	ZC 9614 000 U	1	L 474.	Collier.	Schlauchband.	Collar.
	ZC 9000 748 U	1		Pochette de joints.	Beutel m. Dichtungen.	Packet of joints.
			D à D	**Pièces spéciales**	**Spezialteile**	**Special parts**
1	3 D 5 409 734 G	1		Pignon complet.	Zahnritzel kompl.	Pinion, complete.
7	3 D 5 484 986 N	1		Raccord orientable, nu.	Lenkkopf, o. Ausrüstung.	Rotating union, only.

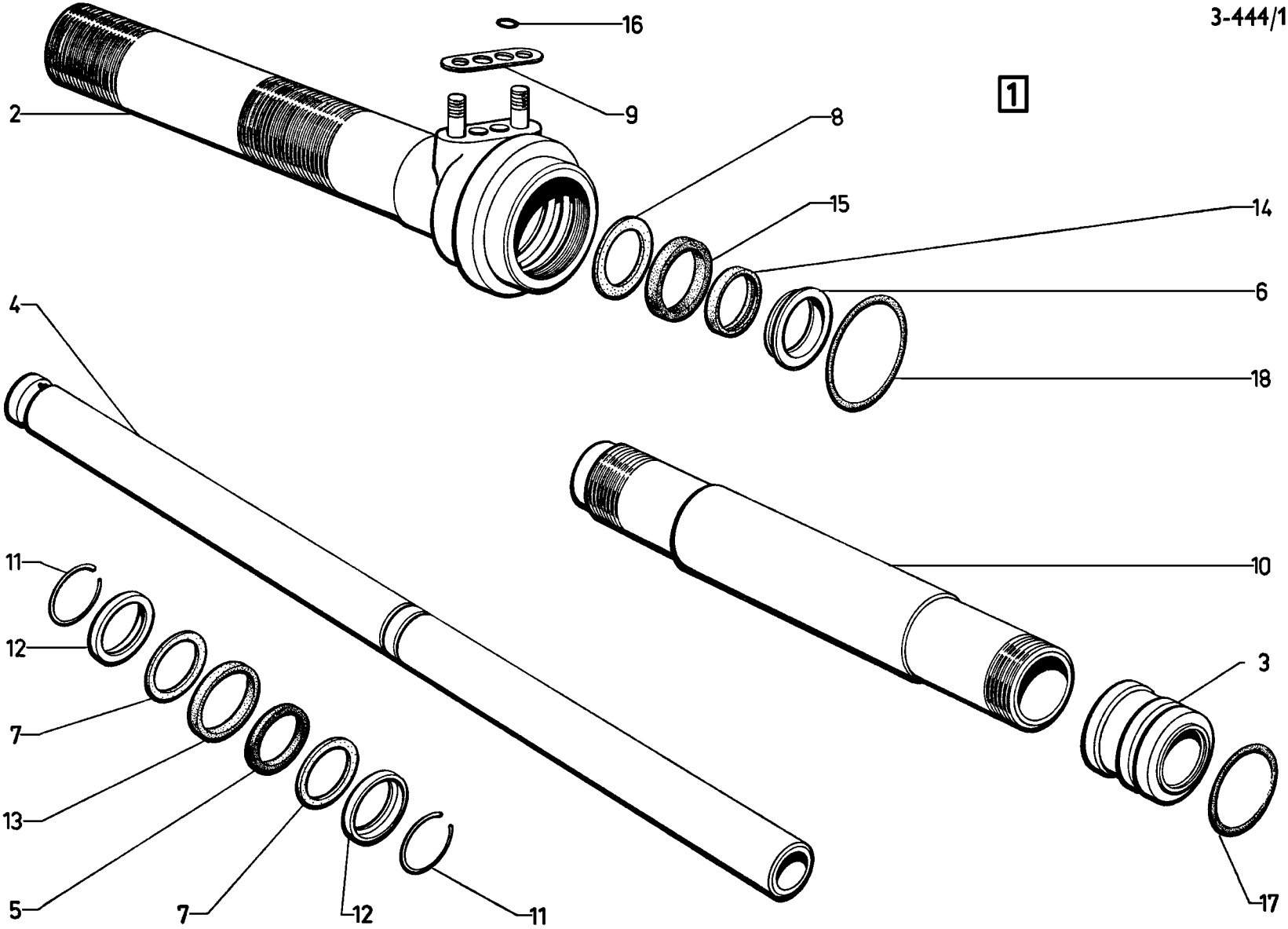
1
16
9
2
8
15
14
6
18
4
10
11
12
7
13
5
7
12
11
3
17

I	NUMÉROS	K		Commande de direction assistée	Betätigung für Servolenkung	Power steering control
1	9 D 5 409 736 D	1		Commande de crémaillère avec embouts et piston ⌀ 19.	Betätig. f. Zahnstange mit Endstücken u. Kolben ⌀ 19.	Control unit for rack with end pieces and piston ⌀ 19.
2	DX 442-57	1	D - L 233.	Embout bagué.	Endstück, ausgebüchst.	End piece, bushed.
3	DX 444-2	1	G - ⌀ int. 19.	Embout bagué.	Endstück, ausgebüchst.	End piece, bushed.
4	DX 444-4	1	⌀ ext. 19.	Piston de crémaillère.	Zahnstangenkolben.	Rack piston.
5	1 D 5 424 088 D	1	18 × 24 × 2.	Joint caoutchouc.	Gummidichtung.	Rubber seal.
6				Entretoise d'embout :	Abstandshülse .	Distance piece:
	DX 444-71	1	D - 19,2 × 29,5 × 4,5.	–	–	–
	DX 444-71 A	1	G - 19,2 × 28,7 × 5,5.	–	–	–
7	DX 444-72	2	19 × 25,3 × 1 - Rilsan.	Rondelle de piston.	Scheibe für Kolben.	Piston washer.
8	DX 444-78	2	19 × 26,6 × 0,3 - Rilsan.	Rondelle.	Scheibe.	Washer.
9	1 D 5 429 968 S *DS 444-85*	1	2 ⌀ 7,6 - 2 ⌀ entr. 30.	Plaquette.	Dichtungsplakette.	Seal plate.
10	DX 444-88	1	⌀ int. 25,4 - L 205.	Cylindre sans embouts.	Zylinder o. Endstücke.	Cylinder w/o endpieces.
11	DX 444-98	2		Jonc d'arrêt (fil ⌀ 1).	Haltering (Draht- ⌀ 1).	Locking ring (wire ⌀ 1).
12		?	19 × 20,2 × 24,8. e ⌀ 19 :	Rondelle :	Scheibe :	Washer:
	DX 444-99		1,30 - 1,38.	–	–	–
	DX 444-99 A		1,38 - 1,46.	–	–	–
	DX 444-99 B		1,46 - 1,54.	–	–	–
	DX 444-99 C		1,54 - 1,62.	–	–	–
	DX 444-99 D		1,62 - 1,70.	–	–	–
	DX 444-99 E		1,70 - 1,78.	–	–	–
	DX 444-99 F		1,78 - 1,86.	–	–	–
				Joint :	Dichtung :	Joint:
13	DX 444-234 A	1	24,2 × 25,7 × 2,3 - « Téflon ».	– de piston.	– f. Kolben.	– f. piston.
14	DX 444-108 A	2	18,6 × 20 × 4,4 - « Teflon ».	– d'embout.	– f. Endstück.	– f. end piece.
15	DXN 444-110 A	2	20 × 26,6 × 4.	– caoutchouc.	– Gummidichtung.	– rubber joint.

I	NUMÉROS	K		Commande de direction assistée *(Suite)*	Betätigung für Servolenkung *(Forts.)*	Power steering control *(Cont.)*
				Joint torique :	Dichtring :	Sealing ring :
16	24 818 009 T *ZD 9481 800 U*	2	4,2 × 8 × 1,9.	–	–	–
17	24 826 009 Z *ZD 9482 600 U*	2	27,7 × 33,1 × 2,7.	–	–	–
18	ZD 9482 700 U	1	37 × 44 × 3,5.	–	–	–

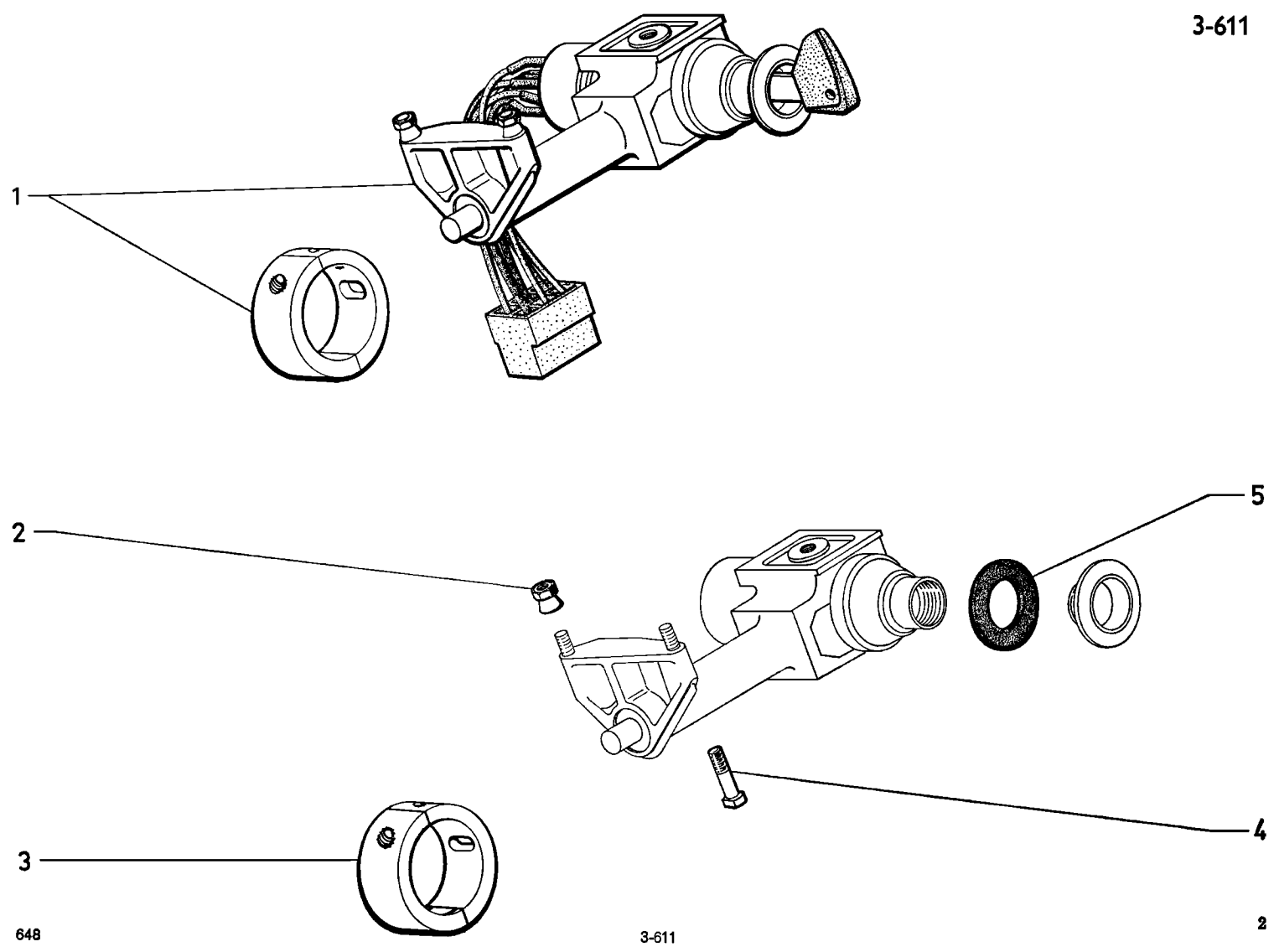
1
2
3
4
5

I	NUMÉROS	K	« Simplex »	Anti-vol	Diebstahlsicherung	Anti-theft device
1				Anti-vol complet :	Diebstahlsicherung, Kontaktschloss mit :	Anti-theft device, compl.:
	2 D 5 412 879 S	1	**bvm** - BW → 4/73.	– contacteur, 8 fils.	– 8 Kabeln.	– switch with 8 wires.
	2 D 5 426 548 T	1	**bvm** - BW 4/73 →.	– contacteur 8 fiches.	– 8 Steckerstiften.	– switch with 8 pins.
	2 D 5 412 876 J	1	**bvh** → 4/73.	– contacteur, 6 fils.	– 6 Kabeln.	– switch with 6 wires.
	2 D 5 426 549 D	1	**bvh** 4/73 →.	– contacteur, 6 fiches.	– 6 Steckerstiften.	– switch with 6 pins.
2	AZ 611-73	2		Écrou à demi-corps arrachable.	Mutter m. Abreissteil.	Nut with snap-portion
3	DX 611-214 A	1		Bague de verrouillage complète.	Verriegelungsring, kompl.	Locking bush, compl.
4	DX 611-286 A	2	L 29.	Vis.	Schraube.	Screw.
5	DX 611-247 A	1	20 × 35 × 1,5.	Rondelle de protection.	Schutzscheibe.	Protection washer.
			D à D	**Pièce spéciale**	**Spezialteile**	**Special part**
1	2 D 5 412 880 C	1	**bvm** - BW.	Anti-vol complet, 8 fils.	Diebstahlsicherung, komplett mit 8 Kabeln.	Anti-theft device, complete with 8 wires.
			USA CDN	**Pièces spéciales**	**Spezialteile**	**Special parts**
				Anti-vol complet :	Diebstahlsicherung, komplett :	Anti-theft device, complete:
1	2 D 5 412 877 V	1	**bvh.**	– 7 fils.	– 7 Kabel.	– with 7 wires.
	2 D 5 412 881 N	1	**bvm** - BW.	– 9 fils.	– 9 Kabel.	– with 9 wires.

I	NUMÉROS	K	« Simplex »	Anti-vol *(Suite)*	Diebstahlsicherung *(Forts.)*	Anti-theft device *(Cont.)*
			ⓦ	**Pièces spéciales**	**Spezialteile**	**Special parts**
1				Anti-vol complet (clés pliables) :	Diebstahlsicherung mit zusammenlegb. Schlüssel :	Anti-theft device (folding key):
	2 D 5 412 882 Z	1	bvm - BW → 4/73.	– 8 fils.	– 8 Kabel.	– with 8 wires.
	2 D 5 426 550 P	1	bvm - BW 4/73 →.	– 8 fiches.	– 8 Steckerstifte.	– with 8 pins.
	2 D 5 412 878 F	1	bvh → 4/73.	– 6 fils.	– 6 Kabel.	– with 6 wires.
	2 D 5 426 551 A	1	bvh 4/73 →.	– 6 fiches.	– 6 Steckerstifte.	– with 6 pins.
			(AUS)	**Pièces spéciales**	**Spezialteile**	**Special parts**
1				Anti-vol complet :	Diebstahlsicherung, komplett :	Anti-theft, device complete:
	2 D 5 420 567 G	1		– 8 fils.	– 8 Kabel.	– 8 wires.
	2 D 5 420 566 W	1	DX - DX (IE).	– 6 fils.	– 6 Kabel.	– 6 wires.
	2 D 5 443 815 C	1	DX BW - DX (IE) BW	– 8 fils.	– 8 Kabel.	– 8 wires.

GROUPE 4		BAUGRUPPE 4		GROUP 4	
SOUS-GROUPES	DÉSIGNATION DES CHAPITRES	UNTER-GRUPPEN	BEZEICHNUNG DER KAPITEL	UNDER-GROUPS	DESCRIPTION OF CHAPTERS
4-314	Pédalier - D à G - bvm	4-314	Pedalwerk - D à G - bvm	4-314	Pedal gear - LHD - bvm
4-314/1	Pédalier - D à D - bvm	4-314/1	Pedalwerk - D à D - bvm	4-314/1	Pedal gear - RHD - bvm
4-371	Paliers et arbres de différentiel	4-371	Achsträger und Differentialwellen	4-371	Differential shafts and bearings
4-373	Transmissions	4-373	Gelenkwellen	4-373	Driveshafts
4-451	Freins avant hydrauliques	4-451	Vorderradbremsen, hydraulisch	4-451	Front hydraulic brakes
4-451/1	Freins arrière	4-451/1	Hinterradbremsen	4-451/1	Rear brakes
4-453	Cylindres de freins arrière	4-453	Bremszylinder, hinten	4-453	Rear brake cylinders
4-453/1	Doseur de frein - DV - DT - DP - D à G	4-453/1	Bremsbetätigung - DV - DT - DP - D à G	4-453/1	Brake control - DV - DT - DP - LHD
4-453/2	Commande de frein hydraulique - Sauf DV - DT - DP - D à G	4-453/2	Hydraulische Bremsbetätigung - Mit Ausnahme DV - DT - DP - D à G	4-453/2	Hydraulic brake control - Except DV - DT - DP - LHD
4-454	Freins avant mécaniques	4-454	Vorderradbremsen, mechanisch	4-454	Front mecanical brakes
4-454/1	Frein de parking	4-454/1	Feststellbremse	4-454/1	Parking brake
4-454/2	Frein à main - D à D - bvm	4-454/2	Handbremse - D à D - bvm	4-454/2	Handbrake - RHD - bvm
4-456	Répartiteur de freinage - Sauf DV - DT - DP - D à G	4-456	Bremskraftverteiler - Mit Ausnahme DV - DT - DP - D à G	4-456	Braking distribution unit - Except DV - DT - DP - LHD

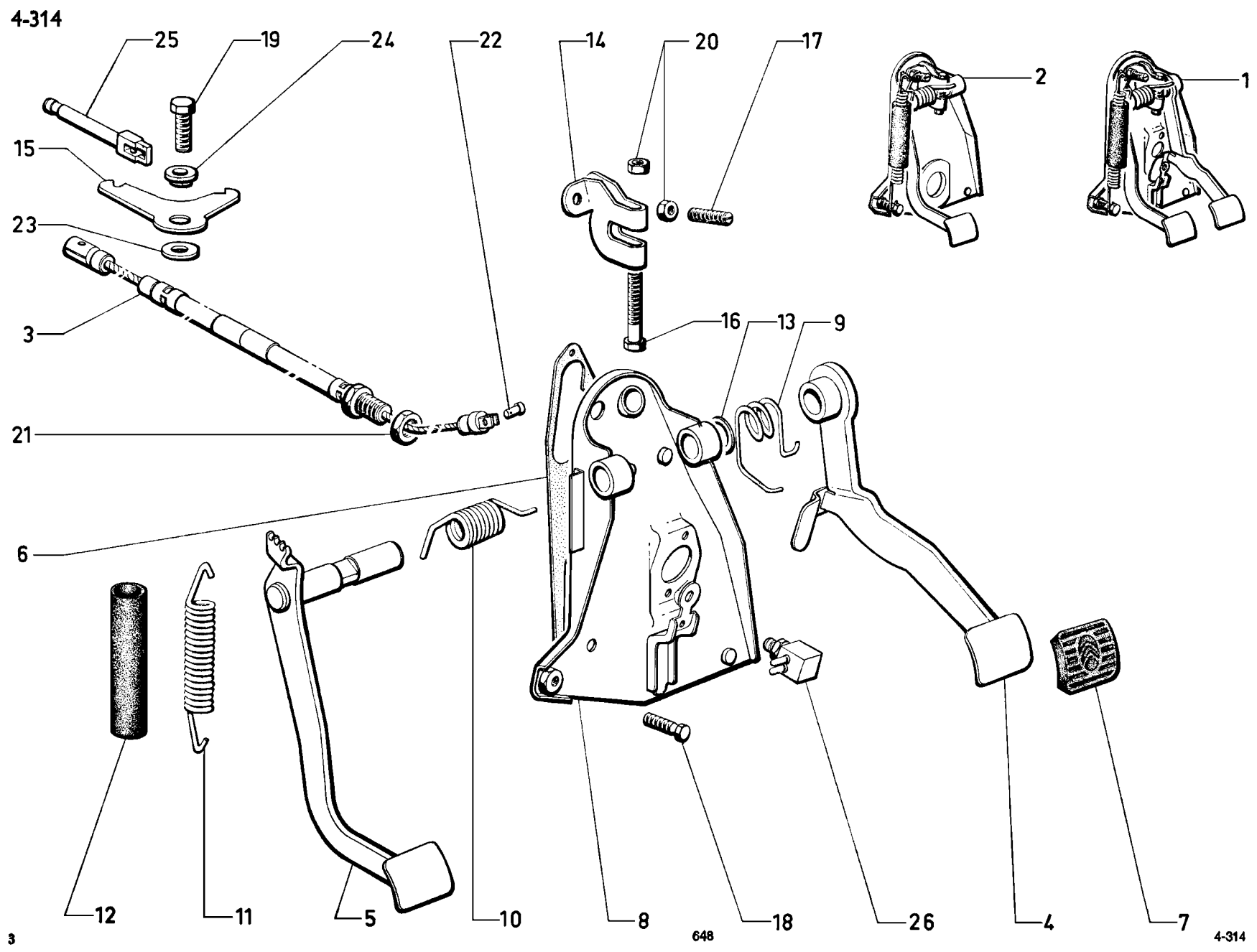
25
19
24
22
14
20
17
2
1
15
23
3
16
13
9
21
6
12
11
5
10
8
18
26
4
7

I	NUMÉROS	K	D à G - bvm	Pédalier	Peldalwerk	Pedal gear
				Pédalier complet :	Pedalwerk, kompl. :	Pedal gear, complete:
1	2 D 5 404 555 N	1	DV - DT - DP.	–	–	–
2	2 D 5 404 557 K	1	DJ - DJF - DLF.	–	–	–
3				Câble de débrayage :	Kupplungszug :	Clutch cable:
	2 D 5 404 244 H	1	L 605.	–	–	–
	2 D 5 404 245 U	1	L 596,5 - (IE).	–	–	–
				Pédale baguée :	Pedal, ausgebüchst :	Pedal, bushed:
4	2 D 5 403 958 Z	1	DV - DT - DP.	– de frein.	– Bremspedal.	– f. brake.
5	2 D 5 403 955 S	1		– de débrayage	– Kupplungspedal.	– f. clutch.
				Garniture :	Garnituren :	Linings:
6	2 D 5 404 246 E	1		– d'étanchéité.	– zur Abdichtung.	– sealing.
7	1 D 5 428 365 T *DM 453-97*	2		– de pédales.	– f. Pedale.	– f. pedal pads.
8				Support de pédales :	Träger f. Pedale :	Pedal bracket:
	2 D 5 403 951 Y	1	DV - DT - DP.	–	–	–
	2 D 5 403 953 V	1	DJ - DJF - DLF.	–	–	–
				Ressort :	Feder :	Spring:
9	1 D 5 403 961 G	1	DV - DT - DP.	– rappel de frein.	– f. Bremse.	– f. brake return.
10	1 D 5 404 554 C	1		– rappel de débrayage.	– f. Kupplung.	– f. clutch return.
11	1 D 5 404 243 X	1		– d'assistance.	– zum Ausgleich.	– f. assistance.
12	1 D 5 436 622 T *DJ 314-195*	1	⌀ 20 - L 105.	Gaine anti-bruit.	Geräuschdämpfungshülle.	Sheath, anti-rattle.
13	1 D 5 436 632 B *DV 453-110*	1	18 × 27 × 1 - DV - DT - DP.	Rondelle.	Scheibe.	Washer.
				Levier :	Hebel :	Lever:
14	1 D 5 436 627 X *DJ 314-83*	1	⌀ 7 × 100.	– de débrayage.	– zur Betätig. der Kuppl.	– f. clutch control.
15	DV 314-33 A	1		– de tige de poussée.	– f. Verbindungsstange.	– f. push rod.
	1 D 5 438 342 N *DJ 314-33*	1	IE.	–	–	–

I	NUMÉROS	K	D à G - bvm	Pédalier *(Suite)*	Pedalwerk *(Forts.)*	Pedal gear *(Cont.)*
				Vis :	Schraube :	Screw:
16	23 727 019 F *ZD 9372 700 U*	1	TH M 7 × 60.	– de levier débrayage.	– f. Hebel.	– f. clutch lever.
17	0 D 5 436 621 G *DM 314-177*	1	⌀ 7 × 100 - L 35.	– de réglage.	– zur Einstellung.	– f. adjustment.
18	0 D 5 436 625 A *DJ 314-134*	1	TH 9 × 35.	– de ressort d'assistance.	– f. Ausgleichsfeder.	– f. assistance spring.
19	23 719 019 Z *ZD 9371 900 U*	1	TH M 7 × 20.	– de levier de tige.	– f. Hebel.	– f. push rod lever.
				Écrou :	Mutter :	Nut:
20	25 261 029 C *ZD 9526 100 Z*	2	H M 7 × 100.	–	–	–
21	26 142 019 F *ZC 9614 201 W*	1	H 16 × 150.	–	–	–
22	1 D 5 447 269 W *DV 314-178*	1	⌀ 5 - L 13,5.	Axe.	Bolzen.	Pin.
23	1 D 5 438 344 K *DM 314-88*	1	7,2 × 22 × 2.	Rondelle.	Scheibe.	Washer.
24	1 D 5 438 345 W *DM 314-95 B*	1	7,2 × 20 × 7,2.	Palier.	Büchse.	Bush.
25	DV 314-97	1	L 112.	Tige de poussée.	Verbindungsstange.	Push rod.
26	1 Y 5 420 474 W *AY 9476-902 A*	1	DV - DT.	Contacteur de stop.	Stopplichtschalter.	Stop switch.

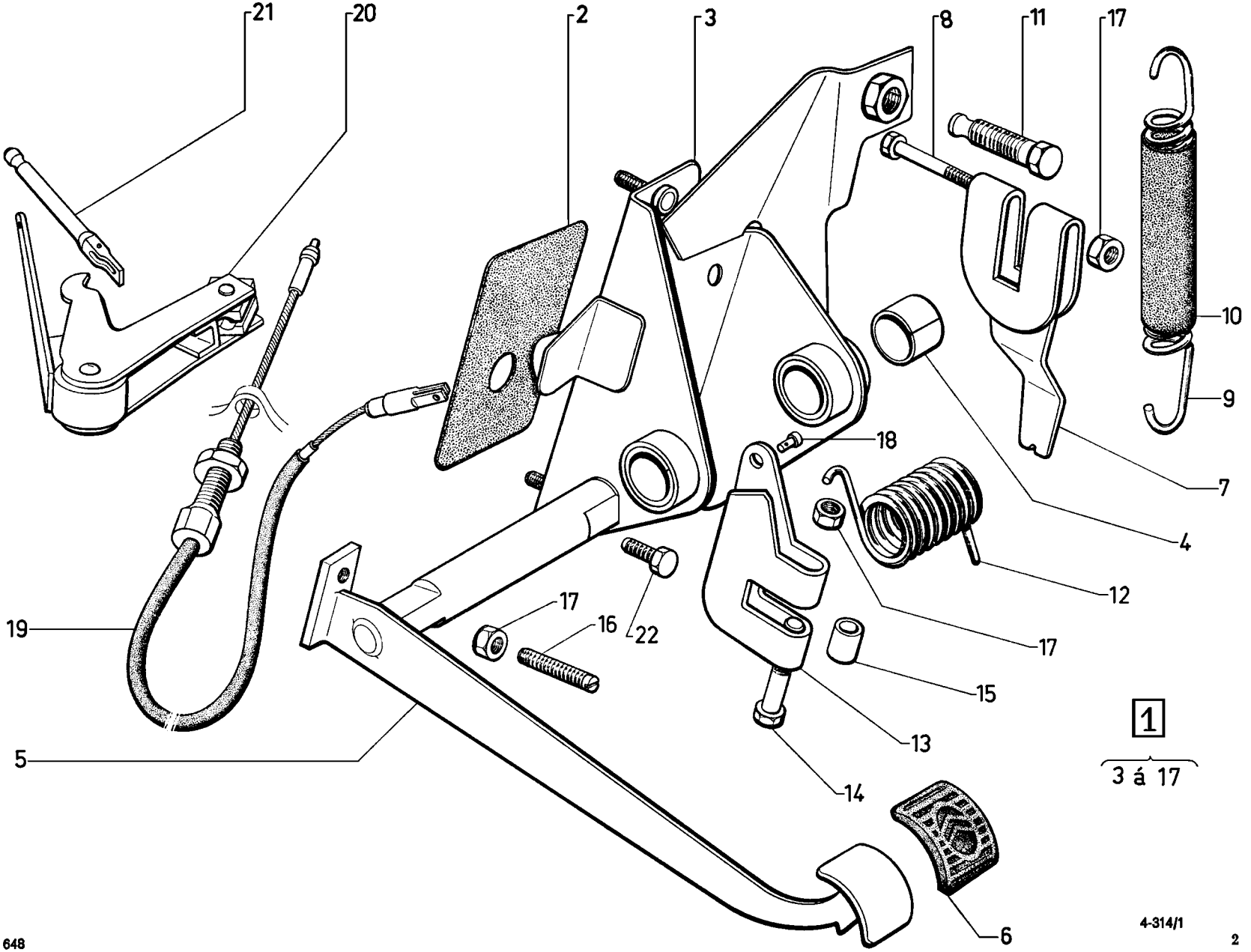
21
20
2
3
8
11
17
10
9
18
7
4
12
17
15
13
14
6
19
5
17
16
22
1
3 á 17

I	NUMÉROS	K	D à D - bvm	Pédalier de débrayage	Pedalwerk	Pedal gear
1	DV 314-016 A	1		Pédalier complet.	Pedalwerk, komplett.	Pedal gear, complete.
2	DS 454-113	1	45 × 80 × 1.	Étanchéité.	Dichtgarnitur.	Sealing.
3	DV 314-448 A	1		Support.	Pedalträger.	Bracket.
4	1 D 5 436 626 L *DJ 314-125*	1		Coussinet.	Lagerung.	Bearing.
5	DV 314-438 A	1		Pédale (axe L 126.5).	Pedal (Achse 126,5 lang).	Pedal (spindle L 126,5).
6	1 D 5 428 365 T *DM 453-97*	1		Garniture.	Garnitur f. Pedal.	Rubber pad.
7	DV 314-481 A	1		Levier de ressort	Hebel f. Ausgleichsfeder.	Assistance spring lever.
8	23 727 019 F *ZD 9372 700 U*	1	TH M 7 × 60.	Vis de levier.	Schraube f. Hebel.	Lever screw.
9	DJ 314-122	1	⌀ ext. 19,2.	Ressort d'assistance.	Ausgleichsfeder.	Assistance spring.
10	1 D 5 436 622 T *DJ 314-195*	1	⌀ 20 - L 105.	Gaine anti-bruit.	Geräuschdämpfungshülle.	Anti-rattle sheath.
11	DV 314-134 A	1	TH 9 × 42.	Vis de ressort.	Schraube f. Feder.	Screw f. spring.
12	DV 314-51 A	1	11 spires.	Ressort (13 spires).	Pedalfeder (11 Windung.).	Spring (13 turns).
13	DM 314-83 B	1		Levier.	Ausrückhebel.	Lever.
14	23 725 019 S *ZD 9372 500 W*	1	TH M 7 × 50.	Vis de levier.	Schraube f. Hebel.	Lever screw.
15	DM 314-109	1	7 × 10 × 12,6.	Entretoise.	Abstandshülse.	Spacer.
16	0 D 5 436 621 G *DM 314-177*	1	⌀ 7 × 35.	Vis de réglage.	Einstellschraube.	Adjusting screw.
17	25 241 009 U *ZD 9524 100 U*	?	H M 7 × 100.	Écrou.	Mutter.	Nut.
18	1 D 5 447 269 W *DV 314-178*	1		Axe de câble.	Bolzen f. Zug.	Cable pin.
19	DV 314-39 A	1	L 525.	Câble.	Kupplungszug.	Cable.
20	DV 314-36	1		Levier de tige :	Hebel f. Stange :	Lever f. rod:
	DJ 314-436 A	1	(IE).	–	–	–
21	DV 314-97	1	⌀ 6 - L 112.	Tige de poussée.	Verbindungsstange.	Push rod.
22	23 450 319 K *ZD 9345 030 W*	?	TH M 7 × 16.	Vis.	Schraube.	Screw.

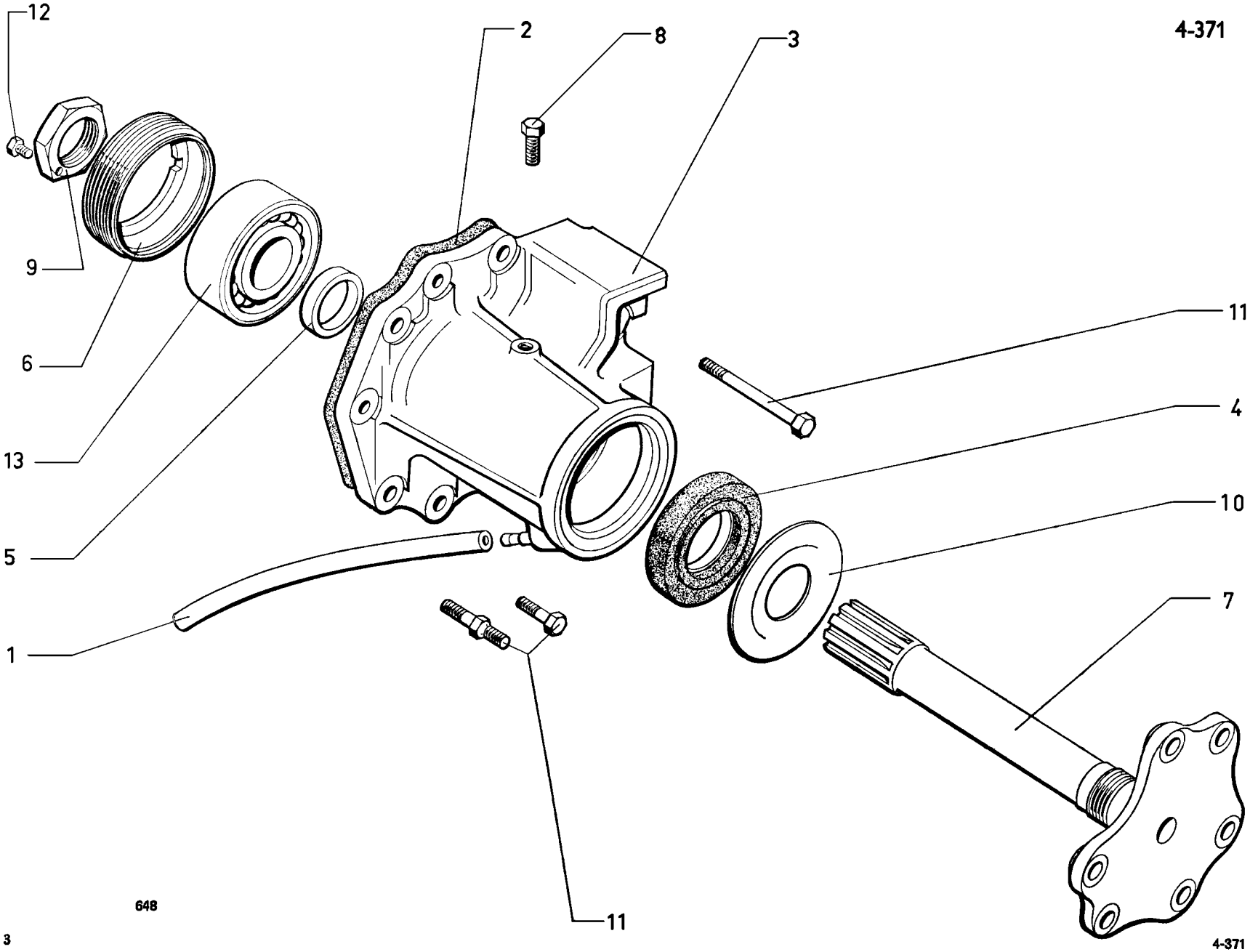
12
2
8
3
9
11
6
4
13
10
5
7
1
11
648

I	NUMÉROS	K		Paliers et arbres de différentiel	Achsträger u. Differentialwellen	Differential shaft and bearings
1	1 A 5 412 214 N *A 451-80*	2	5 × 7 × 18,5.	Tube souple.	Bigsames Rohr.	Flexible pipe.
2	1 D 5 411 381 J *DV 331-79*	2	6 ⌀ 9 - 4 ⌀ 8.	Joint.	Dichtung.	Gasket.
3			6 ⌀ 9 - 4 ⌀ 8.	Palier d'arbre :	Achsträger :	Shaft bearing:
	2 D 5 412 196 T *DV 371-3*	1	G.	–	–	–
	2 D 5 412 197 D *DV 371-3 A*	1	D.	-	–	–
	2 D 5 421 776 Y *DX 371-103 A*	1	D - BW.	–	–	–
4	2 D 5 421 779 F *DV 371-5*	2	39 × 65 × 8,5.	Bague d'étanchéité.	Dichtungsgarnitur.	Sealing bush.
5	1 D 5 411 614 S *DV 371-92*	2	30,2 × 38 × 8,5.	Bague d'appui.	Abstandshülse.	Thrust bush.
6	1 D 5 411 609 M *D 371-93*	2	⌀ 74 × 150.	Bague écrou.	Ringmutter.	Ring nut.
7				Arbre nu :	Welle, ohne Ausrüstung :	Shaft, only:
	1 D 5 411 611 J *DV 371-94*	1	G - L 244,25.	–	–	–
	1 D 5 411 612 V *DV 371-94 A*	1	D - L 201,15.	–	–	–
	2 D 5 421 777 J *DX 371-193 A*	1	G - L 270,25 - BW.	–	–	–
	2 D 5 421 778 V *DX 371-194 A*	1	D - L 175,15 - BW.	–	–	–
8	1 D 5 411 610 Y *D 371-95*	2	⌀ 7 × 100.	Vis d'arrêt.	Klemmschraube.	Locking screw.
9	1 D 5 411 678 M *D 371-96*	2	H 30 × 150.	Écrou.	Mutter.	Nut.
10	1 D 5 411 613 F *D 371-99*	2	⌀ 35 × 71,5.	Rondelle d'arrêt.	Ölabweisring.	Oil retaining washer.

I	NUMÉROS	K		Paliers et arbres de différentiel *(Suite)*	Achsträger u. Differentialwellen *(Forts.)*	Differential shaft and bearings *(Cont.)*
11				Vis de palier :	Schraube für Lager:	Bearing screw:
	23 719 019 Z *ZD 9371 900 U*	1	TH M 7 × 20.	–	–	–
	23 720 019 U *ZD 9372 000 W*	5	TH M 7 × 25.	–	–	–
	23 452 319 L *ZD 9345 230 W*	2	TH M 7 × 70.	–	–	–
	23 827 019 M *ZD 9382 700 W*	10	TH M 9 × 30.	–	–	–
	23 838 009 U *ZD 9383 800 U*	2	TH M 9 × 75.	–	–	–
	23 834 019 Z *ZD 9383 400 W*	1	TH M 9 × 50 - BW.	–	–	–
	23 724 019 X *ZD 9372 400 W*	1	TH M 7 × 45 - BW.	–	–	–
	5 476 782 P *DX 394-355 A*	1	TH 7 × 100 - L 45 - (IE).	Vis colonnette.	Stützschraube.	Shouldered screw.
12	ZC 9508 440 U	2	TH 6 × 11.	Vis.	Schraube.	Screw.
13	ZC 9620 267 U	2	30 × 72 × 23,8.	Roulement double.	Doppel-Schrägrollenlager.	Roller bearing, double.

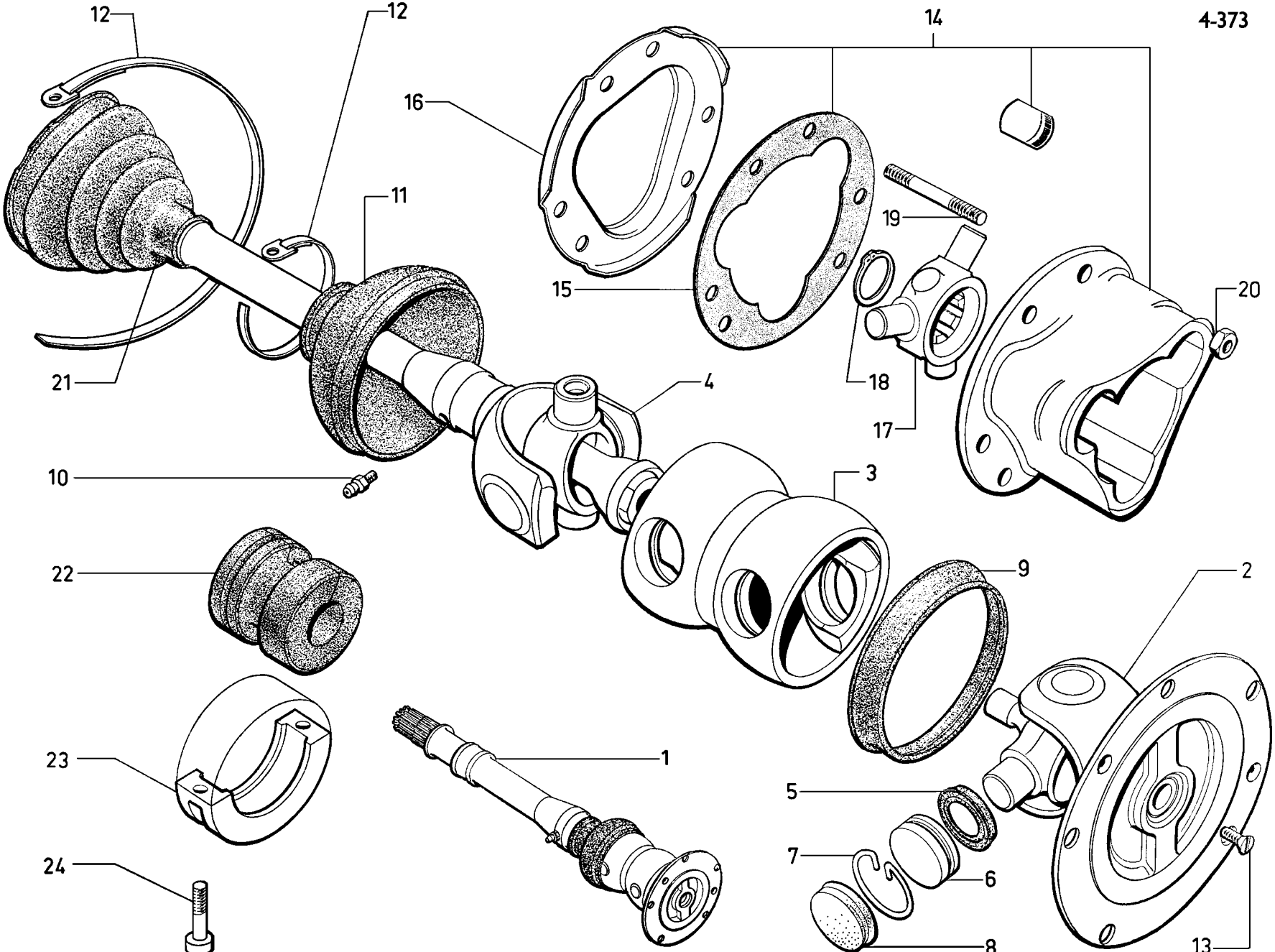
12
12
14
16
11
19
15
20
21
18
4
17
10
3
22
9
2
23
1
5
7
6
24
8
13

I	NUMÉROS	K		Transmissions	Gelenkwellen	Transmissions
1				Transmission complète :	Gelenkwelle, komplett :	Transmission complete:
	DX 373-015 A	1	G. 5·476·747	–	–	–
	DX 373-016 A	1	D. 5·476·748	–	–	–
2				Plateau avec croisillon :	Schiebestück mit Kreuzgelenk :	Flange with crosshead:
	2 D 5 405 498 N *DX 372-9*	2	R.p. 2 S 5 424 337 K → 1/72.	–	–	–
	2 S 5 424 337 K	2	1/72 →.	–	–	–
3	2 D 5 405 534 E *DX 373-6 D*	2	4 ⌀ 34.	Mâchoire double.	Doppel-Schiebestück.	Double yoke.
4				Arbre avec croisillon (du graisseur à l'extrémité) :	Welle mit Kreuzgelenk (vom Schmiernippel bis zum Ende) :	Shaft with crosshead (from lubricator to end):
	2 D 5 418 196 K	1	G.	– L 371.	– Länge 371.	– L 371.
	2 D 5 418 197 W	1	D.	– L 293.	– Länge 293.	– L 293.
5	1 D 5 405 496 S *DS 372-98*	8	23 × 32 × 3,6.	Joint nylon.	Nylon-Dichtung.	Nylon gasket.
6	1 D 5 405 500 K *DX 372-3*	8	34 × 12,8.	Coussinet avec aiguilles.	Lagerschale mit Nadeln.	Bearing with needles.
7		?		Segment d'arrêt :	Sicherungsring :	Circlip:
	1 D 5 405 535 R *DX 372-6*		e 1,40.	–	–	–
	1 D 5 405 536 B *DX 372-6 A*		– 1,45.	–	–	–
	1 D 5 405 537 M *DX 372-6 B*		– 1,50.	–	–	–
	1 D 5 405 538 Y *DX 372-6 C*		– 1,55.	–	–	–
	1 D 5 405 539 J *DX 372-6 D*		– 1,60.	–	–	–
	1 D 5 405 540 V *DX 372-6 E*		– 1,65.	–	–	–
	1 D 5 405 541 F *DX 372-6 F*		– 1,70.	–	–	–
8	1 D 5 405 542 S *DX 373-93*	8	⌀ 34.	Bouchon de coussinet.	Stopfen f. Lagerschale.	Bearing cap.
9	1 D 5 410 075 N *DX 373-94*	2	104,8 × 109,9 × 8.	Joint.	Dichtung.	Sealing.

I	NUMÉROS	K		Transmissions *(Suite)*	Gelenkwellen *(Forts.)*	Transmissions *(Cont.)*
10	24 737 019 S *ZD 9473 700 U*	2	⌀ 7 × 100.	Graisseur.	Schmiernippel.	Lubricator.
11		2		Gaine, côté roue :	Dichtkappe :	Dust-cover:
	DX 373-99		⌀ int. 96-40,5 - (1°).	– caoutchouc.	– Gummi.	– rubber.
	2 S 5 406 460 V *S 373-299 A*		⌀ int. 96-40 - (2°).	– polyuréthane.	– Polyurethane.	– polyurethane.
12				Collier :	Schelle :	Collar:
	ZC 9614 000 U	4	L 474.	–	–	–
	26 140 049 T *ZC 9614 004 U*	2	L 765.	–	–	–
13	ZD 9464 000 Z	4	TF M 5 × 12.	Vis.	Schraube.	Screw.
14	2 D 5 430 517 J	2	R.p. 5 483 335 T.	Entraîneur avec rotules et tôle.	Mitnehmer mit Roller und Blech.	Drive housing with rollers and plate.
15	1 D 5 409 967 P *DS 373-71*	2		Joint.	Dichtung.	Sealing.
16	1 H 5 409 968 A *HY 373-272 A*	2		Tôle de fermeture.	Verschlussblech.	Closing plate.
17	1 D 5 409 978 J	2	R.p. 5 483 335 T.	Tri-axes.	Tri-Achse.	Tri-axle.
18	20 368 009 C *ZD 9036 800 U*	2	30 × 36 × 1,5.	Jonc d'arrêt.	Sicherungsring.	Circlip.
19	1 D 5 423 871 V *DX 373-268 A*	12	⌀ 12 × 125 - L 51.	Goujon.	Stehbolzen.	Stud.
20	ZC 9615 032 U	12	H 12 × 125.	Écrou à embase.	Mutter mit Anschlag.	Shouldered nut.
21	1 D 5 409 965 T *DX 373-288 A*	2		Gaine caoutchouc.	Dichtkappe.	Dust-cover.
22				Bloc étouffeur de vibrations :	Gummiblock zur Schwingungsdämfpung :	Damper block:
	DX 373-100 A	1	G.	– repère jaune.	– gelbe Markierung.	– yellow marking.
	DX 373-101 A	1	D.	– repère bleu.	– blaue Markierung.	– blue marking.
23	DX 373-102	8		Demi-boîtier.	Gehäusehälfte.	Half casing.
24	26 213 899 K *ZC 9621 352 Z*	8	⌀ 6 × 100 - L 25.	Vis.	Schraube.	Screw.

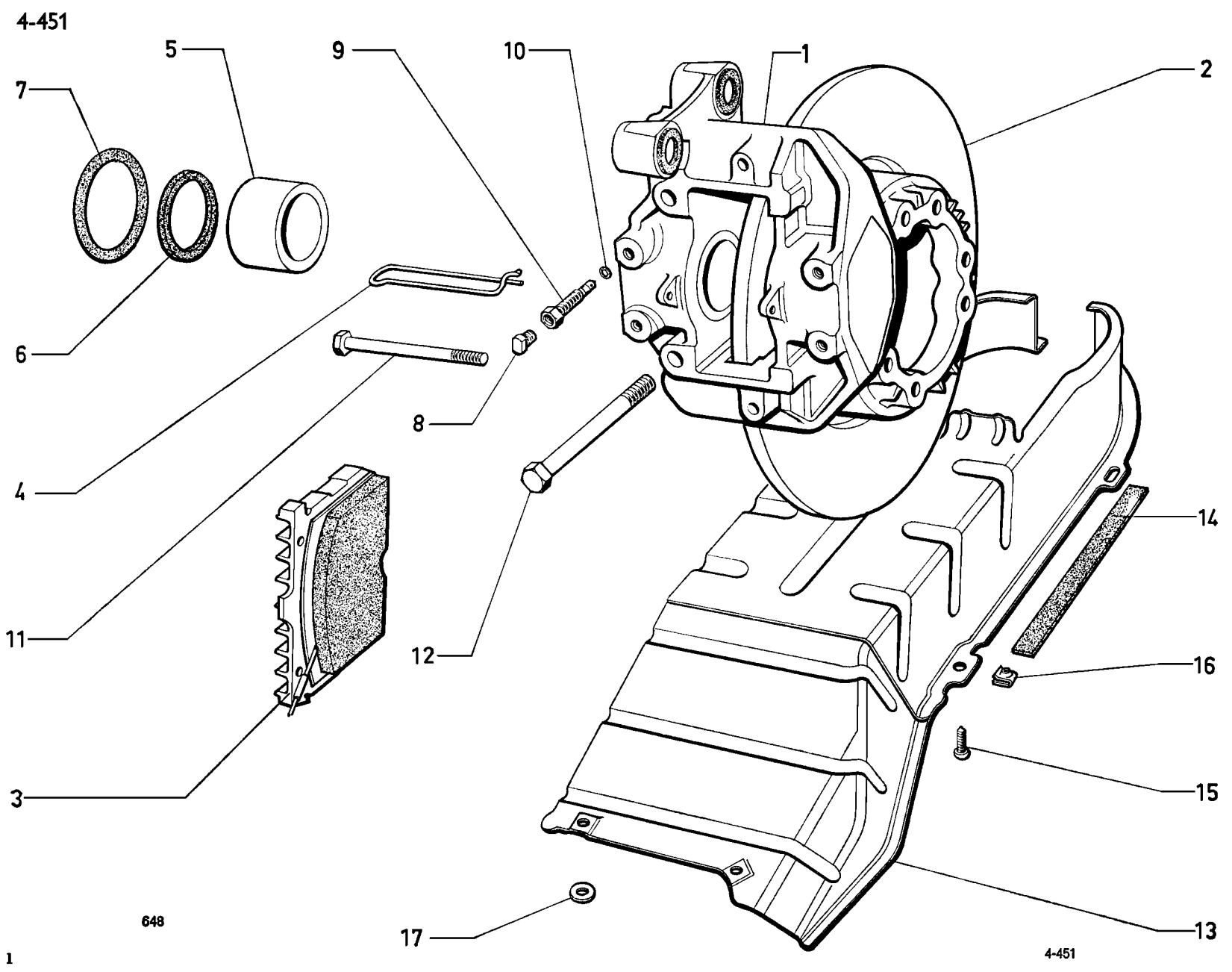
1
2
3
4
5
6
7
8
9
10
11
12
13
14
15
16
17
648
4-451

I	NUMÉROS	K		Freins avant hydrauliques	Hydraulische Vorderradbremsen	Hydraulic front brakes
1				Étrier complet :	Tragplatte, komplett :	Housing, complete:
	DVN 451-020 DVN 451-020 A	1	G → 9/73 R.p. 5 427 503 Y d.e.o. 1-5 441 051 J.	– piston acier.	– Stahlkolben.	– steel piston.
		1	D → 9/73 R.p. 5 427 651 G d.e.o. 1-5 441 051 J.	–	–	–
	2 D 5 427 503 Y	1	G 7/73 →.	– Piston alu.	– Alu-Kolben.	– alu piston.
	2 D 5 427 651 G	1	D 7/73 →.	–	–	–
2	2 D 5 405 273 T *DX 451-223 A*	2	∅ ext. 300.	Plateau de frein.	Bremstragplatte.	Brake disc.
3	4 D 5 424 517 J	1	→ 7/73.	Jeu de 4 plaquettes : (Piston acier).	Satz von 4 Plaketten : (Anbau Stahtkolben).	Set of 4 plates: – (steel piston fitting).
	1 D 5 441 051 J	1	« Textar » (V 1.431) (1°) 7/73 →.	–	–	–
	1 D 5 451 478 W	1	« Férodo » (652 T) (2°) 12/73 → R.p. 5 441 051 J.	–	–	–
4	1 D 5 411 954 M *DV 451-77*	2	L 121.	Ressort épingle.	Federspange.	Spring pin.
5	1 D 5 423 911 E	4	∅ ext. 60 - h 45,5 7/73 → R.m.p. - d.e.o. 1-5 441 051 J.	Piston (alu).	Kolben (Alu).	Piston (alu).
6	1 D 5 405 437 A *DV 453-164*	4	60 × 65 × 5.	Joint feutre.	Filzdichtung.	Felt gasket.
7	25 038 009 X *ZD 9503 800 U*	4	59,2 × 69,8 × 5,3.	Joint torique.	Ringdichtung.	Ring seal.
8	DX 453-28	1	7 × 100 - h 8.	Bouchon nylon.	Nylon-Stopfen.	Nylon plug.
9	DV 453-123	1	∅ 9 × 125 - ∅ 7 × 100.	Vis de purge, sans joint.	Entlüftungsschraube ohne Dichtung.	Bleed screw, without gasket.
10	24 828 009 N *ZD 9482 800 U*	1	3,4 × 7,2 × 1,9.	Joint torique, repère blanc.	Ringdichtung, weisse Markierung.	Ring seal, white marking.
11	ZC 9621 101 U	4	TH 9 × 125 - L 107.	Vis.	Schraube.	Screw.
12	ZC 9621 102 U	4	TH 14 × 150 - L 115.	Vis.	Schraube.	Screw.

I	NUMÉROS	K		Freins avant hydrauliques *(Suite)*	Hydraulische Vorderradbremsen *(Forts.)*	Hydraulic front brakes *(Cont.)*
13				Conduit de refroidissement:	Kühlluftschacht :	Cooling duct:
	DX 452-80	1	G.	–	–	–
	DX 452-178 A	1	D.	–	–	–
	DX 452-101 A	1	G - DX - (IE).	–	–	–
	DX 452-184 A	1	G - BW.	–	–	–
	DX 452-185 A	1	D - BW.	–	–	–
	DX 452-187 A	1	G - BW - (IE).	–	–	–
14	DX 452-95	4	171 × 15 × 2.	Cale anti-bruit.	Geräuschdämpf.-Scheibe.	Antirattle packing.
15	22 746 029 W *ZD 9274 600 Z*	11	TR - TA 4,85 × 16.	Vis.	Schraube.	Screw.
16	ZC 9615 745 U	11	⌀ 4,85.	Écrou clip.	Clips-Mutter.	Nut clip.
17	26 192 379 X *ZC 9619 133 W*	11	5,25 × 15 × 1,5.	Rondelle.	Scheibe.	Washer.
			(USA) (CDN)	**Pièces spéciales**	**Spezialteile**	**Special parts**
2	2 D 5 405 272 G *DX 451-224 A*	2		Plateau de frein (repère MIN 036).	Bremstragplatte (Mark. MIN 036).	Brake disc (marked MIN 036).
3	1 D 5 441 051 J	1	« Textar » - R.m.p.	Jeu de 4 plaquettes (repère V 1.431 FF).	Satz v. 4 Bremsplatten (Mark. V 1.431 FF).	Set of 4 plates (marked V 1.431 FF).

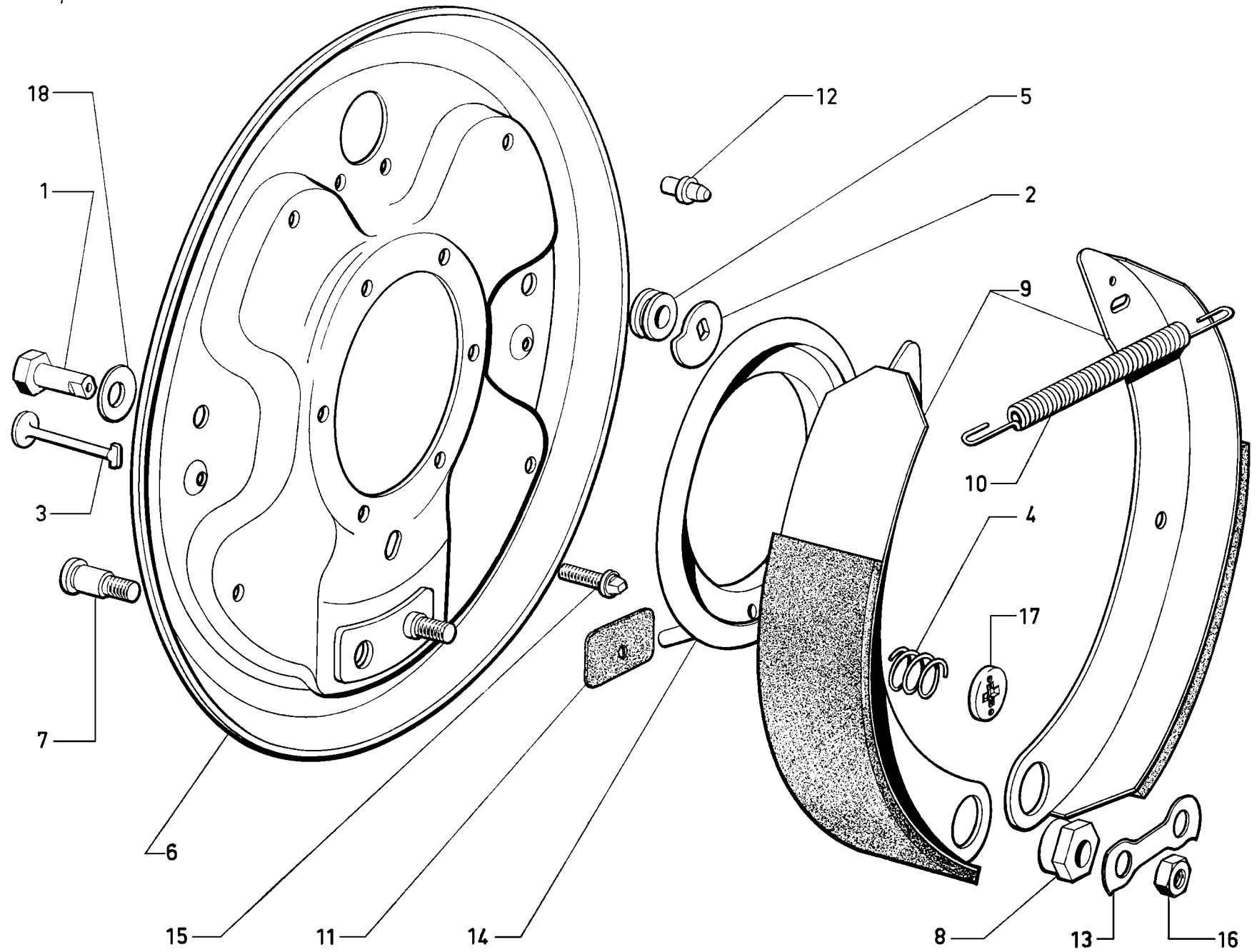
18
1
3
7
6
15
11
14
12
5
2
9
10
4
17
8
13
16

I	NUMÉROS		K		Freins arrière	Hinterradbremsen	Rear brakes
1	A	451-3	4	⌀ 9.	Axe de réglage.	Lagerbolzen f. Einstellung.	Adjusting pin.
2	A	451-16	4	*l* 32.	Came de réglage.	Einstellnocken.	Adjusting cam.
3					Tige guide :	Führungsstange :	Guide rod:
	A	451-83	4	L 35 - BL.	–	–	–
	DF	451-83	4	L 38 - BK.	–	–	–
4	A	451-85	4	⌀ 18.	Ressort d'appui.	Anpressfeder.	Thrust spring.
5	A	451-86	4	⌀ 9 - h 10.	Entretoise.	Abstandsbüchse.	Distance piece.
6					Plateau avec axes :	Bremsteller mit Lagerbolzen :	Back plate with pins:
	DS	451-03	2	⌀ 303 - BL.	–	–	–
	DF	451-03	2	⌀ 313 - BK.	–	–	–
7	DS	451-2	4	⌀ 12 - L 26.	Axe de point fixe.	Lagerbolzen.	Anchor pin.
8	DS	451-15	4	e 7.	Excentrique.	Einstellexzenter.	Eccentric.
9					Jeu de 4 segments :	Satz von 4 Bremsbacken	Set of 4 brake shoes:
	DS	451-016 A	1	« Ferodo » 623 - BL.	– garniture L 175 - *l* 35.	– Belag 175 lang, 35 breit.	– lining L 175 - *l* 35.
	DF	451-016 A	1	« Ferodo » 623 - BK.	– garniture L 175 - *l* 45.	– Belag 175 lang, 45 breit.	– lining L 175 - *l* 45.
10	D	451-21 A	2	⌀ ext. 14.	Ressort.	Rückholfeder.	Spring.
11	DX	451-61	1	31 × 45.	Plaquette caoutchouc.	Gummiplatte.	Rubber plate.
12	DS	451-87	8		Colonnette d'appui.	Stützbolzen.	Thrust pin.
13	DS	451-90	2	2 ⌀ 10,5 - entr. 40.	Arrêtoir.	Sicherungsblech.	Lockplate.

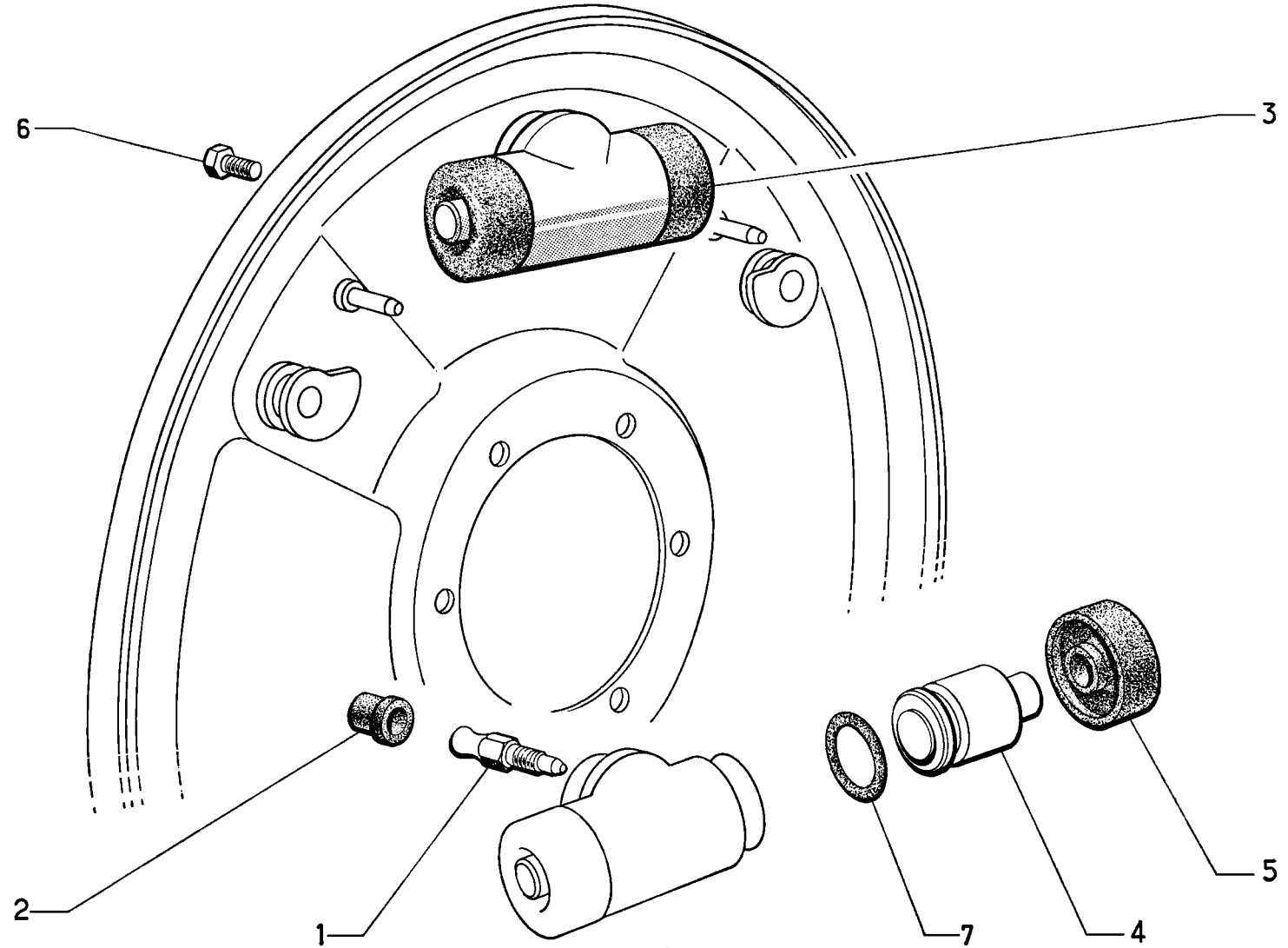
6
3
2
1
7
4
5
648

I	NUMÉROS	K		Cylindre de frein arrière	Bremszylinder (hinten)	Rear brake cylinders
1	1 A 5 411 350 X *A 453-26*	2	⌀ 7 × 100.	Vis de purge.	Entlüftungsschraube.	Bleed screw.
2	1 T 5 405 105 S *A 9453-928 L*	2		Capuchon caoutchouc de vis.	Gummikappe für Schraube.	Rubber cap for screw.
3				Cylindre complet :	Bremszylinder, komplett :	Cylinder, complete:
	DXN 453-05	2	BL.	–	–	–
	DVN 453-05	2	BK.	–	–	–
4				Piston :	Kolben :	Piston:
	1 D 5 410 037 A	4	⌀ 18 - BL.	–	–	–
	1 D 5 410 038 L	4	⌀ 20 - BK.	–	–	–
5	DX 453-24	4	8 × 27.	Pare-poussière caoutchouc.	Dichtstulpen, Gummi.	Rubber dust cap.
6	23 718 019 E *ZD 9371 800 W*	4	TH M 7 × 12.	Vis.	Schraube.	Screw.
7				Joint torique :	Dichtring :	Sealing ring:
	25 006 009 W *ZD 9500 600 U*	4	12,1 × 17,5 × 2,7 - BL.	–	–	–
	25 036 009 H *ZD 9503 600 U*	4	15,1 × 20,5 × 2,7 - BK.	–	–	–

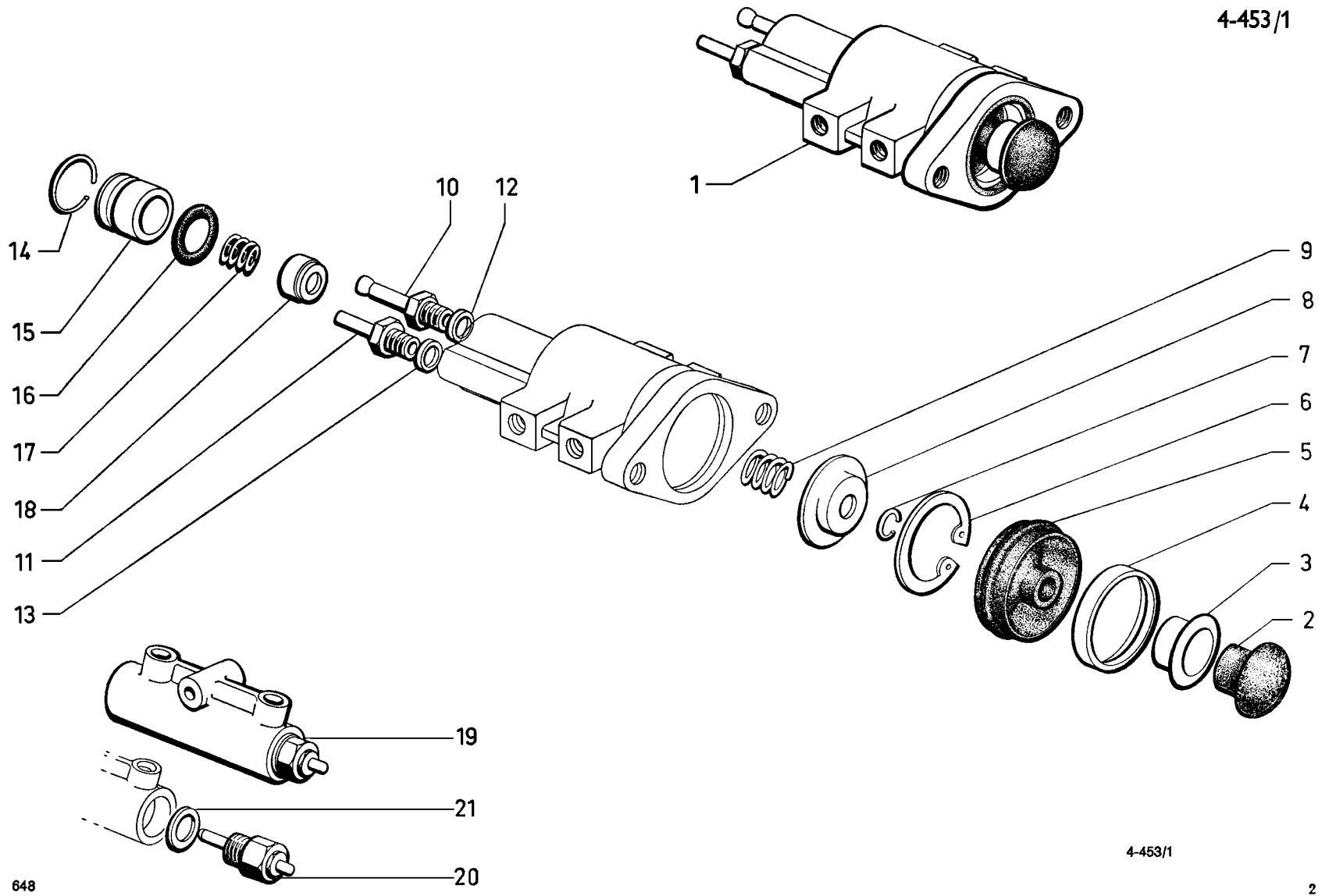
1
2
3
4
5
6
7
8
9
10
11
12
13
14
15
16
17
18
19
20
21

I	NUMÉROS	K	DV - DT - DP - D à G	Doseur de frein	Bremsventil	Brake control valve
1	1 D 5 403 999 V	1		Doseur complet.	Bremsventil, komplett.	Complete control valve.
2	1 G 5 425 201 B *GX 25 200 01 A*	1		Amortisseur caoutchouc.	Gummi-Stossdämpfer.	Damping rubber.
3	GX 25 199 01 A	1	6,5 × 10 × 16 × 6,5.	Coupelle.	Teller.	Cup.
4	1 G 5 424 455 T *GX 25 143 01 A*	1	27 × 32 × 7.	Bague de maintien.	Haltering.	Retaining ring.
5	1 G 5 424 454 G *GX 25 142 01 A*	1	R.p. 5 435 902 S.	Protecteur caoutchouc.	Gummiabschirmung.	Rubber protection.
6	26 205 689 W *ZC 9620 568 U*	1		Circlips.	Seegerring.	Circlip.
7	1 D 5 415 019 C *DM 453-17*	2		Jonc.	Sicherungsdraht.	Clip.
8		1		Collerette d'appui :	Anpressscheibe :	Thrust disc:
	1 G 5 424 453 W *GX 25 139 01 A*		8,5 × 15 × 33 - e 6,6 → 6/72.	–	–	–
	1 G 5 431 873 Y		8,5 × 15 × 33 - e 6,9 6/72 →.	–	–	–
9	1 G 5 431 086 U *GX 25 140 01 A*	1	⌀ int. 14,8.	Ressort (4 spires).	Feder (4 Wicklungen).	Spring (4 turns).
				Tube raccord :	Rohrverbindung :	Union pipe:
10	1 G 5 411 353 E *DM 453-149*	1	⌀ 7 × 100 → 11/73.	–	–	–
	4 G 5 426 174 C		⌀ 7 × 100 11/73 →.	–	–	–
11	1 S 5 410 333 T *DM 9453-151 L*	1	⌀ 6 × 100.	–	–	–
				Joint cuivre :	Kupferdichtung :	Copper joint:
12	22 476 009 W *ZD 9247 600 U*	1	7,2 × 11 × 1.	–	–	–
13	26 178 059 V *ZC 9 617 805 U*	1	6,2 × 10 × 1.	–	–	–
14	1 D 5 416 662 L *DS 9314-236 L*	1		Jonc.	Sicherungsdraht.	Clip.
15	1 G 5 424 452 K *GX 25 147 01 A*	1	⌀ 20 - h 17.	Bouchon.	Stopfen.	Plug.

I	NUMÉROS	K	DV - DT - DP - D à G	Doseur de frein *(Suite)*	Bremsventil *(Forts.)*	Brake control valve *(Cont.)*
16	24 822 009 W *ZD 9482 300 U*	1	16,8 × 20,6 × 1,9 - R.m.p.	Joint torique.	Dichtring.	Sealing ring.
17	1 G 5 425 199 E *GX 25 146 01 A*	1	⌀ int. 8,5.	Ressort (4 spires).	Feder (4 Wicklungen).	Spring (4 turns).
18	1 G 5 425 198 U *GX 25 145 01 A*	1	5,7 × 14 × 8.	Rondelle d'appui.	Anschlagscheibe.	Thrust washer.
				Pièces spéciales	**Spezialteile**	**Special parts**
19	2 D 5 415 898 G	2	(USA) (CDN) (S) (N) ((CH) 9/72 →).	Détecteur de fuites. Pour tube ⌀ 4,5.	Verlustanzeiger (für Rohr ⌀ 4,5).	Leak finder (for pipe ⌀ 4.5).
20	1 G 5 446 876 Z *GX 25 220 01 A*	2	(USA) (CDN) (S) (N) ((CH) 9/72 →).	Contacteur.	Schalter.	Switch.
21	22 478 009 K *ZD 9247 800 J*	2	16,3 × 22 × 1.	Joint.	Dichtung.	Gasket.
	1 D 5 415 899 T	1	(USA) (CDN) (S) (N) (CH).	Support de détecteur :	Halter f. Verlustanzeiger :	Leak finder bracket:
	1 D 5 416 477 A	1	(USA) (CDN) (S) (N) (CH).	–	–	–

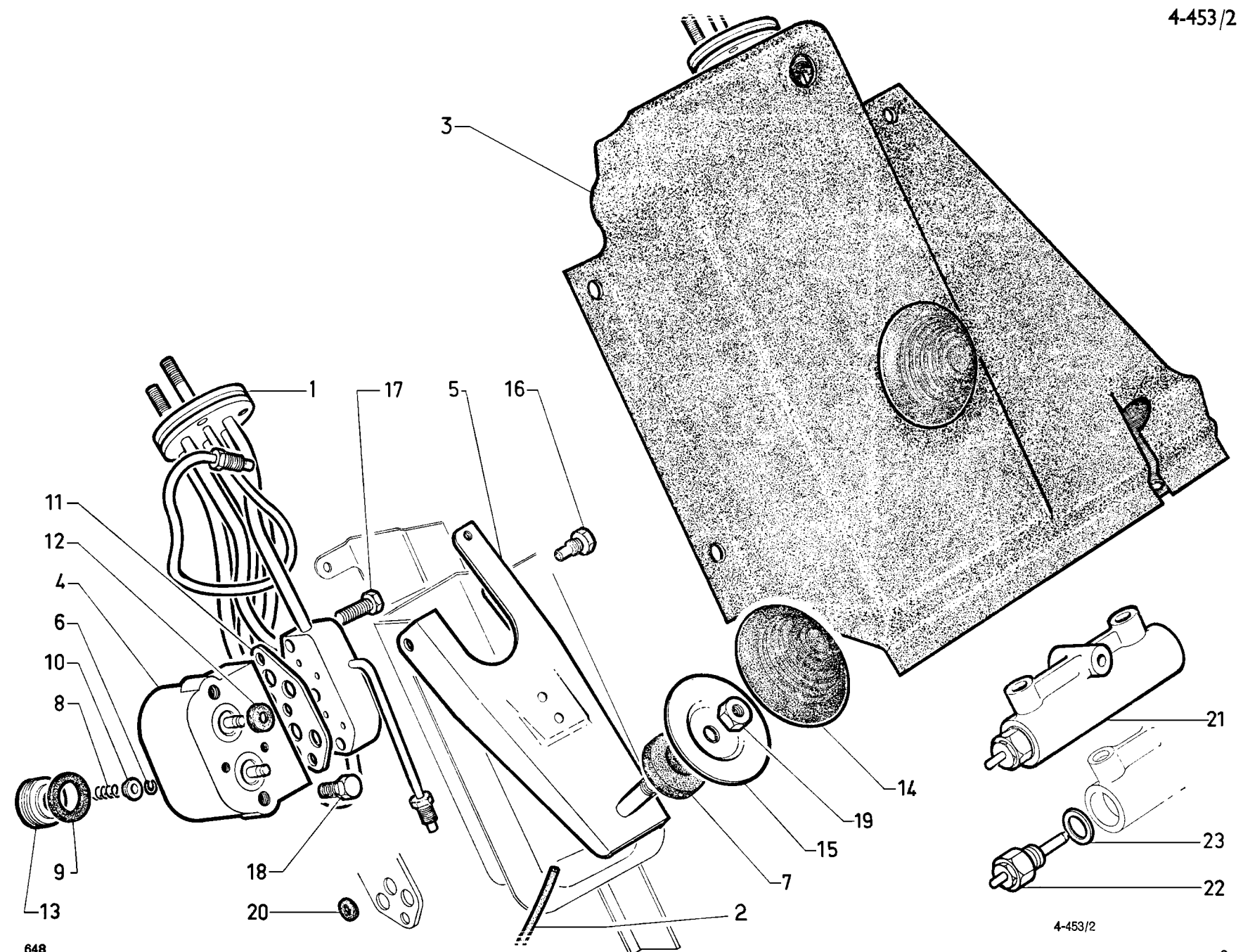
3
1
17
5
16
11
12
4
6
10
8
9
13
18
20
2
7
15
19
14
21
23
22
4-453/2

I	NUMÉROS	K	Sauf DV - DT - DP - D à G	Commande de frein hydraulique	Hydraulische Bremsbetätigung	Hydraulic brake control
1	DXN 394-9	1		Faisceau de commande.	Rohrbündel.	Pipe assy.
2	DJ 394-45	1	5 × 7 × 300.	Tube de purge (nylon).	Entlüftungsrohr (Nylon).	Bleed tube (nylon).
3	2 D 5 403 992 U	1		Plancher de pédale avec C^{de}.	Pedalboden mit Bremsbetätigung.	Pedal panel with control unit.
4	1 D 5 410 496 P *DXN 453-021*	1		Corps de commande avec tiroirs.	Betätig.-Gehäuse mit Schiebern.	Body of control unit with slides.
5	1 D 5 403 991 H	1		Pédale (tige ⌀ 9 × 125).	Pedal (Gewinde 9 × 125).	Pedal (stem ⌀ 9 × 125).
6	1 D 5 410 179 U *D 453-15*	2		Jonc de tiroir.	Sicherungsdraht für Schieber.	Circlip.
7	DS 453-36	1	e 5,5.	Bague de patin (caoutchouc).	Dichtmanschette für Bremsknopf (Gummi).	Rubber grommet.
8	DV 453-51	2		Ressort de tiroir.	Feder f. Schieber.	Slide spring.
9	1 D 5 410 494 T *DX 453-52*	2	20 × 24 × 3,5.	Joint (caoutchouc).	Gummidichtung.	Rubber joint.
10	1 D 5 410 491 K *DS 453-53 A*	2	6,4 × 8,4 × 14,65 × 7.	Rondelle de ressort de tiroir.	Teller f. Schieber-Feder.	Spring washer.
11	1 D 5 411 230 T *DS 453-54 A*	1	6 ⌀ 7,6.	Plaquette porte-joints.	Dichtungsplakette.	Seal plate.
12	1 D 5 411 181 K *DS 453-69*	2	6,35 × 13,2 × 1.	Joint de tiroir (feutre).	Filzdichtung f. Schieber.	Felt joint.
13	1 D 5 410 495 D *D 453-70*	2	⌀ 24 × 150.	Bouchon de commande.	Stopfen f. Gehäuse.	Plug.
14	1 D 5 411 237 U *DS 453-97 A*	1	⌀ 42.	Garniture de pédale.	Garnitur f. Bremspedal.	Rubber pad.
15	1 D 5 411 236 H *DS 453-98 A*	1		Patin de pédale.	Bremsknopf.	Pedal pad.
16	1 D 5 411 229 G *D 453-115*	2	7 × 16.	Axe de pédale.	Pedalachse.	Pedal spindle.

I	NUMÉROS	K	Sauf DV - DT - DP - D à G	Commande de frein hydraulique *(Suite)*	Hydraulische Bremsbetätigung *(Forts.)*	Hydraulic brake control *(Cont.)*
17	23 686 009 V *ZD 9368 600 U*	3	TH M 6 × 28.	Vis de bride.	Schraube z. Flanschbefest.	Screw.
18	23 455 019 J *ZD 9345 500 W*	2	TH M 7 × 14.	Vis de commande.	Schraube f. Bremsbetätig.	Screw.
19	25 223 009 S *ZD 9522 300 U*	2	H M 9 × 125.	Écrou de patin.	Mutter f. Bremsknopf.	Nut.
20	24 818 009 T *ZD 9481 800 U*	6	4,2 × 8 × 1,9.	Joint de plaquette.	Gummiring f. Dichtplak.	Sealing ring.
	ZC 9000 744 U	1		Pochette de joints de commande.	Beutel m. Dichtungen für Bremsbetätigung.	Packet of joints for control unit.
				Pièces spéciales	**Spezialteile**	**Special parts**
1				Faisceau de commande :	Rohrbündel :	Pipe assy:
	DXN 394-9 A	1	D à D.	–	–	–
	5 D 5 403 257 E	1	USA CDN N (CE 9/72 →).	–	–	–
	5 D 5 411 838 B	1	S.	– (rilsanisé).	– (Rilsan).	– (rilsanised).
3				Plancher de pédale avec commande :	Pedalboden mit Betätigung :	Pedal panel with control unit:
	2 D 5 403 993 E	1	D à D → 3/73.	–	–	–
	2 D 5 437 448 W	1	D à D 3/73 →.	–	–	–
	2 D 5 403 995 B	1	USA CDN N (CE 9/72 →).	– avec détecteurs.	– m. Verlustanzeiger.	– with leak finder.
	2 D 5 415 242 B		S.	– avec détecteurs.	– m. Verlustanzeiger.	– with leak finder.
21	1 D 5 403 252 A	2	USA CDN N S (CE 9/72 →).	Détecteur de fuites (pour tube ⌀ 3,5).	Verlustanzeiger (für Rohr ⌀ 3,5).	Leak finder (for tube ⌀ 3.5).
22	1 G 5 446 876 Z *GX 25 220 01 A*	2	USA CDN N S (CE 9/72 →).	Contacteur.	Schalter.	Switch.
23	22 478 009 K *ZD 9247 800 U*	2	16,3 × 22 × 1.	Joint.	Dichtung.	Gasket.
	1 D 5 403 253 L	1	USA CDN S N CE.	Support détecteur de fuites.	Halter f. Verlustanzeiger.	Leak finder bracket.

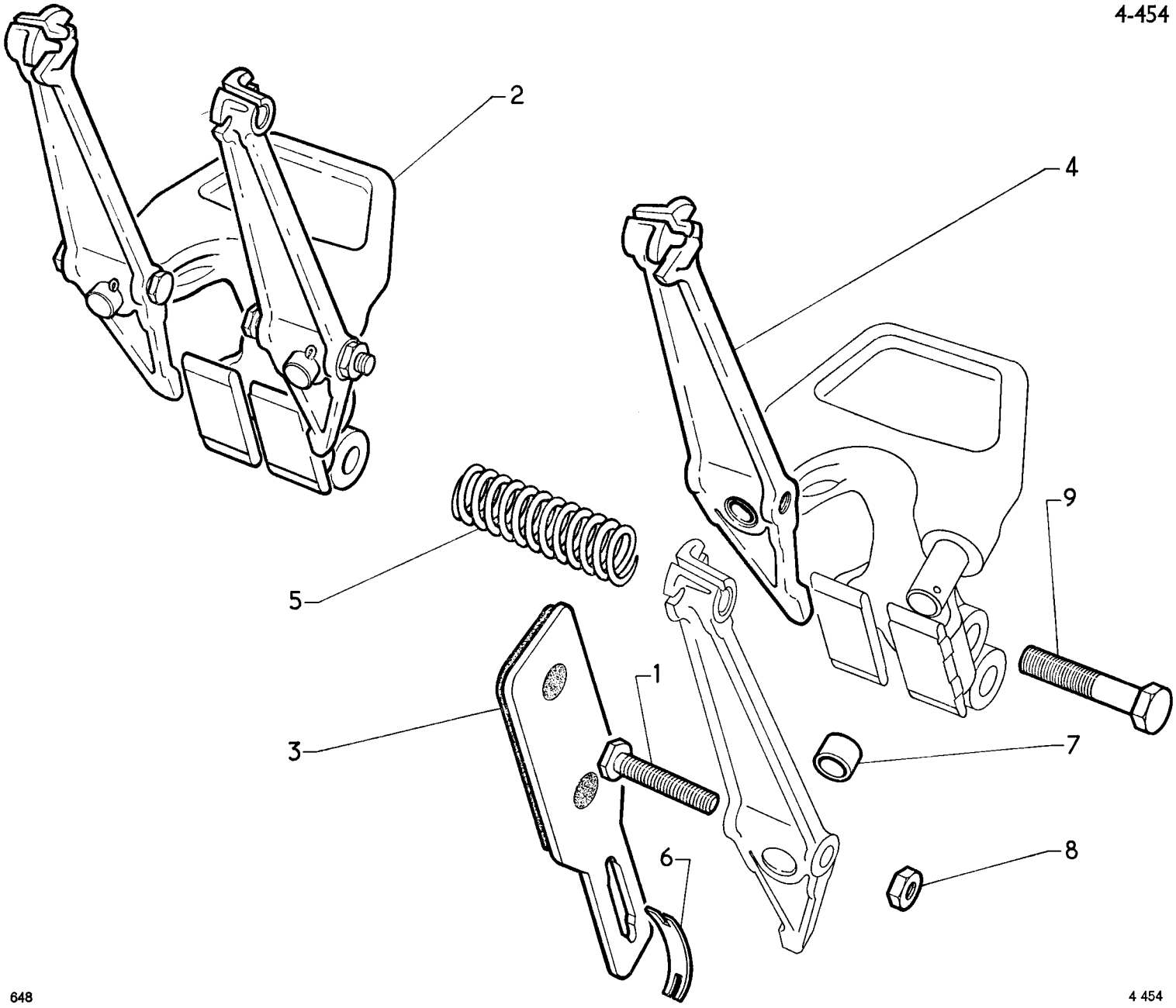
2
4
5
9
1
3
7
6
8

I	NUMÉROS	K		Freins avant mécaniques	Mechanische Vorderradbremsen	Mechanical front brake
1	1 D 5 411 051 X *DV 454-11*	4	⌀ 9 × 125 - L 56.	Poussoir réglable.	Verstellb. Stösselhülse.	Push-rod, adjustable.
2	DV 454-56	2		Support et leviers.	Träger und Hebel.	Bracket and levers.
		1	G - D à D.			
3				Jeu de 4 plaquettes :	Satz zu 4 Bremschuhen :	Set of 4 pads:
	1 D 5 403 825 D	1	« Férodo » 583.	–	–	–
	1 D 5 403 826 P	1	« Férodo » 583-584 Ⓓ.	–	–	–
4	2 D 5 411 049 A *DX 454-50*	4	⌀ int. 14,1 - ⌀ 9 × 125.	Levier bagué.	Hebel, ausgebüchst.	Lever, bushed.
		2	G - D à D.			
5	1 D 5 413 919 W *DV 454-66 A*	2		Ressort 12 spires.	Feder 12 Wicklungen.	Spring 12 coils.
6	DV 454-79	4	e 10.	Ressort anti-bruit.	Geräuschdämpfungsfeder.	Anti-rattle spring.
7	1 D 5 411 048 P *DX 454-122*	4	14,1 × 16 × 11.	Coussinet.	Lagerring f. Hebel.	Lever bush.
8	25 413 019 T *ZC 9615 077 U*	4	H M 9 × 125 - R.m.p.	Écrou.	Mutter.	Nut.
9	ZC 9621 105 U	4	TH 12 × 150 - L 60.	Vis.	Schraube.	Screw.
			D à D	**Pièces spéciales**	**Spezialteile**	**Special parts**
2	DV 454-36	1	D.	Support et leviers.	Träger und Hebel.	Bracket and levers.
				Levier bagué :	Hebel, ausgebüchst :	Lever, bushed:
4	DX 454-129	1	D int.	– coudé.	– gebogen.	– elbowed.
	DX 454-130	1	D ext.	– coudé.	– gebogen.	– elbowed.

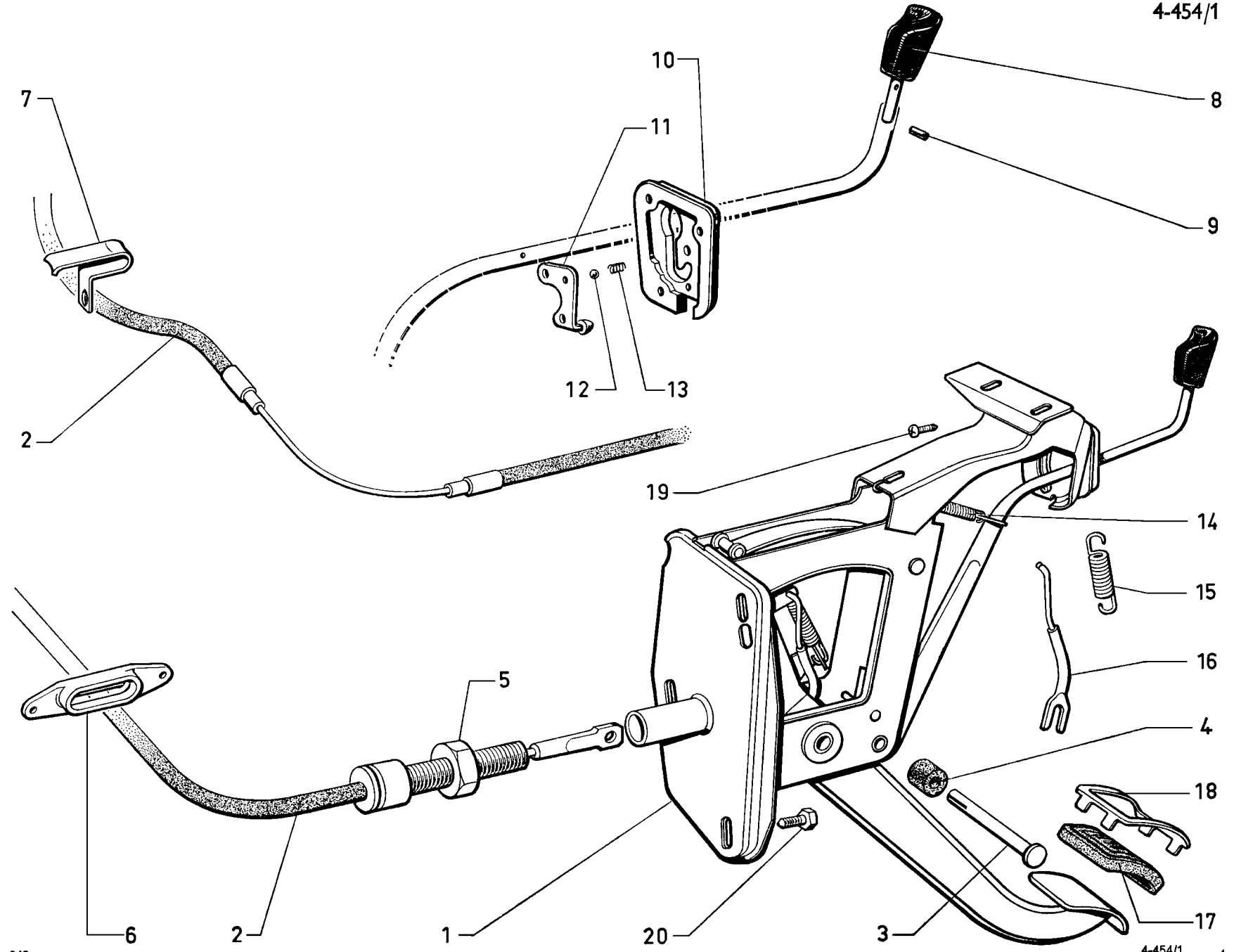
7
10
8
11
9
12
13
2
19
14
15
16
5
4
18
6
2
1
20
3
17

I	NUMÉROS	K	D à G D à D - bvh	Frein de parking	Feststellbremse	Parking brake
1	DX 454-015 A	1		Commande complète.	Bremsbetätigung, kompl.	Control, complete.
2	DX 454-1	1	L 1297.	Câble.	Bremszug.	Cable.
3	DX 454-115	1	⌀ 7 - L 51.	Axe de câble.	Bolzen f. Bremszug.	Cable pin.
4	DX 454-66	2	7 × 18 × 16.	Butée caoutchouc.	Gummianschlag.	Rubber stop.
5	ZC 9615 054 W	2	H 14 × 150.	Écrou de butée réglable.	Mutter f. einstellbares Endstück.	Stop nut.
6	DX 454-95	1	2 ⌀ 4,35 - entr. 77.	Œillet de câble.	Ösenführung f. Bremszug.	Cable guide.
7				Patte de câble :	Lasche f. Bremszug :	Cable lug:
	DX 454-117	1	1 ⌀ 9,5.	–	–	–
	DX 454-231 A	1	2 ⌀ 9,5.	–	–	–
8	DX 454-260 A	1	⌀ 32 - L 58.	Bouton de manœuvre.	Betätigungsknopf.	Actuating knob.
9	26 170 789 Y *ZC 9617 078 U*	1	⌀ 2,3 - L 8.	Goupille « mécanindus ».	Passröhrchen.	Tubular cotter.
10	DX 454-243 A	1		Grille de positionnement.	Führungsplatte.	Positioning gate.
11	DX 454-25	1		Doigt de blocage.	Arretierungsdaumen.	Catch.
12	22 703 009 M *ZD 9270 300 U*	1	⌀ 4.	Bille de doigt.	Kugel.	Ball.
				Ressort de :	Feder für :	Spring for:
13	D 454-127	1	3 spires - ⌀ ext. 3,5.	– bille.	– Kugel.	– ball.
14	D 454-26 A	1	22 spires - ⌀ ext. 9,8.	– levier.	– Hebel.	– lever.
15	D 454-28	1	22 spires - ⌀ ext. 10,5.	– verrou.	– Riegel.	– lock.
16	DX 454-103	1		Biellette de liaison.	Verbindungsstange.	Connecting rod.
17				Garniture de pédale :	Pedalgummi :	Pedal pad:
	1 D 5 420 552 U *D 9454-963 L*	1		–	–	–
	1 D 5 417 079 U *DX 454-63*	1	PA.	–	–	–

I	NUMÉROS	K	D à G D à D - bvh	Frein de parking *(Suite)*	Feststellbremse *(Forts.)*	Parking brake *(Cont.)*
18	DX 454-71	1	PA.	Enjoliveur de garniture.	Zierleiste f. Pedalgummi.	Pad embellisher.
				Vis de :	Schraube für :	Screw for:
19	22 756 029 S *ZD 9275 600 Z*	3	TR - TA 3,52 × 9,5.	– grille.	– Führungsplatte.	– gate.
20	23 451 319 S *ZD 9345 130 W*	4	TH M 7 × 18.	– commande.	– Bremsvorrichtung.	– control.
			D à D - bvh	**Pièces spéciales**	**Spezialteile**	**Special parts**
1	DX 454-08 C	1		Commande complète.	Bremsbetätigung, kompl.	Control, complete.
2	DX 454-34	1	L 1228.	Câble.	Bremszug.	Cable.
10	DX 454-31	1		Grille de positionnement.	Führungsplatte.	Positioning gate.
	DX 454-45	1	L 80.	Axe de butée de ressort.	Achse für Feder-Anschlag.	Pin f. spring stop.
	DX 454-100 A	1	⌀ 32 - L 58.	Bouton de manœuvre.	Betätigungsknopf.	Actuating knob.
	DX 454-102	1	⌀ ext. 14,5.	Ressort de bouton.	Feder f. Knopf.	Knob spring.
	DX 454-106 A	1	⌀ int. 20.	Protecteur de bouton.	Abschirmung f. Knopf.	Knob protection.
	DX 454-121	1	15 × 18 - L 370.	Garniture de câble.	Garnitur für Bremszug.	Cable sheath.
	25 241 009 U *ZD 9524 100 U*	2	H M 7 × 100.	Écrou de commande :	Mutter für Bremsvorrichtung :	Control nut:
	22 504 019 C *ZD 9250 400 W*	2	M 7 × 100.	– carré.	– Vierkant.	– square.

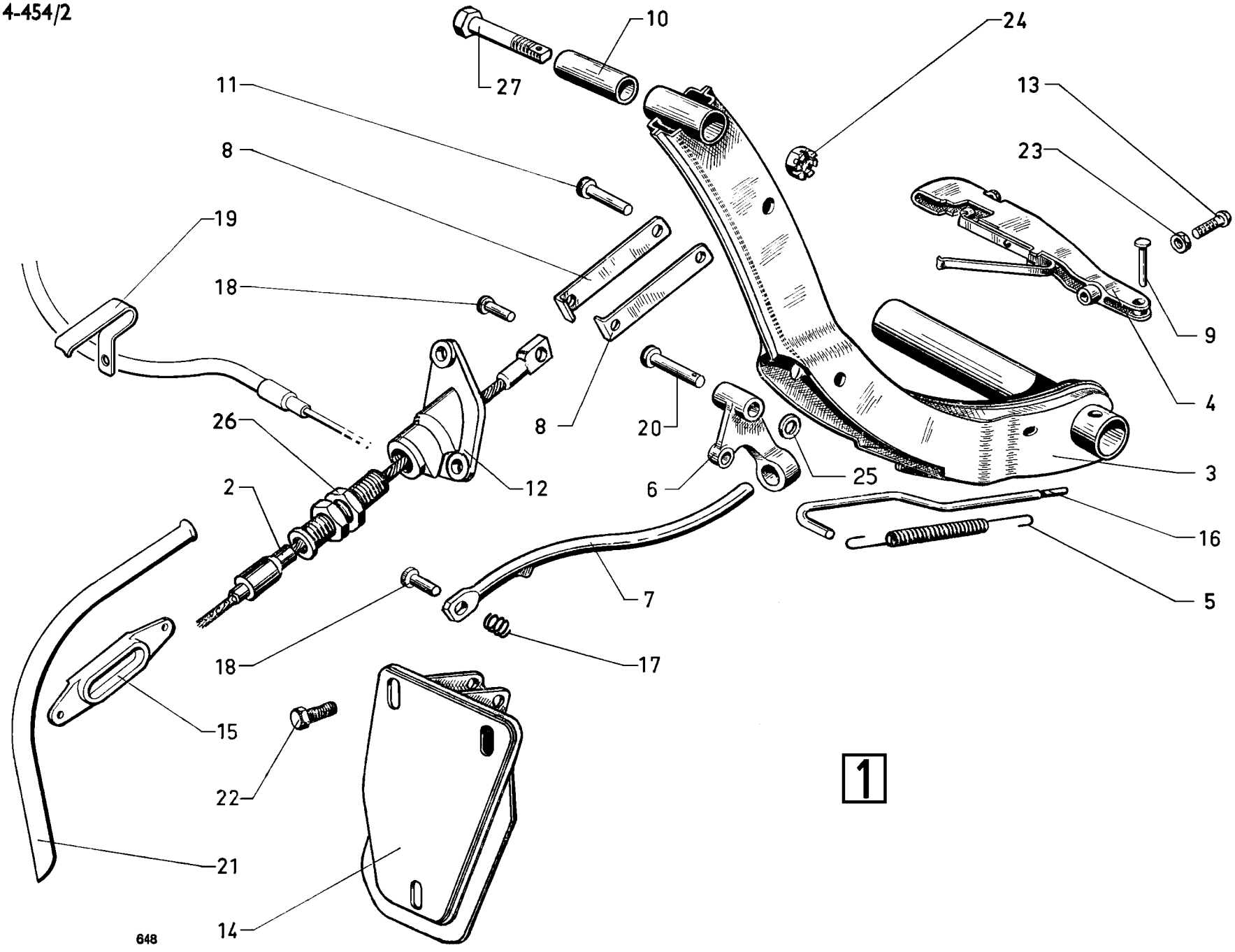
10
24
27
11
13
8
23
19
18
9
4
8
20
26
3
12
25
6
2
16
7
5
18
17
15
22
1
21
14
648

I	NUMÉROS	K	D à D - bvm	Frein à main	Handbremse	Handbrake
1	DJ 454-010 A	1		Levier de frein complet.	Handbremshebel, kompl.	Handbrake lever assy.
2	DV 454-34	1	L 1380.	Câble.	Bremsseil.	Cable.
3	DJ 454-6	1		Levier et demi-tirant.	Bremshebel m. Zuglasche.	Lever and half-rods.
4	DJ 454-27	1		Poignée (noire).	Griff (schwarz).	Handle (black).
5	DM 454-28	1	⌀ ext. 8.	Ressort.	Verriegelungsfeder.	Spring.
6	DM 454-29	1		Verrou.	Verriegelungsstück.	Lock.
7	DM 454-30	1	⌀ 10.	Secteur.	Klemmstange.	Locking sector.
8	DJ 454-52	2	L 65.	Demi-tirant.	Zuglasche.	Half-rod.
9	DM 454-54	1	4 × 23.	Axe.	Bolzen.	Pin.
10	DM 454-55	1	9 × 13 × 34.	Entretoise.	Abstandsbüchse.	Distance bush.
11	DM 454-57	1	7 × 26,2.	Axe.	Bolzen.	Rod pin.
12	DV 454-62	1	2 ⌀ 8.	Support.	Stütze.	Stop support.
13	DM 454-67	1	TR 4 × 16.	Vis.	Schraube.	Screw.
14	DV 454-91	1	3 ⌀ 7,5 - 2 ⌀ 17,5 × 11,5.	Plaque.	Halteblech.	Plate.
15	DX 454-95	1	2 ⌀ 4,35 - entr. 77.	Œillet de câble.	Ösenstück f. Bremszug.	Grommet.
16	DM 454-103	1		Tige.	Stange.	Rod.
17	DM 454-109	2	⌀ int. 7,3.	Ressort.	Feder.	Spring.
18	DM 454-115	2	7 × 24.	Axe.	Bolzen.	Clevis pin.
19	DX 454-117	1	1 ⌀ 9,5.	Patte.	Führungslasche.	Cable lug.
20	DM 454-119	1	6 × 38,5.	Axe.	Lagerbolzen.	Lock pin.

I	NUMÉROS	K	D à D - bvm	Frein à main *(Suite)*	Handbremse *(Forts.)*	Handbrake *(Cont.)*
21	DV 454-121	1	15 × 18 - L 195.	Garniture de câble.	Garnitur f. Bremszug.	Cable sheath.
22	23 451 319 S *ZD 9345 130 W*	5	TH M 7 × 18.	Vis.	Schraube.	Screw.
23	ZD 9226 900 Z	1	H 4 × 75.	Écrou.	Mutter.	Rod nut.
24	ZD 9236 800 W	1	H 9 × 125.	Écrou crénelé.	Kronenmutter.	Nut, castellated.
25	26 191 379 C *ZC 9619 137 U*	1	6,25 × 12,1.	Rondelle.	Scheibe.	Washer.
26	ZC 9615 054 W	2	H 14 × 150.	Écrou de butée.	Anschlagmutter.	Nut.
27	ZC 9621 057 U	1	TH 9 × 50.	Vis de levier.	Schraube f. Bremshebel.	Lever screw.

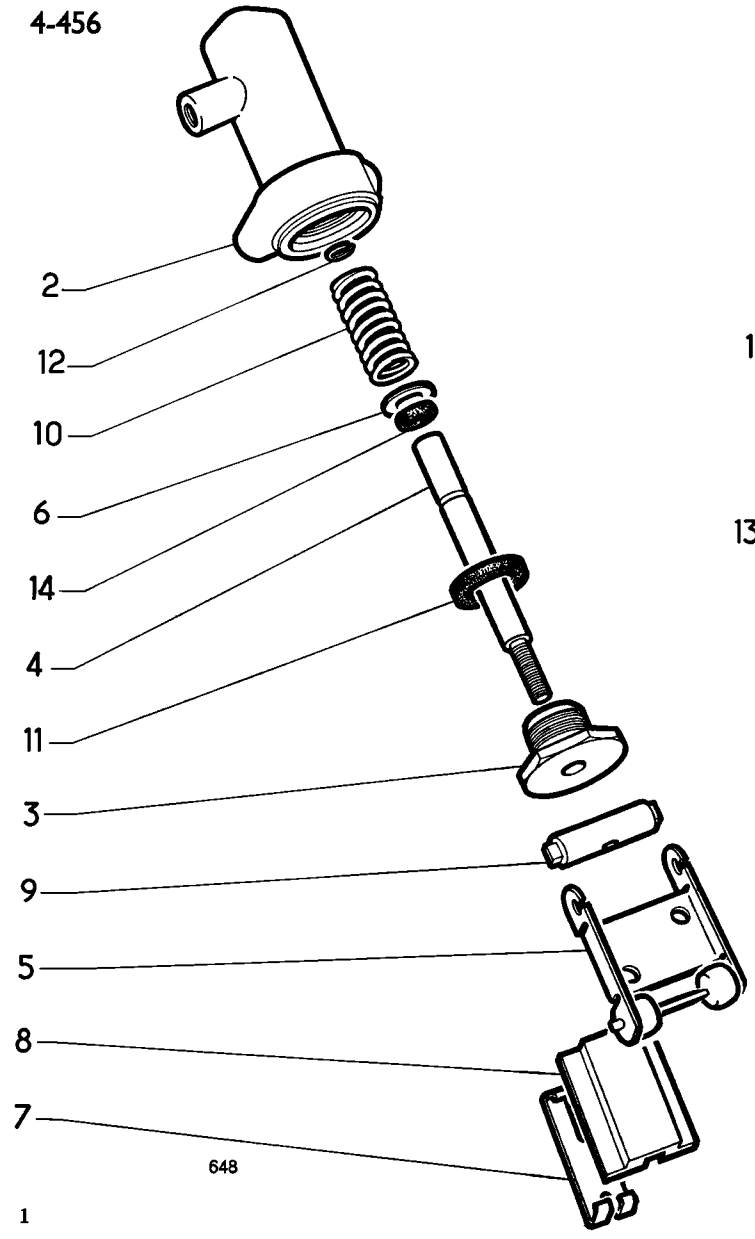
2
12
10
6
14
4
11
3
9
5
8
7
648

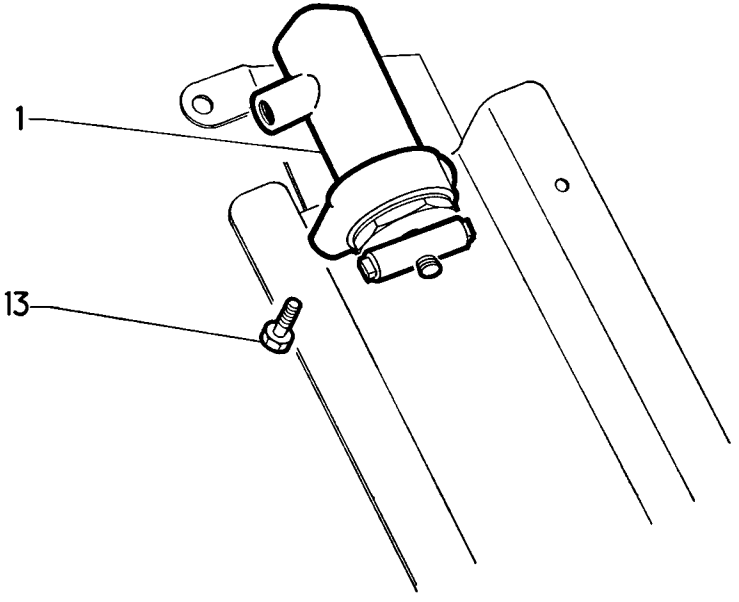
1
13

I	NUMÉROS	K	Sauf DV - DT - DP - D à G	Répartiteur de freinage	Bremskraftverteiler	Brake distr. unit
1	2 D 5 410 185 J *DXN 456-0*	1		Répartiteur complet.	Bremskraftverteiler, komplett.	Brake distribution unit, complete.
2	2 D 5 410 176 L *D 456-1*	1		Corps de répartiteur.	Gehäuse für Bremskraftverteiler.	Body of distributor.
3	1 D 5 410 181 R *D 456-2*	1	⌀ 16 × 150.	Bouchon.	Stopfen.	Plug.
4	1 D 5 410 177 X *DF 456-3*	1	⌀ 6,35 - L 78.	Tiroir.	Schieber.	Rod.
5	D *456-4*	1		Bielle porte-galets.	Gabelstück m. Rollen.	Spindle with rollers.
6	1 D 5 410 183 M *DS 456-50*	1	7 × 11,25 × 1.	Rondelle de ressort.	Anlegscheibe f. Feder.	Spring washer.
7	1 D 5 411 231 D *D 456-92*	1		Plaquette de retenue.	Krallenblech.	Retaining plate.
8	1 D 5 411 232 P *D 456-93*	1	25 × 34.	Plateau.	Schiene.	Plate.
9	1 D 5 410 184 Y *D 456-96*	1	9 × 32.	Axe.	Knebel.	Pin.
10	1 D 5 410 180 E *DF 456-98*	1	⌀ 2,4.	Ressort.	Feder.	Spring.
11	1 D 5 410 182 B *DX 456-99*	1	16 × 20,4 × 4.	Joint.	Dichtung.	Joint.
12	1 D 5 410 179 U *D 453-15*	1		Jonc de tiroir.	Sicherungsdraht für Schieber.	Circlip f. rod.
13	23 660 019 V *ZD 9366 000 U*	7	TH M 5 × 14.	Vis.	Schraube.	Screw.
14	25 003 009 M *ZD 9500 300 U*	1	5,7 × 9,1 × 1,7.	Joint torique.	Dichtring.	Sealing ring.

INDEX

NUMÉROS	SOUS-GROUPE	REPÈRE
NUMÉROTATION A		
AM 142-67	2-142/1	22
	2-142/3	25
A 451-3	4-451/1	1
A 451-16	4-451/1	2
A 451-83	4-451/1	3
A 451-85	4-451	4
A 451-86	4-451/1	5
A 532-91	2-533/1 A	12
A 533-17 B	2-533/1	4
	2-533/1 A	15
AM 533-270 A	2-533/1	27
	2-533/1 A	22
AZ 611-73	3-611	2
NUMÉROTATION D		
DX 001-016 A	1-001	
DY 001-016 A	1-001	
DX 001-038 A	1-001	
DX 001-039 A	1-001	
DJ 33-01	1-033	
DX 033-010 A	1-033/1	
DJ 033-013 A	1-033	
DT 033-013 A	1-033/1	
DJ 033-018 A	1-033/1	
DJ 033-019 A	1-033/1	
DJ 033-022 A	1-033/1	
DJ 033-023 A	1-033/1	
DX 033-106 A	1-331/2	22
DX 033-111 A	1-333/4	29
DX 033-116 A	1-331/2	20
DX 033-120 A	1-331/2	3
DXN 33-0 H	1-033	
DXN 033-013 A	1-033	
DVF 41-03 B	3-412	1
DVF 41-03 C	3-412	1
DX 41-03	3-412	1
DX 41-03	3-412	1
DX 111-01 C	1-114	1
DY 111-01 D	1-114	1
DX 111-012 A	1-114	1
DX 112-016 A	1-112	1
DX 112-95 B	1-112/1	15
DX 113-038	1-121	1
DX 113-038 A	1-121	1
DX 113-039 A	1-121	1
DX 113-040 A	1-121	1
DJ 114-102 A	1-114	3
DX 114-5	1-114	3
DX 114-5 D	1-114	3
DX 121-019 D	1-121	2
DX 121-019 G	1-121	2
DX 121-243 A	1-121	2
DX 121-244 A	1-121	2
DV 123-1 A	1-123	4
DX 124-63	1-123	1
DX 132-69	1-124	9
DV 132-82 B	2-171	6
	2-171/1	9
DY 132-83	2-171/2	23
DX 132-202 A	2-171	10
DX 132-204 A	1-112/1	1
DX 132-279 A	1-112/1	13
	2-171/1	6
DX 132-281 A	2-171/2	19
	2-171/1	7

INDEX *(suite)*

NUMÉROS	SOUS-GROUPE	REPÈRE
DX 132-286 A	2-171/2	18
	2-171/1	15
DX 132-288 A	2-171/2	21
	2-171/1	16
DJ 141-01 A	2-171/2	20
DJ 141-01 B	2-141	1
DX 141-01	2-141	1
DX 141-01 A	2-141	1
DX 141-67	2-141	1
DX 141-85	2-141	14
	2-141/1	1
DX 141-86	2-141/2	3
	2-141/1	1
DX 141-98	2-141/2	3
DV 141-117 A	2-141	8
DX 141-117 A	2-141	1
	2-141/1	3
DX 141-119 A	2-141/2	4
	2-141/1	4
DX 141-120 A	2-141/2	2
	2-141/1	2
DX 142-02	2-141/2	5
	2-142	1
DX 142-02 A	2-142/1	1
	2-142/2	1
DXN142-020	2-142/3	2
DJ 142-027 A	2-142	26
DX 142-027 A	2-141/1	6
DX 142-1	2-141	6
	2-142	1
DX 142-6	2-142/1	1
	2-142	3
DJ 142-7 A	2-142/1	2

NUMÉROS	SOUS-GROUPE	REPÈRE
DV 142-7	2-142	4
DX 142-7	2-142	4
DM 142-10 A	2-142	4
	2-142/2	3
DX 142-11	2-142/3	1
	2-142/2	1
DJ 142-13 A	2-142/3	2
DV 142-13 D	2-142/2	4
DX 142-13 A	2-142/2	4
DV 142-52 A	2-142/2	4
	2-142	5
DX 142-52	2-142/2	5
	2-142	5
DX 142-61	2-142/2	5
	2-142	7
DX 142-65	2-142/2	6
	2-141/2	7
DX 142-70	2-141/3	3
	2-142/2	8
	2-142/3	4
DX 142-96	2-142	8
	2-142/2	9
DV 142-99 C	2-142	9
	2-142/2	10
DX 142-99 B	2-142	9
	2-142/2	10
DX 142-142 A	2-142/1	32
DX 142-145	2-142/2	14
	2-142/3	7
DX 142-162	2-142	12
	2-142/2	15
DV 142-172 A	2-142	13

INDEX *(suite)*

NUMÉROS	SOUS-GROUPE	REPÈRE
DX 142-172 A	2-142	13
	2-142/2	16
DX 142-189 A	2-142/1	5
	2-142/3	8
DX 142-209 A	2-141/1	7
DX 142-219 A	2-141/2	8
DX 142-229 A	2-142/1	33
DX 112-230 A	2-141/2	16
DV 142-235 A	2-141/2	17
DX 142-235 A	2-142	9
	2-142	9
DX 142-241 A	2-142/2	10
DX 142-243 A	2-142	4
	2-142	1
DX 142-244 A	2-142/1	1
	2-142	22
DJ 142-245 A	2-142/2	26
DT 142-245 A	2-142/5	
DX 142-258 A	2-142/5	
DY 142-245 A	2-141/2	12
DX 142-254 A	2-142/5	
DX 142-301 A	1-141/2	17
	2-142	1
DX 142-313 A	2-142/1	1
DX 142-319 A	2-142/1	7
DX 142-322 A	2-142/3	10
	2-142/1	8
DX 142-325 A	2-142/3	11
	2-142/1	9
DX 142-340 A	2-142/3	12
	2-142/1	10
DX 142-347 A	2-142/3	13
	2-142/1	11

NUMÉROS	SOUS-GROUPE	REPÈRE
DX 142-352 A	2-142/3	14
DX 142-353 A	2-142/1	34
	2-141/1	8
	2-141/2	6
DX 142-360 A	2-141/1	10
	2-141/2	14
	2-142/1	35
DX 142-367 A	2-141/1	11
	2-141/2	9
DX 142-368 A	2-141/1	12
	2-141/2	10
DX 142-369 A	2-141/1	13
DX 142-370 A	2-141/1	14
DX 142-371 A	2-141/1	15
DX 142-372 A	2-141/1	16
DX 142-373 A	2-141/1	17
DX 142-375 A	2-141/1	18
	2-141/2	20
DX 142-378 A	2-141/1	19
	2-141/2	21
DX 142-379	2-141/1	20
	2-141/2	22
DX 142-382 A	2-142/1	12
	2-142/3	15
DX 142-392 A	2-142/1	36
DX 142-395 A	2-142/1	37
DX 142-397 A	2-142/1	13
	2-142/3	16
DX 144-204 A	1-144/2	2
DX 144-212 A	1-144	7
DX 144-214 A	1-144/2	3
DX 144-215 A	1-144/2	4
DX 144-216 A	1-144/2	5

INDEX *(suite)*

NUMÉROS	SOUS-GROUPE	REPÈRE
DX 144-217 A	1-144/2	6
DJ 144-218 A	1-144/2	10
DX 144-218 A	1-144/2	11
DX 144-226 A	1-144/2	13
DX 144-235 A	1-144/1	3
DX 144-241 A	1-144/1	2
DX 144-243 A	1-144/2	14
DX 144-246 A	1-144/2	17
DX 144-249 A	1-144/2	18
DX 144-256 B	1-112/1	16
DX 144-263 A	1-144/2	20
DX 144-267 A	1-144/1	3
DX 144-274 A	1-144/1	3
DX 144-906 B	1-144/1	1
DX 171-0 B	2-171	1
DX 171-010 A	2-171	1
DX 171-011 A	2-171	1
DX 171-014 A	2-171	1
DX 171-017 A	2-171	1
DX 171-019 A	2-171/1	1
	2-171/2	1
DV 171-3 B	2-171	11
DV 171-3 C	2-171	11
DX 171-3	2-171	11
DX 171-5	2-171	2
	2-171/1	2
	2-171/2	2
DX 171-5 A	2-171	2
DX 171-206 A	2-171/1	4
	2-171/2	6
DX 171-207 A	2-171/1	3
	2-171/2	3
DX 171-208 A	2-171/1	2
	2-171/2	2

NUMÉROS	SOUS-GROUPE	REPÈRE
DX 171-209 A	2-171/1	
	2-171/2	
DX 171-231 A	2-171	15
DX 171-241 A	2-171/1	4
	2-171/2	6
DX 171-257 A	2-171/1	3
	2-171/2	3
DX 171-291 A	2-171	14
DX 171-295 A	2-171	4
DX 171-296 A	2-171	4
DX 171-297 A	2-171	20
DX 171-905 A	2-171/1	1
	2-171/2	1
DS 175-63	3-394/8	9
DX 181-9	2-181	4
	2-181/1	1
DX 181-14	2-181	4
	2-181/1	1
DV 181-96	2-181	15
DX 181-104 C	2-181	1
DX 181-105 A	2-181	2
DX 181-204 B	2-181/1	4
DX 181-206 A	2-181	3
DX 181-213 A	2-181/1	5
DX 181-216 A	2-181	4
DX 181-223 A	2-181	4
DV 184-1 A	2-184/1	1
DV 184-2	2-184/1	2
DV 184-3	2-184/1	6
DX 184-49	2-184/1	26
DV 184-50	2-184	3
DV 184-52	2-184	14
DX 184-55 A	2-184	1
DV 184-56 A	2-184/1	7
DV 184-57	2-184/1	20

INDEX *(suite)*

NUMÉROS	SOUS-GROUPE	REPÈRE
DV 184-57 A	2-184/1	19
DX 184-59	2-184	2
DX 184-61 A	2-184	3
DV 184-65	2-184/1	8
DV 184-66	2-184/1	12
DV 184-72 B	2-184/1	10
DX 184-74	2-184/1	14
DV 184-77 A	2-184/1	9
DV 184-79 A	2-184/1	4
DV 184-80	2-184/1	11
DV 184-81	2-184/1	5
DV 184-86 A	2-184	4
DV 184-88	2-184	2
DX 184-91	2-184	5
DV 184-93	2-184	6
DV 184-94	2-184	8
DV 184-94 A	2-184	9
DV 184-94 C	2-184	7
DX 184-94 A	2-184	9
DV 184-95	2-184	10
DV 184-101	2-184/1	16
DV 184-102	2-184/1	15
DV 184-102 A	2-184/1	18
DX 211-019	2-211	10
	2-211/1	8
DX 211-15 A	2-211	2
DM 211-16 B	2-211	4
DX 211-16 A	2-211	4
DX 211-16 B	2-211	4
DX 211-61	2-211	15
	2-211/1	13
DX 211-100 A	2-211	3
DX 211-116	2-211	14
	2-211/1	12
DX 211-201 A	2-211/1	1

NUMÉROS	SOUS-GROUPE	REPÈRE
DX 211-203 A	2-211	6
DX 211-207 A	2-211	8
DX 211-208 A	2-211/1	5
DX 211-212 A	2-211/1	4
DX 211-216 A	2-211/1	2
DY 211-217 A	2-211	5
DX 211-239 A	2-211/1	3
DX 211-240 A	2-211/1	6
DX 212-025 A	2-213/1	18
DX 212-029 A	2-211	20
DS 212-7 G	2-211	19
DX 212-7 A	2-211	19
	2-211/1	17
DX 212-7 C	1-211	19
DF 212-52	1-211	18
	2-211/1	16
DS 212-73 D	2-211	17
	2-211/1	15
DS 212-115 A	2-211	29
	2-211/1	28
DX 212-140	2-211	24
	2-211/1	24
DV 212-207 A	2-211	19
DX 212-238 A	2-211	27
DX 212-252 A	2-211/1	25
DS 212-283 A	2-211	30
DX 212-292 A	2-211	25
DH 222-01	1-222	4
DX 222-01	1-222	4
DV 224-1	1-222	29
DX 225-77	1-225	2
DX 225-95	1-225	3
DX 225-210 A	1-225	1
DX 225-211 A	1-225	17
DX 225-219 A	1-225	17

INDEX *(suite)*

NUMÉROS	SOUS-GROUPE	REPÈRE
DX 225-279 A	1-279 A	1
DX 225-298 A	1-225	5
DX 225-299 A	1-225	6
DV 231-6	1-231	4
DX 231-214 A	1-231	4
DV 235-35 A	2-141	12
DV 235-35 B	2-141	12
DX 235-140 A	2-141	12
DX 241-1	1-231	9
DS 241-93	1-231	10
DX 241-101 A	1-231	9
DX 241-102 A	1-231	9
DX 241-104 A	1-231	9
DX 241-105 A	1-231	9
DX 241-194 A	1-231	9
DX 241-195 A		
DX 241-196 A	1-231	9
DX 251-2	1-331	1
DX 314-9 A	2-312	5
	2-312/1	5
DX 314-10	1-314	5
DXN 314-29	1-314	6
DV 314-016 A	4-314/1	1
DXN 314-017	1-314	3
DXN 314-025	1-314	4
DXN 314-029 A	1-314	3
DV 314-33 A	4-314	15
DX 314-35	1-314/1	3
	1-314/2	3
DV 314-36	4-314/1	20
DV 314-39 A	4-314/1	19
DV 314-51 A	4-314/1	12
DM 314-83 B	4-314/1	13
DS 314-58	1-314	7

NUMÉROS	SOUS-GROUPE	REPÈRE
DX 314-58 A	1-314/1	4
D 314-70	1-334/3	2
D 314-70 A	1-334/3	2
DX 314-74	1-314	8
D 314-78	1-334/3	3
DX 314-89	1-314	9
DV 314-97	4-314	25
	4-314/1	21
DM 314-109	4-314/1	15
DX 314-121	1-314	10
DJ 314-122	4-314/1	9
DV 314-134 A	4-314/1	11
DX 314-136	1-314	13
DY 314-140 A	1-314/2	6
DX 314-160	1-314	14
DX 314-161	1-314/2	7
DX 314-165	1-314	15
DX 314-178	1-314/2	8
DS 314-189 A	1-314	17
DX 314-210	1-314/1	7
	1-314/2	9
DY 314-216	1-314/2	11
DX 314-216	1-314/2	10
DX 314-221 A	1-314	19
DX 314-223	1-314	20
DX 314-225	1-314	21
DS 314-229	1-314	15
DS 314-279	1-314	22
DX 314-287	1-314/1	22
	1-314/2	31
DX 314-350	1-314	23
	1-314/1	23
DX 314-406 A	1-314/1	15
DXN 314-406 A	1-314/1	15
DX 314-426 A	1-334/3	1

INDEX *(suite)*

NUMÉROS	SOUS-GROUPE	REPÈRE
DX 314-427 A	1-314/1	6
DX 314-428 A	1-314/1	20
DX 314-435 A	1-314/1	19
DJ 314-436 A	4-314/1	20
DV 314-438 A	4-314/1	5
DV 314-448 A	4-314/1	3
DX 314-470 A	1-334/3	2
DX 314-472 A	1-314/1	16
DV 314-481 A	4-314/1	7
DX 322-175 A	2-322	6
DX 322-902 A	2-322	1
DX 331-1 A	1-331	3
DX 331-1 D	1-331	3
DX 331-3	1-331	4
DX 331-73 A	1-334	3
	1-334/2	3
DX 331-73 D	1-331	19
	2-533	26
	2-533/1	23
	2-533/1 A	27
	2-533/2	25
DX 331-74	1-334	4
DX 331-87	1-331	10
DX 331-87 A	1-331	9
DJ 331-1 A	1-331	3
DJ 331-1 B	1-334	2
DJ 331-1 C	1-331	3
DJ 331-87	1-331	3
DX 331-101 A	1-331	3
DX 331-116 A	1-331/1	10
DJ 331-101 A	1-331	3
DJ 331-116 A	1-334/1	2
DJ 331-122 A	1-331/1	1
DJ 331-123 A	1-331/1	1
DJ 331-124 A	1-331/1	1

NUMÉROS	SOUS-GROUPE	REPÈRE
DJ 331-126 A	1-331/1	1
DJ 331-128 A	1-331/2	1
DJ 331-129 A	1-334/2	1
DJ 331-150 A	1-331/1	2
DS 332-4	1-333	2
DX 332-94	1-333/1	2
DJ 332-106 A	1-333/3	1
DX 333-8 D	1-333	8
DX 333-16 A	1-333/1	5
DV 333-17	1-333	9
DX 333-17	1-333	9
DV 333-23	1-333/1	6
DJ 333-126 A	1-333/3	10
DJ 333-127 A	1-333/2	32
DXN 334-07	1-334/7	1
DXN 334-07 A	1-334/7	1
DXN 334-08	1-394	1
DXN 334-09	1-394	2
DXN 334-010 A	1-334/7	1
DXN 334-011 A	1-334/7	2
DXN 334-013	1-394	3
DX 334-014 A	1-334/3	4
DXN 334-014	1-334/7	2
DX 334-016 A	1-334/3	4
DX 334-017 A	1-334/3	4
DX 334-1	1-334	6
DX 334-2	1-334/3	5
	1-334/6	8
DW 334-2	1-334/4	1
	1-334/5	1
DJF 334-2 A	1-334/3	5
DS 334-4 A	1-334/3	6
D 334-11	1-334/3	7
DX 334-20	1-334	11
	1-334/2	14

INDEX *(suite)*

NUMÉROS	SOUS-GROUPE	REPÈRE
DX 334-21	1-334	12
DX 334-22	1-334	13
DX 334-24 A	1-334	14
	1-394	4
DX 334-27	1-334	15
DJ 334-30	1-334/1	15
DJ 334-31 A	1-334/1	15
DS 334-41	1-334/7	3
DS 334-42	1-334/7	4
DS 334-50 A	1-394/3	8
DJ 334-54	1-334/5	3
D 334-55	1-334/3	9
DM 334-58	1-334/4	5
	1-334/5	4
DS 334-59 A	1-334/7	6
DS 334-61	1-334/7	7
DM 334-63 A	1-334/4	6
	1-334/5	5
DS 334-63 A	1-334/7	9
D 334-65	1-334/3	10
DJ 334-66	1-334/4	8
D 334-67	1-334/3	11
DX 334-69	1-394	5
DJ 334-71	1-334/4	9
DJ 334-75	1-334/5	8
	1-334/4	11
DJ 334-79	1-334/4	13
DX 334-84	1-334/7	11
DM 334-87 A	1-334/5	12
	1-334/4	16
DX 334-89 A	1-334/7	12
DM 334-90	1-334/4	17
	1-334/5	13
D 334-92	1-334/8	13
DM 334-92 A	1-334/4	18

NUMÉROS	SOUS-GROUPE	REPÈRE
D 334-94	1-334/8	14
DJ 334-95	1-334/4	19
	1-334/5	14
DM 334-96	1-334/4	20
	1-334/5	15
DS 334-96	1-334/7	15
DX 334-97 A	1-334/7	16
DM 334-98	1-334/4	21
	1-334/5	16
D334-100	1-334/3	12
DS 334-101	1-334/7	17
D 334-102	1-334/3	13
DJ 334-102	1-334/4	22
D 334-102 A	1-334/3	13
DX 334-102 A	1-334/3	13
DV 334-103	1-334/1	18
D 334-106	1-334/6	9
D 334-106 A	1-334/6	9
D 334-106 B	1-334/6	9
D 334-106 C	1-334/6	9
DX 334-110	1-334	17
DJ 334-112	1-334/4	24
	1-334/5	18
DJ 334-114 A	1-334/4	25
DJ 334-115 A	1-334/5	19
DJ 334-118	1-334/4	26
	1-334/5	20
DJ 334-123	1-334/2	19
DX 334-125	1-334/3	14
	1-334/6	3
DX 334-126 A	1-334/3	14
DX 334-138	1-394	6
DJ 334-140	1-334/4	28
	1-334/5	22

INDEX *(suite)*

NUMÉROS	SOUS-GROUPE	REPÈRE
D 334-142	1-334/3	15
	1-334/6	10
DJ 334-142	1-334/4	29
	1-334/5	23
D 334-143	1-334/3	16
DJ 334-143	1-334/7	18
D 334-144	1-334/6	12
DJ 334-156 A	1-334/5	25
DV 334-163	1-334/3	18
	1-334/5	31
DV 334-163	1-334/6	4
D 334-167	1-334/3	17
DS 334-170 A	1-334/7	21
DJ 334-173 A	1-334/4	27
DX 334-177	1-394	7
DJ 334-177 B	1-334/5	24
DJ 334-184	1-334/5	26
DM 334-190	1-334/4	12
	1-334/5	9
DJ 334-191 A	1-334/5	27
DJ 334-192 A	1-334/5	27
D 334-196	1-334/3	19
DJ 334-199	1-334/5	28
DJ 334-201	1-334/5	29
DJ 334-221 A	1-334/5	26
D 334-244	1-334/7	23
D 334-245	1-334/7	23
D 334-246	1-334/7	24
D 334-248	1-334/3	20
DJ 334-256 A	1-334/5	30
DJ 334-257	1-334/4	33
	1-334/5	31
DJ 334-259	1-334/1	19
DS 334-277	1-334/7	25
DJ 334-296 A	1-334/2	22

NUMÉROS	SOUS-GROUPE	REPÈRE
DJ 334-403 A	1-334/4	2
DX 334-403 A	1-334/6	6
DJ 334-404 A	1-334/4	3
DX 334-404 A	1-334/6	11
DJ 334-405 A	1-334/5	21
DX 334-405 A	1-334/6	11
DX 334-411 A	1-334/6	13
DJ 334-415 A	1-334/2	23
DJ 334-430 A	1-334/2	24
DJ 334-433 A	1-334/2	24
DX 334-443 A	1-334/7	5
DJ 334-450 A	1-334/5	2
DX 334-450 A	1-334/3	8
DJ 334-458 A	1-334/5	28
DJ 334-466 A	1-334/5	29
DJ 334-471 A	1-334/5	27
DX 334-471 A	1-334/3	14
	1-334/6	8
DX 334-475 A	1-334/7	10
DX 334-477 A	1-334/6	5
DJ 334-479 A	1-334/4	13
	1-334/5	13
DX 334-479 A	1-334/6	14
DX 334-481 A	1-334/6	15
DX 334-487 A	1-334/6	5
DX 343-101 A	1-343	2
DV 344-02 A	1-343	14
DT 344-010 A	1-343	14
DX 344-5	1-333/1	9
DJ 344-297 A	1-333/2	34
DT 344-297 A	1-333/2	34
DX 373-015 A	4-373	1
DX 373-016 A	4-373	1
DX 373-99	4-373	11
DX 373-100 A	4-373	22

INDEX *(suite)*

NUMÉROS	SOUS-GROUPE	REPÈRE
DX 373-101 A	4-373	22
DX 373-102	4-373	23
DV 381-1 A	1-331	14
DX 381-1	1-331	14
DT 381-101 A	1-331/1	12
DX 381-101 A	1-331/1	12
DX 381-101 A	1-333/3	18
DX 391-020	3-391/1	3
DS 391-13 A	3-391/1	7
DX 391-16	3-391/1	9
DX 391-18	3-391/1	10
DXN 391-26	3-392	1
DX 391-74	3-391/1	17
DX 391-103	3-391/1	27
D 391-109	3-394/8	21
DX 391-111	3-391/1	
DX 391-111 A	3-391/1	28
DX 391-111 B	3-391/1	
D 391-127	1-334/7	28
DS 391-175	3-394/6	1
	3-394/7	1
DS 391-177	3-394/6	3
	3-394/7	3
DS 391-178 A	3-394/6	10
	3-394/7	11
DS 391-179	3-394/6	5
	3-394/7	5
DS 391-180	3-394/6	4
	3-394/7	4
DX 391-183	3-392	2
DVN 392-01 A	3-391/2	14
DX 392-52	3-391/2	15
DF 392-81	3-392	3
DX 392-96	3-391/2	15
DX 392-196 A	3-391/2	15

NUMÉROS	SOUS-GROUPE	REPÈRE
D 393-2	3-393	2
DXN 393-23	3-393	6
DXN 393-50	3-393	6
DX 393-73	3-393	8
DXN 394-9	4-453/2	1
DXN 394-9 A	4-453/2	1
DXN 394-17	1-334/7	22
	1-334/8	22
DXN 394-18	1-334/7	22
DXN 394-19	3-394/1	1
DX 394-25	3-394/5	1
DX 394-26	3-394/5	2
DX 394-27	3-394/6	6
	3-394/7	6
DX 394-28	3-394/6	7
	3-394/7	7
DXN 394-29	3-394/1	1
DX 394-32 A	3-394/3	2
	3-394/4	3
DX 394-33	3-394	3
DXN 394-36	1-314	31
DJ 394-45	4-453/2	2
DX 394-45	1-334/8	29
DX 394-53 A	2-142	30
	2-142/1	39
DX 394-54	3-394/8	11
DX 394-55 A	1-314	30
	1-314/1	30
DV 394-56 A	3-394	5
DX 394-56 A	3-394	5
DX 394-58 A	3-394/3	9
	3-394/4	11
DXN 394-59 B	2-142	34
DXN 394-61	1-394	11
DXN 394-62	1-394	12

INDEX *(suite)*

NUMÉROS	SOUS-GROUPE	REPÈRE
DXN 394-63	1-394	13
DVN 394-71	1-314/2	16
	3-394/6	8
	3-394/6	15
	3-394/7	18
DXN 394-72	3-394	1
DJF 394-96	3-394/5	8
DX 394-96	3-394/5	8
DXN 394-103	1-314	31
DXN 394-107 A	1-314/2	15
DX 394-108	3-394/8	19
DX 394-116 A	3-394	7
DVN 394-122	3-394	9
DX 394-123 A	3-394/7	9
DXN 394-129 A	1-314/2	15
DXN 394-130	1-394	11
DXN 394-130 A	1-394	11
DX 394-132	1-314	32
DX 394-132 A	1-314	32
DX 394-133	1-314/2	14
DXN 394-137	1-314	34
DXN 394-147	3-394/6	23
	3-394/7	22
DXN 394-148	3-394/6	22
	3-394/7	21
DX 394-149	3-394/6	26
	3-394/7	26
DXN 394-151	3-394/6	24
	3-394/7	23
DXN 394-155	1-334/7	20
DVN 394-157	3-394/6	19
DX 394-161	3-394/8	18
DV 394-162	3-394/1	4
DX 394-170 A	3-394	11
DX 394-171 A	3-394	12

NUMÉROS	SOUS-GROUPE	REPÈRE
DXN 394-172	3-393	15
DX 394-173	3-394/8	22
DX 394-183	3-394	13
DX 394-184	3-394/5	4
DJF 394-185	3-394/5	6
DX 394-185	3-394/5	6
DX 394-187	3-394/7	8
DX 394-188	1-314	35
DX 394-191	3-394/6	19
	3-394/7	8
DX 394-195	3-394/5	7
DX 394-196	3-394/8	16
DX 394-203 A	1-314/1	24
DXN 394-204 A	1-394	11
DXN 394-205 A	1-314/1	11
DXN 394-208 A	3-394/3	
	3-394/4	
DXN 394-209 A	3-394/3	
	3-394/4	
DX 394-212 A	3-394/3	
	3-394/4	
DJF 394-214 A	3-394/5	6
DX 394-214 A	3-394/5	6
DJF 394-215 A	3-394/5	8
DX 394-215 A	3-394/5	8
DX 394-302 A	1-314	33
DXN 394-304 A	1-314/1	12
DXN 394-305 A	1-333/7	14
	3-394/6	18
	3-394/7	19
DX 394-306 A	3-394/4	8
DXN 394-306 A	1-314	31
DX 394-307 A	3-394/4	9
DXN 394-307 A	1-314	31
DX 394-308 A	3-394/4	10

INDEX *(suite)*

NUMÉROS	SOUS-GROUPE	REPÈRE
DXN 394-308 A	1-334/7	20
	3-394/7	16
DX 394-310 A	3-394/6	11
	3-394/7	12
DXN 394-312 A	1-314/3	14
DXN 394-313 A	3-394/6	12
	3-394/7	13
DX 394-314 A	3-394/6	14
	3-394/7	15
DXN 394-314 A	1-334/7	20
DX 394-315 A	3-394	5
DXN 394-316 A	1-394	11
DXN 394-318 A	1-334/7	22
DX 394-321 A	1-314/1	18
DXN 394-321 A	1-334/7	20
DXN 394-322 A	1-314/1	11
DX 394-324 A	1-314	32
DX 394-328 A	1-314/1	9
DX 394-340 A	1-314	32
DXN 394-340 A	1-314	11
DX 394-341 A	1-314	33
DXN 394-341 A	1-314	12
DX 394-323 A	2-142/1	38
DX 394-353 A	1-331	7
DX 394-354 A	1-331	7
	2-211/1	
DX 394-355 A	4-371	11
DXN 394-357 A	3-394	6
DXN 394-360 A	1-314	34
DXN 394-372 A	3-394	1
DXN 394-374 A	1-334/7	20
DXN 394-375 A	1-314/1	10
DX 394-380 A	1-314	30
DX 394-397 A	3-394/8	16
DX 394-398 A	1-314	55

NUMÉROS	SOUS-GROUPE	REPÈRE
DX 394-399 A	1-314	55
DVF 412-3 A	3-412	3
DX 412-3	3-412	3
DX 412-3 A		
D 412-84	3-412	8
D 41 2-84A		
D 412-84 B		
D 412-84 C		
D 412-84 D		
D 412-84 E		
B 412-84 F		
D 412-84 G		
D 412-84 H	3-412	8
D 412-84 J		
D 412-84 K		
D 412-84 L		
D 412-84 M		
D 412-85	3-412	9
DX 413-04 A	3-413	3
DX 413-300	3-413	7
DX 413-305		
DX 413-310		
DX 413-315		
DX 413-320		
DX 413-325		
DX 413-330		
DX 413-335		
DX 413-340		
DX 413-345		
DX 413-350		
DX 413-355	3-413	9
DX 413-360		
DX 413-365		
DX 413-370		

INDEX *(suite)*

NUMÉROS	SOUS-GROUPE	REPÈRE
DJF 422-1	3-422	1
DJF 422-1 A		
DX 422-1 D	3-422	1
DX 426-011	3-422	12
DF 426-3	3-422	14
D 426-15	3-422	15
D 426-300		
D 426-301		
D 426-302		
D 426-303		
D 426-304		
D 426-305	3-422	19
D 426-306		
D 426-307		
D 426-308		
D 426-309		
D 426-310		
D 426-311		
D 426-312		
D 426-313		
D 426-314		
D 426-315	3-422	19
D 426-316		
D 426-317		
D 426-318		
D 426-319		
D 426-320		

NUMÉROS	SOUS-GROUPE	REPÈRE
D426-321	3-422	19
D426-322		
D 426-323		
D 426-324		
D 426-325		
D 426-326		
D 426-327		
D 426-328		
D 426-329		
D 426-330		
D 426-331	3-422	19
D 426-332		
D 426-333		
D 426-334		
D 426-335		
D 426-336		
D 426-337		
D 426-338		
D 426-339		
D 426-340		
D 426-341		
D 426-342		
DX 433-85	3-434	14
DYN 434-02 D	3-434/1	3
DXN 434-016 B	3-434	2
DF 434-3	3-434/1	4
DX 434-4	3-412	14
DX 434-4 A		
DX 434-5 C	3-434	21
DX 434-5 D	-	-
DS 434-57	3-434	23
DS 434-76	3-434/1	9
DVF 434-79	3-434/1	10
DVF 434-89 A	3-434/1	13
DVF 434-90 A	3-434/1	14

INDEX *(suite)*

NUMÉROS	SOUS-GROUPE	REPÈRE
DX 434-106	3-434	22
DX 434-107	3-434	22
DVF 434-120	3-434/1	17
DV 43-4-274 A	3-434/1	8
DVF 434-299 A	3-434/1	16
DX 435-05	3-435	13
DS 435-11	3-435/1	2
DS 435-23	3-435/1	1
DM 435-33	3-394/8	17
DX 435-39 A	3-435/1	3
DX 435-51 A	3-435	12
DX 435-55	3-435	10
DM 435-61	3-391/8	7
DS 435-70	3-435/1	9
DS 435-110 A	1-314/2	30
DX 435-111	3-435/1	8
DX 435-111 A		
DV 435-112	3-435/1	6
DX 435-112 C	3-435/1	6
DX 435-112 D	3-435/1	6
DM 435-122	3-435	11
DX 435-140	3-435	19
DX 435-144	3-435	20
D 435-149	3-435	14
	3-437	1
	3-437/1	1
DM 435-165	3-394/8	23
DX 435-174	3-435/1	4
DF 437-1	3-422	20
D 437-3	3-412	16
DM 437-5	3-437	2
DM 437-5 A	3-437/1	2
DM 437-6	3-437	3
DX 437-6	3-437	3
DX 437-6 A	3-437/1	3

NUMÉROS	SOUS-GROUPE	REPÈRE
DM 437-8 A	3-437	4
	3-437/1	4
DM 437-9	3-437	5
	3-437/1	5
DX 437-50	3-437/1	6
DM 437-55	3-437	6
DM 437-55 A	3-437/1	7
DX 437-73	3-437	7
DX 437-73 B	3-437/1	9
DM 437-76	3-437/1	10
DM 437-80	3-437	8
DM 437-82 A	3-437/1	11
DM 437-101	3-437	9
	3-437/1	12
DM 437-118 A	3-437	14
	3-437/1	17
DM 437-123 A	3-437/1	20
DX 437-133	3-437	17
DX 437-148	3-437/1	21
DV 441-1 C	3-441	1
DM 441-6	3-441	2
D 441-8	3-441	3
	3-441/1	2
	3-441/2	3
D 441-9	3-441/2	4
DW 441-9	3-441	4
	3-441/1	3
DX 441-10	3-441	5
	3-441/1	4
	3-441/2	5
DS 441-12	3-441	6
	3-441/1	5
	3-441/2	6
DW 441-13	3-441	4
	3-441/1	3

INDEX *(suite)*

NUMÉROS	SOUS-GROUPE	REPÈRE
DW 441-57	3-441	7
	3-441/1	6
DS 441-69	3-441	10
	3-441/I	9
	3-441/2	9
D 441-78	3-441	11
	3-441/1	10
	3-441/2	10
DS 441-83 A	3-441	12
	3-441/1	11
	3-441/2	11
DS 441-83 B	3.441/2	11
D 441-85 A	3-441	13
	3-441/1	12
	3-441/2	12
DS 441-87	3-441	14
	3-441/1	13
	3-441/2	13
DX 441-104 A	3-441	96
DX 441-202 A	3-441/1	
	3-441/2	2
DX 441-267 A	3-441/2	8
DJ 441-277 A	3-441	9
	3-441/1	8
DX 441-286 A	3-441/2	16
DX 441-290 A	3-441/2	11
DX 441-902 A	3-441/2	1
DX 441-903 A	3-441/2	1
DX 441-905 A	3-441/2	1
D 442-04 A	3-442/1	2
DM 442-04 A	3-442	2
D 442-010 A	3-442/1	2
DM 442-010 A	3-442	2
D 442-4	3-442/1	7
DM 442-4 A	3-442	7

NUMÉROS	SOUS-GROUPE	REPÈRE
D 442-6	3-442/1	7
DM 442-6 A	3-442	7
DM 442-8 A	3-442	8
DS 442-8	3-442/1	8
DM 442-9	3-442	9
DM 442-13	3-442	9
DM 442-19 A	3-44.2	10
D 442-20	3-442/1	9
DM 442-20	3-442	11
D 442-52	3-442	13
	3-442/1	11
DV 442-55	3-442	14
DX 442-57	3-444/1	2
D 442-58	3-442	15
	3-442/1	12
D 442-59	3-442/1	13
DM 442-60 A	3-442	16
D 442-79	3-442/1	17
D 442-79 A	3-442/1	18
DM 442-79	3-442	19
D 442-86	3-442	20
D 442-91	3-444	2
D 442-93	3-442	21
	3-442/1	19
DM 442-94	3-442	22
DS 442-103	3-442	23
	3-442/1	20
DM 442-120 A	3-442	24
DX 442-120	3-443	11
DS 442-300 à DS 442-364	3-442	25
	3-442/1	21
D 443-01 A	3-443	3
DX 443-01 A	3-443	1

INDEX *(suite)*

NUMÉROS	SOUS-GROUPE	REPÈRE
DX 443-05	3-443/1	1
DX 443-011 A	3-443	2
D 449-9	3-443/1	3
D 443-9 A		
DM 443-9 A	3-443/1	3
DM 443-9 B	3-443/1	3
DX 443-12	3-443	17
DX 443-12 A		
DV 443-14	3-443	17
DM 443-15	3-443/1	3
DM 443-15 A	3-443/1	3
DS 443-71	3-443/1	19
DX 443-83	3-443/1	5
D 443-87	3-443/1	22
DS 443-88	3-443/1	4
D 443-89	3-443/1	18
D 443-89 A		
DS 444-02 A	3-444	3
DX 444-2	3-444/1	3
DX 444-4	3-444/1	4
DX 444-6	3-442/1	22
D 444-9	3-444	4
DS 444-12	3-444	5
D 441-13	3-442/1	23
DS 444-58	3-442/1	24
DS 444-62	3-444	6
D 444-69	3-444	7
DX 444-71	3-444/1	6
DX 444-71 A		
DX 444-72	3-444/1	7
D 444-76	3-444	7
DX 444-78	3-444/1	8
D 444-80	3-442/1	24
DX 444-88	3-444/1	10
DS 444-89	3-444	10

NUMÉROS	SOUS-GROUPE	REPÈRE
DXN 444-90	3-444	11
DX 444-92	3-444	13
DX 444-97	3-442/1	26
DX 444-98	3-442/1	25
	3-444/1	11
DX 444-99		
DX 444-99 A		
DX 444-99 B		
DX 444-99 C	3-444/1	12
DX 444-99 D		
DX 444-99 E		
DX 444-99 F		
DX 444-108 A	3-444/1	14
DXN 444-110 A	3-444/1	15
DX 444-233 A	1-314/1	15
	1-314/2	31
	3-344	14
DX 444-234 A	3-444/1	13
DS 445-01	3-441/1	15
	3-441/2	17
DX 445-02 A	3-441/1	15
	3-441/2	17
DS 445-1	3-441/1	16
	3-441/2	18
DS 445-87	3-441/1	26
	3-441/2	28
D 445-91	3-441/1	17
	3-441/2	19
DX 445-91	3-441/1	17
	3-441/2	20
DX 445-93	3-441/1	16
	3-441/2	18
DX 445-94	3-441/1	18
	3-441/2	20

INDEX *(suite)*

NUMÉROS	SOUS-GROUPE	REPÈRE
D 445-97	3-441/1	19
	3-441/2	21
D 445-98	3-441/1	20
	3-441/2	22
DX 445-903 A	3-441/1	15
	3-441/2	17
DS 451-2	4-451/1	7
DVF 451-5	3-422	21
DX 451-5	3-422	21
DF 451-03	4-451/1	6
DS 451-03	4-451/1	6
DS 451-15	4-451/1	8
D 451-21 A	4-451/1	10
DX 451-61	4-451/1	11
DF 451-83	4-451/1	3
DS 451-87	4-451/1	12
DS 451-90	4-451/1	13
D 451-91 A	4-451/1	14
DF 451-016 A	4-451/1	9
DS 451-016 A	4-451/1	9
DJF 451-017 A	4-451/1	9
DV 451-017 A	4-451/1	2
DVN 451-020	4-451	1
DVN 451-020 A	4-451	1
D 451-110	4-451/1	15
DVF 451-205 A	3-422	21
DX 451-205 A	3-422	21
DX 452-80	4-451	13
DX 452-95	4-451	14
DX 452-101 A	4-451	13
DX 452-178 A	4-451	13
DX 452-184 A	4-451	13
DX 452-185 A	4-451	13
DX 452-187 A	4-451	13
DVN 453-05	4-453	3

NUMÉROS	SOUS-GROUPE	REPÈRE
DXN 453-05	4-453	3
DX 453-24	4-453	5
DX 453-28	4-451	8
DS 453-36	4-453/2	7
DV 453-51	4-453/2	8
DJF 453-95	3-394/5	9
DJF 453-95 A		
DVN 453-028	3-392	1
DM 453-121	3-394/8	17
DV 453-123	4-451	9
D 453-149	3-394/8	14
DJF 453-168	3-394/5	11
DX 453-168	3-394/5	11
DJF 453-170	3-394/5	11
DX 453-170	3-394/5	11
D 453-177	3-394/8	15
DS 453-216 A	3-394/4	14
DJF 453-392 A	3-394/5	11
DX 454-08 C	4-454/1	1
DJ 454-010 A	4-454/2	1
DX 454-015 A	4-454/1	1
DX 454-1	4-454/1	2
DJ 454-6	4-454/2	3
DX 454-25	4-454/1	11
D 454-26 A	4-454/1	14
DJ 454-27	4-454/2	4
D 454-28	4-454/1	15
DM 454-28	4-454/2	5
DM 454-29	4-454/2	6
DM 454-30	4-454/2	7
DX 454-31	4-454/1	10
DV 454-34	4-454/2	2
DX 454-34	4-454/1	2
DV 454-36	4-454	2
DX 454-45	4-454/1	

INDEX *(suite)*

NUMÉROS	SOUS-GROUPE	REPÈRE
DJ 454-52	4-454/2	8
DM 454-54	4-454/2	9
DM 454-55	4-454/2	10
DV 454-56	4-454	2
DM 454-57	4-454/2	11
DV 454-62	4-454/2	12
DX 454-66	4-454/1	4
DM 454-67	4-454/2	13
DX 454-71	4-454/1	18
DV 454-79	4-454	6
DV 454-91	4-454/2	14
DX 454-95	4-454/1	6
	4-454/2	15
DX 454-100 A	4-454/1	
DX 454-102	4-454/1	
DM 454-103	4-454/2	16
DX 454-103	4-454/1	16
DX 454-106 A	4-454/1	
DM 454-109	4-454/2	17
DS 454-113	4-314/1	2
DX 454-115	4-454/2	18
DX 454-115	4-454/1	3
DX 454-117	4-454/1	7
	4-454/2	19
DM 454-119	4-454/2	20
DV 454-121	4-454/2	21
DX 454-121	4-454/1	
D 454-127	4-454/1	13
DX 454-129	4-454	4
DX 454-130	4-454	4
DX 454-231 A	4-454/1	7
DX 454-243 A	4-454/1	10
DX 454-260 A	4-454/1	8
D 456-4	4-456	5
DX 471-4	3-416	1

NUMÉROS	SOUS-GROUPE	REPÈRE
D 522-6	1-334/3	21
DX 532-03	2-532/1	13
DX 532-07	2-532	5
DX 532-018 A	2-532/1	1
DX 532-030 A	2-532/1	1
DX 532-6	2-532/1	9
DX 532-37	2-532/1	24
DX 532-37 A	2-532/1	23
DX 532-68	2-532/1	19
DX 532-71	2-532	14
DX 532-72	2-532	15
DX 532-81 A	2-532/1	20
DX 532-83	2-532/1	10
DX 532-90	2-532/1	
DV 533-012	2-533/1	24
	2-533/1 A	6
DX 533-018	2-533	4
DV 533-023	2-533/1	5
	2-533/1 A	18
DV 533-024 A	2-533	1
DX 533-024 A	2-533/1	1
DV 533-4	2-533/1	6
	2-533/1 A	17
DV 533-5	2-533/1	7
	2-533/1 A	19
DV 533-12	2-533/1	8
	2-533/1 A	4
DV 533-22	2-533/1	9
	2-533/1 A	3
DV 533-41	2-533/1	10
	2-533/1 A	23
DV 533-43	2-533/1	11
	2-533/1 A	20
DX 533-85 A	2-533/1	12
	2-533/1 A	26

INDEX *(suite)*

NUMÉROS	SOUS-GROUPE	REPÈRE
DV 533-97 A	2-533/1	13
DV 533-109 A	2-533	6
DV 533-110 A	2-533	7
	2-533/2	14
DX 533-111 A	2-533/1	14
	2-533/1 A	16
DV 533-114 A	2-533	11
DV 533-115 A	2-533	12
DV 533-116 A	2-533	13
DX 533.116 A	2-533/1	15
	2-533/1 A	11
DV 533-117 A	2-533	14
DV 533-118 A	2-533	15
DX 533-118 A	2-533/1	16
	2-533/1 A	2
DV 533-119 A	2-533	16
DX 533-119 A	2-533/1	17
	2-533/1 A	14
DV 533-120 A	2-533	17
DX 533-120 A	2-533/1	18
DX 533-120 B	2-533/1	18
DV 533-121 A	2-533	18
DV 533-125 A	2-533	22
DX 533-131 A	2-533/1	19
	2-533/1 A	21
DX 533-132 A	2-533/1	20
	2-533/1 A	7
DX 533-133 A	2-533/1	13
DX 533-134 A	2-533/1	21
	2-533/1 A	10
DV 533-202 A	2-533	23
DX 611-214 A	3-611	3
DX 611-247 A	3-611	5
DX 611-286 A	3-611	4
DX 614-114 A	1-144/3	24

NUMÉROS	SOUS-GROUPE	REPÈRE
DS 642-66	1-231	12
DX 854-3	3-416	3
DX 854-3 A	3-416	3
DJ 8-312-000 A	2-312/1	1
DM 9-453-130 L	3-392	3
DM 9453-147 A	3-392	4
DM 9453-147 B		
DM 9453-147 L		
DX 9532-995 A	2-532	19
DV 9533-267 A	2-533	24
NUMÉROTATION GX		
GX 06 108 01 A	2-211	22
	2-211/1	22
GX 06 149 01 A	2-211	9
GX 06 151 01 A	2-211	4
GX 08 202 01 A	1-331/2	19
GX 09 309 01 A	1-333/1	19
GX 11 137 01 A	2-532	8
GX 11 138 01 A	2-532	8
GX 11 145 01 A	2-532	17
GX 11 156 01 A	2-532/1	15
GX 11 157 01 A	2-532/1	12
GX 11 166 01 A	2-532	18
GX 20 448 01 A	3-434	5
GX 25 199 01 A	4-453/1	3
NUMÉROTATION H		
HY 174-99	1-394	
HY 532-07 A	2-532/1	2
HY 532-11	2-532/1	11
HY 532-19 B	2-532/1	12
HY 532-58	2-532/1	6
HY 532-80	2-532/1	21
HY 532-94 A	2-532/1	18

INDEX *(suite)*

NUMÉROS	SOUS-GROUPE	REPÈRE
NUMÉROTATION N		
N 113-038	1-121	1
N 113-038 A	1-121	1
N 113-91 A	1-121	10
N 114-74 A	1-114/1	8
N 123-50 B	1-123	7
N 123-50 C	1-123	7
N 123-50 D	1-123	7
N 123-50 F	1-123	7
N 123-50 G	1-123	7
N 123-50 I	1-123	7
N 124-95	1-124	25
N 153-50 A	1-123	7
N 142-98	2-171	13
N 394-49	3-393	16
NUMÉROTATION S		
S 532-114 A	2-532/1	16
NUMÉROTATION U		
U 40-851	3-435	1
U 9030-824 L	1-314	29
NUMÉROTATION ZC		
ZC 9000 270 U	1-001	
ZC 9000 271 U	1-001	
ZC 9000 274 U	1-001	
ZC 9000 336 U	1-001	
ZC 9000 337 U	1-001	
ZC 9000 339 U	1-001	
ZC 9000 738 U	1-334/7	41
ZC 9000 739 U	1-314	58
	1-314/1	58
ZC 9000 740 U	3-391/1	
ZC 9000 747 U	3-442/1	
ZC 9000 748 U	3-444	
ZC 9000 749 U	3-391/2	
ZC 9295 502 U	2-142	20
	2-142/1	15
	2-142/2	23
	2-142/3	18
ZC 9431 442 U	3-435/1	16
ZC 9438 157 U	4-451/1	17
ZC 9452 478 U	3-412	18
ZC 9508 440 U	4-371	12
ZC 9602 009 U	2-171	19
ZC 9612 531 U	3-422	24
ZC 9612 608 U	3-443/1	10
ZC 9612 620 U	3-412	20
ZC 9612 641 U	3-443/1	12
ZC 9614 000 U	3-434	18
	3-434/1	21
	3-442	27
	3-442/1	29
	3-444	18
	4-373	12
ZC 9614 081 U	2-141	13
ZC 9615 021 U	1-334/4	40
	1-334/5	37
ZC 9615 032 U	4-373	20
ZC 9615 033 U	3-394/5	13
ZC 9615 038 U	1-314/2	26
ZC 9615 054 W	4-454/1	5
	4-454/2	26
ZC 9615 600 U	2-171/1	
	2-171/2	
ZC 9615 714 U	3-434	26
ZC 9615 745 U	1-225	14
	4-451	16

INDEX *(suite)*

NUMÉROS	SOUS-GROUPE	REPÈRE
ZC 9615 750 U	3-442	28
ZC 9615 752 U	3-442/1	30
ZC 9615 791 U	3-413	10
ZC 9616 002 U	1-144/2	30
	2-181	7
ZC 9616 026 U	2-181/1	
ZC 9616 028 U	1-394	20
	1-314/2	27
ZC 9616 049 V	1-334/7	39
ZC 9616 057 Z	1-334/7	40
ZC 9616 059 U	1-112	13
ZC 9616 064 U	1-334/7	41
ZC 9616 081 U	2-142	29
ZC 9616 088 U	1-112	11
ZC 9616 092 U	2-141	3
ZC 9616 102 U	1-314/2	28
ZC 9616 103 W	1-314	42
ZC 9616 110 U	1-112	11
ZC 9616 122 U	1-114	14
ZC 9616 124 W	1-112	13
ZC 9616 127 W	1-225	15
ZC 9616 129 W	1-112	13
ZC 9616 502 W	1-314/2	19
ZC 9616 505 W	1-112	13
ZC 9616 512 W	1-112	12
ZC 9616 080 U	2-142/1	41
ZC 9617 089 U	2-312/1	13
ZC 9617 813 U	2-312/1	13
ZC 9618 700 U	1-225	16
ZC 9619 050 U	1-334/3	27
ZC 9619 059 U	3-443/1	7

NUMÉROS	SOUS-GROUPE	REPÈRE
ZC 9619 092 U	3-413	8
	2-142	21
	2-142/1	16
	2-142/2	24
	2-142/3	19
ZC 9619 160 U	1-334/4	43
	1-334/5	40
ZC 9620 049 U	3-412	21
ZC 9620 051 U	3-412	22
	3-422	25
ZC 9620 052 U	3-412	23
ZC 9620 053 U	3-122	26
ZC 9620 067 U	3-442	29
	3-442/1	31
ZC 9620 070 U	3-422	27
ZC 9620 079 U	3-422	28
ZC 9620 103 U	2-532/1	3
ZC 9620 115 U	3-412	24
ZC 9620 121 U	3-442	30
	3-442/1	32
ZC 9620 137 U	1-314/1	58
ZC 9620 164 U	1-333/1	14
ZC 9620 218 U	1-333	18
	1-333/2	22
ZC 9620 260 U	3-443/1	14
ZC 9620 264 U	3-443/1	8
ZC 9620 267 U	4-371	13
ZC 9620 316 U	3-532/1	7
ZC 9620 331 V	1-333/2	23
ZC 9620 333 U	1-333/2	39
ZC 9620 335 U	1-333/2	28
ZC 9620 540 U	3-443/1	13
ZC 9620 562 U	1-333/2	25
ZC 9620 564 U	2-141/1	24
ZC 9620 567 U	1-334/6	16

INDEX *(suite)*

NUMÉROS	SOUS-GROUPE	REPÈRE
ZC 9621 037 U	3-412	25
ZC 9621 045 U	3-434	19
ZC 9621 057 U	4-454/2	27
ZC 9621 070 U	1-314	54
ZC 9621 085 Z	2-533	
	2-533/1	
	2-533/1 A	
	2-533/2	
ZC 9621 101 U	4-451	11
ZC 9621 102 U	4-451	12
ZC 9621 105 U	4-454	9
ZC 9621 107 U	1-314/2	29
ZC 9621 112 U	1-114/1	20
ZC 9621 131 U	1-314	54
ZC 9621 156 U	2-142/1	20
	2-142/3	
ZC 9621 353 Z	1-314/1	13
ZC 9621 353 Z	1-314/2	18
ZC 9621 536 U	2-184/1	24
ZC 9622 814 U	3-435	16
	3-435/1	17
ZC 9807 802 U	1-334/5	41
	1-334/4	44
ZC 9853 112 U	3-413	6
ZC 9854 103 U	2-532	20
NUMÉROTATION 5 000 000		
5 400 388 V	2-142/1	7
5 400 392 N	2-142/1	21
	2-142/3	24
5 400 393 Z	2-142/1	20
	2-142/3	23
5 400 394 K	2-142/1	19
	2-142/3	22
5 401 378 F	1-144	5

NUMÉROS	SOUS-GROUPE	REPÈRE
5 401 379 S	1-144	6
5 401 569 G	2-533/1	2
	2-533/1	29
	2-533/2	2
5 401 570 T	2-533	2
5 401 621 X	1-144	9
5 401 702 C	3-391/2	9
5 401 703 N	3-391/2	1
5 401 785 F	3-422	6
5 401 879 B	3-391/2	16
5 401 964 A	2-184/1	3
5 401 966 X	2-184/1	13
5 401 973 Y	1-231	16
5 402 058 X	3-394	11
5 402 060 U	3-394	12
5 402 064 M	3-394/5	4
5 402 066 J	3-394	3
5 402 108 R	3-394/3	5
5 402 109 B	3-394/2	3
	3-394/3	6
	3-394/4	7
5 402 115 S	3-394/3	2
	3-394/4	3
5 402 124 P	3-394	7
5 402 144 G	3-394/1	4
5 402 154 R	1-314	30
5 402 158 J	2-142	34
5 402 159 V	3-394/2	3
	3-394/3	6
	3-394/4	7
5 402 164 Z	3-394/4	8
5 402 166 W	3-394	6
5 402 167 G	1-314	30
5 402 181 J	3-442/1	1
5 402 219 X	1-121	4

INDEX *(suite)*

NUMÉROS	SOUS-GROUPE	REPÈRE
5 402 222 E	1-001	
5 402 223 R	1-001	
5 402 227 J	1-231	5
5 402 307 D	1-331/2	11
5 402 914 B	1-001	
5 402 917 J	1-001	
5 402 935 E	2-532	16
5 402 937 B	2-532	13
5 402 938 M	2-532	4
5 403 008 Y	3-394/5	5
5 403 059 C	3-394	9
5 403 252 A	4-453/2	21
5 403 253 L	4-453/2	
5 403 257 E	4-453/2	1
5 403 277 X	2-211	19
	2-211/1	17
5 403 3-8 J	3-413	2
5 403325 U	3-394/6	20
	3-394/7	24
5 403 332 V	1-331/2	3
5403 521 Z	1-331/2	15
5 403 523 W	1-331/2	14
5 403 629 Y	1-033	
5 403 630 J	1-033/1	
5 403 631 V	1-033/1	
5 403 632 F	1-033/1	
5 403 633	1-033/1	
5 403 825 D	4-454	3
5 403826 P	4-454	3
5 403 951 Y	4-314	8
5 403 953 V	4-314	8
5 403 955 S	4-314	5
5 403 958 Z	4-314	4
5 403 961 G	4-314	9
5 403 991 H	4-453/2	5

NUMÉROS	SOUS-GROUPE	REPÈRE
5 403 992 U	4-453/2	3
5 403 993 E	4-453/2	3
5 403 995 B	4-453/2	3
5 403 999 V	4-453/1	1
5 404 17 R	3-394/3	2
5 404 090 J	1-144/2	1
5 404 091 V	1-144/2	31
5 404 190 W	1-314	34
5 404 243 X	4-314	11
5 404 244 H	4-314	3
5 404 254 U	4-314	3
5 404 246 E	4-314	6
5 404 554 C	4-314	10
5 404 555 N	4-314	1
5 404 557 K	4-314	2
5 404 562 P	3-412	12
	3-422	7
5 404 563 A	3-422	11
5 404 564 L	3-422	10
5 404 566 H	3-412	13
	3-422	9
5 404 568 E	3-422	8
5 404 571 M	3-422	3
5 404 572 Y	3-422	20
5 404 573 J	3-422	4
5 404 978 L	3-422	17
5 404 979 X	3-422	18
5 404 980 H	3-422	14
5 404 981 U	3-422	16
5 405 060 C	3-412	3
5 405 075 R	3-412	2
5 405 076 B	3-412	2
5 405 082 S	3-412	7

INDEX *(suite)*

NUMÉROS	SOUS-GROUPE	REPÈRE
5 405 105 S	1-314	2
	2-142	25
	2-142/1	43
	4-453	2
5 405 216 Y	3-413	2
5 405 217 J	3-422	13
5 405 272 G	4-451	2
5 405 273 T	4-451	2
5 405 437 A	4-451	6
5 405 480 T	8-481/3	
5 405 496 S	4-373	5
5 405 498 N	4-373	2
5 405 500 K	4-373	6
5 405 534 E	4-373	3
5 405 535 R	4-373	7
5 405 536 B	4-373	7
5 405 537 M	4-373	7
5 405 538 Y	4-373	7
5 405 539 J	4-373	7
5 405 540 V	4-373	7
5 405 541 F	4-373	7
5 405 542 S	4-373	8
5 406 008 G	1-144	7
5 406 009 T	1-144/2	31
5 406 321 J	1-334/4	23
	1-334/5	17
5 406 370 S	1-333/2	3
5 406 374 K	1-333/2	9
5 406 375 W	1-333/2	10
5 406 376 G	1-333/2	32
5 406 378 D	1-334/2	5
5 406 379 P	1-334/2	7
5 406 383 H	1-334/2	21
5 406 402 P	1-334/4	4
5 406 432 R	1-334/2	11

NUMÉROS	SOUS-GROUPE	REPÈRE
5 406 434 M	1-334/2	13
5 406 435 Y	1-334/2	8
5 406 436 J	1-334/2	16
5 406 440 C	1-333/2	13
5 406 446 T	1-333/2	18
5 406 447 D	1-333/2	18
5 406 448 P	1-333/2	18
5 406 449 A	1-333/2	11
5 406 460 V	4-373	11
5 406 463 C	1-331/1	13
5 406 667 V	3-412	4
5 406 668 F	3-412	4
5 407 215 B	2-532/1	20
5 409 675 R	3-434	1
5 409 724 Y	3-443/1	1
5 409 726 V	3-442/1	1
5 409 729 C	3-442/1	1
5 409 730 N	3-442	1
5 409 730 N	3-442	1
5 409 731 Z	3-442	1
5 409 733 W	3-444	1
5 409 734 G	3-444	1
5 409 736 D	3-444/1	1
5 409 739 L	1-314/2	2
5 409 757 G	3-391/1	1
5 409 758 T	3-391/1	1
5 409 762 L	3-391	1
5 409 764 H	3-391/2	1
5 409 777 Z	3-392	1
5 409 788 U	3-413	1
5 409 789 E	3-413	1
5 409 794 J	3-443/1	2
5 409 795 V	3-443/1	2
5 409 796 F	3-443	4
5 409 797 J	3-443	4

INDEX *(suite)*

NUMÉROS	SOUS-GROUPE	REPÈRE
5 409 800 Z	3-443/1	1
5 409 801 K	3-443/1	1
5 409 802 W	3-443/1	1
5 409 803 G	3-443/1	1
5 409 804 T	3-443/1	1
5 409 805 D	3-443/1	1
5 409 806 P	3-443/1	1
5 409 807 A	3-443/1	1
5 409 866 S	3-413	4
5 409 870 K	3-413	5
5 409 906 R	3-394	7
5 409 907 M	3-394/2	8
5 409 908 M	3-394/2	9
5 409 909 J	3-394/2	2
5 409 910 V	3-394/2	1
5 409 911 F	3-394	8
5 409 912 S	3-394	2
5 409 913 C	3-394	10
5 409 955 J	3-434	11
	3-434/1	16
5 409 956 V	3-434	8
	3-434/1	14
5 409 958 S	3-434	9
	3-434/1	9
5 409 959 C	3-434	15
5 409 960 N	3-434	17
	3-434/1	6
5 409 961 Z	3-434	10
	3-434/1	17
5 409 965 T	4-373	21
5 409 967 P	4-373	15
5 409 968 A	4-373	16
5 409 978 J	4-373	17
5 409 990 P	3-434	16
	3-434/1	5

NUMÉROS	SOUS-GROUPE	REPÈRE
5 409 997 R	3-434	4
5 409 998 B	3-434	3
5 409 999 M	3-394	5
5 410 000 Y	3-394/4	9
5 410 001 J	3-394/4	6
5 410 010 G	3-394/5	1
5 410 014 A	3-394/5	2
5 410 017 H	3-394/3	1
	3-394/4	1
5 410 037 A	4-453	4
5 410 038 L	4-453	4
5 410 068 M	3-434/1	4
5 410 072 F	3-413	6
5 410 075 N	4-373	9
5 410 161 Y	3-434/1	8
5 410 163 V	3-434/1	3
5 410 176 L	4-456	2
5 410 177 X	4-456	4
5 410 179 V	3-392	2
	3-392	8
	4-453/2	6
	4-456	12
5 410 180 E	4-456	10
5 410 181 R	4-456	3
5 410 182 B	4-456	11
5 410 183 M	4-456	6
5 410 184 Y	4-456	9
5 410 185 J	4-456	1
5 410 214 Z	3-435/1	12
5 410 215 K	3-435/1	10
5 410 216 W	3-435/1	11
5 410 218 T	3-412	14
5 410 219 D	3-412	14
5 410 333 T	4-453/1	11
5 410 352 Z	3-394	13

INDEX *(suite)*

NUMÉROS	SOUS-GROUPE	REPÈRE
5 410 361 X	3-394/1	1
5 410 386 U	2-184	4
5 410 402 T	3-435	9
5 410 403 D	3-435	7
5 410 404 P	3-435	6
5 410 405 A	3-345	4
5 410 406 L	3-435	3
5 410 407 X	3-435	2
5 410 408 H	3-435	2
5 410 491 K	4-453/2	10
5 410 494 T	4-453/2	9
5 410 495 D	4-453/2	13
5 410 496 P	4-453/2	4
5 410 530 J	3-437	13
	3-437/1	16
5 410 532 F	3-437	12
	3-437/1	15
5 410 533 S	3-437	15
	3-437/1	18
5 410 535 N	3-437	11
	3-437/1	14
5 410 536 Z	3-434	10
	3-434/1	17
5 410 537 K	3-434	7
	3-434/1	13
5 410 538 W	3-434/1	17
5 410 539 G	3-434/1	13
5 410 540 T	3-394/5	7
5 410 588 P	3-412	16
5 410 589 A	3-412	16
5 410 590 L	3-412	17
5 410 591 X	3-412	17
5 410 592 H	3-412	15
5 410 593 U	3-412	5
5 410 594 E	3-412	6

NUMÉROS	SOUS-GROUPE	REPÈRE
5 410 643 M	3-441	15
	3-441/1	14
	3-441/2	15
5 410 646 V	3-441/1	7
	3-441/2	7
5 410 684 H	1-334/6	7
5 410 732 E	3-435	5
5 410 800 U	3-434	6
5 410 961 U	1-334/6	11
5 410 971 C	1-334/6	5
5 410 972 N	1-334/6	5
5 411 036 J	3-437	10
	3-437/1	13
5 411 048 P	4-454	7
5 411 049 A	4-454	4
5 411 051 X	4-454	1
5 411 064 N	2-141/1	5
5 411 071 P	2-171/1	12
	2-171/2	10
5 411 072 R	2-171/1	12
	2-171/2	10
5 411 077 E	2-171/1	11
5 411 078 R	2-171/1	11
	2-171/2	9
5 411 095 A	3-442	12
	3-442/1	10
5 411 134 Z	1-144/2	9
	2-171/1	13
5 411 135 K	1-144/2	9
	2-171/1	13
5 411 136 W	1-144/2	8
	2-171/1	13
5 411 137 G	1-144/2	8
	2-171/1	13

INDEX *(suite)*

NUMÉROS	SOUS-GROUPE	REPÈRE
5 411 152 V	2-142/1	14
	2-142/3	17
	7-842	16
5 411 157 Z	3-442	18
	3-442/1	16
5 411 158 K	3-442/1	14
5 411 159 W	3-443	12
5 411 160 G	3-442	17
	3-442/1	15
5 411 161 T	3-442	4
	3-442/1	4
5 411 162 D	1-334/7	8
	3-442	3
	3-442/1	3
5 411 166 X	3-442	5
	3-442/1	5
5 411 167 H	3-442	6
	3-442/1	6
5 411 170 R	2-141/1	9
	2-141/2	13
5 411 181 K	4-453/2	12
5 411 212 X	1-314/2	5
5 411 213 H	2-312	3
	2-312/1	3
5 411 216 R	2-312	8
	2-312/1	6
5 411 219 Y	2-312	4
	2-312/1	4
5 411 221 V	2-312	12
	2-312/1	11
5 411 223 S	2-312	10
	2-312/1	10
5 411 224 C	2-312	9
	2-312/1	7
5 411 229 G	4-453/2	16

NUMÉROS	SOUS-GROUPE	REPÈRE
5 411 230 T	4-453/2	11
5 411 231 D	4-456	7
5 411 232 P	4-456	8
5 411 236 H	4-453/2	15
5 411 237 U	4-453/2	14
5 411 238 E	2-532/1	5
5 411 239 R	2-532/1	27
5 411 350 X	1-314	1
	4-453	1
5 411 351 H	1-314/1	15
	1-314/2	24
	3-444	15
5 411 353 E	1-333/7	9
	4-453/1	10
5 411 374 H	1-331/1	8
5 411 375 U	1-331	6
	1-331/1	7
5 411 376 E	1-331	12
5 411 378 B	1-334/2	4
	1-334/3	4
5 411 380 Y	1-334/1	3
	1-334/2	3
5 411 381 J	4-371	2
5 411 382 V	1-114/1	1
	1-144/2	22
	1-334	4
	1-331/1	1
	1-334/1	1
	1-334/2	2
5 411 384 S	1-331	5
	1-331/1	6
	1-331/2	12
5 411 392 D	1-331	2
	1-331/1	5

INDEX *(suite)*

NUMÉROS	SOUS-GROUPE	REPÈRE
5 411 393 P	1-333	7
	1-333/2	7
5 411 396 X	1-333	5
	1-333/2	5
5 411 397 H	1-333	4
	1-333/2	4
5 411 398 V	1-333/1	1
	1-333/2	26
5 411 399 E	1-333/1	2
	1-333/2	27
5 411 400 R	1-333/2	8
5 411 401 B	1-333	6
	1-333/2	6
5 411 402 M	1-333	1
	1-333/2	2
5 411 412 W	1-333/2	31
5 411 413 G	1-333/2	30
5 411 416 P	1-333/1	3
	1-333/2	28
5 411 422 E	1-333/2	11-35
5 411 423 R	1-333/1	12
à	1-333/2	+36
5 411 460 T		
5 411 461 D	1-334	9
	1-334/1	9
	1-334/2	12
5 411 462 P	1-334	10
	1-334/1	10
	1-334/2	15
5 411 463 A	1-334	16
	1-334/1	16
	1-334/2	17
5 411 465 X	1-334	7
	1-334/1	7
	1-334/2	10

NUMÉROS	SOUS-GROUPE	REPÈRE
5 411 466 H	1-334/1	6
	1-334/2	9
	1-334/4	9
5 411 467 U	1-334/2	20
5 411 558 H	1-334/1	11
5 411 560 E	1-333	14
	1-333/2	17
5 411 561 R	1-333	13
	1-333/2	16
5 411 562 B	1-333	13
	1-333/2	16
5 411 563 M	1-333	13
	1-333/2	16
5 411 564 Y	1-333/1	7
	1-333/2	12
5 411 565 J	1-333/1	8
	1-333/2	33
5 411 567 F	1-333	11
	1-333/2	14
5 411 568 S	1-333	12
	1-333/2	15
5 411 569 C	1-333	12
	1-333/2	15
5 411 570 N	1-333	12
	1-333/2	15
5 411 571 Z	1-333	12
	1-333/2	15
5 411 573 W	1-343	1
5 411 574 G	1-343	2
5 411 575 T	1-343	3
5 411 576 D	1-343	4
5 411 577 P	1-343	5
5 411 578 A	1-343	10
5 411 579 L	1-343	6
5 411 580 X	1-343	7

INDEX *(suite)*

NUMÉROS	SOUS-GROUPE	REPÈRE
5 411 581 H	1-343	8
5 411 582 U	1-343	8
5 411 583 E	1-343	8
5 411 584 R	1-343	8
5 411 585 B	1-343	8
5 411 586 M	1-343	8
5 411 587 Y	1-343	9
5 411 588 J	1-343	9
5 411 589 V	1-343	9
5 411 590 F	1-343	9
5 411 591 S	1-343	11
5 411 592 C	1-343	12
5 411 593 N	1-343	12
5 411 594 Z	1-343	12
5 411 595 K	1-343	12
5 411 596 W	1-343	12
5 411 597 G	1-343	12
5 411 598 T	1-343	12
5 411 599 D	1-343	12
5 411 600 P	1-343	13
5 411 601 A	1-343	13
5 411 602 L	1-343	13
5 411 603 X	1-343	13
541160411	1-343	13
5 411 605 U	1-343	13
5 411 606 E	1-343	13
5 411 607 R	1-343	13
5 411 609 M	4-371	6
5 411 610 V	4-371	8
5 411 611 J	4-371	7
5 411 612 V	4-371	7
5 411 613 F	4-371	10
5 411 614 S	4-371	5
5 411 617 Z	3-394/5	9
5 411 618 K	3-394/5	9

NUMÉROS	SOUS-GROUPE	REPÈRE
5 411 620 G	3-394/5	10
5 411 621 T	3-394/5	10
5 411 678 M	4-371	9
5 411 679 Y	1-331	16
	1-331/1	11
	1-331/3	36
5 411 680 J	1-331	15
	1-331/1	10
5 411 682 F	1-114	2
5 411 687 K	1-112	3
5 411 688 W	1-112	5
5 411 691 D	1-231	1
5 411 693 A	1-112	4
5 411 701 M	1-121	10
5 411 706 S	1-114	4
5 411 815 B	3-443	16
5 411 820 F	3-443	5
5 411 822 C	3-435/1	13
5 411 821 S	3-345/1	14
	3-443	6
5 411 822 C	3-443	7
5 411 823 N	3-443	9
5 411 824 Z	3-443	10
5 411 828 T	3-443/1	6
5 411 829 D	3-443/1	11
5 411 830 P	3-443/1	15
5 411 838 B	4-453/2	1
5 411 890 S	1-112	2
5 411 892 N	1-114	4
5 411 893 Z	1-114/1	4
	2-322	6
5 411 898 D	1-121	16
5 411 902 X	1-121	12
5 411 903 H	1-121	13
5 411 905 E	1-121	14

INDEX *(suite)*

NUMÉROS	SOUS-GROUPE	REPÈRE
5 411 909 Y	1-123	2
5 411 911 V	1-123	5
5 411 912 F	1-123	6
5 411 917 K	1-123	7
5 411 954 M	4-451	4
5 411 956 J	3-394/8	4
5 412 002 J	1-112	7
5 412 003 V	1-112	7
5 412 004 F	1-112	8
5 412 005 S	1-112	8
5 412 008 Z	1-124	13
5 412 009 K	1-124	21
5 412 010 W	1-124	7
5 412 011 G	1-124	1
5 412 013 D	1-124	18
5 412 014 P	1-124	12
5 412 016 L	1-124	11
5 412 017 X	1-124	25
5 412 018 H	1-124	22
5 412 019 U	1-124	10
5 412 021 R	1-124	14
5 412 028 S	1-112/1	7
5 412 029 C	2-171	12
5 412 030 N	1-112/1	8
	1-114/1	11
5 412 031 Z	1-114/1	12
5 412 038 A	1-114/1	5
5 412 039 L	2-171	5
	2-171/1	5
	2-171/2	22
5 412 043 E	2-141	2
5 412 044 R	2-141	9
5 412 071 J	3-394/8	11
5 412 149 G	2-181	5
	2-181/1	6

NUMÉROS	SOUS-GROUPE	REPÈRE
5 412 153 A	1-114/1	13
5 412 157 U	1-114/1	15
5 412 161 M	1-222	5
5 412 162 Y	1-222	17
5 412 163 J	1-222	19
5 412 164 V	1-222	18
5 412 165 F	1-222	8
5 412 166 S	1-222	9
5 412 169 Z	1-222	10
5 412 170 K	1-222	6
5 412 171 W	1-222	12
5 412 172 G	1-222	15
5 412 173 T	1-222	2
5 412 174 D	1-222	1
5 412 177 L	1-225	4
5 412 178 X	1-112/1	11
5 412 180 U	1-222	3
5 412 193 K	1-334/1	17
	1-334/2	18
5 412 196 T	4-371	3
5 412 197 D	4-371	3
5 412 198 P	1-112/1	10
	3-394/8	11
5 412 214 N	4-371	1
5 412 278 J	1-333/7	12
5 412 283 N	2-142	11
	2-142/1	4
	2-142/2	12
	2-142/3	5
5 412 284 Z	2-142	2
	2-142/2	2
5 412 292 L	1-144/1	2
5 412 294 H	6-643	1
	8-922/4	
5 412 295 U	6-175	6

INDEX *(suite)*

NUMÉROS	SOUS-GROUPE	REPÈRE
5 412 306 N	1-331/1	3
5 412 307 S	1-331/1	26
5 412 308 K	1-331/1	26
5 412 310 G	1-331/1	26
5 412 313 P	1-333/2	13
5 412 314 A	1-333/2	3
5 412 319 E	1-033/1	
5 412 321 B	1-033/1	
5 412 322 M	1-033/1	
5 412 323 Y	1-033/1	
5 412 325 U	1-033/1	
5 412 326 F	1-033/1	
5 412 331 K	3-434/1	12
5 412 332 W	3-434/1	11
5 412 334 T	3-334/1	15
5 412 335 D	3-434/1	7
5 412 344 B	2-211	23
	2-211/1	23
5 412 350 S	3-394/8	13
	6-174/1	30
	6-642/2	
5 412 352 N	1-144	12
5 412 353 Z	1-144	1
5 412 354 K	1-144	2
5 412 355 W	1-144	11
5 412 356 G	1-144	3
5 412 357 T	1-144	4
5 412 358 D	1-144/3	14
	5-614	5
5 412 359 P	1-144	10
5 412 360 A	2-171/1	14
	2-171/2	4
5 412 361 L	1-144/2	12
5 412 367 R	3-434	24
5 412 449 T	2-142/3	10

NUMÉROS	SOUS-GROUPE	REPÈRE
5 412 452 A	2-142/2	4
5 412 453 L	2-142/2	1
	2-142/3	2
5 412 454 X	2-142/2	1
	2-142/3	2
5 412 518 T	3-416	6
	8-622	
5 412 519 D	3-416	6
	8-622	
5 412 520 P	3-416	6
5 412 521 A	3-416	6
	8-622	
5 412 522 L	3-416	6
	8-622	
5 412 527 R	3-416	7
	8-622	
5 412 528 B	3-392	1
5 412 529 M	3-393	7
5 412 537 Z	3-391/2	12
5 412 538 K	3-391/2	7
5 412 539 W	3-391/2	2
5 412 540 G	3-391/2	10
5 412 542 D	3-391/2	3
5 412 543 P	3-391/2	8
5 412 551 B	1-112	9
5 412 552 M	1-112	9
5 412 553 Y	1-112/1	4
5 412 562 W	1-124	20
5 412 564 T	1-124	19
5 412 566 P	1-124	17
5 412 567 A	1-124	27
5 412 568 L	1-124	15
5 412 570 R	1-124	16
5 412 571 U	1-124	23
5 412 572 E	1-124	24

INDEX *(suite)*

NUMÉROS	SOUS-GROUPE	REPÈRE
5 412 573 R	1-124	26
5 412 574 B	1-123	8
5 412 575 M	1-123	9
5 412 576 Y	1-123	9
5 412 578 V	1-222	29
5 412 579 F	1-112/1	6
5 412 609 G	3-435/1	5
5 412 610 T	3-435/1	5
5 412 644 M	3-435/1	14
5 412 797 A	3-391/2	6
5 412 798 L	3-391/2	5
5 412 800 R	3-391/2	4
5 412 801 U	3-391/2	9
5 412 806 Y	3-394/8	4
5 412 807 J	2-532	3
	2-532/1	14
5 412 808 V	3-394/8	24
5 415 712 K	3-392	1
5 415 733 N	2-532/1	28
5 415 789 X	2-141	1
5 415 824 G	1-144/2	21
	1-314	27
	2-171/1	17
	2-171/2	26
	3-394/8	13
5 415 861 E	1-333/1	5
5 415 863 B	1-333	8
5 415 874 W	2-312	1
5 415 898 G	4-453/1	19
5 415 899 T	4-453/1	
5 415 992 D	2-533	21
5 415 993 P	2-533/1	10
	2-533/1 A	23
5 415 995 L	1-033/1	
5 415 996 X	1-033	

NUMÉROS	SOUS-GROUPE	REPÈRE
5 416 220 G	2-211	27
5 416 224 A	2-533	25
	2-533/1	22
	2-533/1 A	28
	2-533/2	24
5 416 314 D	2-532	20
5 416 477 A	4-453/1	
5 416 494 K	3-394	4
	3-394/1	5
	3-394/2	11
	3-394/3	7
	3-394/4	13
	3-394/5	12
5 416 495 W	3-394/6	9
	3-394/7	10
5 416 518 W	3-394	4
5.42E+06	1-121	5
5 416 552 R	2-312	2
	2-312/1	2
5 416 582 S	3-394/6	25
	3-394/7	25
5 416 612 T	1-121	6
5 416 613 D	1-121	7
5 416 616 L	1-121	11
5 416 662 L	4-453/1	14
5 416 691 B	1-112	6
5 416 801 X	3-394/8	8
5 416 803 U	3-394/6	2
	3-394/7	2
5 416 817 W	1-314/2	1
5 416 821 P	1-314/2	3
5 416 823 L	1-314/2	5
5 416 824 X	1-314/2	4
5 416 854 Y	1-314/2	24
5 416 855 J	1-314/2	31

INDEX *(suite)*

NUMÉROS	SOUS-GROUPE	REPÈRE
5 416 866 D	1-333	3
5 416 868 A	3-391/2	13
5 416 870 X	3-444	12
5 416 901 J	3-394/6	21
	3-394/7	20
5 416 907 Z	3-394	4
5 416 909 W	1-314	18
	3-394/8	10
	5-561/1	
5 416 949 F	3-394/6	13
5 416 954 K	3-394/6	13
	3-394/7	14
5 416 960 A	3-394/1	3
5 416 963 H	3-394/2	4
	3-394/3	3
	3-394/4	6
5 416 973 S	3-394	10
5 416 975 N	3-394/2	
5 416 978 W	3-394/1	3
5 416 983 A	3-394/2	4
	3-394/3	3
	3-394/4	6
5 416 987 U	3-394	8
5 416 991 M	3-394	2
5 416 995 F	3-394	10
5 416 998 N	3-394	7
5 417 001 W	3-394/2	8
5 417 004 D	3-394/2	2
5 417 008 X	3-394/2	
5 411 011 E	3-394/2	
5 417 014 M	3-394/2	
5 417 018 F	3-394/2	
5 417 020 C	3-394/2	
5 417 022 Z	3-394/2	
5 417 024 W	3-394/2	

NUMÉROS	SOUS-GROUPE	REPÈRE
5 417 030L	3-394/3	4
	3-394/4	10
5 417 032 H	3-394/3	5
	3-394/4	8
5 417 035 R	3-394/7	14
5 417 042 S	3-394/2	5
	3-394/3	11
	3-394/4	5
5 417 044 N	3-394/2	10
	3-394/3	10
	3-394/4	4
5 417 048 G	3-394/1	2
5 417 050 D	3-394/4	8
5 417 054 X	3-394/4	6
5 417 058 R	3-394/3	12
	3-394/4	2
5 417 067 N	3-394/2	5
	3-394/3	11
	3-394/4	5
5 417 070 W	3-394/2	10
	3-394/3	10
	3-394/4	4
5 417 075 A	3-394/8	20
5 417 079 U	4-454/1	17
5 417 142 D	3-394/7	14
5 417 143 P	3-394/4	6
5 417 242 R	3-394/8	4
5 417 243 B	3-394/6	26
	3-394/7	27
5 417 526 C	1-334/1	5
5 417 527 N	1-334/1	14
5 417 530 W	1-334/1	12
	1-334/2	6
5 417 531 G	2-312	11
	2-312/1	9

INDEX *(suite)*

NUMÉROS	SOUS-GROUPE	REPÈRE
5 417 532 T	2-312	6
	2-312/1	8
5 417 535 A	2-312	3
5 417 662 F	3-394/6	16
	3-394/7	16
5 417 664 C	3-394/6	8
5 417 668 W	3-394/7	16
5 417 669 G	3-394/7	16
5 417 788 A	1-334/1	13
5 417 789 L	2-312	4
5 417 790 X	2-312	5
5 417 794 R	2-312	7
	2-312/1	12
5 418 113 H	2-533/1	18
5 418 114 U	2-533/1	25
	2-533/1 A	25
5 418 115 E	2-533/1	26
	2-533/1 A	24
5 418 196 K	4-373	4
5 418 197 W	4-373	4
5 418 348 M	3-392	4
5 418 395 Y	1-331/2	16
5 418 486 M	1-331/2	18
5 418 537 S	3-412	10
5 418 538 C	3-412	10
5 418 539 N	3-412	11
5 418 540 Z	3-412	10
5 418 599 R	3-391/1	24
5 418 602 Y	3-441/2	14
5 419 029 P	1-114/1	10
5 419 133 V	2-141/1	23
	2-141/2	15
5 419 306 A	2-184	13
5 419 307 L	2-184	12
5 419 308 X	2-184	11

NUMÉROS	SOUS-GROUPE	REPÈRE
5 419 310 U	3-394/3	8
	3-394/4	12
5 419 316 J	1-144/2	7
	2-171/1	10
	2-171/2	25
5 419 455 V	2-533	3
	2-533/2	17
5 419 456 F	2-533/2	8
5 419 459 N	2-533/2	11
5 419 460 Z	2-533	5
5 419 462 W	2-533/2	22
5 419 464 T	2-533	19
	2-533/2	15
5 419 465 D	2-533/2	19
5 419 469 X	2-533/2	26
5 419 473 R	2-533/2	18
5 419 948 D	3-416	2
	3-422	2
5 419 956 R	2-533/1	3
	2-533/1 A	8
5 419 993 T	1-121	4
5 420 094 R	2-141/2	11
5 420 097 Y	2-142/3	12
5 420 192 F	3-434	2
5 420 430 T	2-322	3
5 420 442 Y	1-121	3
5 420 474 W	4-314	26
	5-614	8
5 420 541 Z	1-144/2	31
5 420 550 X	1-314	27
	1-334/6	7
	1-334/7	22 + 27
	3-394/8	13
	5-521	10
5 420 552 U	4-454/1	17

INDEX *(suite)*

NUMÉROS	SOUS-GROUPE	REPÈRE
5 420 566 W	3-611	1
5 420 567 G	3-611	1
5 420 581 J	3-394/8	11
5 420 592 D	3-392	5
5 420 595 L	3-391/2	10
5 420 596 X	3-391/2	11
5 420 597 H	3-391/2	16
5 420 842 W	1-123	3
5 421 104 U	2-322	5
5 421 106 R	2-322	2
5 421 256 W	2-211/1	19
5 421 352 P	2-322	4
5 421 560 A	1-114	2
5 421 562 X	1-114	1
5 421 643 C	1-114	3
5 421 644 N	1-114	3
5 421 645 Z	1-114	3
5 421 752 M	1-121	3
5 421 753 Y	1-121	3
5 421 759 Y	1-121	3
5 421 763 G	1-121	6
5 421 764 T	1-121	7
5 421 767 A	1-121	5
5 421 770 R	1-343	11
5 421 772 E	1-343	14
5 421 773 R	1-333/3	26
5 421 774 B	1-333/3	17
5 421 776 Y	4-371	3
5 421 777 J	4-371	7
5 421 778 V	4-371	7
5 421 779 F	4-371	4
5 421 783 W	1-333/2	10
5 421 784 K	1-343	14
5 421 807 K	2-141/2	7
5 421 837 L	1-231	5

NUMÉROS	SOUS-GROUPE	REPÈRE
5 421 964 S	2-141/2	19
5 421 966 N	2-141/2	1
5 421 967 Z	2-141/2	18
5 421 968 K	1-333/4	29
5 422 134 P	1-331/2	23
5 422 150 N	1-334/6	1
5 422 156 D	1-334/6	1
5 422 158 A	1-334/6	2
5 422 177 G	1-334/6	2
5 422 493 S	1-333/7	11
5 422 495 N	1-333/7	7
5 422 564 N	2-211/1	4
5 422 565 Z	2-211/1	7
5 422 581 Y	2-532	12
5 422 583 V	2-532	6
5 422 584 F	2-532	9
5 422 585 S	2-532	1
5 422 630 F	1-124	3
5 422 671 B	2-211	1
5 422 673 Y	2-211	1
5 422 675 V	2-211	7
5 422 676 F	2-211	6
5 422 678 C	2-211	2
5 422 687 A	1-333/4	28
5 422 688 L	1-333/4	28
5 422 712 X	1-112	2
5 422 754 D	2-211	4
5 422 818 Z	1-121	9
5 422 849 L	2-171/1	10
5 422 850 R	2-171/1	12
5 422 851 H	2-171/1	12
5 422 868 T	1-331/2	26
5 422 870 P	1-331/2	24
5 422 888 K	1-331/2	34
5 422 891 T	1-333/3	11

INDEX *(suite)*

NUMÉROS	SOUS-GROUPE	REPÈRE
5 422 895 L	1-331/2	32
5 422 896 X	1-333/5	22
5 422 897 H	1-333/4	2
5 422 898 U	1-333/4	3
5 422 899 E	1-333/4	4
5 422 900 R	1-333/4	5
5 422 901 B	1-333/4	6
5 422 902 M	1-333/4	7
5 422 903 Y	1-333/4	38
5 422 904 J	1-333/4	35
5 422 905 V	1-333/5	19
5 422 906 F	1-333/5	25
5 422 907 S	1-333/3	33
5 422 908 G	1-333/4	37
5 422 909 N	1-333/4	32
5 422 911 K	1-333/6	3
5 422 912 W	1-333/4	33
5 422 915 D	1-333/3	15
5 422 917 A	1-333/4	34
5 422 918 L	1-333/6	6
5 422 919 X	1-333/5	29
5 422 920 R	1-333/2	14
5 422 921 U	1-333/3	34
5 422 922 E	1-331/2	5
5 422 924 B	1-333/6	31
5 422 925 M	1-333/6	32
5 422 927 J	1-333/4	27
5 422 931 C	1-333/5	10
5 422 932 N	1-333/5	21
5 422 934 K	1-333/7	6
5 422 935 W	1-331/2	33
5 422 936 G	1-333/3	32
5 422 937 T	1-333/5	20
5 422 938 D	1-333/6	20
	1-333/7	

NUMÉROS	SOUS-GROUPE	REPÈRE
5 422 939 P	1-333/6	27
5 422 940 A	1-333/7	27
5 422 941 L	1-333/5	10
5 422 942 X	1-333/6	15
5 422 943 H	1-333/4	17
5 422 945 E	1-333/4	11
5 422 946 R	1-333/4	12
5 422 947 B	1-333/4	16
5 422 948 M	1-333/6	22
5 422 949 Y	1-333/6	23
5 422 950 J	1-333/6	26
5 422 951 V	1-333/6	16
5 422 952 F	1-333/6	17
5 422 953 S	1-333/4	21
5 422 954 G	1-333/4	22
5 422 955 N	1-333/4	23
5 422 956 Z	1-333/5	13
5 422 957 K	1-333/5	16
5 422 959 G	1-333/3	7
5 422 960 T	1-333/4	10
5 422 961 D	1-333/4	17
5 422 962 P	1-333/6	19
5 422 963 A	1-333/4	15
5 422 964 L	1-333/5	11
5 422 965 X	1-333/5	13
5 422 966 H	1-333/4	13
5 422 967 U	1-333/4	18
5 422 968 E	1-333/4	14
5 422 969 K	1-333/4	16
5 422 970 B	1-333/4	20
5 422 971 M	1-333/5	28
5 422 972 Y	1-333/6	8
5 422 973 J	1-333/4	26
5 422 974 V	1-333/5	9
5 422 975 F	1-333/3	9

INDEX *(suite)*

NUMÉROS	SOUS-GROUPE	REPÈRE
5 422 977 C	1-333/6	21
5 422 978 N	1-333/6	4
5 422 979 Z	1-333/5	1
5 422 980 K	1-333/5	8
5 422 982 G	1-333/5	6
5 422 983 T	1-333/5	15
5 422 984 D	1-333/5	23
5 422 985 P	1-333/5	7
5 422 986 A	1-333/5	5
5 422 987 L	1-331/2	29
5 422 988 X	1-331/2	31
5 422 989 H	1-333/6	28
5 422 990 U	1-333/4	1
5 422 991 E	1-333/4	39
5 422 992 R	1-333/3	1
5 422 993 B	1-331/2	2
5 422 994 M	1-331/2	27
	1-333/3	16
5 422 996 J	1-333/3	6
5 422 997 V	1-333/3	23
5 422 998 F	1-333/3	30
5 422 999 S	1-333/4	31
5 423 000 C	1-331/2	30
5 423 001 N	1-333/5	26
5 423 002 Z	1-333/6	5
5 423 003 K	1-331/2	4
5 423 004 W	1-333/4	18
5 423 005 G	1-333/5	18
5 423 006 T	1-331/2	36
5 423 007 D	1-333/5	27
5 423 008 P	1-333/5	17
5 423 009 A	1-333/3	3
	1-333/6	18
5 423 010 L	1-333/3	35
5 423 012 R	1-333/6	25

NUMÉROS	SOUS-GROUPE	REPÈRE
5 423 013 V	1-333/5	11
5 423 014 E	1-333/5	2
	1-333/6	36
5 423 015 R	1-333/7	4
5 423 016 B	1-333/6	33
5 423 017 M	1-333/6	34
5 423 020 V	1-333/6	9
5 423 021 F	1-333/4	25
	1-333/6	11
5 423 022 S	1-333/6	13
5 423 023 C	1-333/6	10
5 423 024 N	1-333/6	30
5 423 025 Z	1-333/4	8
5 423 026 K	1-333/3	12
5 423 027 W	1-333/4	24
5 423 028 G	1-333/5	12
5 423 029 T	1-331/2	33
	1-333/6	35
5 423 030 D	1-333/6	1
5 423 031 P	1-331/2	28
5 423 033 L	1-331/2	6
5 423 034 X	1-331/2	7
5 423 035 H	1-333/4	9
5 423 036 U	1-333/4	9
	1-333/7	5
5 423 037 E	1-333/4	9
5 423 038 R	1-333/4	9
5 423 039 B	1-333/4	9
5 423 041 Y	1-333/5	14
5 423 042 J	1-333/5	3
5 423 044 F	1-331/2	35
5 423 045 S	1-331/2	8
	1-333/5	24
5 423 046 C	1-333/5	4
5 423 047 N	1-333/3	24

INDEX *(suite)*

NUMÉROS	SOUS-GROUPE	REPÈRE
5 423 048 Z	1-333/3	2
5 423 049 K	1-333/3	4
5 423 050 W	1-333/7	2
5 423 051 G	1-333/3	5
5 423 052 T	1-333/3	31
5 423 053 D	1-333/3	27
5 423 054 P	1-333/3	27
5 423 055 A	1-333/3	27
5 423 056 L	1-333/3	29
5 423 057 X	1-333/3	28
5 423 058 H	1-333/3	25
5 423 059 U	1-333/4	30
5 423 060 E	1-333/3	8
5 423 061 R	1-333/3	13
5 423 062 B	1-333/6	7
5 423 325 K	1-333/5	29
5 423 326 W	1-331/2	36
5 423 327 G	1-333/6	36
5 423 328 T	1-333/6	36
5 423 329 D	1-333/6	24
5 423 330 P	1-333/4	39
5 423 331 A	1-333/6	29
5 423 335 U	1-333/6	12
5 423 336 E	1-333/6	14
5 423 369 N	2-533	8
5 423 452 R	3-394/8	8
5 423 484 N	3-394/2	3
	3-394/3	6
	3-394/4	7
5 423 485 Z	3-394/2	3
	3-394/3	6
	3-394/4	7
5 423 490 D	1-333/7	8
5 423 491 P	1-333/7	15
5 423 781 S	1-144/2	19

NUMÉROS	SOUS-GROUPE	REPÈRE
5 423 783 N	1-144/2	15
5 423 784 Z	1-144/3	17
5 423 871 V	4-373	19
5 423 873 S	1-333/3	19
5 423 874 C	1-333/3	20
5 423 906 A	1-333/3	21
5.42E+06	4-451	5
5 424 088 D	3-444/1	5
5 424 298 L	1-334/7	7
5 424 299 X	1-334/6	7
5 424 337 K	4-373	2
5 424 415 H	3-435/1	2
5 424 419 B	3-435	13
5 424 452 K	4-453/1	15
5 424 453 W	4-453/1	8
5 424 454 G	4-453/1	5
5 424 455 T	4-453/1	4
5 424 483 X	2-141/2	11
5 424 485 U	2-141/2	12
5 424 500 G	3-393	9
5 424 596 A	2-142/1	6
	2-142/3	9
5 424 598 X	1-331	7
5 424 654 F	3-393	10
5 424 657 N	3-393	3
5 424 664 P	3-393	4
5 424 669 U	3-393	5
5 424 688 A	2-533/2	21
5 424 957 Z	1-144/3	20
	5-614	
5 624 690 X	2-533	9
5 425 173 X	1-001	
5 425 175 U	1-001	
5 425 177 R	1-001	
5 425 179 M	1-001	

INDEX *(suite)*

NUMÉROS	SOUS-GROUPE	REPÈRE
5 425 183 F	1-001	
5 425 198 U	4-453/1	18
5 425 199 E	4-453/1	17
5 425 201 B	4-453/1	2
5 425 605 T	3-437	
	3-437/1	
5 425 606 D	3-437	
5 425 607 P	3-437	
	3-437/1	
5 425 608 A	3-437/1	
5 425 609 L	3-437/1	
5 425 878 K	1-001	
5 425 993 K	2-533/2	1
5 425 994 W		
5 426 236 B	1-314	56
	3-394/2	6
	3-394/5	3
5 426 345 L	2-312/1	
5 426 440 U	2-142/5	
5 426 441 E	2-142/5	
5 426 442 R	2-142/5	
5 426 548 T	3-611	1
5 426 549 D	3-611	1
5 426 550 P	3-611	1
5 426 551 A	3-611	1
5 427 427 X	2-141	7
5 427 431 R	2-142	7
	2-142/1	3
5 427 433 M	2-142	10
	2-142/2	11
5 427 439 C	2-532	2
	2-532/1	26
	3-391/1	23
5 427 503 Y	4-451	1
5 427 584 D	2-171	13

NUMÉROS	SOUS-GROUPE	REPÈRE
5 427 606 T	2-532/1	25
5 427 609 A	2-532	10
	2-532/1	25
5 427 651 G	4-451	1
5 427 820 U	3-391/2	14
5 427 823 B	3-391/1	7
5 427 913 E	2-171/1	18
	2-171/2	27
5 427 933 X	3-391/1	22
5 427 934 H		
5 428 087 W		
5 428 088 G		
5 428 089 T		
5 428 090 D		
5 428 091 P	3-391/1	31
5 428 093 L		
5 428 092 A		
5 428 094 X		
5 428 095 H		
5 428 096 U		
5 428 097 E		
5 428 098 R		
5 428 099 B	3-391/1	31
5 428 100 M		
5 428 101 Y		
5 428 102 J		
5 428 103 Y		
5 428 282 R	1-394	12
5 428 283 B	1-394	12
5 428 364 G	3-391/1	29
5 428 365 T	4-314	7
	4-314/1	6
5 428 379 V	2-533/2	3
5 428 380 F	2-533/2	4
5 428 381 S	2-533/2	5

INDEX *(suite)*

NUMÉROS	SOUS-GROUPE	REPÈRE
5 428 382 C	2-533/2	6
5 428 383 N	2-533/2	10
5 428 384 Z	2-533/2	7
5 428 385 K	2-533/2	9
5 428 387 G	2-533/2	12
5 428 388 T	2-533	10
	2-533/2	20
5 428 390 P	2-211	4
5 428 604 R	2-142/4	
5 429 376 G	1-314/1	1
	1-314/2	1
5 429 447 D	1-144/1	1
5 429 448 P	1-144/2	20
5 429 455 R	1-001	
5 429 673 K	1-331	3
5 429 674 W	1-331	3
5 429 689 B	1-331	3
5 429 707 E	1-231	3
5 429 819 X	1-144/2	11
	2-171/2	15
5 429 820 R	2-171/2	16
5 429 822 E	2-171/2	7
5 429 823 R	1-144/2	14
5 429 824 B	2-171/2	11
5 429 826 Y	1-144/2	1
5 429 888 X	1-314/1	2
	1-314/2	2
5 429 905 G	2-171/2	8
5 429 968 S	3-444/1	9
5 429 970 N	3-444	8
5 429 976 D	1-394	8
5 429 977 P	1-394	9
5 429 978 A	1-334/7	19
5 429 984 R	3-394/3	13
5 429 987 Y	1-314/1	25

NUMÉROS	SOUS-GROUPE	REPÈRE
5 429 989 V	1-314	16
5 429 990 F	1-314/1	8
	1-314/2	12
5 429 993 N	2-532/1	1
5 429 994 Z	2-532	1
5 430 115 P	1-231	8
	6-235	5
5 430 262 M	2-533	5
	2-533/2	16
5 430 263 Y	2-533/2	13
5 430 264J	2-533/2	9
5 430 265 V	2-533	20
	2-533/2	23
5 430 517 J	4-373	14
5 431 086 U	4-453/1	9
5 431 873 Y	4-453/1	8
5 432 401 M	1-033	
5 432 403 J	1-033	
5 432 404 V	1-033	
5 432 501 Z	2-312	1
	2-312/1	1
5 432 502 K	2-312	2
5 432 504 G	2-312	2
	2-312/1	2
5 432 773 F	2-532/1	9
5 432 774 S	2-532/1	11
5 432 776 N	2-532/1	8
5 432 777 Z	2-532/1	13
5 432 778 K	2-532/1	17
5 433 044 B	1-112	1
5 433 049 F	1-112	1
5 433 176 L	2-532/1	2
5 433 179 U	2-532/1	6
5 433 180 E	2-532/1	5
5 433 282 N	1-314/2	14

INDEX *(suite)*

NUMÉROS	SOUS-GROUPE	REPÈRE
5 433 287 T	1-231	5
5 433 309 G	1-334/4	12
5 433 311 D	1-334/5	9
5 433 496 P	2-532	13
5 433 497 A	2-532	4
5 433 576 J	1-333/8	
5 433 577 V	1-333/8	
5 433 578 F	1-112/2	15
5 433 737 J	2-211	19
	2-211/1	17
5 433 738 V	2-211	19
	2-211/1	17
5 434 047 U	1-144/2	9
	2-171/2	14
5 434 048 P	2-171/2	12
5 434 049 A	2-171/2	13
5 434 050 L	2-171/2	9
5 434 051 X	2-171/2	9
5 434 184 T	1-333/8	
5 434 272 Z	1-333/8	
5 434 273 K	1-331/2	14
5 434 303 X	1-331/2	20
5 434 887 J	1-334/6	23
5 434 888 V	1-334/6	24
5 434 889 F	1-333/4	39
5 435 398 N	1-114	6
5 435 667 M	2-532/1	22
5 435 668 Y	2-532/1	27
5 435 669 J	2-532/1	19
5 435 671 F	2-532/1	21
5 435 672 S	2-532/1	4
5 435 698 Z	2-532/1	18
5 435 898 Y	1-114/1	9
5 436 355 R	1-121	15

NUMÉROS	SOUS-GROUPE	REPÈRE
5 436 612 J	1-333/1	4
	1-333/3	29
5 436 621 G	4-314	17
	4-314/1	16
5 436 622 T	4-314	12
	4-314/1	10
5 436 625 A	4-314	18
5 436 626 L	4-314/1	4
5 436 627 X	4-314	14
5 436 632 B	4-314	13
5 436 637 F	1-333	10
5 436 751 V	1-334/4	
5 436 752 F	1-334/5	2
5 436 757 K	1-334/4	4
5 437 030 C	2-142/4	
5 437 164 J	1-333	19
5 437 354 z	3-391/2	14
5 437 355 K	3-391/2	14
5 437 358 T	3-392	1
5 437 448 W	4-453/2	3
5 438 078 U	1-121	20
5 438 342 N	4-314	15
5 438 344 K	4-314	23
5 438 345 W	4-314	24
5 438 347 T	2-312	6
5 438 349 P	1-334	8
	1-334/1	8
5 438 360 J	1-331	10
5 438 857 L	2-171	3
5 439 179 L	3-391	22
5 438 209 T	3-391/1	14
5 439 286 Z	2-211	1
5 439 287 K	2-211	1
5 439 288 W	2-211	1
5 439 897 R	1-001	

INDEX *(suite)*

NUMÉROS	SOUS-GROUPE	REPÈRE
5 439 898 B	1-001	
5 439 899 M	1-001	
5 439 900 Y	1-001	
5 440 191 L	3-391/1	
5 440 236 A	1-114	
5 440 406 Y	3-393	
5 440 407 J	3-393	
5 440 748 R	1-331/2	
5 440 751 Y	1-333/6	2
5 440 770 E	2-211	13
	2-211/1	11
5 440 847 S	2-532	1
5 440 848 C	2-532	12
5 440 849 N	2-532	11
5 440 850 Z	2-532	9
5 440 931 E	2-171	13
5 440 932 R	2-171/1	9
	2-171/2	23
5 440 933 B	2-171/1	9
	2-171/2	24
5 440 938 F	1-114/1	14
5 440 957 M	1-331	8
5 441 051 J	4-451	3
5 441 205 H	2-171/1	8
	2-171/2	17
5 441 501 A	1-225	4
5 441 701 Z	1-222	26
5 441 804 U	1-333	9
5 441 805 E	1-333/1	9
5 441 806 R	1-333	9
5 441 807 B	1-333/1	9
5 441 808 M	1-333/1	5
5 441 809 Y	1-333/1	5
5 443 089 L	3-434/1	22
5 443 092 U	3-434	27

NUMÉROS	SOUS-GROUPE	REPÈRE
5 443 093 E	3-434/1	24
5 443 094 R	3-434/1	24
5 443 095 B	3-434/1	25
5 443 096 M	3-434/1	25
5 443 097 Y	3-434	28
	3-434/1	23
5 443 164 B	1-333/7	16
5 443 498 G	2-211	26
	2-211/1	20
5 444 269 M	1-121	3
5 444 270 Y	1-121	3
5 444 595 F	1-333/7	1
5 445 451 K	1-331	25
5 445 652 V	1-123	7
5 445 655 C	1-123	7
5 445 855 R	2-142/4	
5 446 876 Z	4-453/1	20
	4-453/2	22
5 446 879 G	3-394/6	17
	3-394/7	17
5 447 125 F	2-532	4
5 447 138 X	2-142/4	
5 447 139 H	2-142/4	
5 447 140 U	2-142/4	
5 447 141 E	2-142/4	
5 447 142 R	2-142/4	
5 447 143 B	2-142/4	
5 447 144 M	2-142/4	
5 447 145 Y	2-142/4	
5 447 196 C	3-412	26
5 447 197 N	3-412	27
5 447 269 W	4-314	22
	4-314/1	18
5 447 460 X	2-211	1
5 447 462 U	2-211	1

INDEX *(suite)*

NUMÉROS	SOUS-GROUPE	REPÈRE
5 447 464 R	2-211	1
5 447 634 N	2-211	9
5 447 639 T	3-394/3	1
	3-394/4	1
5 447 640 D	3-394/3	1
	3-394/1	1
5 447 641 P	3-394/3	12
	3-394/4	2
5 447 642 A	3-394/3	12
	3-394/4	2
5 447 643 L	3-394/3	12
5 448 095 Z	1-123	4
5 448 248 M	2-211	5
5 448 499 R	1-331	8
5 448 798 R	3-422	29
5 448 846 M	3-391	8
5 449 190 B	1-222	29
5 449 797 Z	1-123	3
5 449 811 B	2-142	6
	2-142/2	6
5 450 355 P	1-124	4
5 450 547 B	1-124	4
5 450 874 F	2-181	1
	2-181/1	2
5 450 876 C	2-181	2
	2-181/1	3
5 450 035 F	2-142/4	
5 451 136 S	2-142/4	
5 451 137 C	2-142/4	
5 451 038 N	2-142/4	

NUMÉROS	SOUS-GROUPE	REPÈRE
5 451 041 W		
5 451 042 G		
5 451 043 T		
5 451 044 D		
5 451 045 P	2-142/5	
5 451 046 A		
5 451 047 L		
5 451 048 X		
5 451 049 H		
5 451 050 U		
5 451 443 R	2-211	28
	2-21 1/1	27
5 451 444 B	2-211	19
	2-211/1	17
5 451 448 V	2-211	20
5 451 454 K	2-211	25
5 451 455 W	2-211	21
	2-21 1/1	21
5 451 478 W	4-451	3
5 451 490 B	2-141	12
5 452 287 P	2-142/4	
5 452 417 C	2-211	6
5 452 418 N	2-211	8
5 452 419 Z	2-211	2
5 452 420 K	2-211	3
5 452 421 W	2-211	4
5 452 422 G	2-211	5
5 453 079 Y	1-333/7	6
5 453 080 J	1-333/7	16
5 453 714 A	2-533/1 A	1
5 453 715 L	2-533/1 A	1
5 453 716 X	2-533/1 A	5
5 453 718 U	2-533/1 A	9
5 453 719 E	2-533/1 A	13
5 453 720 R	2-533/1 A	25

INDEX *(suite)*

NUMÉROS	SOUS-GROUPE	REPÈRE
5 455 091 T	2-533	16
5 455 099 E	2-533	6
5 455 469 B	2-533	1
5 455 470 M	2-533	1
5 456 946 F	2-533	21
5 458 322 M	1-333/7	1
5 459 273 Z	2-533	9
NUMÉROTATION 20 000 000		
20 368 009 C	4-373	18
21 059 009 X	1-114/1	22
21 064 009 V	3-394/8	12
21 065 009 P	3-394/8	12
21 066 009 J	3-394/8	12
21 261 019 H	2-211	
	2-21 1/1	
21 889 009 L	1-314	36
	1-314/2	17
	2-141/2	
	3-394/8	1
22 284 019 Y	1-333/8	
	2-141/2	
22 312 019 W	2-21 1/1	
22 330 059 H	3-437	22
	3-437/1	27
22 334 019 B	2-141/2	
	2-181	14
	2-211/1	
	2-532	26
22 363 009 K	2-533	
22 385 019 Z	2-141/2	
22 416 009 X	1-112/1	19
22 417 009 S	1-331	22
	2-184	15

NUMÉROS	SOUS-GROUPE	REPÈRE
22 421 019 D	2-142/1	
	2-142/3	
22 454 009 R	1-144/2	28
22 459 009 N	1-114	10
22 462 009 X	2-171/1	21
	2-171/2	5
22 466 009 A	1-231	13
22 470 009 D	1-114	11
22 472 009 T	1-112/1	19
22 476 009 W	1-331/2	10
	1-333/7	1
	4-453/1	12
22 476 019 C	4-451	15
22 478 009 K	1-114/1	23
	1-144/3	30
	1-331	21
	1-331/1	14
	1-331/2	13
	1-333/4	36
	1-334	23
	1-334/1	
	1-334/2	25
	4-453/1	21
	4-453/2	23
22 479 009 E	1-331/1	15
22 482 009 N	1-333/8	
	2-141/1	
	2-211/1	
22 504 019 C	4-453/1	
22 514 019 Y	2-141	
	2-142	32
	2-142/1	
	2-181	9
	2-181/1	
	2-184/1	

INDEX *(suite)*

NUMÉROS	SOUS-GROUPE	REPÈRE
22 525 009 E	3-394/8	6
22 541 009 T	2-181	12
22 573 019 C	2-141	
	2-141/2	
22 703 009 M	4-454/1	12
22 707 009 R	3-391/2	21
	3-441/1	25
	3-441/2	27
	3-442	26
	3-442/1	28
22 709 009 E	1-334/3	25
	3-391/2	22
22 713 009 H	1-333	15
	1-333/2	19
	1-333/3	10
	1-333/4	19
22 714 009 C	1-334/1	24
	1-334/2	28
22 756 029 S	3-434	23
	3-437	21
	4-454/1	19
22 770 009 Y	2-142/2	25
22 876 029 P	2-532	27
22 900 019 A	1-333/8	
22 902 019 P	1-333/8	
22 903 019 J	2-533	
	2-533/1	
	2-533/2	
22 904 019 D	1-333/8	
	2-171/1	
	2-211/1	
	2-532	28
	2-533/1	
	2-533/2	
22 907 019 M	2-532	29

NUMÉROS	SOUS-GROUPE	REPÈRE
22 908 019 G	2-171/1	
	2-533	
22 985 029 X	3-394/8	3
22 991 029 P	2-184	16
22 996 029 M	2-171	18
	2-171/1	20
	2-171/2	28
23 331 009 Z	3-394/8	1
23 450 319 X	1-114	8
	1-114/1	18
	1-314	38
	1-334/4	34
	1-334	20
	2-181	6
	2-181/1	
	2-184/1	22
	4-314/1	22
23 451 019 F	1-123	14
	1-314	39
	1-334/4	35
	1-334/5	33
	2-184/1	27
	3-391/2	18
	3-435	17
	3-441/2	23
	3-391/2	18
23 451 319 S	2-171/1	
	2-171/2	
	2-181/1	20
	4-454/1	
	4-454/2	22
23 452 319 L	1-333/8	
	4-371	11
23 453 319 F	1-333/8	

INDEX *(suite)*

NUMÉROS	SOUS-GROUPE	REPÈRE
23 455 019 J	1-331/2	25
	1-334/5	32
	4-453/2	18
23 458 019 M	1-123	15
	1-334	19
	1-334/1	21
	1-334/2	26
	3-435	15
	3-443/1	17
23 461 019 B	1-123	15
	1-314/1	17
	1-331	12 + 19
	1-334/2	26
	2-142	14
	2-142/1	
	2-142/2	17
	2-142/3	
	3-443/1	16
23 461 319 M	1-144/1	4
23 464 019 K	1-114/1	20
	1-314	40
	1-334	25
23 658 019 F	1-334/3	28
	1-334/6	17
23 659 019 A	2-533	
	2-533/1	
	2-533/1 A	
	2-533/2	
23 660 019 V	1-334/3	22
	3-391/2	17
	4-456	13
23 660 319 F	2-211	

NUMÉROS	SOUS-GROUPE	REPÈRE
23 661 319 A	2-142/2	18
	2-142/3	
	2-211/1	
	3-434	25
	3-437/1	23
23 663 319 D	2-142	15
	2-142/1	
	2-142/3	
	3-441/1	21
23 665 319 D	3-434/1	18
23 667 019 G	1-314	23
23 669 019 W	2-211	
	2-211/1	
23 673 019 Z	2-142/1	17
23 678 009 N	1-144/2	24
23 679 009 H	2-142/1	
23 681 019 F	1-144/2	25
	2-141/2	
23 686 009 V	4-453/2	17
23 687 019 Y	1-394	15
	2-171/1	
	2-171/2	
23 689 009 D	1-123	13
23 695 009 W	2-184/1	25
23 701 019 X	1-331/2	9
	1-334/6	7
23 704 319 S	2-142	31
	2-142/1	
23 707 019 P	1-225	7
23 718 019 E	1-114/1	19
	1-334/3	23
	1-334/4	34
	1-334/6	18
	4-453	6

INDEX *(suite)*

NUMÉROS	SOUS-GROUPE	REPÈRE
23 719 019 Z	1-112/1	9
	1-314/2	18
	1-334/4	36
	1-334/5	23
	2-184/1	17
23 719 019 Z	4-314	19
	4-371	11
23 720 019 U	1-331/1	17
	1-331/2	17
	1-334/1	20
	1-334/2	26
	1-334/7	32
	2-184/1	21
	2-211	
	2-211/1	
	2-312	13
	2-312/1	14
	2-532	21
	2-532/1	
	4-371	11
23 720 319 U	1-222	31
23 721 019 N	1-334/2	26
	2-181	6
	3-391	18
	3-437/1	8
23 722 019 H	2-211	
	2-211/1	
23 723 019 C	1-114/1	20
23 724 019 X	1-314	41
	1-314/1	41
	1-331	8
	1-331/1	16 + 8
	1-331/2	16
	3-391	17
	4-371	11

NUMÉROS	SOUS-GROUPE	REPÈRE
23 725 019 S	1-334/1	21
	1-334/2	26
	4-314/1	14
23 726 009 C	1-334	22
	1-334/2	26
23 727 019 F	1-331	19
	1-331/1	19
	4-314/1	8
23 728 019 A	1-331/1	8 + 16
		+ 19
	3-391/2	19
23 729 319 F	1-114/1	17
23 732 019 D	1-331/1	18
23 738 019 W	1-314	38
	2-533/1	
	2-533/1 A	
	2-533/2	
23 743 019 U	3-435/1	18
23 746 019 C	1-331/1	15
23 766 009 U	1-144/2	26
	1-144/3	28
23 821 019 V	1-222	32
	1-331	18
	1-331/1	20
23 823 019 J	2-142/1	
23 824 019 D	1-334	20
23 827 019 M	1-331	20
	1-331/1	22
23 831 019 R	1-331/1	23
23 832 019 K	1-333/3	22
23 834 019 Z	1-331	20
	1-331/1	20
	4-371	11
23 836 019 N	1-331/1	24

INDEX *(suite)*

NUMÉROS	SOUS-GROUPE	REPÈRE
23 837 019 H	1-331/2	3
23 838 009 U	4-371	11
23 850 009 D	1-331/1	21
	2-532	22
	2-532/1	
23 890 019 V	2-171/2	
24 104 009 Y	3-392	9
24 151 009 T	3-391/1	34
24 501 019 Z	1-333/8	
	2-141/2	
24 516 019 T	1-144/2	27
	2-141/1	
	2-141/2	
24 535 019 P	3-391/2	20
	3-437	18
	3-437/1	24
24 537 019 D	3-441	18
	3-441/1	24
24 737 019 S	4-373	10
24 818 009 T	1-394	18
	4-453/2	20
24 821 009 B	3-391/2	23
	3-434	13
	3-434/1	2
24 822 009 W	4-453/1	16
24 823 009 R	1-314	50
	1-333/4	25
24 824 009 K	3-391/1	37
24 826 009 Z	3-391	21
	3-391/1	39
	3-444/1	17
24 828 009 N	4-451	10
24 861 009 J	1-314/1	14
	1-314/2	23
24 867 009 B	3-391	19

NUMÉROS	SOUS-GROUPE	REPÈRE
24 872 009 Z	1-334/7	38
	3-391/1	36
24 876 009 C	3-391/1	28
24 880 009 F	3-391/2	24
24 881 009 A	3-391/2	25
24 887 009 T	3-392	7
	3-392	10
24 888 009 M	1-222	35
	3-391/1	40
24 889 009 G	1-314	50
24 890 009 R	3-391/2	26
24 892 009 R	3-392	6
	3-392	9
24 934 009 M	1-124	28
25 003 009 M	4-456	14
25 006 009 W	4-453	7
25 009 009 E	3-391/1	35
25 027 009 G	1-334	24
25 029 009 W	1-334/1	25
	1-334/2	27
25 030 009 R	1-394	19
25 031 009 K	1-394	19
25 032 009 E	1-225	11
	1-314	27
	1-331/2	33
	1-334/7	26
25 033 009 Z	3-391	21
	3-444	9
25 036 009 H	4-453	7
25 038 009 X	4-451	7
25 043 009 V	3-434/1	20
25 048 009 T	1-222	16
26 213 519 E	3-412	25
25 221 009 C	1-314	45

INDEX *(suite)*

NUMÉROS	SOUS-GROUPE	REPÈRE
25 223 009 S	1-334/5	34
	4-451/1	16
	4-453/2	19
25 240 019 H	1-144/2	29
	1-231	9
	1-314	58
	1-314/1	23
	1-314/2	20
	1-334/7	34
	1-394	17
	2-141/1	
	2-141/2	
	2-142	28
25 240 019 H	2-142/1	
	2-171/1	
	2-171/2	
	2-533	
	3-437/1	26
25 241 009 U	1-114	12
	1-314	44 + 58
	1-314/1	21
	1-314/2	21
	1-333/1	12
	1-333/1	12
	1-333/8	
	1-334/4	38
	1-334/5	35
	2-141	4
	2-141/1	
	2-141/2	
	2-142	
	2-142/1	
	2-142/2	
	2-142/3	
	2-171	

NUMÉROS	SOUS-GROUPE	REPÈRE
	2-171/1	
	2-171/2	
	2-181	
	2-211/1	
	2-532	
	2-532/1	
	2-533/1	
	2-533/1 A	
	2-533/2	
	3-391/1	33
	3-435/1	20
	3-437/1	26
	3-441	17
	3-441/1	23
	3-441/2	25
	3-442/1	27
	3-443	13
	3-443/1	21
	4-314/1	17
	4-454/1	
25 261 029 C	1-112/1	12
	1-333/2	37
	1-334/6	19
	4-314	20
25 262 019 N	2-532	30
	2-532/1	
25 302 019 W	1-334/1	27
	1-334/4	38
	1-334/5	36
25 304 019 K	1-222	33
	1-334/4	41
	1-334/5	38
	3-443	14
25 333 019 C	3-443	15

INDEX *(suite)*

NUMÉROS	SOUS-GROUPE	REPÈRE
25 411 009 V	1-334/3	24
	1-334/7	35
	3-434	20
25 413 009 J	3-391/1	32
	3-443/1	20
	3-422	5
	4-454	8
25 600 029 K	2-142	23
	2-142/2	27
26 120 199 G	1-333/4	28
	1-334/6	25
26 126 179 G	3-394/8	1
26 126 299 L	1-123	17
	2-211	12
	2-21 1/1	10
26 126 389 P	2-211	11
	2-211/1	9
26 126 719 B	1-333/7	3
26 130 079 Y	1-334	26
	1-334/1	26
26 130 159 T	1-331	24
	1-331/1	26
26 130 729 N	1-114	13
26 140 049 T	1-225	13
	4-373	12
26 140 119D	1-314	57
	3-394/8	3
	3-434	18
	3-434/1	21
26 140 239 H	1-144	20
	2-141	13
26 140 359 M	2-184	16
26 140 369 W	2-141/1	21
	2-141/2	24

NUMÉROS	SOUS-GROUPE	REPÈRE
26 140 389 N	1-314	48
	1-334/7	36
26 140 409 F	1-331/2	21
26 141 229 U	1-144	20
26 142 019 F	4-314	21
26 150 909 L	1-112	10
	1-124	6
	1-231	14
	2-181	11
	2-181/1	
26 157 649 X	1-225	18
26 158 069 N	1-144/1	7
26 158 199 A	1-144/1	6
26 160 239 Z	1-331	25
	1-331/1	26
26 160 659 P	1-331	25
	1-331/1	26
26 161 159 Z	1-112	11
26 161 509 D	2-141/1	22
	2-141/2	23
26 161 539 E	1-112	13
	2-181	7
	2-181/1	
26 161 629 H	1-124	2
26 161 699 U	1-231	15
26 161 829 G	1-231	15
26 161 839 R	1-231	15
26 162 089 H	1-114/1	21
	2-141	3
26 162 129 T	1-114	9
	2-181	7
	2-181/1	
26 162 339 A	2-211	
	2-211/1	

INDEX *(suite)*

NUMÉROS	SOUS-GROUPE	REPÈRE
26 162 439 M	2-181	10
	2-181	
26 165 149 U	1-231	15
26 165 159 C	1-231	15
26 165 219 E	1-112	16
	2-141	3
26 170 059 N	1-114	15
26 170 109 G	3-391	23
26 170 299 X	3-413	11
26 170 539 F	1-114	15
	1-123	18
26 170 789 Y	4-454/1	9
26 170 919 L	2-312	15
	2-312/1	13
26 178 059 V	4-435/1	13
26 191 279 R	1-114	16
26 190 519 E	4-451/1	18
26 191 379 C	4-454/2	25
26 191 849 L	1-334/4	21
	1-334/5	16
26 192 379 X	4-451	17
26 198 409 A	3-393	17
26 200 739 S	3-391/1	41
26 201 109 N	1-123	19
26 201 119 X	1-121	18
26 201 599 P	1-333	16
	1-333/2	20
26 201 729 G	1-333/1	15 + 13
	1-333/2	40
26 201 749 V	1-333	17
	1-333/2	21
26 204 339 X	1-343	15
26 205 019 N	1-121	19
26 205 259 X	3-435	8
26 205 439 D	1-333	19

NUMÉROS	SOUS-GROUPE	REPÈRE
	1-333/2	24
26 205 689 W	4-453/1	6
26 205 739 P	1-231	16
26 205 869 C	1-114/1	25
	1-121	17
	2-322	7
26 208 069 R	1-314	52
	3-394/8	2
26 208 079 Z	1-314	53
	1-334/7	31
	3-394/8	2
26 208 089 H	3-394/8	2
26 208 109 A	3-394/8	2
26 210 449 K	1-114	17
26 210 869 A	2-533	
	2-533/1	
	2-533/1 A	
	2-533/2	
26 211 479 F	2-142	17
	2-142/2	20
26 213 549 F	2-141/1	
	2-141/2	
26 213 579 G	1-144	18
	2-142/1	
	2-142/3	
26 213 869 J	2-312	14
	2-312/1	15
26 213 899 K	4-373	24
26 228 209 D	1-334/3	26
26 683 009 L	1-144	16

N° 648

Catalogue pièces de rechange --- Ersatzteilkatalog --- Spare parts catalogue

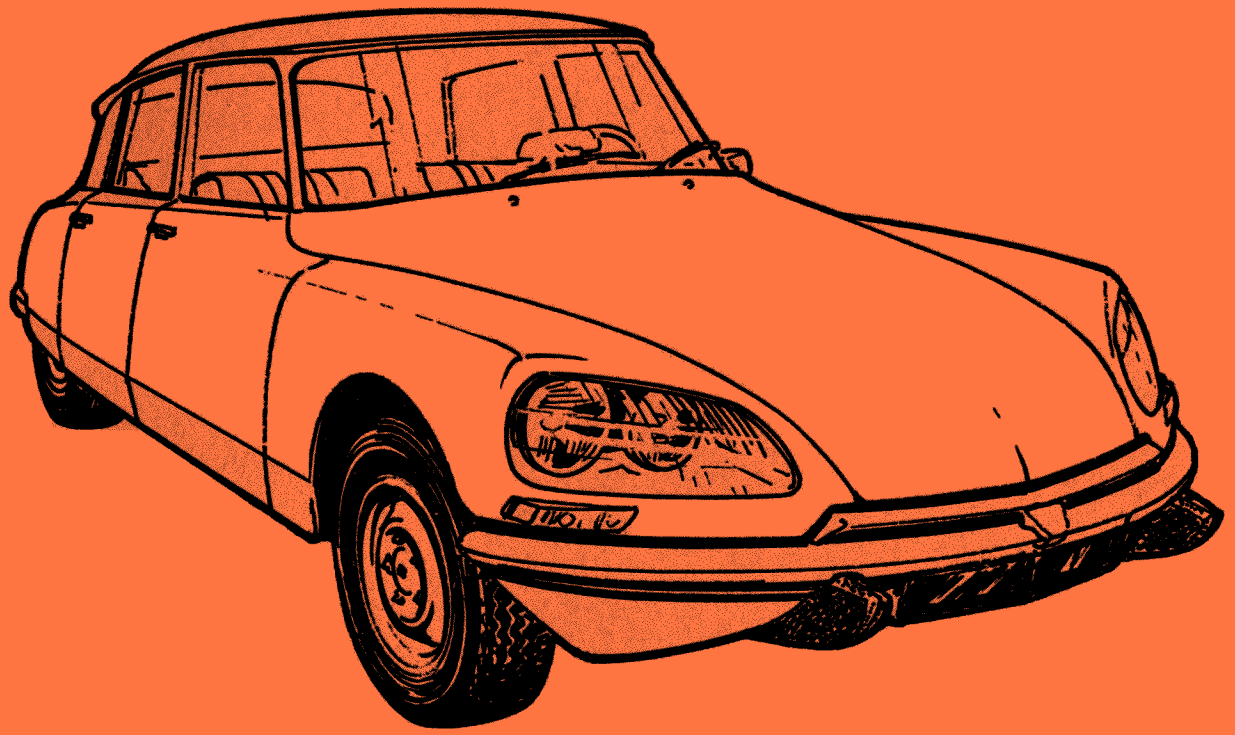

Catalogo de piezas de recambio --- Catalogo parti di ricambio

MODELES depuis 1972 (7/71 ⟶)

TOME II

édition juin 1974

TABLEAU DES GROUPES

Nº GROUPE	DÉSIGNATION DES ORGANES	TÉLÉPHONE
5	TABLEAU DE BORD - ACCESSOIRES - SIGNALISATION - ÉCLAIRAGE - CABLERIES	43-94
6	SUSPENSION MOTEUR - ALIMENTATION D'ESSENCE - ÉCHAPPEMENT - REFROIDISSEMENT - CLIMATISATION - PARE-CHOCS	43-41
7	CARROSSERIE - HABILLAGE EXT. - GLACES - SERRURES - PLANCHE DE BORD	40-45
8	HABILLAGE INT. - SIÈGES - GARNITURES - ACCESSOIRES DE ROUES	43-56

GROUP NUMBER	DESCRIPTION OF THE GROUPS
5	INSTRUMENT PANEL - ACCESSORIES - SIGNALLING - LIGHTING - WIRING
6	ENGINE MOUNTINGS - PETROL SYSTEM - EXHAUST - COOLING - AIR CONDITIONING - BUMPERS
7	BODY - BODY PARTS - GLASSES - LOCKS - DASH-BOARD
8	INTERIOR TRIMMING - SEATS - SEAT TRIMMING - WHEEL ACCESSORIES

GROUPE 5		BAUGRUPPE 5		GROUP 5	
SOUS-GROUPES	DÉSIGNATION DES CHAPITRES	UNTER-GRUPPEN	BEZEICHNUNG DER KAPITEL	UNDER-GROUPS	DESCRIPTION OF CHAPTERS
5-511	Câbleries	5-511	Verkabelung	5-511	Wiring
5-512	Équipement électrique	5-512	Elektrische Anlage	5-512	Electrical equipment
5-512/1	Lampes	5-512/1	Glühbirnen	5-512/1	Bulbs
5-521	Tableau de bord (bloc contrôle)	5-521	Armaturenbrett (Kontrollgeräte)	5-521	Instrument panel (instrument unit)
5-522	Tableau de bord (commutateurs, accessoires)	5-522	Armaturenbrett (Schalter, Zubehör)	5-522	Instrument panel (switches, accessories)
5-531	Batterie - Fixation	5-531	Batterie und Befestigung	5-531	Battery and securing
5-541	Phares	5-541	Scheinwerfer	5-541	Headlamps
5-541/1	Phares à iode → 7/72	5-541/1	Jodscheinwerfer → 7/72	5-541/1	Iodine-quartz headlamp → 7/72
5-541/1A	Phares à iode 7/72 →	5-541/1A	Jodscheinwerfer 7/72 →	5-541/1A	Iodine-quartz headlamps 7/72 →
5-541/2	Indicateur AV	5-541/2	Vordere Blinker	5-541/2	Front direction indicators
5-541/3	Glaces de phares	5-541/3	Gläser für Scheinwerfer	5-541/3	Headlamp glasses
5-541/4	Fixation des phares	5-541/4	Befestigung der Scheinwerfer	5-541/4	Headlamp securing
5-541/5	Cde dynamique AV des phares	5-541/5	Vordere, automatische Scheinwerferbetätigung	5-541/5	Front self levelling headlamp device
5-541/6	Cde dynamique AR des phares	5-541/6	Hintere, automatische Scheinwerferbetätigung	5-541/6	Rear self levelling headlamp device
5-541/7	Cde directionnelle des phares	5-541/7	Betätigung der lenkungsabhängigen Scheinwerfer	5-541/7	Directional control of driving lamps
5-541/8	Phares - Indicateurs AV (USA) (CDN)	5-541/8	Scheinwerfer - Vordere Blinker (USA) (CDN)	5-541/8	Headlamps - Front direction indicators (USA) (CDN)
5-544	BL - Feux AR - Éclairage de coffre	5-544	BL - Rückleuchten - Kofferraumleuchte	5-544	BL - Rear light - Boot lighting
5-544/1	BL - Feux AR - Éclairage de coffre (USA) (CDN)	5-544/1	BL - Rückleuchten - Kofferraumleuchte (USA) (CDN)	5-544/1	BL - Rear light - Boot lighting (USA) (CDN)
5-544/2	BK - Feux AR	5-544/2	BK - Rückleuchten	5-544/2	BK - Rear light
5-544/3	BK - Feux AR (USA) (CDN)	5-544/3	BK - Rückleuchten (USA) (CDN)	5-544/3	BK - Rear light (USA) (CDN)
5-545	Éclairage intérieur	5-545	Innenbeleuchtung	5-545	Interior lighting
5-561	Essuie-glace	5-561	Scheinbenwischer	5-561	Windscreen wiper
5-561/1	Essuie-glace (S)	5-561/1	Lampenwischer (S)	5-561/1	Headlamp wiper
5-564	Lave-glace → 4/73	5-564	Scheinbenwaschanlage → 4/73	5-564	Windscreen washer → 4/73
5-564/1	Lave-glace (électrique) 4/73 →	5-564/1	Scheinbenwaschanlage (elektrisch) 4/73 →	5-564/1	Windscreen washer (electric) 4/73 →
5-564/2	Lave-glace (électrique) DV - DT - DP 4/73 →	5-564/2	Scheinbenwaschanlage (elektrisch) DV - DT - DP 4/73 →	5-564/2	Windscreen washer (electric) DV - DT - DP 4/73 →
5-564/3	Lave phare (S)	5-564/3	Lampenwaschanlage (S)	5-564/3	Headlamp washer (S)
5-571	Avertisseur de route	5-571	Signalhorn	5-571	Horn
5-571/1	Avertisseur à compresseur	5-571/1	Kompressorhorn	5-571/1	Compressor horn
5-614	Relais secondaire - Fusible - Mano-contact	5-614	Sekundär - Relais - Sicherungen - Warnlichtschalter	5-614	Secondary relays - Fuses - Pressure switches
5-651/1	Boîte à gants - Cendriers	5-651/1	Handschuhkasten - Aschenbecher	5-651/1	Glove box - Ashtray
5-651/2	Boîte à gants - Cendriers (USA) (CDN)	5-651/2	Handschuhkasten - Aschenbecher (USA) (CDN)	5-651/2	Glove box - Ashtray (USA) (CDN)
5-653	Poste de radio « Continental-Edison » → 7/72	5-653	Radiogerät « Continental-Edison » → 7/72	5-653	Radio set « Continental-Edison » → 7/72
5-653/1	Poste de radio « Blaupunkt » 7/72 →	5-653/1	Radiogerät « Blaupunkt » 7/72 →	5-653/1	Radio set « Blaupunkt » 7/72 →

I		K	Câbleries	Kabelbündel	Wiring
			NOTA : Les repères indiqués en tête des colonnes correspondent aux désignations suivantes :	ANM. : Die am Kopf der Spalten angegebenen Markierungen entsprechen folgenden Bezeichnungen :	NOTE: The numbers at the top of the columns correspond to the following descriptions:
1			Caractéristiques.	Daten.	Characteristics.
2	AV	1	Planche de bord à ailes et fusibles.	Vom Armaturenbrett zu Kot-Flügeln und Sicherungen.	Dashboard to wings and fuses.
3	AR	1	Commutateur à éclairage intérieur, coffre et lanternes.	Vom Schalter zur Innenleuchten, Kofferraum u. Rückleuchten.	Switch to interior lighting, boot and rear lights.
4	AR Ch —15°	1	Commutateur à éclairage intérieur coffre, lanternes et chauffage AR.	Vom Schalter zur Innenleuchten, Kofferraum, Rückleuchten und hinterer Heizung.	Switch to interior lighting, boot, rear lights and rear heater.
5	AV G	1	Phare, indicateur, avertisseur et relais.	Für Scheinwerfer, Blinker, Horn und Relais.	Headlamp, indicator, horn and relay.
6	AV D	1	Phare et indicateur.	Für Scheinwerfer und Blinker.	Headlamp and indicator.
7	(IE)	1	Partie électronique (côté moteur).	Für elektronische Anlage (Motorseite).	Electronic part (engine side).
8	(IE)	1	Partie électronique (côté carrosserie).	Für elektronische Anlage (Karosserieseite).	Electronic part (body side).
9		1	Hayon AR.	Für Hecktüre.	Lower rear door.

DX - DJ (IE) Câbleries Kabelbündel Wiring

1	2	3	4	5	6	7	8
→ 4/73	2 D 5 413 159 K	2 D 5 413 163 D		DX 511-25 F	DX 511-25 G	DX 511-137 A	DX 511-136 B
PA → 4/73	d°	2 D 5 413 164 P		d°	d°	d°	d°
4/73 → 9/74	2 D 5 426 558 B	2 D 5 434 903 H	2 D 5 434 905 E	d°	d°	2 D 5 435 212 S	2 D 5 435 211 F
PA 4/73 → 9/74	d°	2 D 5 434 904 U	2 D 5 434 906 R	d°	d°	d°	d°
9/74 →	2 D 5 457 396 X	2 D 5 434 903 H	2 D 5 434 905 E	d°	d°	d°	d°
PA 9/74 →	d°	2 D 5 434 904 U	2 D 5 434 906 R	d°	d°	d°	d°
(XT)							
→ 9/72	2 D 5 413 160 W	2 D 5 413 163 D	2 D 5 413 171 R	DX 511-25 F	DX 511-25 G	DX 511-137 A	DX 511-136 B
9/72 → 4/73	2 D 5 426 559 M	d°	d°	d°	d°	d°	d°
PA → 9/72	2 D 5 413 160 W	2 D 5 413 164 P	2 D 5 413 172 B	d°	d°	d°	d°
9/72 → 4/73	2 D 5 426 559 M	d°	d°	d°	d°	d°	d°
4/73 →	2 D 5 434 902 X	2 D 5 434 903 H	2 D 5 434 905 E	d°	d°	2 D 5 435 212 S	2 D 5 435 211 F
PA 4/73 →	d°	2 D 5 434 904 U	2 D 5 434 906 R	d°	d°	d°	d°
D à D							
→ 4/73	2 D 5 413 162 T	2 D 5 413 163 D	2 D 5 413 171 R	DX 511-25 F	DX 511-25 G	DX 511-137 A	DX 511-138 B
PA → 4/73	d°	2 D 5 413 164 P	2 D 5 413 172 B	d°	d°	d°	d°
4/73 → 9/74	2 D 5 426 560 Y	2 D 5 434 903 H	2 D 5 434 905 E	d°	d°	2 D 5 435 212 S	2 D 5 435 213 C
PA 4/73 → 9/74	d°	2 D 5 434 904 U	2 D 5 434 906 R	d°	d°	d°	d°
9/74 →	2 D 5 466 886 Z	2 D 5 434 903 H	2 D 5 434 905 E	d°	d°	d°	d°
PA 974 →	d°	2 D 5 434 904 U	2 D 5 434 906 R	d°	d°	d°	d°

DX - DJ (Sauf IE) — Câbleries — Kabelbündel — Wiring

1	2	3	4	5	6
→ 4/73	2 D 5 413 159 K	2 D 5 413 163 D		DX 511-25 F	DX 511-25 G
PA → 4/73	dº	2 D 5 413 164 P		dº	dº
4/73 → 9/74	2 D 5 426 558 B	2 D 5 434 903 H	2 D 5 434 905 E	dº	dº
PA 4/73 → 9/74	dº	2 D 5 434 904 U	2 D 5 434 906 R	dº	dº
9/74 →	2 D 5 457 396 X	2 D 5 434 903 H	2 D 5 434 905 E	dº	dº
PA 9/74 →	dº	2 D 5 434 904 U	2 D 5 434 906 R	dº	dº
(XT)					
→ 9/72	2 D 5 413 160 W	2 D 5 413 163 D	2 D 5 413 171 R	DX 511-25 F	DX 511-25 G
9/72 → 4/73	2 D 5 426 559 M	dº	dº	dº	dº
PA → 9/72	2 D 5 413 160 W	2 D 5 413 164 P	2 D 5 413 172 B	dº	dº
9/72 → 4/73	2 D 5 426 559 M	dº	dº	dº	dº
4/73 →	2 D 5 434 902 X	2 D 5 434 903 H	2 D 5 434 905 E	dº	dº
PA 4/73 →	dº	2 D 5 434 904 U	2 D 5 434 906 R	dº	dº
USA CDN					
→ 7/72	2 D 5 413 161 G		2 D 5 413 167 X	DX 511-25 H	DX 511-25 I
PA → 7/72	dº		2 D 5 413 168 H	dº	dº
D à D					
→ 4/73	2 D 5 413 162 T	2 D 5 413 163 D	2 D 5 413 171 R	DX 511-25 F	DX 511-25 G
PA → 4/73	dº	2 D 5 413 164 P	2 D 5 413 172 B	dº	dº
4/73 → 9/74	2 D 5 426 560 Y	2 D 5 434 903 H	2 D 5 434 905 E	dº	dº
PA 4/73 → 9/74	dº	2 D 5 434 904 U	2 D 5 434 906 R	dº	dº
9/74 →	2 D 5 466 886 Z	2 D 5 434 903 H	2 D 5 434 905 E	dº	dº
PA 9/74 →	dº	2 D 5 434 904 V	2 D 5 434 906 R	dº	dº

DY	Câbleries	Kabelbündel	Wiring		
1	2	3	4	5	6
→ 4/73	2 D 5 413 159 K	2 D 5 413 163 D		DX 511-25 F	DX 511-25 G
PA → 4/73	dº	2 D 5 413 164 P		dº	dº
4/73 → 9/74	2 D 5 426 558 B	2 D 5 434 903 H	2 D 5 434 905 E	dº	dº
PA 4/73 → 9/74	dº	2 D 5 434 904 U	2 D 5 434 906 R	dº	dº
9/74 →	2 D 5 457 396 X	2 D 5 434 903 H	2 D 5 434 905 E	dº	dº
PA 9/74 →	dº	2 D 5 434 904 U	2 D 5 434 906 R	dº	dº
(XT)					
→ 9/72	2 D 5 413 160 W	2 D 5 413 163 D	2 D 5 413 171 R	DX 511-25 F	DX 511-25 G
9/72 → 4/73	2 D 5 426 559 M	dº	dº	dº	dº
PA → 9/72	2 D 5 413 160 W	2 D 5 413 164 P	2 D 5 413 172 B	dº	dº
9/72 → 4/73	2 D 5 426 559 M	dº	dº	dº	dº
4/73 →	2 D 5 434 902 X	2 D 5 434 903 H	2 D 5 434 905 E	dº	dº
PA 4/73 →	dº	2 D 5 434 904 U	2 D 5 434 906 R	dº	dº
D à D					
→ 4/73	2 D 5 413 162 T	2 D 5 413 163 D	2 D 5 413 171 R	DX 511-25 F	DX 511-25 G
PA → 4/73	dº	2 D 5 413 164 P	2 D 5 413 172 B	dº	dº
4/73 → 9/74	2 D 5 426 560 Y	2 D 5 434 903 H	2 D 5 434 905 E	dº	dº
PA 4/73 → 9/74	dº	2 D 5 434 904 U	2 D 5 434 906 R	dº	dº
9/74 →	2 D 5 466 886 Z	2 D 5 434 903 H	2 D 5 434 905 E	dº	dº
PA 9/74 →	dº	2 D 5 434 904 U	2 D 5 434 906 R	dº	dº

DX - DJ (Sauf IE)	Câbleries	Kabelbündel	Wiring		
1	**2**	**3**	**4**	**5**	**6**
→ 4/73	2 D 5 413 159 K	2 D 5 413 163 D		DX 511-25 F	DX 511-25 G
PA → 4/73	dº	2 D 5 413 164 P		dº	dº
4/73 → 9/74	2 D 5 426 558 B	2 D 5 434 903 H	2 D 5 434 905 E	dº	dº
PA 4/73 → 9/74	dº	2 D 5 434 904 U	2 D 5 434 906 R	dº	dº
9/74 →	2 D 5 457 396 X	2 D 5 434 903 H	2 D 5 434 905 E	dº	dº
PA 9/74 →	dº	2 D 5 434 904 U	2 D 5 434 906 R	dº	dº
(XT)					
→ 9/72	2 D 5 413 160 W	2 D 5 413 163 D	2 D 5 413 171 R	DX 511-25 F	DX 511-25 G
9/72 → 4/73	2 D 5 426 559 M	dº	dº	dº	dº
PA → 9/72	2 D 5 413 160 W	2 D 5 413 164 P	2 D 5 413 172 B	dº	dº
9/72 → 4/73	2 D 5 426 559 M	dº	dº	dº	dº
4/73 →	2 D 5 434 902 X	2 D 5 434 903 H	2 D 5 434 905 E	dº	dº
PA 4/73 →	dº	2 D 5 434 904 U	2 D 5 434 906 R	dº	dº
USA CDN					
→ 7/72	2 D 5 413 161 G		2 D 5 413 167 X	DX 511-25 H	DX 511-25 I
PA → 7/72	dº		2 D 5 413 168 H	dº	dº
D à D					
→ 4/73	2 D 5 413 162 T	2 D 5 413 163 D	2 D 5 413 171 R	DX 511-25 F	DX 511-25 G
PA → 4/73	dº	2 D 5 413 164 P	2 D 5 413 172 B	dº	dº
4/73 → 9/74	2 D 5 426 560 Y	2 D 5 434 903 H	2 D 5 434 905 E	dº	dº
PA 4/73 → 9/74	dº	2 D 5 434 904 U	2 D 5 434 906 R	dº	dº
9/74 →	2 D 5 466 886 Z	2 D 5 434 903 H	2 D 5 434 905 E	dº	dº
PA 9/74 →	dº	2 D 5 434 904 V	2 D 5 434 906 R	dº	dº

1	DY 2	Câbleries 3	Kabelbündel 4	Wiring 5	6
→ 4/73	2 D 5 413 159 K	2 D 5 413 163 D		DX 511-25 F	DX 511-25 G
PA → 4/73	dº	2 D 5 413 164 P		dº	dº
4/73 → 9/74	2 D 5 426 558 B	2 D 5 434 903 H	2 D 5 434 905 E	dº	dº
PA 4/73 → 9/74	dº	2 D 5 434 904 U	2 D 5 434 906 R	dº	dº
9/74 →	2 D 5 457 396 X	2 D 5 434 903 H	2 D 5 434 905 E	dº	dº
PA 9/74 →	dº	2 D 5 434 904 U	2 D 5 434 906 R	dº	dº
(XT)					
→ 9/72	2 D 5 413 160 W	2 D 5 413 163 D	2 D 5 413 171 R	DX 511-25 F	DX 511-25 G
9/72 → 4/73	2 D 5 426 559 M	dº	dº	dº	dº
PA → 9/72	2 D 5 413 160 W	2 D 5 413 164 P	2 D 5 413 172 B	dº	dº
9/72 → 4/73	2 D 5 426 559 M	dº	dº	dº	dº
4/73 →	2 D 5 434 902 X	2 D 5 434 903 H	2 D 5 434 905 E	dº	dº
PA 4/73 →	dº	2 D 5 434 904 U	2 D 5 434 906 R	dº	dº
D à D					
→ 4/73	2 D 5 413 162 T	2 D 5 413 163 D	2 D 5 413 171 R	DX 511-25 F	DX 511-25 G
PA → 4/73	dº	2 D 5 413 164 P	2 D 5 413 172 B	dº	dº
4/73 → 9/74	2 D 5 426 560 Y	2 D 5 434 903 H	2 D 5 434 905 E	dº	dº
PA 4/73 → 9/74	dº	2 D 5 434 904 U	2 D 5 434 906 R	dº	dº
9/74 →	2 D 5 466 886 Z	2 D 5 434 903 H	2 D 5 434 905 E	dº	dº
PA 9/74 →	dº	2 D 5 434 904 U	2 D 5 434 906 R	dº	dº

DV - DT - DP	Câbleries	Kabelbündel	Wiring		
1	**2**	**3**	**4**	**5**	**6**
→ 4/73	2 D 5 413 159 K	2 D 5 413 165 A		DX 511-25 F	DX 511-25 G
4/73 → 9/74	2 D 5 426 558 B	2 D 5 434 908 M	2 D 5 434 910 J	d°	d°
9/74 →	2 D 5 457 396 X	d°	d°	d°	d°
(XT)					
→ 9/72	2 D 5 413 160 W	2 D 5 413 165 A	2 D 5 413 173 M	DX 511-25 F	DX 511-25 G
9/72 → 4/73	2 D 5 426 559 M	d°	d°	d°	d°
4/73 →	2 D 5 434 902 X	2 D 5 434 908 M	2 D 5 434 910 J	d°	d°
(USA) (CDN)					
DV → 7/72	2 D 5 413 161 G		2 D 5 413 169 U	DX 511-25 H	DX 511-25 I
D à D					
→ 4/73	2 D 5 413 162 T	2 D 5 413 165 A	2 D 5 413 173 M	DX 511-25 F	DX 511-25 G
4/73 → 9/74	2 D 5 426 560 Y	2 D 5 434 908 M	2 D 5 434 910 J	d°	d°
9/74 →	2 D 5 466 886 Z	d°		d°	d°
«MOC» → 7/72	2 D 5 413 160 W	2 D 5 413 169 U	2 D 5 413 169 U	DX 511-25 F	DX 511-25 G

DJF - DLF	Câbleries	Kabelbündel	Wiring

1	2	3	5	6	9
→ 4/73	2 D 5 413 159 K	2 D 5 413 166 L	DX 511-25 F	DX 511-25 G	DF 511-4
4/73 → 9/74	2 D 5 426 558 B	2 D 5 434 911 V	dº	dº	
9/74 →	2 D 5 457 396 X	dº	dº	dº	
(XT)					
→ 9/72	2 D 5 413 160 W	2 D 5 413 166 L	DX 511-25 F	DX 511-25 G	DF 511-4
9/72 → 4/73	2 D 5 426 559 M	dº	dº	dº	dº
4/73 →	2 D 5 434 902 X	2 D 5 434 911 V	dº	dº	
(USA) (CDN)					
DJF → 7/72	2 D 5 413 161 G	2 D 5 413 166 L	DX 511-25 H	DX 511-25 I	
D à D					
→ 4/73	2 D 5 413 162 T	2 D 5 413 166 L	DX 511-25 F	DX 511-25 G	DF 511-4
4/73 → 9/74	2 D 5 426 560 Y	2 D 5 434 911 V	dº	dº	
9/74 →	2 D 5 466 886 Z	dº	dº	dº	

I	NUMÉROS	K			Câbleries (Suite)	Kabelbündel (Forts.)	Wiring (Cont.)
					Câblerie :	Kabelbündel :	Wiring:
	2 D 5 412 810 S *DX 511-53*	1			– de signal d'usure de frein.	– f. Warnleuchte für Bremsbelagabnutzung.	– f. brake wear signal.
	DS 511-63 A	2			– de masse de phare et d'indicateur.	– zum Anschluss an Masse des Scheinwerfers u. des Blinkers.	– f. headlamp and indicator hearthing.
	DV 571-75 B	1			– d'avertisseur à compresseur.	– f. Kompressorhorn.	– f. compressor horn.
	2 D 5 449 686 T	1		1/74 →.	–	–	–
	DX 511-264 A	1	(XT)	→ 9/74.	– de signal de détresse.	– f. Warnblinkanlage.	– f. distress signal.
	2 D 5 457 397 H	1	(XT)	9/74 →.	–	–	–
	2 D 5 400 737 N	1		→ 3/72.	– de climatiseur.	– f. Luftumwälzer.	– f. air conditioner.
	2 D 5 425 122 T	1		3/72 →.	–	–	–
	2 D 5 425 123 D	1	BW - climat.	3/72 →.	–	–	–
	DX 511-275 A	1	(IE).		Fil d'alimentation de pompe à injection.	Plus-Kabel für Benzinpumpe.	Feed lead f. injection pump.
					Fil élastique de lunette AR chauffante :	Kabel f. Heizbare Heckscheibe :	Lead f. heated rear window:
	DJF 511-201 A	1			– de masse.	– Massekabel.	– hearth lead.
	DJF 511-202 A	1			– d'alimentation.	– Pluskabel.	– feed lead.
					Câblerie :	Kabelbündel :	Wiring :
	2 D 5 416 247 A	1	BW.		– de ventilateur et contacteur de BV.	– f. Gebläserad und Schalter am Getriebe.	– f. fan and switch on gearbox.
	2 D 5 416 745 N	1	BW.		– de ventilateur et climatiseur sur BV (option)	– f. Gebläserad und Einbau Luftumwälzer (am Getriebe).	– f. fan and air conditioner option (on gearbox).
	2 D 5 403 977 F	1	DX - DJ	7/72 →.	– de relais de thermo-contact.	– f. Relais des Temperatur-Schalters.	– f. thermo-switch relay.
			(XT)		**Pièces spéciales**	**Spezialteile**	**Special parts**
					Câblerie :	Kabelbündel :	Wiring:
	2 D 5 416 743 S	1	(USA) (CDN)		– de ventilation de climatiseur.	– f. Gebläse.	– f. blower.
	2 D 5 422 172 C	1	(USA) (CDN)		de détection de ceinture de sécurité.	– f. Warnanlage der Sicherheitsgurte.	– f. safety belt warning device.
	2 D 5 447 204 P	1	(S)	7/73 →.	– d'essuie phare.	– f. Lichtwischer.	– f. headlamp wiper.

I	NUMÉROS	K		Équipement électrique	Elektr. Ausrüstung	Electrical equipment
				Câble de batterie :	Batteriekabel :	Battery cable:
	DX 511-286 A	1	L 500.	– négatif à la masse.	– Massekabel.	– negative.
	2 D 5 401 158 P	1	L 950 - **bvm.**	– positif.	– Pluskabel.	– positive.
				Connecteur :	Anschlussstücke :	Connection pieces:
	5 D 5 413 297 K *DX 511-246 A*	1		– 6 voies, vert, mâle.	– Sechsfachstecker, grün.	– 6 ways, green (male).
	5 D 5 413 298 W *DX 9511-947 L*	1	TT (IE 4/73 →).	– 6 voies, jaune, mâle.	– Sechsfachstecker, gelbe	– 6 ways, yellow (male).
	5 D 5 413 299 G *DX 9511-248 A*	1	TT (IE 4/73 →).	– 6 voies, blanc, mâle.	– Sechsfachstecker, weiss.	– 6 ways, white (male).
	5 D 5 413 295 N *DX 9511-242 A*	1		– 4 voies, noir, mâle.	– Vierfachstecker, schwarz	– 4 ways, black (male).
	DX 511-132 A	1	(IE) → 4/73.	– 12 voies, mâle.	– Zwölffachstecker.	– 12 ways (male).
	DX 511-133 A	1	(IE) → 4/73.	– 12 voies, femelle.	– Zwölffachsteckbüchse.	– 12 ways (female).
	DX 511-239 A	1	(IE).	– 25 voies.	– 25-Fachanschlussstück.	– 25 ways.
	DX 511-241 A	7	(IE).	– 2 voies.	– 2-Fachanschlussstück.	– 2 ways.
	DX 511-250 A	1	(IE).	– 3 voies.	– 3-Fachanschlussstück.	– 3 ways.
	DX 511-251 A	1	(IE).	– 4 voies.	– 4-Fachanschlussstück.	– 4 ways.
	DX 511-252 A	1	(IE).	– 2 voies, sur pompe.	– 2-Fachanschlussstück, an Pumpe	– 2 ways, f. pump.
	5 S 5 407 119 H	1	(IE) 4/73 →.	– 6 voies, femelle.	– Sechsfachanschluss-büchse	– 6 ways, female.
	5 S 5 407 120 U	1	(IE) 4/73 →.	– 6 voies, femelle.	– Sechsfachanschluss-büchse	– 6 ways, female.
	5 D 5 426 556 E	1	4/73 →.	– 8 voies femelle pour antivol	– Achtfachanschluss-büchse.	– 8 ways, female.
	5 T 5 443 972 J	1	9/74 →.	– 7 voies femelle.	– 7-Fachanschlussbüchse.	– 7 ways, female.
	DX 511-240 A	1	(IE).	Poignée de connecteur 25 voies.	Griff für 25-Fachanschlussstück.	Handle f. 25-way connection piece.
	ZC 9613 685 U	2	TR 3 × 15 - (IE).	Vis de poignée.	Schraube f. Griff.	Screw f. handle.
				Câble 1 conducteur « au mètre » :	Kabel, einadrig (Meterware) :	Cable, single core (by the meter):
	ZC 9003 732 U	?	20/10.	–	–	–
	ZC 9003 733 U	?	12/10.	Fiche de connecteur 12 voies :	Verbindungsstücke für 12-Fachanschlussstück:	Parts f. pluging in the 12-way connections:
	DX 511-134 A	?	⌀ 2 - (IE).	– mâle.	– Stecker.	– plug.
	DX 511-135 A	?	⌀ 2 - (IE).	– femelle.	– Steckhülse.	– socket.

I	NUMÉROS	K		Équipement électrique *(Suite)*	Elektr. Ausrüstung *(Forts.)*	Electrical equipment *(Cont.)*
	ZC 9722 458 U	1		Barette 1 borne.	Abzweigleiste, 1 Klemme.	Junction block, 1 terminal.
	5 T 5 449 663 T *DF 511-76*	?		Pince porte-fusible.	Halteklemme f. Sicherung.	Holding clip for use.
				Clip femelle :	Verbindungsstücke :	Clip:
	DX 511-99	?	6,35.	– avec ergot.	– mit Zünge.	– with dowel.
	5 D 5 412 142 F *N 511-99*	?	6,35.	–	–	–
	5 T 5 407 093 A	?	6,35.	– (drapeau).	– (spezial).	– (special).
	DX 511-130 A	?		– 1 femelle, 2 mâles.	– 1 Quätschhülse mit 2 Steckern.	– 1 female part with 2 male parts.
	DX 511-236 A	?	2,86 - (IE).	– sur connecteur 2, 3, 4 voies.	– Quätschhülse am 2-3-4-Fachanschlussstücken	– female, on 2, 3 and 4-way connection pieces.
	DX 511-237 A	?	2,2 - (IE).	– sur connecteur 25 voies.	– Quatschhülse am 25-Fachanschlussstück.	– female on 25-way connection pieces.
	5 D 5 416 245 D	?	4,75 - BW.	– contacteur sur BV.	– f. Schalter am Getriebe.	– f. switch on gearbox.
				Languette mâle :	Steckzünge :	Tongue:
	5 D 5 412 143 S	?	6,35.	– avec ergot.	– mit Zapfen.	– with dowel.
				Cosse :	Kabelschuh :	Terminal:
	ZC 9614 540 U	?	⌀ 3,25.	–	–	–
	ZC 9614 541 U	?	– 4,5.	–	–	–
	ZC 9614 542 U	?	– 5,5.	–	–	–
	ZC 9614 543 U	?	– 6,2.	–	–	–
	ZC 9614 544 U	?	– 8,5.	–	–	–
				Fiche femelle :	Steckbüchse :	Socket:
	AZ 512-3	?	⌀ 3.	–	–	–
	5 M 5 420 487 M *A 512-3 B*	?	⌀ 4.	–	–	–
	5 D 5 426 557 R	8	⌀ 4.	– d'antivol.	– f. Diebstahlsicherung.	– f. antitheft device.
				Fiche mâle :	Stecker :	Plug:
	AZ 512-4	?	⌀ 3.	–	–	–
	5 A 5 412 276 M *A 512-4 A*	?	⌀ 4.	–	–	–

I	NUMÉROS	K		Équipement électrique *(Suite)*	Elektr. Ausrüstung *(Forts.)*	Electrical equipment *(Cont.)*
				Pochette de 100 embouts de 10 couleurs :	Satz zu 100 Endstücken von 10 Farben :	Set of 100 end-pieces of 10 different colours:
	DX 511-151 A	?		– pour cosse.	– f. Kabelschuhe.	– f. terminals.
	DX 511-152 A	?	R.p. 5 465 935 M.	– pour clip femelle 6,35.	– f. Quätschhülse.	– f. femal clip of 6,35.
	2 T 5 465 935 M	?		–	–	–
				Pochette de 90 embouts de 9 couleurs :	Satz zu 90 Endstücken von 9 Farben :	Set of 90 end-pieces of 10 diferent colours:
	T 5 457 472 Y	?		– pour clip mâle de 6,35.	– f. stecker.	– f. male clip.
				Pochette de 40 embouts de 4 couleurs :	Satz zu 40 Endstücken von 4 Farben :	Set of 40 end pieces of 10 diferent colours:
	1 T 5 457 471 M	?		– pour clip femelle (drapeau) de 6,35.	– f. Spezial-Quätschhülse.	– f. special female clip.
				Protecteur de connecteur :	Abschirmung für Anschlussstück :	Protection for connection piece:
	DX 511-242 A	2	⌀ 9 et 40 - (IE).	–	–	–
	DX 511-243 A	1	⌀ 8 et 36 - (IE).	–	–	–
	DX 511-244 A	7	⌀ 7 et 32 - (IE).	–	–	–
	DX 511-245 A	1	⌀ 17,5 - 2 trous 1,8 - (IE).	–	–	–
	DX 511-249 A	1	(IE).	Œillet.	Schutzöse.	Grommet.
				Œillet caoutchouc :	Gummiöse :	Rubber grommet:
	21 061 009 L *ZD 9106 100 U*	?	8 × 18 × 4.	–	–	–
	21 062 009 F *ZD 9106 200 U*	?	12 × 12 × 5.	–	–	–
	21 063 009 A *ZC 9106 300 U*	?	14 × 26 × 6.	–	–	–
	21 064 009 V *ZD 9106 400 U*	?	16 × 32 × 7.	–	–	–
	21 065 009 P *ZD 9106 500 U*	?	22 × 38 × 8.	–	–	–
				Bague de protection :	Schutzhülse :	Protection bush:
	DS 511-95	2	3 × 19 × 45.	–	–	–
	1 D 5 412 806 Y *D 9511-997 L*	1	4 × 16 × 20.	–	–	–
	D 511-98	1	12,5 × 50 × 20.	–	–	–
	DM 512-86 A	?		Protecteur (carton presspahn).	Abschirmung (Presspan).	Protector (cardboard).
	DM 512-98	1	15 × 25 × 480 - (DV - DT).	Tube (caoutchouc) protection câblerie AR.	Gummischutzrohr für hinteres Kabelbündel.	Rubber tube for rear wiring.

I	NUMÉROS	K		Équipement électrique *(Suite)*	Elektr. Ausrüstung *(Forts.)*	Electrical equipment *(Cont.)*
				Agrafe :	Klammer :	Clip:
	ZC 9619 891 U	1	⌀ 4,5.	– de fil de lunette AR chauffante.	– f. Kabel der heizbaren Heckscheibe.	– f. rear heating glass lead.
	26 198 209 S *ZC 9619 820 U*	1	⌀ 15.	– de câblerie AV.	– f. vord. Kabelbündel.	– f. front wiring.
	26 198 099 W *ZC 9619 799 U*	?	⌀ 10.	– de câblerie.	– für Kabelbündel.	– for wiring.
	ZC 9619 869 U	?	⌀ 14.	–	–	–
	26 198 749 L *ZC 9619 874 U*	?	⌀ 5,5.	–	–	–
	ZC 9614 151 U	4		Collier de câblerie AR.	Schelle f. hinteres Kabelbündel.	Collar f. rear wiring.
	ZC 9710 022 U	1	5 × 75.	Écrou en ébonite.	Ebonit-Mutter.	Ebonite nut.
	1 M 5 420 276 U *AM 9511-970 L*	1	6 × 100 × 430.	Vis borne accessoire.	Schraube für Zubehörklemme.	Screw f. accessory terminal.
	1 M 5 420 275 H *AM 9511-968 L*	1	6 × 100.	Écrou de fixation de borne.	Mutter.	Nut.
	1 M 5 420 278 R *AM 9511-987 L*	1	6 × 100.	Écrou de serrage.	Mutter.	Nut.
	22 385 019 Z *ZD 9238 500 U*	2	Cr 6,2 × 11,3.	Rondelle de borne.	Scheibe.	Washer.

I	NUMÉROS	K		Lampes	Glühbirnen	Bulbs
			« Norma ».	Coffret de lampes :	Satz Glühbirnen :	Set of bulbes:
	ZC 9001 215 U	1	(C 153).	–	–	–
	ZC 9001 216 U	1	(C 154).	– « iode ».	– mit 1 Jodglühbirne.	– with 1 q.i. bulb.
	ZC 9001 212 U	1	(152) → 7/72.	– « biode ».	– mit 2 Jodglühbirnen.	– with 2 q.i. bulbs.
	ZC 9858 120 U	1	(159) 7/72 →.	– « biode ».	– mit 1 Jodglühbirne zu 2 Glühfäden.	– with 1 q.i. bulb with 2 filaments.
			12 V.	**Lampes :**	**Glühbirnen für :**	**Lamps for:**
	26 109 009 B *ZC 9706 727 U*	4	45-40 W.	– de phare (jaune).	– f. Scheinwerfer (gelb).	– f. headlamp (yellow).
	25 914 009 L *ZC 9706 746 U*	6	55 W - (H 1) → 7/72.	– (iode).	– (Jod).	– (IQ).
		2	7/72 →.	–	–	–
		6	D à D 7/72 →.	–	–	–
	ZC 9614 684 U	2	55 W - (H 4) 7/72 →.	– jaune (biode).	– gelb (Jod-2 Glühfäden).	– yellow (IQ 2 filam.).
	ZC 9614 680 U	10	3 W → 7/72.	– de voyants (sans culot).	– f. Kontrolleuchte.	– f. warning light.
	ZC 9614 682 U	13	2 W 7/72 →.	–	–	–
	25 907 009 Z *ZC 9706 747 U*	3	2 W → 7/72.	– de voyants (à baïonnette).	– f. Kontrolleuchte (m. Bajonettsockel).	– f. warning light (with bayonet base).
		?		– d'éclaireur de boîte à gants et cendrier.	– f. Leuchten des Handschuhkasten und Aschenbecker.	– f. glove box and ashtray lights.
		1		– d'allume-cigare.	– f. Zigarenanzünder.	– f. cigar lighter light.
		1		– de chauffage.	– f. Heizungsleuchte.	– f. heating light.
	25 926 009 W *ZC 9706 750 U*	2		– d'indicateur AV.	– f. Blinker, vorn.	– f. front indicator.
		2		– d'indicateur AR.	– f. Blinker, hinten.	– f. rear indicator.
		2		– de recul.	– f. Rückfahrleuchte.	– f. backing light.
		2	BL.	– de stop.	– f. Stoppleuchte.	– f. stop light.
	25 908 009 U *ZC 9706 741 U*	2	4 W.	– de position AV.	– f. Standlicht, vorn.	– f. position light, front.
		2		– de feu latéral.	– f. seitliche Leuchte.	– f. lateral light.
		2	BK.	– d'éclaireur de plaque.	– f. Kennzeichenleuchte.	– f. number plate light.

I	NUMÉROS	K		Lampes *(Suite)*	Glühbirnen *(Forts.)*	Bulbs *(Cont.)*
			(XT)	**Pièces spéciales**	**Spezialteile**	**Special parts**
		1	12 V.	Coffret de lampes :	Behälter m. Glühbirnen :	Box with bulbs:
	ZC 9858 107 U	1	« Norma ».	– sauf iode.	– ohne Jodglühbirne.	– without Q.I. bulb.
	ZC 9001 212 U	1	« Norma » - T.T. - H 1 → 7/72.	– iode.	– mit 1 Jodglühbirne.	– with 1 Q.I. bulb.
		1	D à D 7/72 →.	–	–	–
	ZC 9858 121 U	1	« Norma » - H 4 7/72 →.	– biode.	– mit 1 Jodglühbirne zu 2 Glühfäden.	– with 1 Q.I. bulb with 2 filaments.
				Lampes :	Glühbirne :	Bulb:
	26 108 009 G *ZC 9706 737 U*	4	12 V - 45/40 W.	– de phare (blanche).	– weiss für Scheinwerfer.	– white for headlamp.
	ZC 9614 683 U	2	55 W 7/72 →.	– blanche (biode).	– weisse Jodglühbirne mit 2 Glüfäden.	– white Q.I. bulbe with 2 filaments.
	25 929 009 E *ZC 9706 730 U*	2	(USA) (CDN) - 21/5 W.	– d'indicateur AV.	– f. Blinker, vorn.	– for indicator, front.
		2	(USA) (CDN).	– de position AR et de stop.	– f. Stand-und Stoppleuchte.	– f. tail light.
		2	(MOC).	–	–	–
	25 927 009 R *ZC 9706 745 U*	2	(USA) (CDN) - 21 W.	– d'indicateur AR.	– f. Blinker, hinten.	– f. indicator, rear.
		2	(USA) (CDN).	– de recul.	– f. Rückfahrleuchte.	– f. backing light.
		2	(MOC).	–	–	–
	ZC 9706 744 U	4	(USA) (CDN) - BL - 6 W.	– d'éclaireur de plaque.	– f. Kennzeichenleuchte.	– f. number plate light.
		2	(USA) (CDN) - BK.	–	–	–
		2	(MOC).	–	–	–
	25 901 009 G *ZC 9707 194 U*	1	(USA) (CDN) - 4 W.	– d'éclaireur de coffre.	– f. Kofferraumleuchte.	– f. boot light.
	25 922 009 T *ZC 9706 758 U*	2	(USA) (CDN) - 6 W.	– de catadioptre.	– f. Rückstrahler.	– f. reflector.
		2	(CH).	– d'éclaireur de plaque.	– f. Kennzeichenleuchte.	– f. number plate lamp.

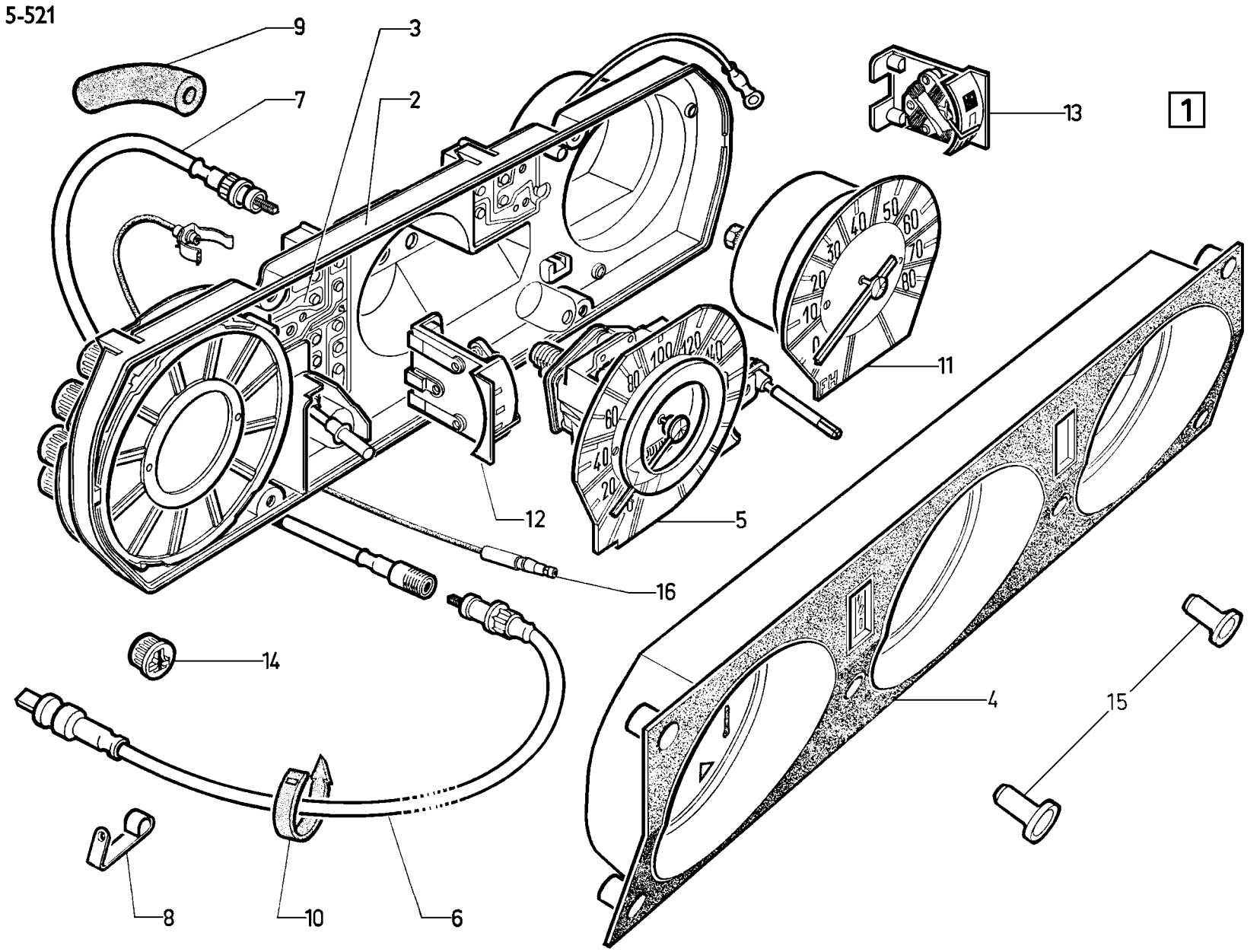
9
3
7
2
13
1
11
12
5
16
14
4
15
8
10
6

I	NUMÉROS	K	« Jaeger »	Tableau de bord (bloc contrôle)	Armaturenbrett (Kontrollgeräte)	Instrument panel (instrument unit)
1				Bloc contrôle, compteur en km :	Kontrollgerät mit Km-Einteilung :	Instrument unit graduated in km:
	2 D 5 412 650 C	1	Ch —5° → 7/72.	– noir.	– schwarz.	– black.
	2 D 5 414 518 G	1	Ch —5° → 7/72.	– rouge de Grenade.	– Granada-rot.	– Granada-red.
	2 D 5 427 180 M	1	Ch —5° 7/72 →.	– noir.	– schwarz.	– black.
		1	Ch —15°.	– avec thermomètre :	– mit Thermometer :	– with thermometer:
	2 D 5 414 519 T	1	→ 7/72.	– rouge de Grenade.	– Granada-rot.	– Granada-red.
	2 D 5 427 181 Y	1	R.m.p. 7/72 →.	– noir.	– schwarz.	– black.
2	2 D 5 422 567 W	1	R.p. 5 435 430 L → 7/72.	Boîte avec voyants :	Gehäuse mit Kontrolleuchten :	Casing with warning lights:
	2 D 5 435 430 L	1	7/72 →.	–	–	–
3	2 D 5 421 994 T	1		Circuit imprimé.	Gedruckter Stromkreis.	Printed circuit.
4				Couvercle avec verres :	Deckel m. Glasscheiben :	Cover with glasses:
	DX 521-244 A	1	→ 7/72.	– noir.	– schwarz.	– black.
	2 D 5 420 206 H	1	→ 7/72.	– rouge de Grenade.	– Granada-rot.	– Granada-red.
	2 D 5 435 574 B	1	Ch —5° 7/72 →.	– noir.	– schwarz.	– black.
	2 D 5 435 429 A	1	Ch —15° 7/72 →.	–	–	–
5				Compteur de vitesses :	Tachometer :	Speedometer:
	2 D 5 400 979 U	1	→ 7/72.	– en km.	– m. Km-Einteilung.	– graduated in km.
	2 D 5 435 427 D	1	7/72 →.	–	–	–
6				Flexible, côté BV :	Tachospirale, an Getriebe-Seite :	Flexible drive on gearbox side:
	DX 521-203 A	1	L 900 - D à G.	– (4 vitesses).	– (4-Ganggetriebe).	– (4-speed gearbox).
			D à D - BW.	–	–	–
	AM 521-3 K	1	L 1240.	– (5 vitesses).	– (5-Ganggetriebe).	– (5-speed gearbox).
			D à G - BW.	–	–	–
7	2 D 5 415 556 P *DX 521-204 A*	1	L 610.	Flexible, côté compteur.	Tachospirale, an Tachoseite.	Flexible drive on speedometer side.
8	DX 521-260 A	1	bvm.	Patte de flexible.	Lasche f. Tachospirale.	Lug f. flexible drive.
9	DS 521-96 B	3	8 × 21 × 60.	Protecteur.	Gummihülse.	Sleeve.
10	1 D 5 420 550 X *D 9391-125 L*	1	L 62.	Collier de flexible.	Schelle f. Tachospirale.	Collar f. flexible drive.
11	DX 521-228 A	1	→ 7/72.	Compte-tours :	Tourenzähler :	Revolution indicator:
	2 D 5 435 428 P	1	7/72 →.	–	–	–
12	DX 521-201 A	1		Indicateur d'essence.	Kraftstoff-Anzeiger.	Fuel gauge.

I	NUMÉROS	K	« Jaeger »	Tableau de bord (bloc contrôle) *(Suite)*	Armaturenbrett (Kontrollgeräte) *(Forts.)*	Instrument panel (instrument unit) *(Cont.)*
13	DX 521-215 A	1	Ch —15°.	Thermomètre d'eau.	Wasserthermometer.	Thermometer f. water.
14				Douille de lampe :	Fassung f. Glühbirne :	Socket f. bulb:
	DX 521-261 A	3	→ 7/72.	– à baïonnette.	– mit Bajonettsockel.	– with bayonet base.
	DX 9521-299 A	10		– sans culot.	– ohne Metallsockel.	– with metal base.
15	DX 521-293 A	2		Bouton de voyant et compteur.	Knopf f. Kontrolleuchten und Tageszähler.	Knob f. warning lights and mileage recorder.
16	2 D 5 412 655 G	1		Flexible de lumière pour antivol.	Kabel f. Leuchte der Diebstahlsicherung.	Lead f. antitheft device light.
	ZD 9139 600 U	4	TFB 4,85 × 25,4.	Vis de tableau.	Schraube.	Screw.
	ZC 9615 721 U	4	⌀ 4,85.	Écrou de tableau.	Mutter.	Nut.
			(XT)	**Pièces spéciales**	**Spezialteile**	**Special parts**
1				Bloc contrôle, compteur en miles :	Kontrollgerät mit Meileneinteilung :	Instrument unit graduated in miles:
	2 D 5 414 516 K	1	Ch —5° → 7/72.	– rouge de Grenade.	– rot.	– red.
	2 D 5 427 178 R	1	Ch —5° - R.m.p. 7/72 →	– noir.	– schwarz.	– black.
			Ch —15°.	avec thermomètre :	mit Thermometer :	with thermometer:
	2 D 5 412 653 K	1	→ 7/72.	– noir.	– schwarz.	– black.
	2 D 5 414 517 W	1	→ 7/72.	– rouge de Grenade.	– rot.	– red.
	2 D 5 427 179 B	1	7/72 →.	– noir.	– schwarz.	– black.
5				Compteur de vitesses :	Tachometer :	Speedometer:
	2 D 5 400 980 E	1	→ 7/72.	– en miles.	– m. Meileneinteilung.	– graduated in miles.
	2 D 5 435 431 X	1	7/72 →.	–		–
	1 D 5 422 488 R	1	« Torrix » (USA) (CDN).	Voyant de ceinture de sécurité.	Kontrolleuchte für Sicherheitsgurte.	Warning light for safety belts.
6	DX 521-205 A	1	L 1250 - D à D.	Flexible de compteur, côté BV.	Tachospirale, an Getriebeseite.	Flexible drive.

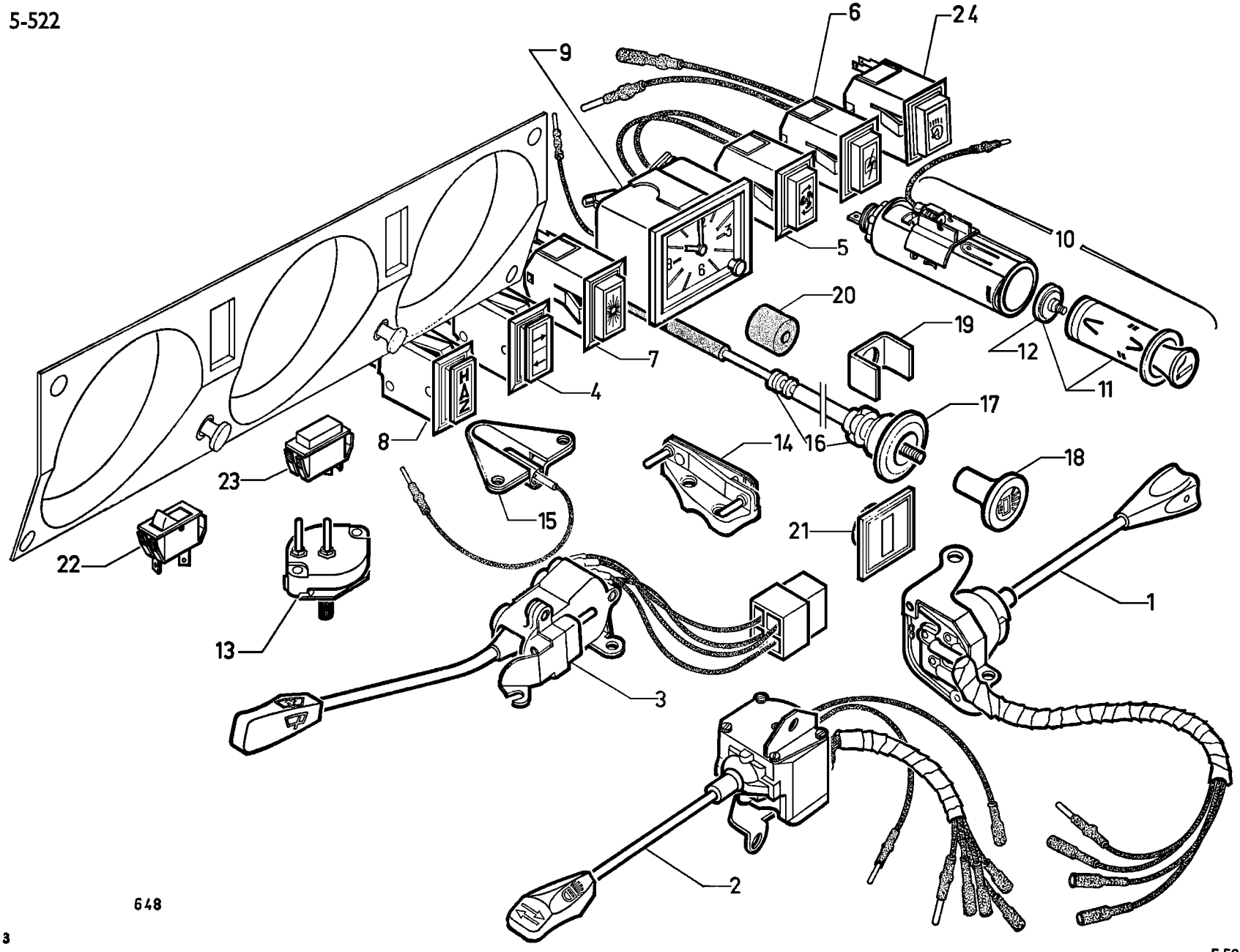
6
24
9
10
5
20
19
12
11
7
4
17
8
14
16
18
23
15
21
22
1
13
3
2
648

I	NUMÉROS	K		Tableau de bord (commutateurs-accessoires)	Armaturenbrett (Schalter-Zubehör)	Instrument panel (switches-accessories)
1				Commutateur de phares :	Schalter f. Scheinwerfer :	Switch f. headlamps:
	DX 522-211 A	1	D à G - DV.	–	–	–
			D à D - bvh.	–	–	–
			(AUS) → 11/72.	–	–	–
	DX 522-214 A	1	D à G.	– option iode.	– bei Jodscheinwerfern.	– « IQ option ».
			D à D - bvh.	– option iode.	– bei Jodscheinwerfern.	– « IQ option ».
			(AUS) → 11/72.	–	–	–
2				Commutateur d'indicateurs de direction	Schalter f. Blinker:	Switch f. direction indicators:
	DX 522-210 A	1	D à G.	–	–	–
			D à D - bvh.	–	–	–
			(AUS) → 11/72.	–	–	–
3	DX 522-212 A	1		Commutateur d'essuie-glace et de lave-glace	Schalter f. Scheibenwischer u. Scheibenwaschanlage	Switch f. windscreen wiper and washer.
				Interrupteur à poussoir	Stösselschalter :	Push-witch:
4	DX 522-8	1	→ 7/72.	– de stationnement.	– für Parkleuchten.	– f. parking lights.
5	DX 522-218 A	1		– de chauffage.	– für Heizung.	– for heating.
		1		– aération pulsée.	– f. Luftumwälzer.	– f. ventilation blower.
6	DX 522-221 A	1	AR.	– de glace chauffante.	– f. heitzb. Heckscheibe.	– f. heated light.
7	DX 522-40	1		– d'éclairage intérieur.	– f. Innenbeleuchtung.	– f. interior lighting.
9	DX 521-214 A	1	« Jaeger ».	Montre.	Zeituhr.	Clock.
10	1 D 5 413 993 A	1	« PK » - Sauf DV.	Allume-cigare avec douille	Zigarren-Anzünder mit Birnenhalter	Cigar lighter with bulb-holder:
	1 G 5 423 157 J	1	« Schoeller » - DV R.m.p. - d.e.o. 1-ZC 9 624 042 U.	–	–	–
	1 G 5 423 156 Y	1	« PK » - DV R.m.p. - d.e.o. 1-ZC 9 624 042 U.	–	–	–
11	GX 41 340 01 A	1	« PK ».	Bouton avec résistance :	Knopf mit Heizwiderst. :	Knob with resistance:
	GX 41 339 01 A	1	« Schoeller ».	–	-	–

I	NUMÉROS	K		Tableau de bord (commutateurs-accessoires) *(Suite)*	Armaturenbrett (Schalter-Zubehör) *(Forts.)*	Instrument panel (switches-accessories) *(Cont.)*
12	GX 41 341 01 A GX 41 342 01 A		« Schoeller ». « PK ».	Résistance chauffante : –	Heizwiderstand : –	Heating resistance: –
13	1 C 5 427 002 C	1	R.m.p. 4/73 →.	Rhéostat de tableau.	Rheostat.	Reostat.
14	D 522-6	1	bvh.	Contact de démarreur.	Anlasserschalter.	Starter switch.
15				Éclaireur :	Leuchte für :	Light:
	DX 545-112 A	1	« Axo ».	– de chauffage.	– Heizungsbetätigung.	– f. heating control.
	1 D 5 426 957 N	2	« Axo » 4/72 →.	– de chauffage (option climatiseur)	– Heizungsbetätigung (Einbau Luftumwälzer).	– f. heating control (air conditioner option).
	1 D 5 426 959 E	1		Support d'éclaireur de chauffage (option climatiseur).	Halterung f. Leuchte der Heizungsbetätigung (Einbau Luftumwälzer).	Bracket f. heating control light (air conditioner option).
16	DX 525-111 A	1	L 375.	Tirette de starter.	Starterzug.	Choke control.
17	DX 525-197 A	1		Collerette de tirette.	Ring f. Starterzug.	Ring f. control.
18	DX 525-82	1		Bouton de tirette.	Knopf f. Starterzug.	Knob f. control.
19	1 D 5 416 730 A *DX 525-97*	1		Étrier de tirette.	Bügel f. Starterzug.	Klamp f. control.
20	1 D 5 416 426 W *D 9211-956 L*	1	4 × 16 × 20.	Bague caoutchouc.	Gummihülse.	Rubber bush.
21	DX 525-105 A	1	(IE).	Obturateur d'emplacement de tirette.	Abschlussstopfen an Stelle des Starterzuges.	Obturator f. control location recess.
22	1 D 5 422 471 C	1	BW.	Interrupteur d'éclaireur de grille.	Schalter f. Leuchte des Schaltschemas.	Switch f. gear-change diagram light.
23	1 D 5 422 284 V	1	BW - DX - (DX - IE).	Éclaireur de grille de vitesse.	Leuchte f. Schaltschema.	Light f. gear-change diagram.
	1 B 5 447 374 M	1	9/74 →.	Commutateur de signal de détresse.	Schalter für Warnblinkanlage.	Distress signal switch.

I	NUMÉROS	K		Tableau de bord (commutateurs-accessoires) *(Suite)*	Armaturenbrett (Schalter-Zubehör) *(Forts.)*	Instrument panel (switches-accessories) *(Cont.)*
			(XT)	**Pièces spéciales**	**Spezialteile**	**Special parts**
1	DX 522-215 A	1	D à D - **bvm.**	Commutateur de phares :	Schalter f. Scheinwerfer :	Switch f. headlamps:
		1	(AUS) → 11/72.	–	–	–
	DX 522-216 A	1	D à D - **bvm.**	– option iode.	– bei Jodscheinwerfern.	– IQ option.
		1	(AUS) → 11/72.	–	–	–
			D à D - **bvm** - PA.	–	–	–
	2 D 5 419 293 J	1	USA CDN.	– option iode.	– bei Jodscheinwerfern.	– IQ option.
	2 D 5 435 239 K	1	**bvh** - PA (AUS) 11/72 →.	–	–	–
		1	(AUS) 11/72 →.	– option iode.	– bei Jodscheinwerfern.	– IQ option.
	2 D 5 435 413 B	1	**bvm** (AUS) 11/72 →.	–	–	–
	2 D 5 435 414 M	1	**bvm** (AUS) 11/72 →.	– option iode.	– bei Jodscheinwerfern.	– IQ option.
2	DX 522-217 A	1	D à D - **bvm.**	Commutateur d'indicateur de direction :	Schalter f. Blinker :	Switch f. direction indicators:
		1	(AUS) → 11/72.	–	–	–
	DX 522-224 A	1	USA CDN.	–	–	–
	2 D 5 435 237 N	1	**bvh** (AUS) 11/72 →.	–	–	–
	2 D 5 435 415 Y	1	**bvm** (AUS) 11/72 →.	–	–	–
3	DX 522-213 A	1	D à D - **bvh.**	Commutateur d'essuie-glace et de lave-glace :	Schalter f. Scheibenwisher u. Scheibenwaschanlage :	Switch f. windscreen wiper and washer:
		1	(AUS) → 11/72.	–	–	–
	DJ 522-216 A	1	D à D - **bvm** → 11/72.	–	–	–
		1	(AUS) → 11/72.	–	–	–
	2 D 5 419 294 V	1	USA CDN.	–	–	–
	2 D 5 435 240 W	1	**bvh** (AUS) 11/72 →.	–	–	–
	2 D 5 435 241 G	1	**bvm** (AUS) 11/72 →.	–	–	–
8	DX 522-222 A	1	→ 9/74.	Interrupteur de signal de détresse :	Schalter für Warnblinkanlage :	Switch for distress signal:
	1 M 5 419 292 Y	1	« Gelbon » USA CDN → 1/72.	–	–	–
	1 D 5 424 558 M	1	« Gelbon » USA CDN 1/72 →.	–	–	–
13	1 D 5 427 440 N	1		Rhéostat de tableau.	Rheostat.	Rheostat.

DS 522-12

I	NUMÉROS	K		Tableau de bord (commutateurs-accessoires) *(Suite)*	Armaturenbrett (Schalter-Zubehör) *(Forts.)*	Instrument panel (switches-acessories) *(Cont.)*
			(XT)	**Pièces spéciales** *(Suite)*	**Spezialteile** *(Forts.)*	**Special parts** *(Cont.)*
16	DX 525-112 A	1	L 405 - D à D - Sauf DV.	Tirette de starter :	Starterzug :	Choke control:
	DV 525-103 A	1	L 525 - D à D - DV.	–	–	–
	DV 525-101 A	1	L 445 - DV (USA) (CDN) Ⓢ Ⓓ.	–	–	–
18	1 D 5 420 622 E	1	(USA) (CDN) 1/72 →.	Bouton de tirette de starter.	Knopf f. Starterzug.	Knob f. choke control.
24	1 D 5 447 212 B	1	« Gelbon » - Ⓢ 7/73 →.	Interrupteur d'essuie phare.	Schalter für Lichtwischer.	Headlamp switch.

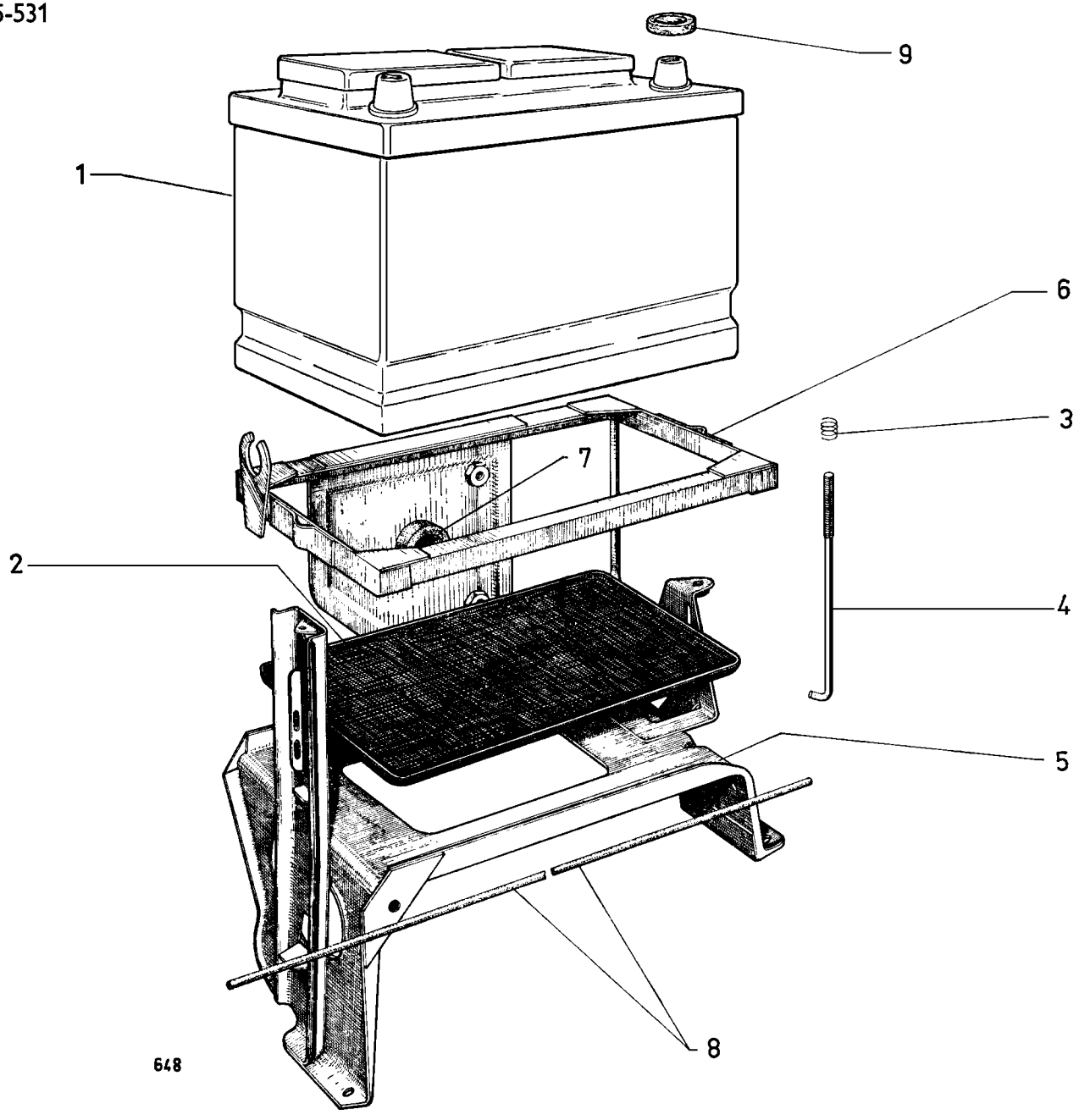
9
1
6
3
7
2
4
5
8
648

I	NUMÉROS	K		Batterie - Fixation	Batterie - Befestigung	Battery - Securing
			12 V - 40 A/h.	Batterie :	Batterie :	Battery:
1	2 D 5 435 641 E	1	TT - R.m.p. - (1°) → 7/72.	–	–	–
		1	DLF - DY - DV - DP - DT R.m.p. 1/73 →.	–	–	–
	ZC 9858 183 U	1	TT - R.m.p. - (2°) → 7/72.	–	–	–
		1	DLF - DY - DV - DP - DT R.m.p. 1/73 →.	–	–	–
			12 V - 50 A/h.			
	2 D 5 401 704 Z	1	DX - DJ - DJF 1/73 → R.m.p. - (1°).	–	–	–
		1	DLF - DY - DV - DF - (XT) R.m.p. 1/73 →.	–	–	–
			DX - DJ - DJF 1/73 →.	–		
	ZC 9858 184 U	1	R.m.p. - (2°).	–	–	–
			DLF - DY - DV - DP - (XT) R.m.p. 1/73 →.	–	–	–
			12 V - 60 A/h.			
	2 D 5 428 562 J	1	AMBU - (1°) 7/72 →.	–	–	–
		1	DX - DJ - DJF (XT) 7/72 →.	–	–	–
		1	Option climatiseur.	–	–	–
	ZC 9858 185 U	1	AMBU - (2°) 7/72 →.	–	–	–
		1	DX - DJ - DJF - (XT) 7/72 →.	–	–	–
		1	Option climatiseur.		–	–
2	DS 531-60	1		Bac de batterie.	Batterieträger.	Battery tray.
3	1 D 5 412 820 A *DW 531-72*	2	⌀ int. 8,5 - L 20.	Ressort.	Feder.	Spring.
4	DS 531-75 A	2	L 164.	Tirant.	Strebe.	Stay.
5	DX 531-91	1		Support.	Träger.	Bracket.

I	NUMÉROS	K		Batterie - Fixation *(Suite)*	Batterie - Befestigung *(Forts.)*	Battery - Securing *(Cont.)*
6				Cadre :	Rahmen :	Frame:
	DV 531-297 A	1	DV.	–	–	–
		1	DT → 7/72.	–	–	–
	DX 531-297 A	1	DX - DJ - DY → 7/72.	–	–	–
		1	DV - DT - PO.	–	–	–
		1	DT - DP 7/72 →.	–	–	–
	DX 531-288 A	1	(IE).	–	–	–
		1	Option climatiseur.	–	–	–
		1	DX - DJ - DJF 7/72 →.	–	–	–
7	DM 535-89	1		Butée.	Anschlag.	Stop.
8				Gaine :	Hülle :	Sheath:
	DS 861-157	1	⌀ 4,5 × 6 - L 810 - D.	–	–	–
	DS 861-157 A	1	⌀ 4,5 × 6 - L 350 - G.	–	–	–
9	1 T 5 444 179 J *ZC 9722 429 U*	2	16 × 40 × 3.	Rondelle feutre de borne.	Filtzscheibe f. Klemme.	Felt washer for terminal.
				Vis de support :	Schraube f. Träger :	Screw for bracket:
	23 451 319 S *ZD 9345 130 W*	3	TH M 7 × 18.	– sur longeron.	– a. Längsträger.	– on side member.
	23 850 009 D	1	TH M 9 × 25.	– sur traverse.	– an Traverse.	– on crossmember.
				Écrou :	Mutter :	Nut:
	25 241 009 U *ZD 9524 100 U*	2	H M 7.	– de tirant.	– für Strebe.	– for stay.
	ZD 9249 400 U	1	H M 7.	– (crénelé) de support.	– Kronenmutter.	– castellated.
				Rondelle :	Scheibe :	Washer:
	ZC 9619 106 U	1	9,5 × 24 × 2.	–	–	–
	22 389 019 C *ZD 9238 900 U*	?	Cr 9,5 × 16,5.	–	–	–
	22 482 009 N *ZD 9248 200 U*	?	7,5 × 14.	–	–	–
	22 514 019 Y *ZD 9251 400 U*	?	Cr 7,3 × 12.	–	–	–

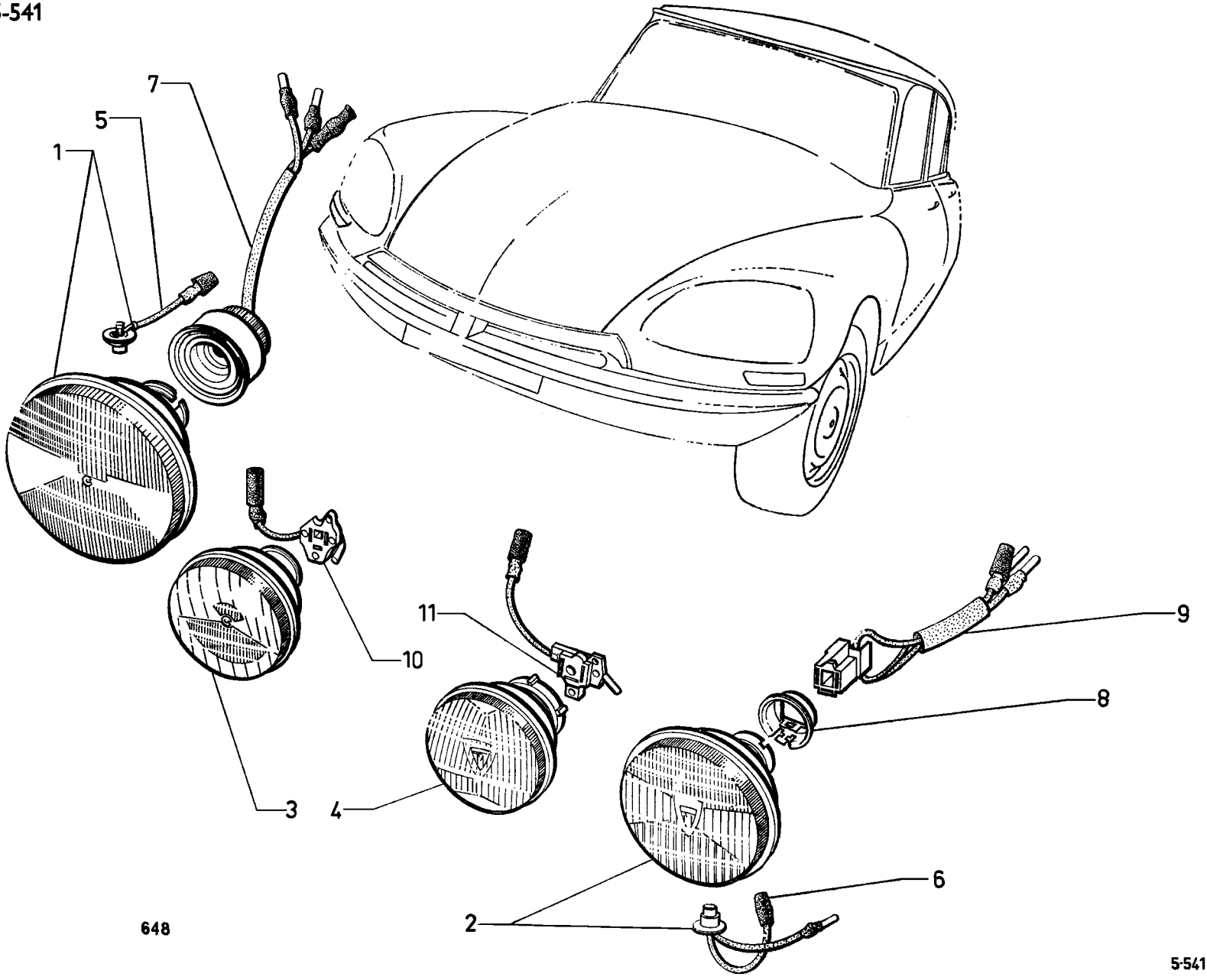
7
5
1
10
11
9
8
3
4
6
2
648

I	NUMÉROS	K		Phares	Scheinwerfer	Headlamps
			⌀ 183.	Bloc optique code et route :	Leuchteinheit (Abblend-und Fernlicht) :	Optical unit (dipped and road beam):
1	DX 541-4 W	2	« Cibié » - DV.	–	–	–
2	DX 541-4 N	2	« Marchal » - DV. TT ①.	–	–	–
			⌀ 151.	Bloc optique route fixe :	Leuchteinheit, feststehend (Fernlicht) :	Fixed optical unit (long range):
3	DL 541-4 A	2	« Cibié » - DV.	–	–	–
4	DL 541-4 B	2	« Marchal » - DV.	–	–	–
				Connecteur porte-lampe de position :	Kontaktstück als Birnenhalter f. Standlicht :	Position light bulb holder:
5	DX 541-13 C	2	« Cibié » - DV.	–	–	–
6	DX 541-13 B	2	« Marchal » - R.p. 5 405 087 W.	–	–	–
				Support de lampe :	Birnenhalter :	Bulb holder:
7	DX 541-5 A	2	« Cibié » - DV.	– (plastique).	– (Plastik).	– (plastic).
8	DX 541-5	2	« Marchal ».	– (tôle).	– (Blech).	– (metallic).
				Connecteur de lampe :	Kontaktstück für Birne :	Bulb connector:
9	1 D 5 422 664 A *DX 541-13*	2	« Marchal » - R.p. 5 427 352 G.	– (code et route).	– (Abblend-u. Fernlicht).	– (dipped and road beam).
10	DL 541-13	2	« Cibié ».	– (route).	– (Fernlicht).	– (long range).
11	DL 541-13 A	2	« Marchal ».	– (route).	– (Fernlicht).	– (long range).
			(XT)	**Pièce spéciale**	**Spezialteil**	**Special part**
11	DX 541-4 X	2	D à D - ⌀ 183 - DV.	Bloc optique code et route.	Leuchteinheit (Abblend-und Fernlicht).	Optical unit dipped (and road beam).

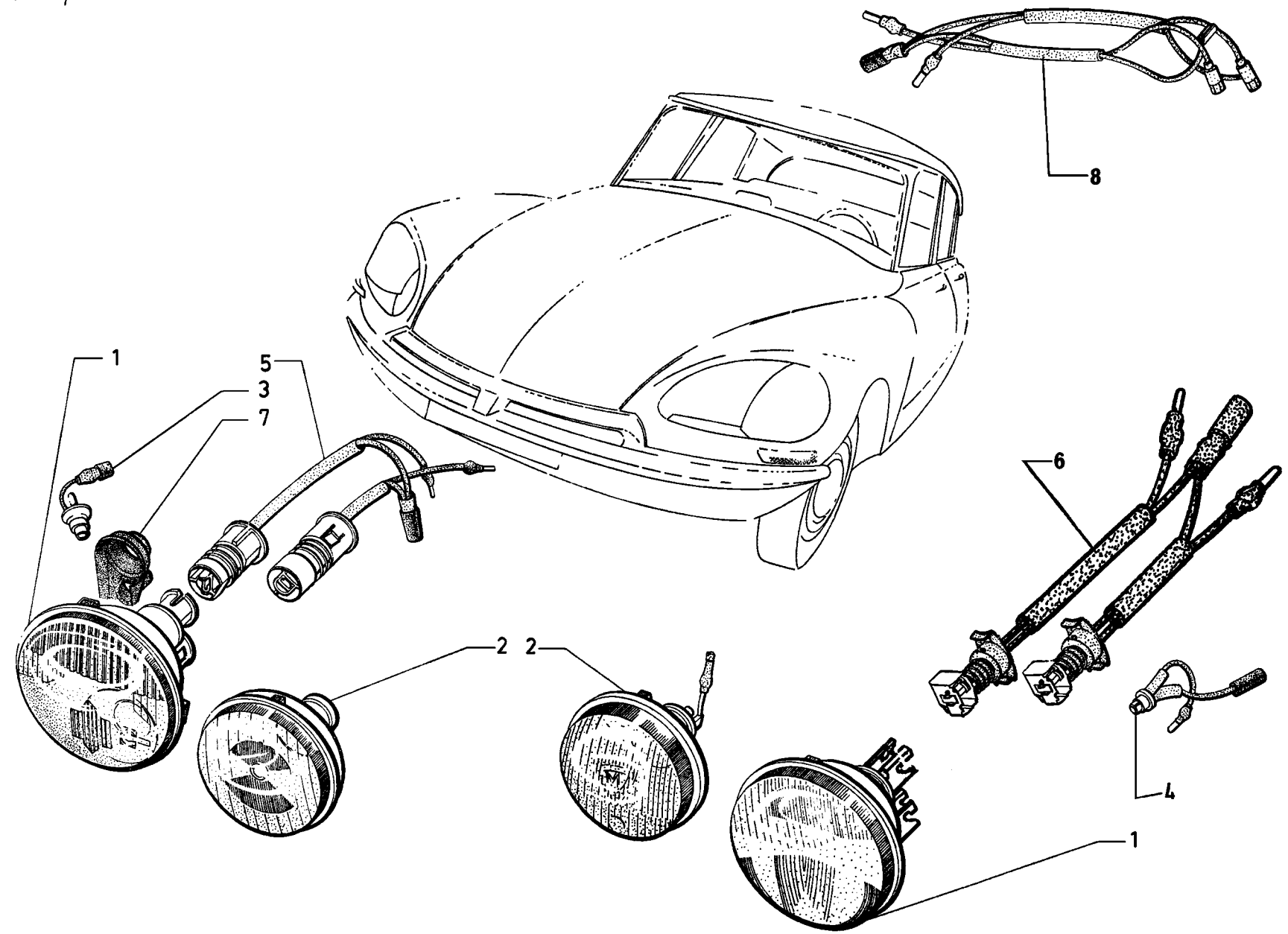
8
1
5
3
7
6
2
2
4
1

I	NUMÉROS	K	→ 7/72 TT - Sauf DV option DV	Phares à iode *(Suite)*	Jodscheinwerfer *(Forts.)*	Quartz iodine headlamps *(Cont.)*
			(XT)	**Pièces spéciales**	**Spezialteile**	**Special parts**
1			⌀ 183.	Bloc optique code et route blanc (biode) :	Weisse Leuchteinheit für Jodglühbirnen, doppelt (Abblend-u. Fernlicht) :	White optical unit (IQ double-long range and dipped beam):
	2 D 5 426 698 Y	2	« Cibié » R.m.p. 3/72 →.	– (blanc).	– (weiss).	– (white).
	2 D 5 421 385 Y	2	« Marchal » 11/71 → R.m.p. - d.e.o. 1-5 421 387 V.	–	–	–
	2 D 5 421 386 J	2	D à D - « Marchal » 3/72 → R.m.p. - d.e.o. 1-5 421 387 V.	–	–	–
2			⌀ 151.	Bloc optique route directionnel (iode) :	Jodleuchteinheit für lenkungsbetätigten Scheinwerfer (Fernlicht):	Steering controlled IQ optical unit (long range):
	2 D 5 404 603 K	2	TT - « Cibié ».	– (blanc).	– (weiss).	– (white).
		2	D à D.	–	–	–
	2 D 5 402 930 A	2	« Marchal ».	– (blanc).	– (weiss).	– (white).
	DX 541-204 A	2	« Marchal » ⓘ.	– (blanc).	– (weiss).	– (white).

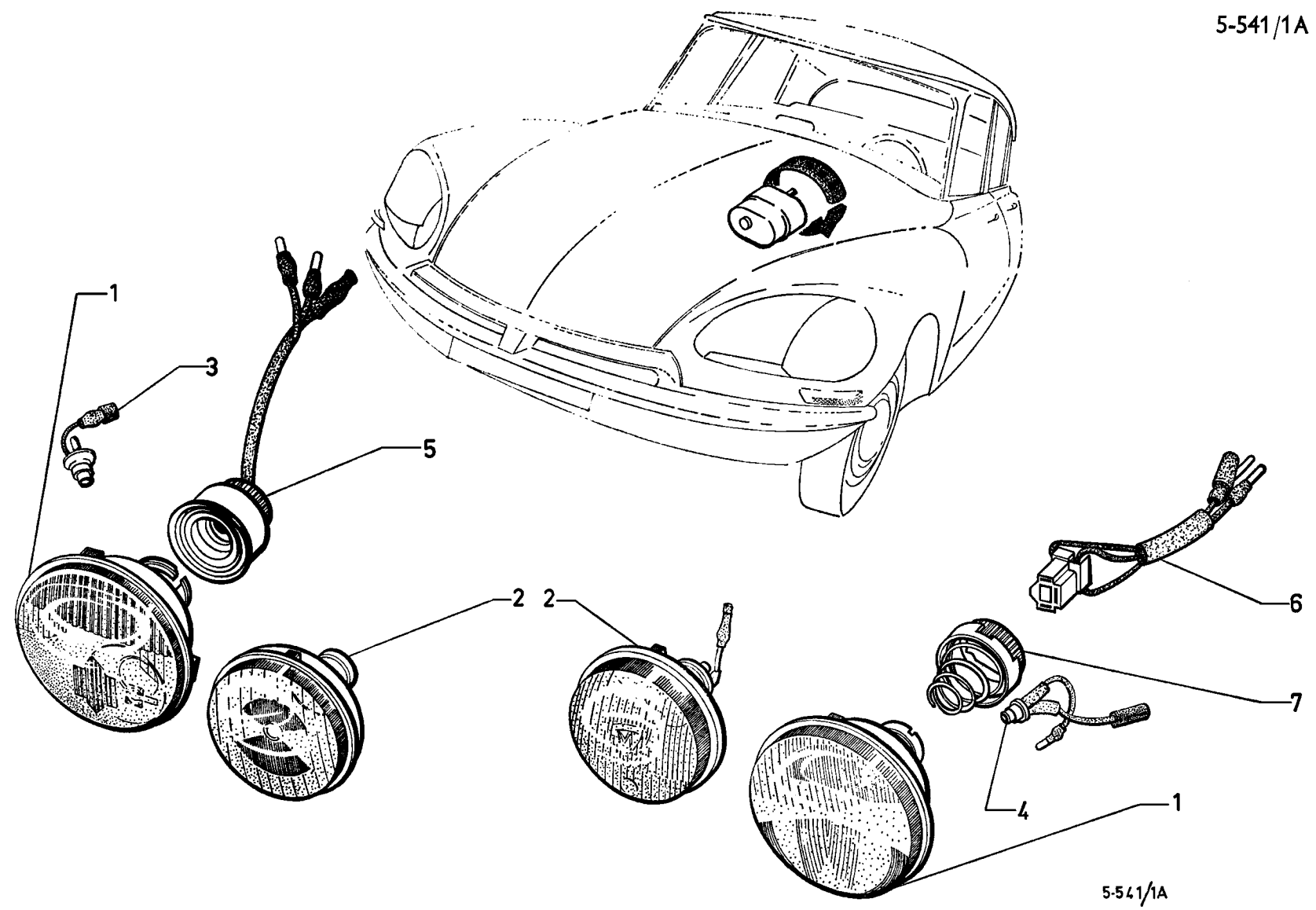
1
3
5
2
2
6
7
4
1
5-541/1A

I	NUMÉROS	K	7/72 → TT - Sauf DV option DV	Phares à iode	Jodscheinwerfer	Quartz iodine headlamps
1			⌀ 183.	Bloc optique code et route (biode) :	Leuchteinheit für Jodglühbirnen, doppelt (Abblend-u. Fernlicht) :	Optical unit (IQ double, long range and dipped beam):
	2 D 5 430 118 X	2	« Cibié ».	–	–	–
	2 D 5 430 122 R	2	« Marchal ».	–	–	–
2			⌀ 151.	Bloc optique route directionnel (iode) :	Jodleuchteinheit für lenkungsbetät. Scheinwerfer (Fernlicht) :	Steering controlled IQ optical unit (long range):
	2 D 5 404 602 Z	2	« Cibié ».	– (jaune).	– (gelb).	– (yellow).
	2 D 5 402 929 P	2	« Marchal ».	– (jaune).	– (gelb).	– (yellow).
				Connecteur porte-lampe de feu de position :	Kontaktstück als Birnenhalter f. Standlicht :	Lamp holder for position light:
3	AY 541-291 A	2	« Cibié ».	–	–	–
4	1 D 5 405 087 W	2	« Marchal ».	–	–	–
				Connecteur porte-lampe de bloc (code et route) :	Kontaktstück als Birnenhalter für Leuchteinheit (Abblend-u. Fernlicht) :	Lamp holder for optical unit (long range and dipped beam):
5	2 D 5 430 119 H	2	« Cibié ».	– de lampe (biode).	– für Jodglühbirne zu 2 Glühfäden.	– f. 2-filament IQ bulb.
6	2 D 5 427 352 G	2	« Marchal ».	–	–	–
7	2 D 5 430 123 B	2	« Marchal ».	Boîtier porte-lampe (biode).	Haltegehäuse für Jodglühbirne zu 2 Glühfäden.	Holder casing for 2-filament IQ bulb.
			(XT)	**Pièces spéciales**	**Spezialteile**	**Special parts**
1			⌀ 183.	Bloc optique code et route blanc (biode) :	Weisse Leuchteinheit für Jodglühbirnen, doppelt (Abblend-u. Fernlicht) :	White optical unit (IQ double-long range and dipped beam):
	2 D 5 421 386 J	2	D à D - « Marchal » R.m.p.	–	–	–

I	NUMÉROS	K	TT - Sauf DV option DV 7/72 →	Phares à iode *(Suite)*	Jodscheinwerfer *(Forts.)*	Quartz iodine headlamps *(Cont.)*
			(XT)	**Pièces spéciales** *(Suite)*	**Spezialteile** *(Forts.)*	**Special parts** *(Cont.)*
2			⌀ 151.	Bloc optique route directionnel (iode) :	Jodleuchteinheit für lenkungsbetät. Scheinwerfer (Fernlicht) :	Steering controlled IQ optical unit (long range):
	5 D 5 404 603 K	2	« Cibié ».	– (blanc).	– (weiss).	– (white).
	5 D 5 402 930 A	2	« Marchal ».	– (blanc).	– (weiss).	– (white).
	DX 541-204 A	2	« Marchal » Ⓓ.	– (blanc).	– (weiss).	– (white).
6	5 D 5 421 387 V	2	D à D - « Marchal ».	Connecteur porte-lampe de bloc (code et route).	Kontaktstück als Birnenhalter für Leuchteinheit (Abblend-u. Fernlicht).	Lamp holder for optical (unit long range and dipped beam).

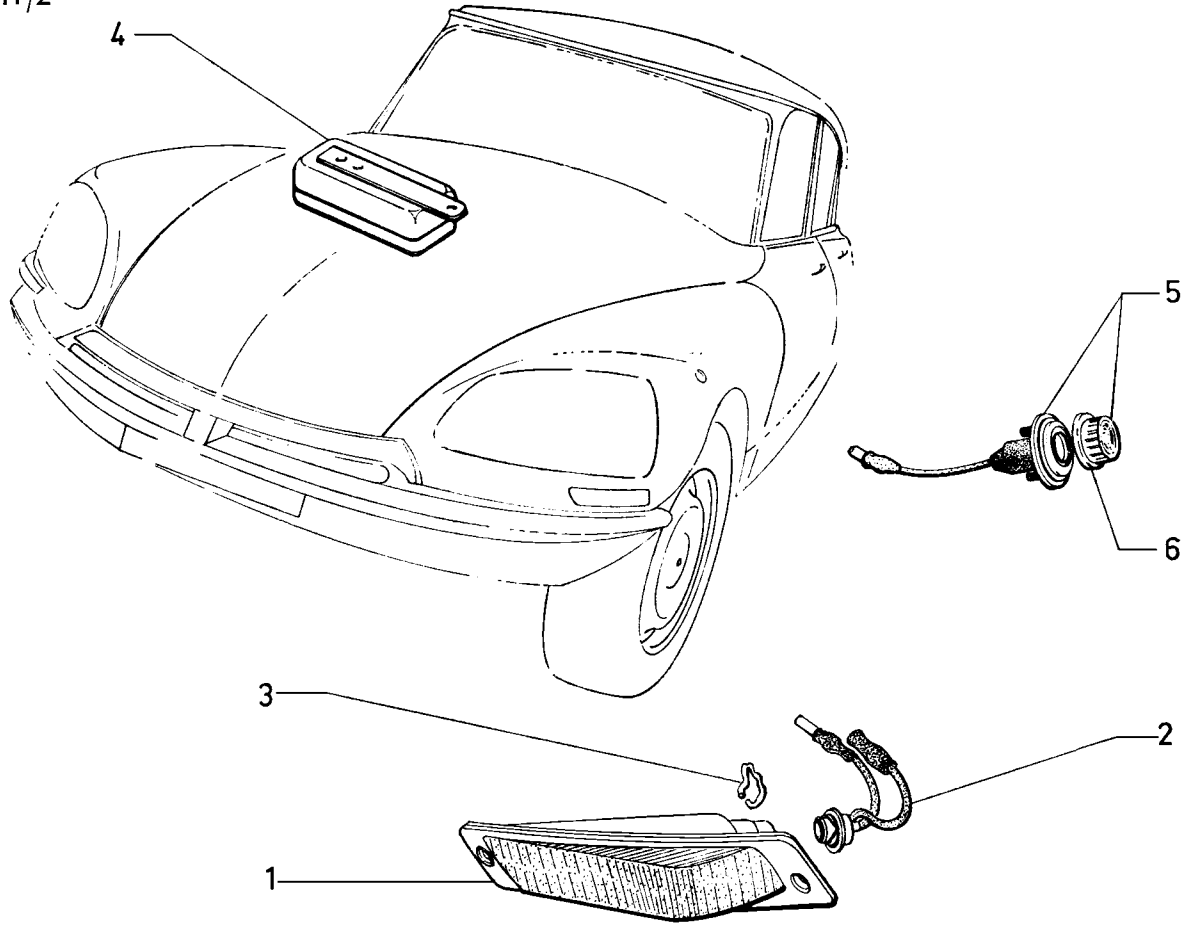

648

I	NUMÉROS	K		Indicateurs AV	Vord. Blinker	Direction indicators, front
1			« Seima ».	Indicateurs de direction (sans lampe)	Blinker (o. Glühbirne) :	Direction indicators (without bulb):
	DX 575-010 V	1	G.	– (jaune).	– (gelb).	– (yellow).
	DX 575-010 W	1	D.	– (jaune).	– (gelb).	– (yellow).
2	DX 575-30 C	2	« Seima ».	Douille d'indicateur.	Fassung f. Blinker.	Socket for indicator.
3	DX 575-58	2		Ressort de douilles.	Feder f. Fassung.	Spring for socket.
4				Centrale clignotante :	Blinkerzentralgehäuse :	Flasher unit:
	DX 9575 243 A	1	« Cartier » → 4/73 R.p. 5 427 580 K.	– (2 plots).	– (2 Stecktücke).	– (2 contact pins).
	1 M 5 429 672 Z	1	« Cartier » (CT 6) 4/73 →.	– (3 plots).	– (3 Stecktücke).	– (3 contact pins).
		1	R.m.p. 4/73 →.	– pour caravane.	– bei Anlage f. Anhänger.	– f. caravan equipment.
				Relais de centrale :	Relais f. Blinkergehäuse :	Relay f. flasher unit:
	ZC 9858 104 U	1	« Scintex » - R.p. ZC 9858 111 U d.e.o. 1-5 429 672 Z.	– pour caravane.	– bei Anlage f. Anhänger.	– f. caravan equipment.
	ZC 9858 111 U	1	« Cartier » - R.p. 5 490 331 L.	–	–	–
	ZD 9096 600 U	4	TFB 4,85 × 15,9.	Vis de feu indicateur.	Schraube f. Blinker.	Screw for direction indicator.
				Écrou :	Mutter :	Nut:
	25 259 019 E *ZD 9525 900 W*	1	H M 5.	– de centrale clignotante.	– f. Blinkergehäuse.	– f. flasher unit.
	26 157 109 C *ZC 9615 710 U*	4		– clip d'indicateur.	– Clipsmutter für Blinker.	– clip-nut for direction indicator.
	22 902 019 P *ZD 9290 200 U*	1	Co 5,1 × 12,2.	Rondelle de centrale clignotante.	Scheibe für Blinker-gehäuse.	Washer for flasher unit.
			(XT)	**Pièces spéciales**	**Spezialteile**	**Special parts**
1			« Seima ».	Indicateur de direction :	Blinker :	Direction indicator:
	2 D 5 403 222 Z	1	G Ⓣ.	– (blanc).	– (weiss).	– (white).
	2 D 5 403 223 K	1	D Ⓣ.	– (blanc).	– (weiss).	– (white).

I	NUMÉROS	K		Phares Indicateurs AV *(Suite)*	Scheinwerfer Vord. Blinker *(Forts.)*	Headlamps Direction indicators, front *(Cont.)*
			(XT)	**Pièces spéciales** *(Suite)*	**Spezialteile** *(Forts.)*	**Special parts** *(Cont.)*
4	1 D 5 413 289 Y *DX 9575-242 A*	1	« Scintex » → 9/72 R.p. 5 429 672 Z.	Centrale clignotante :	Blinkergehäuse :	Flasher unit:
	1 M 5 429 672 Z	1	« Cartier » (CT 6) 9/72 →.	–	–	–
5	2 M 5 402 230 S	2	« Seima ».	Feu de rappel latéral.	Seitliche Leuchte.	Lateral direction indicator.
6	1 D 5 402 940 J	2	« Seima » - R.p. 5 402 230 S.	Cabochon de rappel latéral.	Gehäuse f. seitl. Leuchte.	Cover f. lateral indicator.
	22 751 029 U *ZD 9275 100 Z*	1	D à D - TR 4,85 × 12,7.	Vis de centrale clignotante	Schraube f. Blinkergeh.	Screw f. flasher unit.

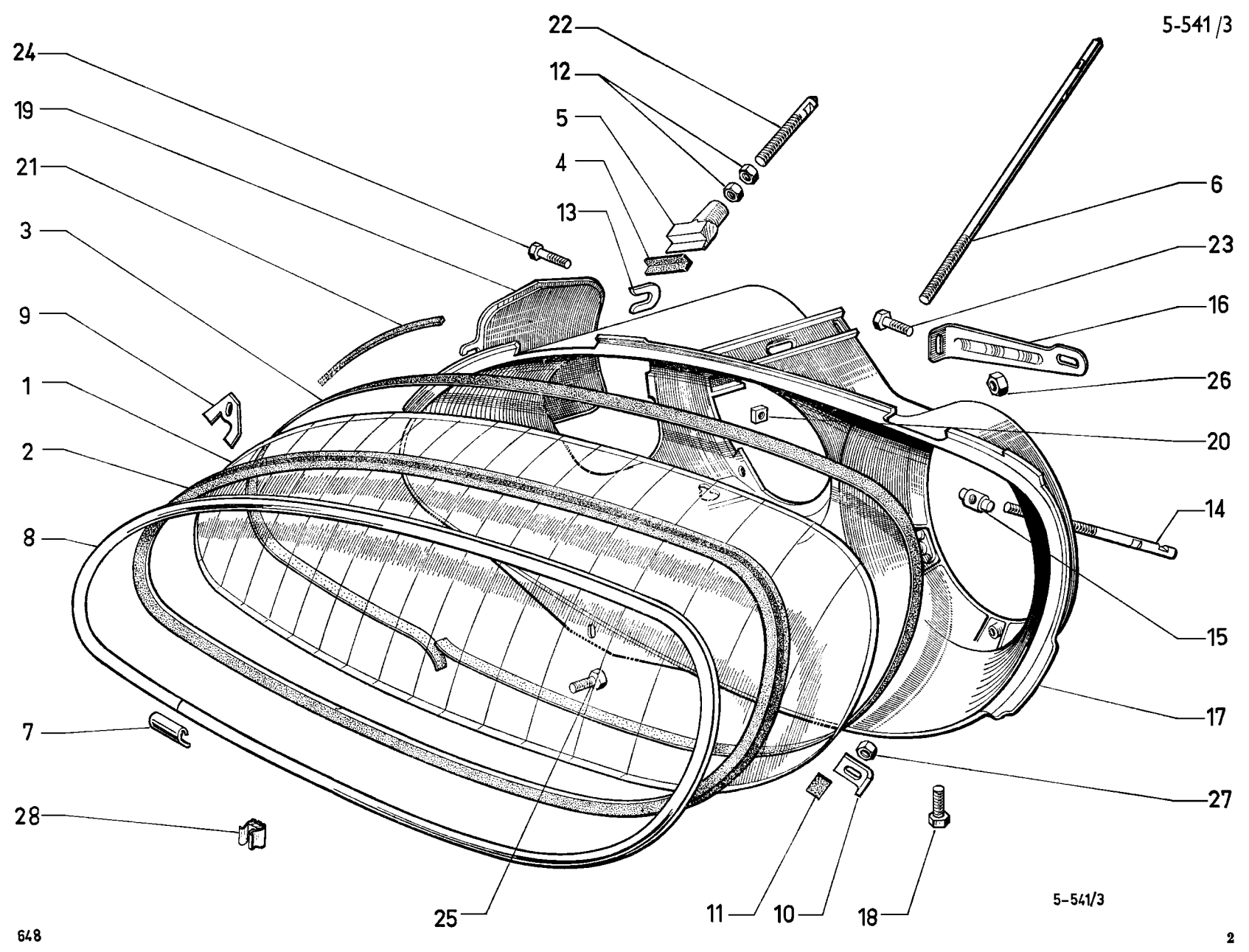
22
12
5
4
13
24
19
21
3
9
1
2
8
7
28
25
11
10
18
6
23
16
26
20
14
15
17
27
5-541/3

I	NUMÉROS	K		Glaces de phares	Glas für Scheinwerfer	Headlamp glasses
	2 D 5 435 421 N	1	G.	Ensemble de boîtier support (sans glace) :	Gesamtteil Haltegehäuse (ohne Glasscheibe) :	Support housing assy (without glass):
	2 D 5 435 422 Z	1	D.	–	–	–
	2 D 5 458 673 C	1		Ensemble de réparation glace de phare.	Satz Teile zur Reparatur des Scheinwerferglases.	Headlamp glass repair set.
1				Glace sur aile :	Glas am Kotflügel :	Glass on wing:
	DX 541-24	1	G - « Cibié ».	–	–	–
	DX 541-24 A	1	G - « Marchal ».	–	–	–
	DX 541-25	1	D - « Cibié ».	–	–	–
	DX 541-25 A	1	D - « Marchal ».	–	–	–
2	1 D 5 416 472 W	2		Joint entre glace et aile.	Dichtung zwischen Glas und Kotflügel.	Joint between glass and wing.
3	1 D 5 416 473 G	2	L 620.	Joint sous glace.	Dichtung unter Scheinwerferglas.	Joint under glass.
4	DX 541-28	4	L 26.	Garniture de butée.	Garnitur am Anschlag.	Pad for stop.
5	DX 541-29	4	Sup.	Butée de glace.	Anschlag f. Glas.	Stop for glass.
6	DX 541-30	2	⌀ 7 × 100 - L 253.	Tige de réglage.	Einstellstange.	Adjusting rod.
7	DX 541-33 B	2		Couvre-joint.	Nahtabdeckung (rostfrei).	Cover joint, stainless.
8	DX 541-34 C	1	G.	Jonc plastique :	Leiste, Plastik :	Rim, plastic:
	DX 541-34 D	1	D.	–	–	–
9	DX 541-91	2	Inf.	Patte.	Lasche.	Clip.
10	DX 541-140	2	Inf. - 42 × 25.	Patte.	Lasche.	Clip.
11	DX 541-169	4	L 25.	Garniture de patte.	Garnitur f. Lasche.	Pad for clip.
12	25 221 009 C *ZD 9522 100 U*	12	H M 7.	Écrou.	Mutter.	Nut.
13	1 A 5 436 634 Y *AY 441-103 A*	?	20 × 27 × 1.	Câle d'épaisseur.	Ausgleichsscheibe.	Shim.
14	DX 541-31	2	⌀ 7 × 100 - L 105.	Tendeur de boîtier.	Spanner z. Gehäusebefest.	Stay for housing.

I	NUMÉROS	K		Glaces de phares *(Suite)*	Glas für Scheinwerfer *(Forts.)*	Headlamp glasses *(Cont.)*
15	DX 541-32	2	⌀ 12 - L 24.	Barillet de tendeur.	Klemme f. Spanner.	Trunnion for stay.
16				Renfort de boîtier (option phares à iode) :	Verstärkung f. Gehäuse (bei Jodscheinwerfern) :	Reinforcement (quartz iodine lights):
	DX 541-103	1	G.	–	–	–
	DX 541-103 A	1	D.	–	–	–
				Boîtier support :	Traggehäuse :	Housing support:
17	DX 541-104 B	1	G.	–	–	–
	DX 541-104 C	1	D.	–	–	–
18	DX 541-132	2	TH 5 × 10.	Vis de boîtier.	Schraube f. Gehäuse.	Screw for housing.
19				Trappe de boîtier :	Zugangsklappe f. Gehäuse:	Closing panel:
	DV 541-136	1	G.	–	–	–
	DV 541-136 A	1	D.	–	–	–
20	DX 541-138	2	M 5.	Écrou carré.	Vierkantmutter.	Square nut.
21	DX 541-139	2	8 × 6 × 1300.	Joint entre glace et boîtier.	Dichtung zw. Glas und Gehäuse.	Joint between glass and housing.
22	DX 541-172	2	⌀ 7 × 100 - L 60.	Tige de réglage.	Einstellstange.	Adjusting rod.
23	23 659 019 A *ZD 9365 900 W*	6	TH M 5 × 12.	Vis de boîtier.	Schraube f. Gehäuse.	Screw for housing.
24	23 663 019 D *ZD 9366 300 W*	2	TH M 5 × 20.	Vis de boîtier.	Schraube f. Gehäuse.	Screw for housing.
25	23 661 319 A *ZD 9366 130 W*	2	TH M 5 × 16.	Vis de boîtier.	Schraube f. Gehäuse.	Screw for housing.
26	25 259 019 E *ZD 9525 900 W*	4	H M 5.	Écrou de renfort (option phares à iode).	Verstärkungsmutter (bei Jodscheinwerfern).	Nut for reinforcement (quartz iodine lights).
27	25 221 009 C *ZD 9522 100 U*	2	H M 7.	Écrou.	Mutter.	Nut.
28	26 158 199 A *ZC 9615 819 U*	2	M 5.	Écrou en cage.	Käfigmutter.	Nut with cage.

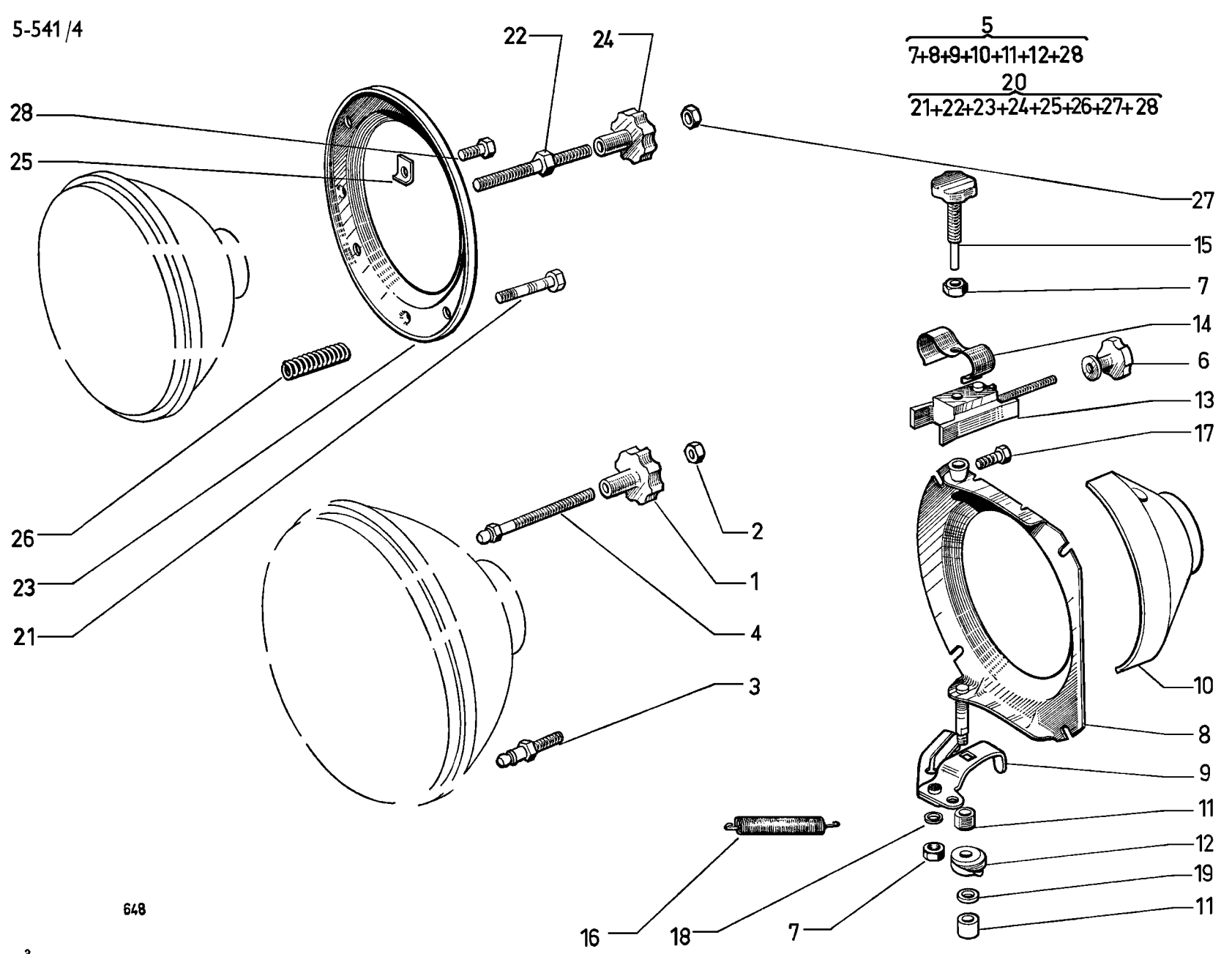
5
7+8+9+10+11+12+28
20
21+22+23+24+25+26+27+28
22
24
28
25
27
15
7
14
6
13
17
26
23
21
2
1
4
3
10
8
9
11
12
19
11
16
18
7
648

I	NUMÉROS	K		Fixation des phares	Befestigung der Scheinwerfer	Headlamp securing
				Code et route	**Fern- und Abblendlicht**	**Dipped beam and long range**
1	DX 541-86	2		Bouton de réglage.	Einstellknopf.	Adjusting button.
2	DX 541-116	4	H 5 × 80.	Écrou de pivot.	Mutter f. Einstellzapfen.	Nut for pivot.
3	5 D 5 439 350 V *DX 541-121*	2	⌀ 5 × 80 - L 36.	Pivot fixe.	Feststehender Zapfen.	Fixed pivot.
4	5 D 5 439 349 J *DX 541-122*	2	⌀ 5 × 80 - L 69.	Pivot réglable.	Einstellbarer Zapfen.	Adjustable pivot.
				Route (directionnel)	**Fernlicht (Lenkungsabhängig)**	**Long rang (directional)**
5	5 D 5 435 423 K	1	G.	Ensemble de platine :	Blechring, insgesamt :	Ring plate assy:
	5 D 5 435 424 W	1	D.	–	–	–
6	DX 541-86 A	2		Bouton de réglage.	Einstellknopf.	Adjustig button.
7	DX 541-116		H 5 × 80.	Écrou :	Mutter :	Nut:
		2		– d'axe de réglage.	– f. Einstellachse.	– for adjusting spindle.
		2		– de levier.	– f. Hebel.	– for lever.
8				Platine avec axe :	Blechring m. Achse :	Ringplate with spindle:
	DX 541-124 B	1	G.	–	–	–
	DX 541-124 C	1	D. R.p. 5 435 424 W.	–	–	–
9	DX 541-154	1	G.	Levier sur phare :	Hebel am Scheinwerfer :	Lever on lamp:
	DX 541-154 A	1	D.	–	–	–
10	DV 541-42			Enjoliveur.	Zierleiste.	Embellisher.
11	DX 541-128	2	8 × 13 × 7.	Entretoise :	Gelenkring :	Distance bush:
		4	6/73 →.	–	–	–
12	DX 541-129	2		Palier.	Gelenklager.	Bearing.
13	DX 541-130	2		Support de réglage.	Träger zur Einstellung.	Adjusting support.
14	DX 541-131	2		Lame de support.	Trägerblech.	Support blade.
15	DX 541-133	2	⌀ 5 × 80.	Axe de réglage.	Einstellachse.	Adjusting spindle.
16	5 D 5 413 309 R *DX 541-152*	2		Ressort 90 spires.	Feder, 90 Wicklungen.	Spring 90 coils.
17	DX 541-135	12	TH 5 × 14.	Vis de phare.	Schraube f. Scheinwerfer.	Screw for lights.
18	22 902 019 P *ZD 9290 200 U*	4	Co 5,1 × 12,2.	Rondelle :	Scheibe :	Washer:
19	ZC 9619 004 U	2	8,5 × 20 × 2 6/73 →.	–	–	–

I	NUMÉROS	K		Fixation des phares *(Suite)*	Befestigung der Scheinwerfer *(Forts.)*	Headlamp securing *(Cont.)*
				Route (fixe)	**Fernlicht (Feststehend)**	**Long range (fixed)**
20	2 D 5 435 425 G	2		Ensemble de platine.	Blechring, insgesamt.	Ring plate assy.
21	DX 541-6	2	⌀ 5 × 80 - L 33.	Vis.	Schraube.	Screw.
22	DX 541-6 A	4	⌀ 5 × 80 - L 56.	Vis.	Schraube.	Screw.
23	DX 541-49	2		Platine.	Blech.	Plate.
24	DX 541-86	4		Bouton de réglage.	Einstellknopf.	Adjusting button.
25	DX 541-102	2	12 × 15 × 1,5.	Entretoise.	Abstandsring.	Distance piece.
26	DX 541-105	6		Ressort, 11 spires.	Feder, 11 Wicklungen.	Spring, 11 coils.
27	DX 541-116	4	H 5 × 80.	Écrou de réglage.	Einstellmutter.	Adjusting nut.
28	23 659 019 A *ZD 9365 900 W*	8	TH M 5 × 12.	Vis de platine.	Schraube f. Blechring.	Screw for ring plate.

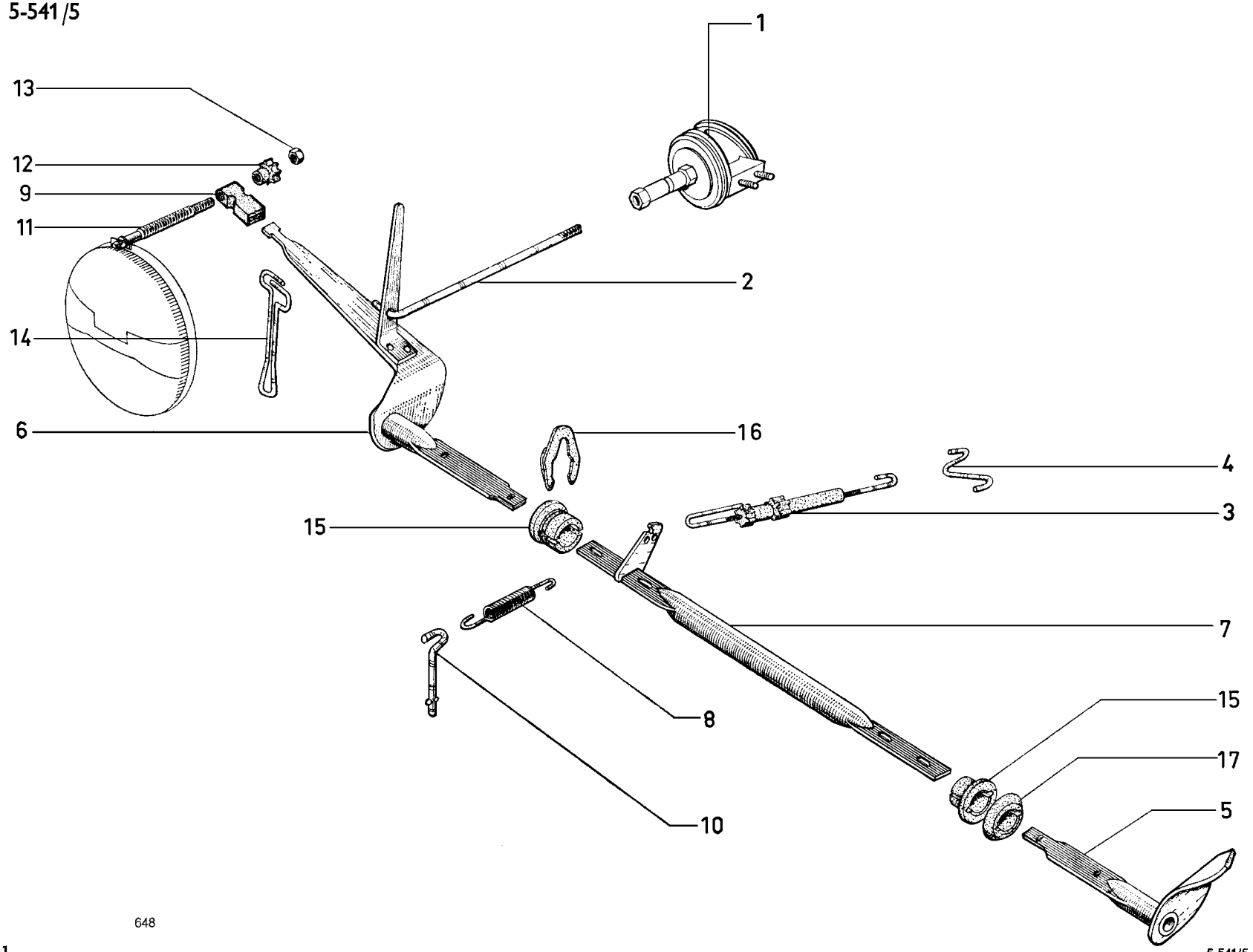

648

I	NUMÉROS	K	PA option TT	Commande dynamique de phares (partie AV)	Automatische Scheinwerfer-betätigung (Vorderer Teil)	Self levelling headlamps device (front part)
1	DX 541-260 A	1		Temporisateur.	Bewegungsbremse.	Delay device.
2	DX 541-63 A	1	L 418.	Biellette de temporisateur.	Gestänge für Bewegungsbremse.	Connecting rod.
3	DX 541-64 B	1		Biellette de réglage.	Gestänge f. Einstellung.	Adjusting rod.
4	DX 541-74 A	1		Intégrateur.	Ausgleichshebel.	Integrator.
				Levier nu :	Hebel, ohne Aurüstung :	Lever only:
5	DX 541-55 B	1	G.	–	–	–
6	DX 541-55 A	1	D.	–	–	–
7	DX 541-79 A	1	L 846.	Barre de commande.	Betätigungsstange.	Control rod.
8	1 D 5 413 307 U *DX 541-84*	1	⌀ 20 - L 110.	Ressort de barre.	Feder f. Stange.	Spring for rod.
9	DX 541-57	2		Embout de levier (nylon).	Hebelknopf (Nylon).	End piece (nylon).
10	DX 541-59	1	⌀ 6.	Crochet de ressort.	Einhänghaken f. Feder.	Hook for spring.
11	1 D 5 439 348 Y *DX 541-62 A*	2	L 112 - ⌀ 5 × 80.	Tige de commande de phare.	Stange für Betätigungshebel.	Spindle on headlamp.
12	DX 541-86	2	⌀ 5 × 80.	Bouton de réglage.	Einstellknopf.	Adjusting knob.
13	DX 541-116	2	H 5 × 80.	Écrou de bouton.	Mutter f. Einstellknopf.	Nut f. knob.
14	DX 541-51 A	1	L 93.	Ressort de levier, côté droit.	Feder f. Hebel, rechte Seite.	Lever spring, RH.
15	DX 541-46 A	2	⌀ int. 17 - h 15.	Palier des leviers (avec gorge).	Lager f. Betät.-Hebel (m. Nut).	Bearing for levers (with groove).
16	DX 541-118	2		Pince de palier.	Klammer f. Lager.	Clip for bearing.
17	DX 541-119	1	30 × 40 × 9.	Rondelle de levier, côté gauche.	Scheibe f. Hebel, linke Seite.	Lever washer, LH.
	23 681 019 F *ZD 9368 100 U*	4	H M 6 × 16.	Vis de barre de commande.	Schraube für Betätigungsstange.	Screw f. control rod.
				Écrou :	Mutter :	Nut:
	25 259 019 E *ZD 9525 900 W*	2	H M 5.	– de tige.	– f. Stange.	– f. spindle.
	ZD 9526 100 Z	2	H M 7.	– de temporisateur.	– f. Bewegunsbremse.	– f. delay device.
				Rondelle :	Scheibe :	Washer:
	22 334 019 B *ZD 9233 400 U*	2	Cr 5,2 × 9,4.	– de tige.	– f. Stange.	– f. spindle.
	22 385 019 Z *ZD 9238 500 U*	4	Cr 6,3 × 11.	– de barre.	– f. Stange.	– f. rod.
	22 904 019 D *ZD 9290 400 U*	2	Co 7,2 × 14,2.	– de temporisateur.	– f. Bewegunsbremse.	– f. delay device.

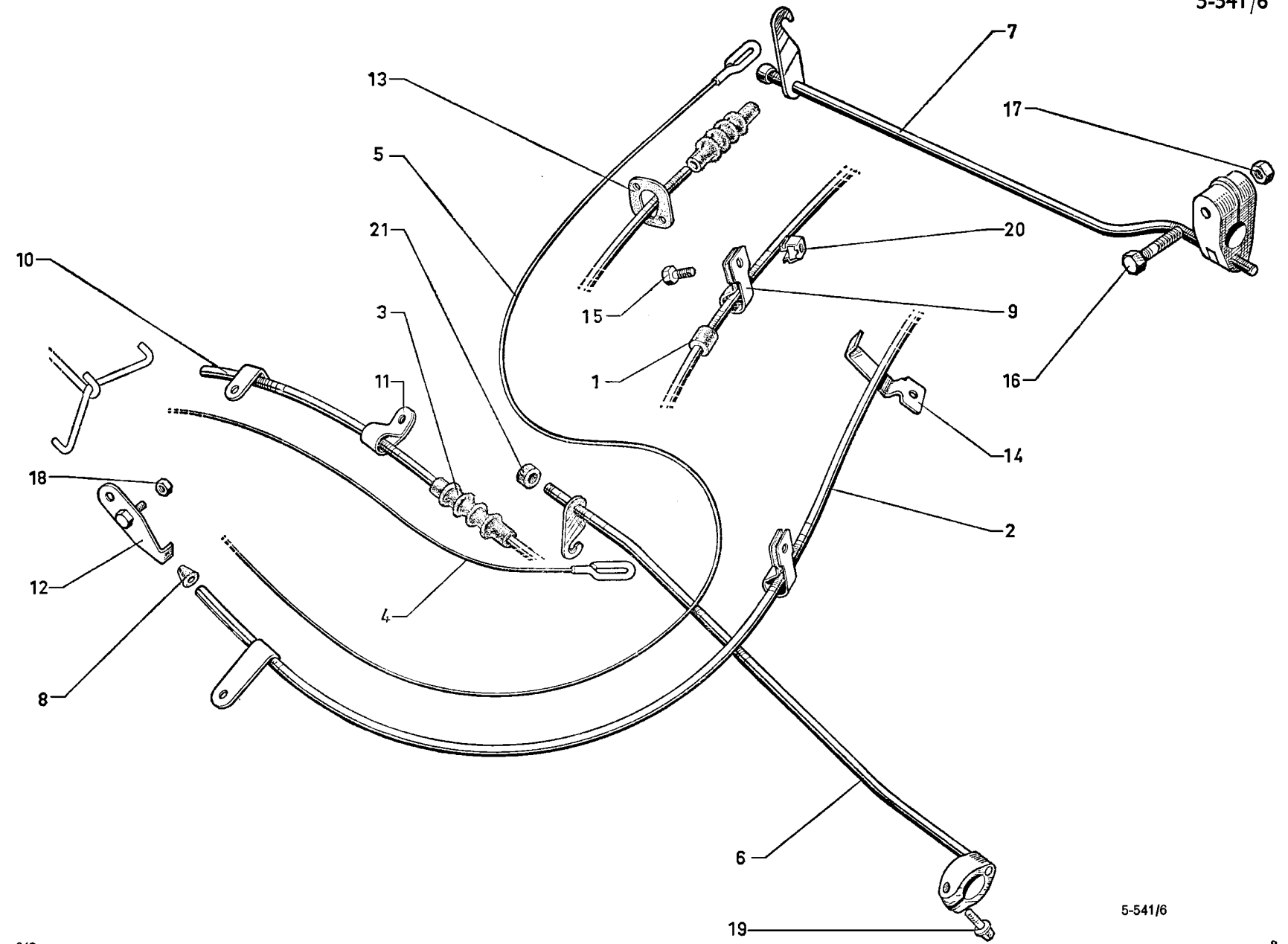

5-541/6

I	NUMÉROS	K	PA option TT	Commande dynamique de phares (partie arrière)	Automatische Scheinwerfer-betätigung (Hinterer Teil)	Selflevelling headlamps device (rear part)
1	1 D 5 426 224 W *DM 453-82 A*	6	6,25 × 9 × 17.	Bague caoutchouc.	Gummihülse.	Rubber bush.
2	DX 541-43	1		Tube arrière.	Hinterer Rohr.	Rear tube.
3	DX 541-47	2	⌀ 3,25 - L 53.	Protecteur caoutchouc.	Gummidichtstulpen.	Protective rubber.
4	DX 541-61	1	L 580.	Câble avant.	Vord. Betätigungszug.	Front cable.
5	DX 541-69	1	L 3320.	Câble arrière.	Hint. Betätigungszug.	Rear cable.
6	DX 541-70	1	L 455.	Tige avant.	Vord. Betätigungsstange.	Front rod.
7	DX 541-71	1	L 365.	Tige arrière.	Hint. Betätigungsstange.	Rear rod.
8	DX 541-73	2	⌀ 1,5 - h 10.	Bouchon nylon.	Nylon-Stopfen.	Nylon plug.
9	DX 541-78	4		Collier.	Schelle.	Collar.
10	DX 541-90 A	1	L 330.	Tube avant.	Vord. Zugführung.	Front tube.
11	DX 541-95	1		Collier.	Schelle.	Collar.
12	DX 541-108	2		Plaquette serre-câble.	Plakette f. Zughalterung.	Clamp for cable.
13	DX 541-112	1		Joint caoutchouc.	Gummidichtung.	Rubber seal.
14	DX 541-114	1		Patte.	Lasche.	Clamp.
15	23 661 319 A *ZD 9366 130 W*	6	TH M 5 × 16.	Vis de collier.	Schraube f. Halteschelle.	Screw for collar.
16	23 459 019 M *ZD 9345 900 W*	1	TH M 7 × 35.	Vis.	Schraube.	Screw.
17	25 221 009 C *ZD 9522 100 U*	1	H M 7.	Écrou.	Mutter.	Nut.
18	ZD 9526 100 Z	2	H M 7.	Écrou.	Mutter.	Nut.
19	ZC 9622 814 U	1	TR M 7 × 22,5.	Vis.	Schraube.	Screw.
20	26 158 199 A *ZC 9615 819 U*	1	M 5.	Écrou en cage.	Käfigmutter.	Nut with cage.
21	1 D 5 413 586 B *DX 541-77*	?	6 × 15 × 10.	Rondelle feutre.	Filzscheibe.	Felt washer.

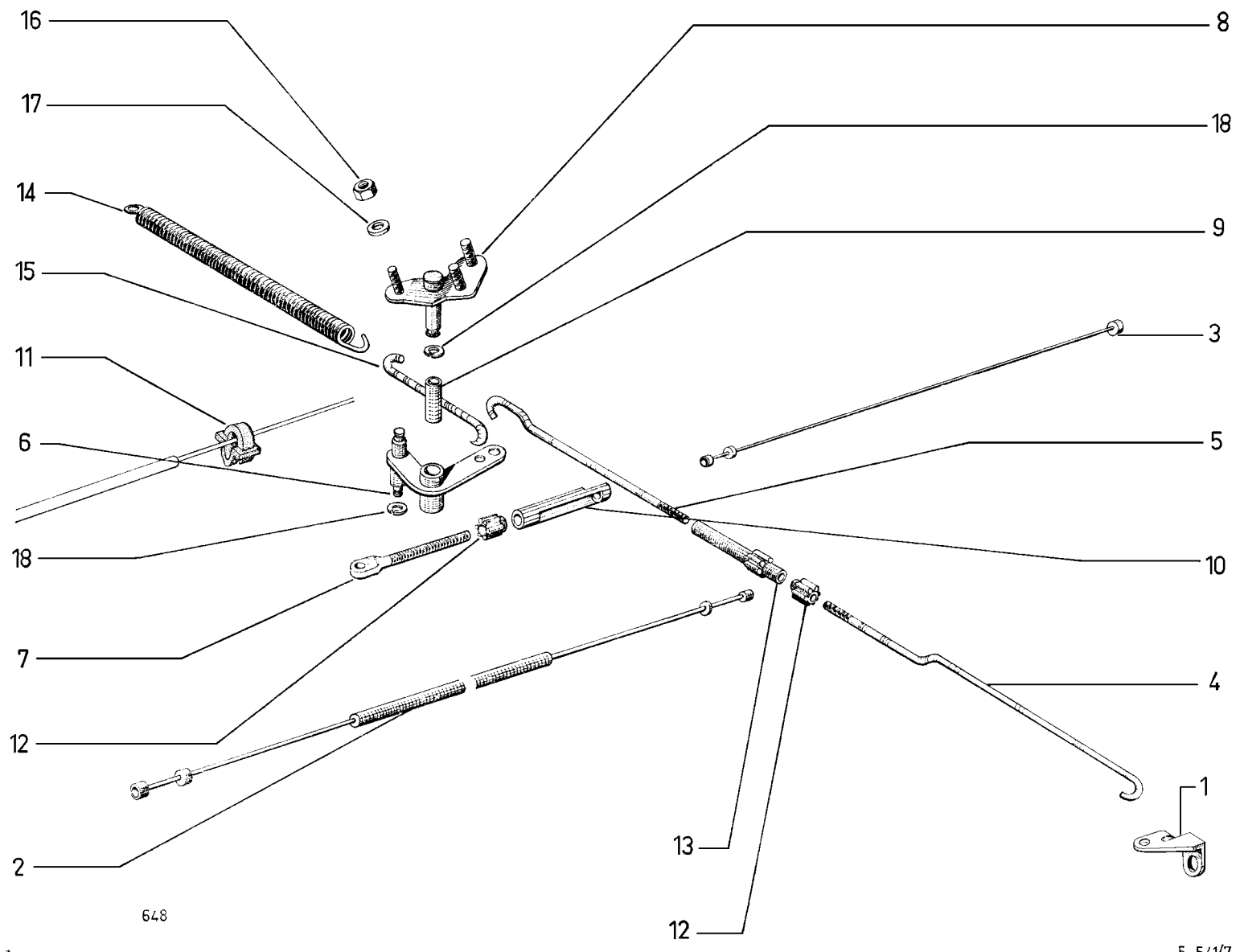
16
17
14
15
11
6
18
7
12
2
8
18
9
3
5
10
4
1
13
12
648

I	NUMÉROS	K	PA option TT	Commande directionnelle de phares secondaires	Lenkungsbetätigte Zweitscheinwerfer	Direccional control of driving lights
1	DX 541-141	1		Équerre.	Winkelhebel.	Elbowed lug.
2	DX 541-142 B	1	G - L 742.	Câble de phare.	Scheinwerfer-Zug.	Lamp cable.
3	DX 541-142 C	1	D - L 132.	Câble de phare.	Scheinwerfer-Zug.	Lamp cable.
4	DX 541-143 A	1	⌀ 5 × 80 - L 265.	Tige arrière.	Hint. Betätigungsstange.	Rear rod.
5	DX 541-144	1	⌀ 5 × 80 - L 178.	Tige avant.	Vord. Betätigungsstange.	Front rod.
6	DX 541-145	1		Levier de renvoi.	Übertragungshebel.	Relay lever.
7	DX 541-148	2	⌀ 5 × 80 - L 71,5.	Axe de câble.	Achse f. Scheinwerfer-Zug.	Cable spindle.
8	DX 541-149	1		Support de levier.	Träger f. Hebel.	Support for lever.
9	DX 541-153	1	7 × 9 × 19.	Entretoise.	Abstandsring.	Distance bush.
10	DX 541-158	2	⌀5 × 80 - L 56.	Manchon de réglage.	Einstellhülse.	Adjusting sleeve.
11	DX 541-159	1		Guide de câble.	Führung für Scheinwerferzug.	Guide for cable.
12	DX 541-160	3	13 × 10.	Bouton de réglage.	Einstellknopf.	Adjusting knob.
13	DX 541-161	1	L 60.	Manchon de réglage.	Einstellhülse.	Adjusting sleeve.
14	DX 541-163	1		Ressort, 38 spires.	Feder, 38 Wicklungen.	Spring, 38 coils.
15	DX 541-164	1	⌀ 4 - L 96.	Tige de ressort.	Stange f. Feder.	Spring rod.
16	25 259 019 E *ZD 9525 900 W*	3	H M 5.	Écrou de support.	Mutter f. Träger.	Nut for support.
17	22 902 019 P *ZD 9290 200 U*	1	Co 5,1 × 12,2.	Rondelle.	Scheibe.	Washer.
18	26 205 259 X *ZC 9620 525 U*	3		Circlip.	Seegerring.	Circlip.

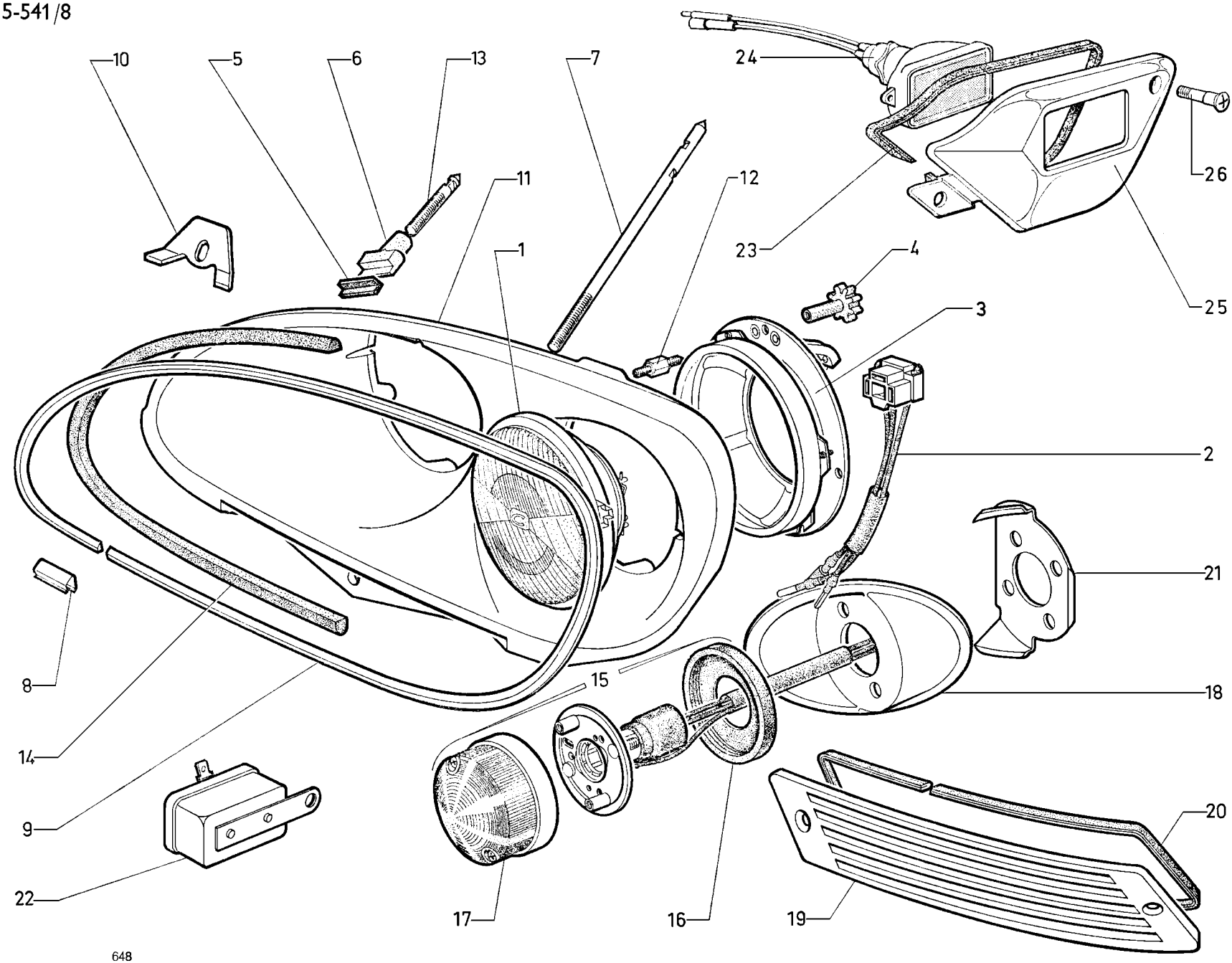
10
5
6
13
7
24
26
11
12
23
4
1
25
3
2
21
8
15
18
14
9
20
22
17
16
19
648

I	NUMÉROS	K	USA CDN	Phares Indicateurs AV	Scheinwerfer Vord. Blinker	Headlamps Direction indicators, front
1	2 D 5 423 952 A *DX 541-2*	4	« Cibié ».	Bloc optique.	Projektor.	Optical unit.
2			« Cibié ».	Connecteur :	Kontaktstück :	Connector:
	DL 541-13	2		– fonction route.	– Betrieb Fernlicht.	– main beam.
	1 D 5 422 664 A *DX 541-13*	2	R.p. 5 427 352 G.	– fonction route et code.	– Betrieb Fernlicht-und Abblendlicht.	– main/dipped beam.
3			« Cibié ».	Adaptateur de bloc optique :	Passtück f. Projektor :	Adaptor for optical unit:
	2 S 5 415 155 F	1	G.	– fonction route et code.	– Betrieb Fernlicht-und Abblendlicht.	– main/dipped beam.
	2 S 5 415 156 F	1	D.	– fonction route et code.	– Betrieb Fernlicht-und Abblendlicht.	– main/dipped beam.
	2 S 5 415 157 C	1	G.	– fonction route.	– Betrieb Fernlicht.	– mean beam.
	2 S 5 415 158 N	1	D.	– fonction route.	– Betrieb Fernlicht.	– mean beam.
4	0 D 5 422 666 X *DX 541-167*	1	4 × 75 × 18.	Écrou d'adaptateur.	Mutter f. Passstuck.	Nut for adaptor.
5	DX 541-28	4	L 26.	Profilé d'arrêt de patin de boîtier.	Halteprofil f. Gehäuse.	Profiled stop for housing pad.
6	DX 541-29	4		Butée de serrage de boîtier.	Befestig.-Anschlag für Gehäuse.	Stop securing housing.
7	DX 541-31 A	2	Sup. - 7 × 100 - L 270.	Tige de réglage de butée.	Einstellstange f. Anschlag.	Rod for adjusting stop.
8	DX 541-33 B	2		Couvre-joint sur aile.	Nahtabdeckung am Kotflügel.	Cover joint on wing.
9	DX 541-34 C	1	G.	Jonc (plastique) sur aile :	Leiste (Plastik) am Kotflügel :	Strip, plastic on wing:
	DX 541-34 D	1	D.	–	–	–
10	DX 541-91	2		Patte de fixat. latérales G et D de boîtier :	Seitl. Befest. -Lasche für Gehäuse :	Fastener for side of housing:
	DX 541-140 A	4	60 × 20.	–	–	–
11	DX 541-123 B	1	G.	Boîtier support de phares :	Traggehäuse für Scheinwerfer :	Headlamp housing:
	DX 541-123 C	1	D.	–	–	–

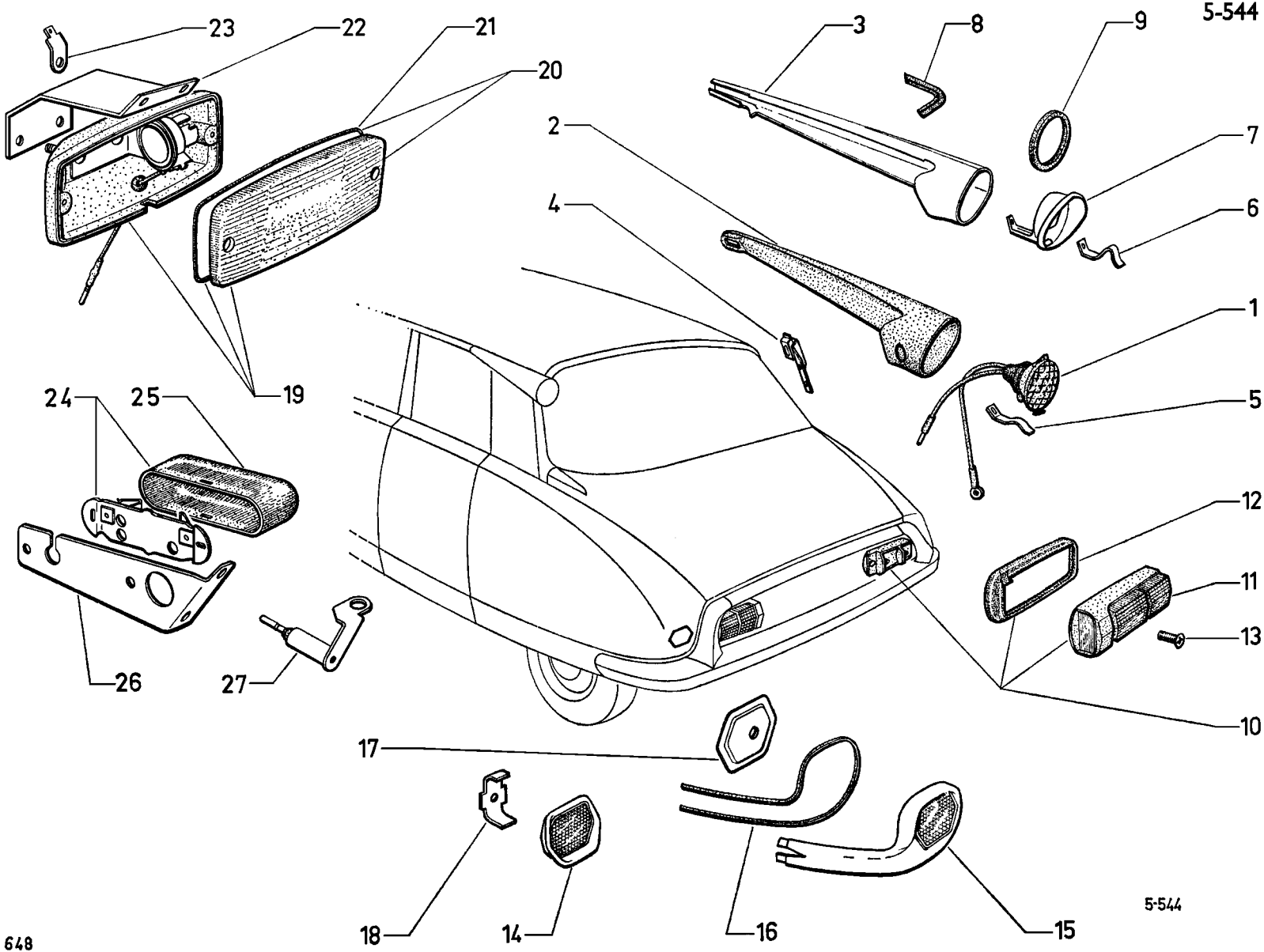
23
22
21
20
19
24
25
26
27
3
8
9
2
7
4
6
1
5
12
11
13
10
17
18
14
16
15
5-544

I	NUMÉROS	K	BL	Feux AR - Éclairage de coffre	Rückleuchten Kofferraumleuchte	Rear lights Boot lighting
1	DX 575-215 A	2	« Seima ».	Réflecteur.	Reflektor.	Reflector.
				Boîtier d'indicateur :	Blinkergehäuse :	Housing f. indicator:
2	DM 575-6	1	G - DV.	– plastique rouge.	– aus Plastik (rot).	– red plastic.
	DM 575-6 A	1	D - DV.	– plastique rouge.	– aus Plastik (rot).	– red plastic.
3	DS 575-15 B	1	G.	– métal chromé.	– aus Metall (verchromt).	– chromium plated metal.
			G - DV - (XT).	–	–	–
	DS 575-15 C	1	D.	– métal chromé.	– aus Metall (verchromt).	– chromium plated metal.
			D - DV - (XT).	–	–	–
4	DS 575-69 A	1	G.	Patte d'indicateur :	Lasche f. Blinker :	Support plate f. indic.:
	DS 575-68 A	1	D.	–	–	–
				Ressort de déflecteur :	Feder f. Reflecktor :	Spring f. reflector:
5	D 575-91	2	DV.	–	–	–
6	DX 575-91	2		–	–	–
			DV - (XT).	–	–	–
7			« Seima ».	Visière d'indicateur :	Abschluss f. Blinker :	Visor f. indicator:
	DX 575-92	1	G.	–	–	–
	DX 575-92 A	1	D.	–	–	–
8	DS 575-8 F	4	Sauf DV.	Joint.	Dichtung.	Gasket.
10			« Seima ».	Lanterne :	Leuchtenkasten :	Tail light:
	DX 544-127 A	1	G.	– (collerette noire).	– (schwarze Einfassung).	– (black surround).
	DX 544-128 A	1	D.	– (collerette noire).	– (schwarze Einfassung).	– (black surround).
	DX 544-129 A	1	G - PA.	– (collerette métallisée).	– (metallisierte Einfassung).	– (metallized surround).
	DX 544-130 A	1	D - PA.	– (collerette métallisée).	– (metallisierte Einfassung).	– (metallized surround).
11				Couvercle de lanterne :	Deckel f. Leuchtenkasten :	Tail light cover:
	DX 544-164 A	2		– (collerette noire).	– (schwarze Einfassung).	– (black surround).
	DX 544-172 A	2	PA.	– (collerette métallisée).	– (metallisierte Einfassung).	– (metallized surround).
12			« Seima ».	Joint de couvercle :	Deckeldichtung :	Gasket f. cover:
	DX 544-123 A	1	G.	–	–	–
	DX 544-124 A	1	D.	–	–	–

I	NUMÉROS	K	BL	Feux AR - Éclairage de coffre (Suite)	Rückleuchten Kofferraumleuchte (Forts.)	Rear lights Boot lighting (Cont.)
13	0 D 5 420 674 V *DX 9544-117 A*	4		Vis de couvercle.	Schraube f. Deckel.	Screw f. cover.
			« Seima ».	Catadioptre :	Rückstrahler :	Red reflector:
14	DS 579-1 C	2		–	–	–
15	DS 579-1 G	1	G - PA.	–	–	–
	DS 579-1 H	1	D - PA.	–	–	–
16	DS 579-93	?	L 1000 - PA.	Profilé de catadioptre.	Profil f. Rückstrahler.	Profiled surround.
17	DS 579-98	2	PA.	Contreplaque de catadioptre.	Gegenblech für Rückstrahler.	Counterplate f. reflect.
18	DS 851-160	2	Sauf PA.	Pontet de catadioptre.	Steg f. Rückstrahler.	Clamp f. reflector.
19			« Cibié ».	Feu de recul :	Rückfahrleuchte :	Backing light:
	1 D 5 410 860 W	2	→ 1/73.	– (jaune).	– (gelb).	– (yellow).
	1 D 5 410 858 Z	2	(XT) → 1/73.	– (blanc).	– (weiss).	– (white).
		2	TT 1/73 →.	–	–	–
			« Gelbon ».			
	1 D 5 434 988 G	2	6/73 →.	–	–	–
20			« Cibié ».	Cabochon de feu de recul :	Deckel f. Rückfahrleuchte:	Cover f. backing light:
	1 D 5 410 863 D	2	→ 1/73.	– (jaune).	– (gelb).	– (yellow).
	1 D 5 410 862 T	2	(XT) → 1/73.	– (blanc).	– (weiss).	– (white).
		2	TT 1/73 →.	–	–	–
			« Gelbon ».			
	1 D 5 434 987 W	2	6/73 →.	–	–	–
21	1 D 5 410 874 Y	2	L 304.	Joint de cabochon.	Dichtung f. Deckel.	Cover gasket.
22	1 D 5 410 856 C	1	G.	Patte de feu de recul :	Lasche f. Rückfahrleuchte:	Lug f. backing light:
	1 D 5 410 857 N	1	D.	–	–	–
23	ZC 9614 639 U	2	6,35.	Languette cambrée.	Gekrümmte Zünge.	Curved tongue.
24	DS 545-9	1	« Seima ».	Éclaireur de coffre.	Leuchte f. Kofferraum.	Boot lamp.
25	DS 545-10	1	« Seima ».	Boîtier transparent.	Gehäuse, transparent.	Transparent cover.

I	NUMÉROS	K	BL	Feux AR - Éclairage de coffre *(Suite)*	Rückleuchten Kofferraumleuchte *(Forts.)*	Rear lights Boot lighting *(Cont.)*
26	DS 545-84	1		Support d'éclaireur.	Träger f. Leuchte.	Bracket f. boot lamp.
27	1 D 5 405 057 V	1	« Gelbon ».	Interrupteur basculant.	Kippschalter.	Tumbler switch.
				Vis :	Schraube :	Screw:
	23 450 319 X *ZD 9345 030 W*	4	TH M 7 × 16.	– de lanterne	– f. Leuchtenkasten.	– f. tail light.
	22 756 029 E *ZD 9275 600 Z*	2	TR 3,52 × 10.	– d'éclaireur.	– f. Leuchte.	– f. lamp.
	23 453 319 F *ZD 9345 330 W*	4	H M 5 × 12.	– de feu de recul.	– f. Lasche.	– f. lug.
	22 746 029 W *ZD 9274 600 Z*	2	TR 4,85 × 16.	– d'indicateur.	– f. Blinker.	– f. indicator.
				Écrou :	Mutter :	Nut:
	26 157 129 V *ZC 9615 712 U*	2	4,85.	– clip d'indicateur.	– Clips-Mutter.	– clip f. indicator.
	ZC 9615 714 U	2	3,52.	– clip d'éclaireur.	– Clips-Mutter.	– clip f. light.
	25 241 009 U *ZD 9524 100 U*	4	H M 7.	– de lanterne.	– f. Leuchtenkasten.	– f. tail light.
				Rondelle :	Scheibe :	Washer:
	22 514 019 Y *ZD 9251 400 U*	4	Cr 7,3 × 12.	– de lanterne.	– f. Leuchtenkasten.	– f. tail light.
	22 902 019 P *ZD 9290 200 U*	8	Co 5,1 × 12,2.	– de feu de recul.	– f. Rückfahrleuchte.	– f. backing light.
			DT (Mozambique) → 7/72	**Pièces spéciales**	**Spezialteile**	**Special parts**
	DX 542-02	2	« Lucas ».	Feu de recul, blanc.	Rückfahrleuchte, weiss.	Backing light, white.
	DX 542-03	2		Cabochon de feu de recul.	Deckel f. Rückfahrleuchte.	Cover f. backing light.
	DX 544-07 E	2	« Lucas ».	Feu de position et stop, rouge.	Stand-und Stoppleuchte, rot.	Tail light, red.
	DS 544-08	2	« Lucas ».	Éclaireur de plaque de police.	Kennzeichenleuchte.	Number plate light.
	DX 544-185 A	1	G.	Support d'éclaireur :	Träger :	Bracket:
	DX 544-186 A	1	D.	–	–	–
	DX 544-114 A	1	G.	Plaque de fixation :	Befestigungsplatte :	Securing plate:
	DX 544-115 A	1	D.	–	–	–
	DX 544-183 A	2		Semelle de feu de recul.	Unterlage für Rückfahrleuchte.	Base f. backing light.
			Ⓓ	**Pièce spéciale**	**Spezialteile**	**Special parts**
9	DX 575-64	2		Protecteur caoutchouc.	Gummiabschirmung.	Protective rubber.

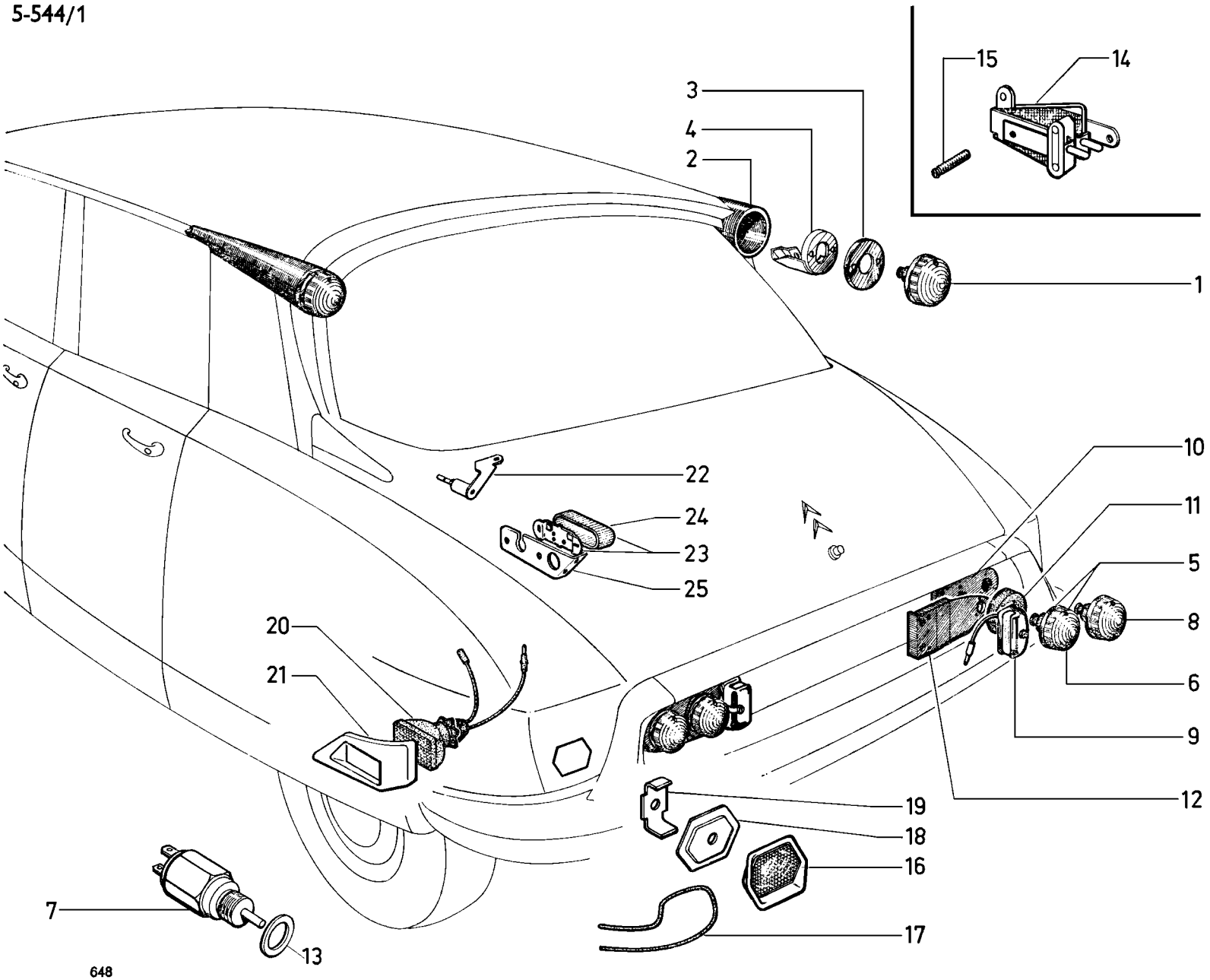
15
14
3
4
2
1
22
24
23
25
10
11
5
8
6
9
20
21
12
19
18
16
17
7
13
648

I	NUMÉROS	K	BL (USA) (CDN)	Feux AR - Éclairage de coffre	Rückleuchten Kofferraumleuchte	Rear lights Boot lighting
1	DX 575-220 A	2	« Lucas ».	Indicateur de direction.	Blinker.	Direction indicator.
2	DS 575-15 H	1	G.	Boîtier :	Blinkergehäuse :	Housing:
	DS 575-15 I	1	D.	–	–	–
3	DS 575-33	2		Collerette.	Ring.	Collar.
4	DS 575-103	1	G.	Support de feu :	Träger f. Leuchte :	Light support:
	DS 575-103 A	1	D.	–	–	–
5			« Lucas ».	Feu de marche AR :	Leuchte f. RW-Gang :	Backing light:
	DX 542-02	2	R.m.p.	– (blanc).	– (weiss).	– (white).
6	DX 542-03	2	« Lucas ».	Cabochon blanc.	Leuchtenglas (weiss).	White cover.
7	1 D 5 416 294 L *DX 522-026 A*	1	« Torrix ».	Contacteur de feux de marche AR.	Schalter für leuchte.	Switch f. reverse light.
8	DX 544-07 E	2	« Lucas ».	Feu rouge (position-stop).	Stand-Stopplicht, rot.	Red tail a. stop light.
9	DS 544-08	2	« Lucas ».	Éclaireur de plaque.	Kenzeichenleuchte.	Number plate light.
10	DX 544-114 A	1	G.	Plaque de fixation :	Befest.-Plakette :	Plate f. lamp:
	DX 544-115 A	1	D.	–	–	–
11	DX 544-183 A	2		Semelle de feux de marche AR.	Unterlage für Leuchten für RW-Gang.	Base f. reverse lamps.
12	DX 544-185 A	1	G.	Support d'éclaireur :	Träger f. Leuchte :	Support f. plate light:
	DX 544-186 A	1	D.	–	–	–
13	22 459 009 N *ZD 9245 900 U*	1	14,3 × 19 × 1.	Joint de contacteur.	Dichtung f. Schalter.	Sealing f. switch.
14	DX 576-02	1		Interrupteur de stop.	Stopplichtschalter.	Switch für stop light.
15	1 D 5 439 028 V *DS 576-84*	1	DX - DJ - DY.	Vis de réglage d'interrupteur.	Schraube f. Schalter.	Adjust. screw f. switch.

I	NUMÉROS	K	BL (USA CDN)	Feux AR - Éclairage de coffre (Suite)	Rückleuchten Kofferraumleuchte (Forts.)	Rear lights Boot lighting (Cont.)
16			« Seima ».	Catadioptre arrière :	Hint. Rückstrahler :	Rear reflector:
	DS 579-1 C	2		–	–	–
	DS 579-1 G	1	D - PA.	–	–	–
	DS 579-1 H	1	G - PA.	–	–	–
17	DS 579-93	?	L 1000 - PA.	Profilé de catadioptre.	Profil f. Rückstrahler.	Profiled surround.
18	DS 579-98	2	PA.	Contreplaque de catadioptre.	Gegenblech für Rückstrahler.	Counter plate f. reflector.
19	DS 851-160	2	Sauf PA.	Pontet de catadioptre AR.	Steg f. Rückstrahler.	Clamp f. reflector.
20			« Seima ».	Catadioptre latéral :	Seitl. Rückstrahler :	Side reflector:
	DX 579-223 A	1	G.	– (lumineux).	– (mit Leuchtbirne).	– (lighting).
	DX 579-230 A	1	D.	– (lumineux).	– (mit Leuchtbirne).	– (lighting).
21	1 D 5 412 924 F	1	G.	Support :	Träger :	Bracket:
	1 D 5 412 926 C	1	D.	–	–	–
22	1 D 5 405 057 V	1	« Gelbon ».	Interrupteur basculant.	Kippschalter.	Tumbler switch.
23	DS 545-9	1	« Seima ».	Éclaireur de coffre.	Kofferraumleuchte.	Boot lamp.
24	DS 545-10	1	« Seima ».	Boîtier transparent.	Gehäuse, transparent.	Transparent cover.
25	DS 545-84	1		Support d'éclaireur.	Träger f. Leuchte.	Bracket f. light.
				Vis :	Schraube :	Screw:
	22 756 029 S *ZD 9275 600 Z*	3	TR 3,52 × 10.	– d'éclaireur et commutateur.	– f. Leuchte u. Schalter.	– f. light and switch.
	24 530 019 S *ZD 9453 000 W*	2	TCB M 5 × 10.	– de catadioptre.	– f. Rückstrahler.	– f. reflector.
	ZD 9450 900 W	6	TCB M 3 × 18.	– de feux.	– f. Leuchten.	– f. lights.
	22 499 029 N *ZD 9249 900 Z*	4	TFB 3,52 × 9,5.	– de catadioptre.	– f. Rückstrahler.	– f. reflector.
	ZD 9451 400 Z	4	TCB M 4 × 8.	– de catadioptre.	– f. Rückstrahler.	– f. reflector.

I	NUMÉROS	K	BL (USA) (CDN)	Feux AR - Éclairage de coffre *(Suite)*	Rückleuchten Kofferraumleuchte *(Forts.)*	Rear lights Boot lighting *(Cont.)*
				Écrou :	**Mutter :**	**Nut:**
	ZC 9615 715 U	2	3,52.	– clips d'éclaireur.	– Clips-Mutter f. Leuchte.	– (clip) f. light.
	25 257 019 R *ZD 9525 700 W*	6	M 3.	–	–	–
	25 259 019 E *ZD 9525 900 W*	4	M 5.	–	–	–

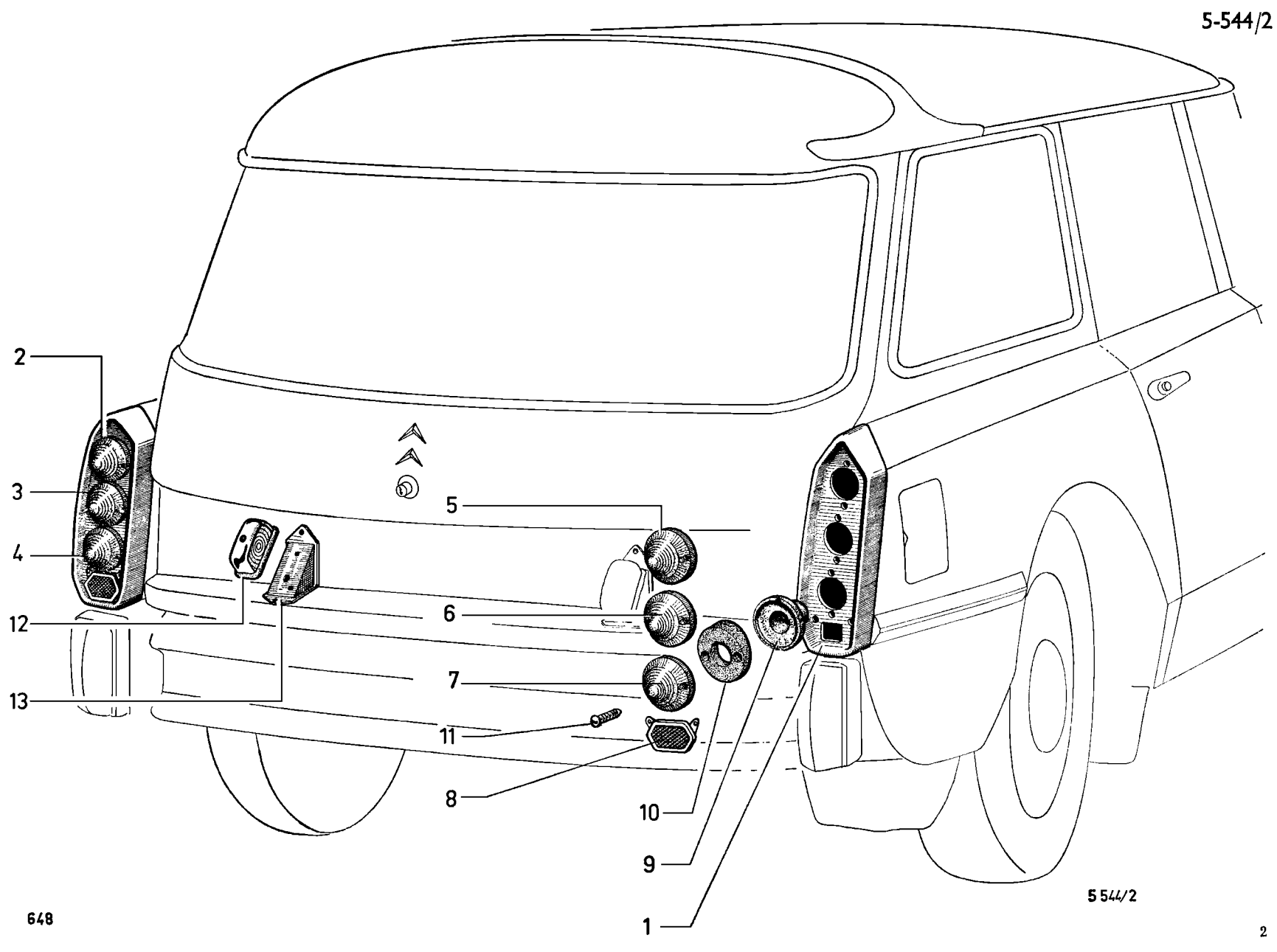
2
3
4
12
13
5
6
7
11
8
10
9
1
5 544/2

I	NUMÉROS	K	BK	Feu arrière	Rückleuchten	Rear lights
1	DF 544-3 B	2		Support de feux.	Träger f. Leuchten.	Support plate f. lights.
2	DJF 544-152 A	2	« Axo ».	Feu (orange) de direction.	Blinker (orange).	Direction indicator (orange).
3	5 D 5 411 720 U	2	« Axo ».	Feu (rouge) de position et stop.	Stand-u. Stoppleuchte (rot).	Position and stop light (red).
4				Feu de recul :	Rückfahrleuchte :	Backing light:
	5 D 5 410 870 E	2	« Seima » → 1/73.	– (jaune).	– (gelb).	– (yellow).
	5 D 5 446 658 E	2	TT - « Seima » R.m.p. 9/73 →.	– (blanc).	– (weiss).	– (white).
5	DJF 544-151 A	2	« Axo ».	Cabochon de feu : – (orange) de direction.	Deckel : – (orange) f. Blinker.	Cover: – (orange) f. dir. indic.
6	5 D 5 411 722 R	2	« Axo ».	– (rouge) de position et stop.	– (rot) f. Stand-und Stoppleuchte.	– (red) f. position and stop light.
7	5 D 5 410 876 V	2	« Seima » → 1/73.	– (jaune) de recul.	– (gelb) f. Rückfahrleuch.	– (yellow) f. backing light.
	5 D 5 446 659 R	2	TT - « Seima » R.m.p. 9/73 →.	– (blanc).	– (weiss).	– (white).
8	DF 579-1 B	2		Catadioptre.	Rückstahler.	Reflector.
9				Joint semelle de feux :	Dichtungen f. Leuchten :	Gaskets f. lights:
	DJF 544-144 A	4	« Axo ».	–	–	–
	DJF 544-183 A	2	« Seima ».	–	–	–
10	5 D 5 410 865 A	2		Cale de feu de recul.	Unterlage für Rückfahrleuchte.	Base f. backing light.
11	5 D 5 414 939 H	4	« Seima » - M 4 × 12.	Vis de cabochon :	Schraube f. Deckel :	Screw f. cover:
	DJF 544-146 A	8	« Axo » - M 4 × 10.	–	–	–
12	5 M 5 439 034 K *AMB 544-018*	2	TT.	Éclaireur de plaque :	Kennzeichenleuchte :	Number plate lamp :
			(CH) → 10/73.	–	–	–
13	DF 544-93 A	2	TT.	Support d'éclaireur :	Träger f. Leuchte :	Bracket f. lamp :
			(CH) → 10/73.	–	–	–

I	NUMÉROS	K	BK	Feu arrière *(Suite)*	Rückleuchten *(Forts.)*	Rear lights *(Cont.)*
				Vis :	Schraube:	Screw:
	23 660 019 V *ZD 9366 000 W*	6	T H M 5 × 14.	– de support de feu.	– f. Träger.	– f. bracket.
	22 746 029 W *ZD 9274 600 Z*	4	TR 4,85.	– de support d'éclaireur.	– f. Träger.	– f. bracket.
	ZD 9455 700 U	4	TCB M 4 × 10.	– de catadioptre.	– f. Rückstrahler.	– f. reflector.
				Écrou :	Mutter :	Nut:
	25 259 019 E *ZD 9525 900 W*	?	H M 5.	–	–	–
	26 157 129 V *ZC 9615 712 U*	?	4,85.	– clip.	– Clips-Mutter.	– clip-nut.
	22 334 019 B *ZD 9233 400 U*	?	Cr 5,2 × 9,4.	Rondelle.	Scheibe.	Washer.
			(CH) 10/73 →	**Pièces spéciales**	**Spezialteile**	**Special parts**
				Éclaireur de plaque :	Kennzeichenleuchte :	Number plate lamp:
12	5 S 5 407 385 Z	1	G.	–	–	–
	5 S 5 407 388 G	1	D.	–	–	–
	24 501 019 Z *ZD 9450 100 W*	4	CB 4 × 16.	Vis d'éclaireur.	Schraube.	Screw.
	22 284 019 Y *ZD 9228 400 U*	4	Cr 4,2 × 8,2.	Rondelle d'éclaireur.	Scheibe.	Washer.

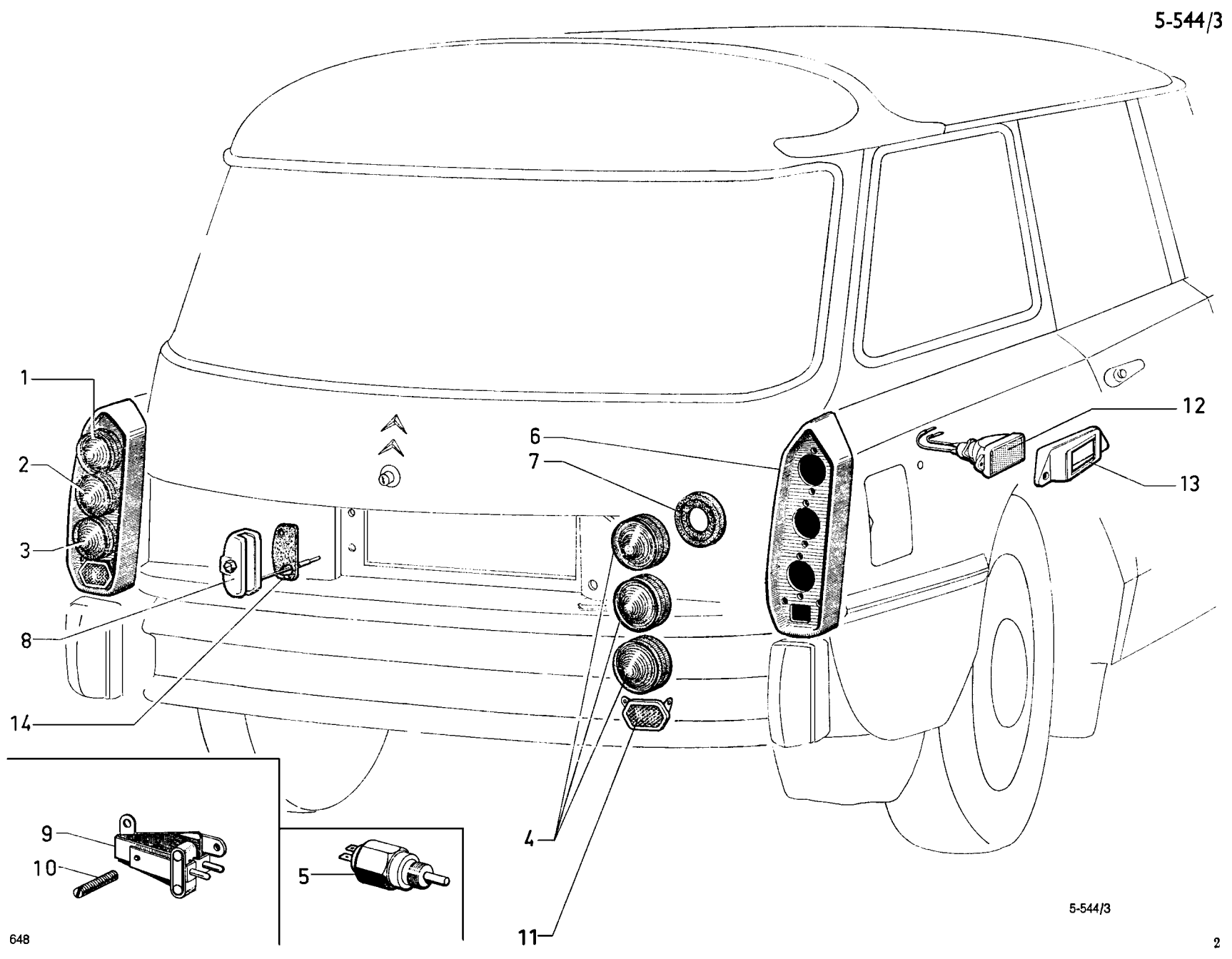

5-544/3

I	NUMÉROS	K	BK (USA) (CDN)	Feux AR	Rückleuchten	Rear lights
1			« Pecazeaux ».	Feu de direction (orange) :	Blinker (orange) :	Direction indicator (orange):
	DF 544-09	1	G.	–	–	–
	DF 544-09 B	1	D.	–	–	–
2			« Pecazeaux ».	Feu de position et stop (rouge) :	Stand-u. Stoppleuchte (rot) :	Tail a. stop light (red):
	DF 544-09 A	1	G.	–	–	–
	DF 544-09 C	1	D.	–	–	–
3			« Pecazeaux ».	Feu de marche AR :	Leuchte f. RW-Gang :	Reverse lamp:
	DF 542-01	1	G.	– (jaune).	– (gelb).	– (yellow).
	DF 542-01 B	1	D.	– (jaune).	– (gelb).	– (yellow).
	DF 542-01 A	1	G.	– (blanc).	– (weiss).	– (white).
	DF 542-01 C	1	D.	– (blanc).	– (weiss).	– (white).
4			« Pecazeaux ».	Globe :	Leuchtenglas :	Cover:
	DF 542-03 A	2		– (blanc).	– (weiss).	– (white).
	DF 544-149 A	2		– (jaune).	– (gelb).	– (yellow).
	DF 544-151 A	4		– (rouge).	– (rot).	– (red).
5	1 D 5 416 294 L *DX 522-026 A*	1	« Torrix ».	Contacteur feu marche AR.	Schalter f. Leuchte für RW-Gang.	Switch f. reverse light.
6	DF 544-3 B	2		Support de feux.	Träger für Leuchten.	Support f. lights.
7	DF 544-123 A	6	« Pecazeaux ».	Joint caoutchouc.	Gummidichtung.	Rubber gasket.
8	DS 544-08	2	« Lucas ».	Éclaireur de plaque.	Kennzeichenleuchte.	Number plate light.
9	DX 576-02	1		Interrupteur de stop.	Stopplichtschalter.	Switch f. stop light.
10	DS 576-84	1	5 × 40.	Vis de réglage d'interrupteur.	Einstellschraube für Schalter.	Adjust. screw f. switch.
11	DF 579-1 B	2	« Seima ».	Catadioptre AR.	Hint. Rückstrahler.	Rear reflector.

I	NUMÉROS	K	BK (USA) (CDN)	Feux AR (Suite)	Rückleuchten (Forts.)	Rear lights (Cont.)
12			« Seima ».	Catadioptre latéral lumineux :	Seitlicher Rückstrahler (mit Leuchtbirne) :	Lateral reflector (lighting):
	DLF 579-223 A	1	G.	–	–	–
	DLF 579-230 A	1	D.	–	–	–
13			« Seima ».	Support de catadioptre lumineux :	Träger f. Rückstrahler :	Bracket f. lighting reflector:
	1 D 5 412 928 Z	1	G.	–	–	–
	1 D 5 412 930 W	1	D.	–	–	–
14	1 D 5 410 773 A	2		Semelle d'éclaireur.	Unterlage f. Leuchte.	Base f. light.
	22 459 009 N *ZD 9245 900 U*	1	14,3 × 19 × 1.	Joint de contacteur.	Dichtung f. Schalter.	Gasket f. switch.
				Vis :	Schrauben :	Screw:
	23 660 019 V *ZD 9366 000 W*	6	TH M 5 × 14.	– de support de feux.	– f. Leuchtenträger.	– f. light support.
	ZD 9451 500 Z	4	TCB M 4 × 10.	– de catadioptre AR.	– f. hint. Rückstrahler.	– f. rear reflector.
	ZD 9450 500 W	9	TR M 3 × 10.	– de feux.	– f. Leuchten.	– f. lights.
	22 746 029 W *ZD 9274 600 Z*	4	TR 4,85.	– de support d'éclaireur.	– f. Leuchtenträger.	– f. number plate light.
	ZD 9450 200 U	4	TFB M 4 × 14.	– de catadioptre latéral.	– f. seitl. Rückstrahler.	– f. side reflector.
	22 499 029 N *ZD 9249 900 Z*	4	TFB 3,52 × 9,5.	– de catadioptre latéral.	– f. seitl. Rückstrahler.	– f. side reflector.
				Écrou :	Mutter :	Nut:
	ZD 9525 700 W	9	H M 3.	– de feux.	– f. Leuchten.	– f. lights.
	25 259 019 E *ZD 9525 900 W*	16	H M 5.	– d'éclaireur et stop.	– f. Kennzeichen-und Stoppleuchte.	– f. plate light a. stop light.
	26 157 129 V *ZC 9615 712 U*	4	4,85.	– clips de support d'éclaireur.	– Clips-Mutter.	– (clip).

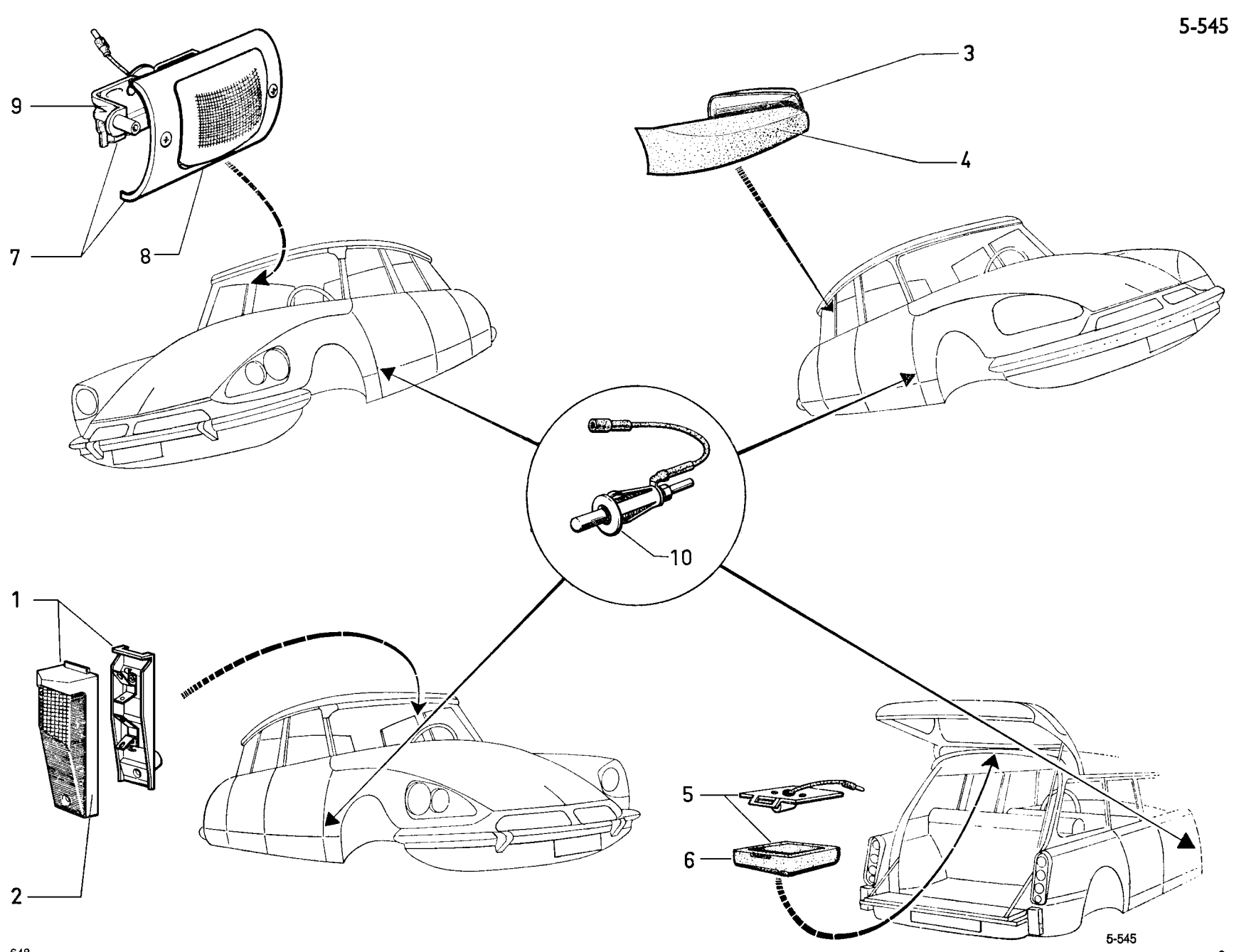
9
7
8
3
4
10
1
2
5
6
5-545

I	NUMÉROS	K		Éclairage intérieur	Innenbeleuchtung	Interior lighting
1	DX 545-116 A	2	Sauf PA.	Éclaireur.	Leuchte.	Lighting unit.
2	DX 545-119 A	2	Sauf PA.	Couvercle.	Deckel.	Cover.
3	DS 545-3	2	AR - DX - DJ - DY.	Platine d'éclaireur.	Tragblech f. Leuchte.	Plate.
4	DS 545-4 A	2	DX - DJ - DY.	Glace d'éclaireur.	Leuchtenglas.	Glass.
5				Plafonnier :	Deckenleuchte :	Ceiling light :
	DF 545-2 C	1	AR - LUXE - BK.	– 1 fil.	– 1 Kabel.	– 1 wire.
	DF 545-2 D	1	AR - CONF - BK.	– 2 fils.	– 2 Kabel.	– 2 wires.
6	DF 545-20	1	BK.	Couvercle.	Deckel.	Cover.
7	DS 545-03 A	2	PA.	Éclaireur.	Leuchte.	Lighting unit.
8	DS 545-4 B	2	PA.	Glace.	Leuchtenglas.	Glass.
9	DS 545-79	2	PA.	Support.	Träger.	Support.
10	1 D 5 420 641 L *DX 9522-007 A*	2		Commutateur.	Schalter.	Switch.
				Vis :	Schraube :	Screw:
	ZD 9226 700 Z	4	TR 4,85 × 9,5 - AV.	– d'éclaireur.	– f. Leuchte.	– f. lighting unit.
	22 756 029 E *ZD 9275 600 Z*	4	TR 3,52 × 9,5 - AR.	– d'éclaireur.	– f. Leuchte.	– f. lighting unit.
		2	AR - BK.	– de plafonnier.	– f. Leuchte.	– f. ceiling light.
	ZD 9029 530 U	4	TH 5 × 16 - AV - PA.	– d'éclaireur.	– f. Leuchte.	– f. lighting unit.
	22 902 019 P *ZD 9290 200 U*	4	Co 5,1 × 12,2 - AV - PA.	Rondelle d'éclaireur.	Scheibe.	Washer.
			USA	**Pièce spéciale**	**Spezialteil**	**Special part**
10	DX 522-263 A	2		Commutateur.	Schalter.	Switch.

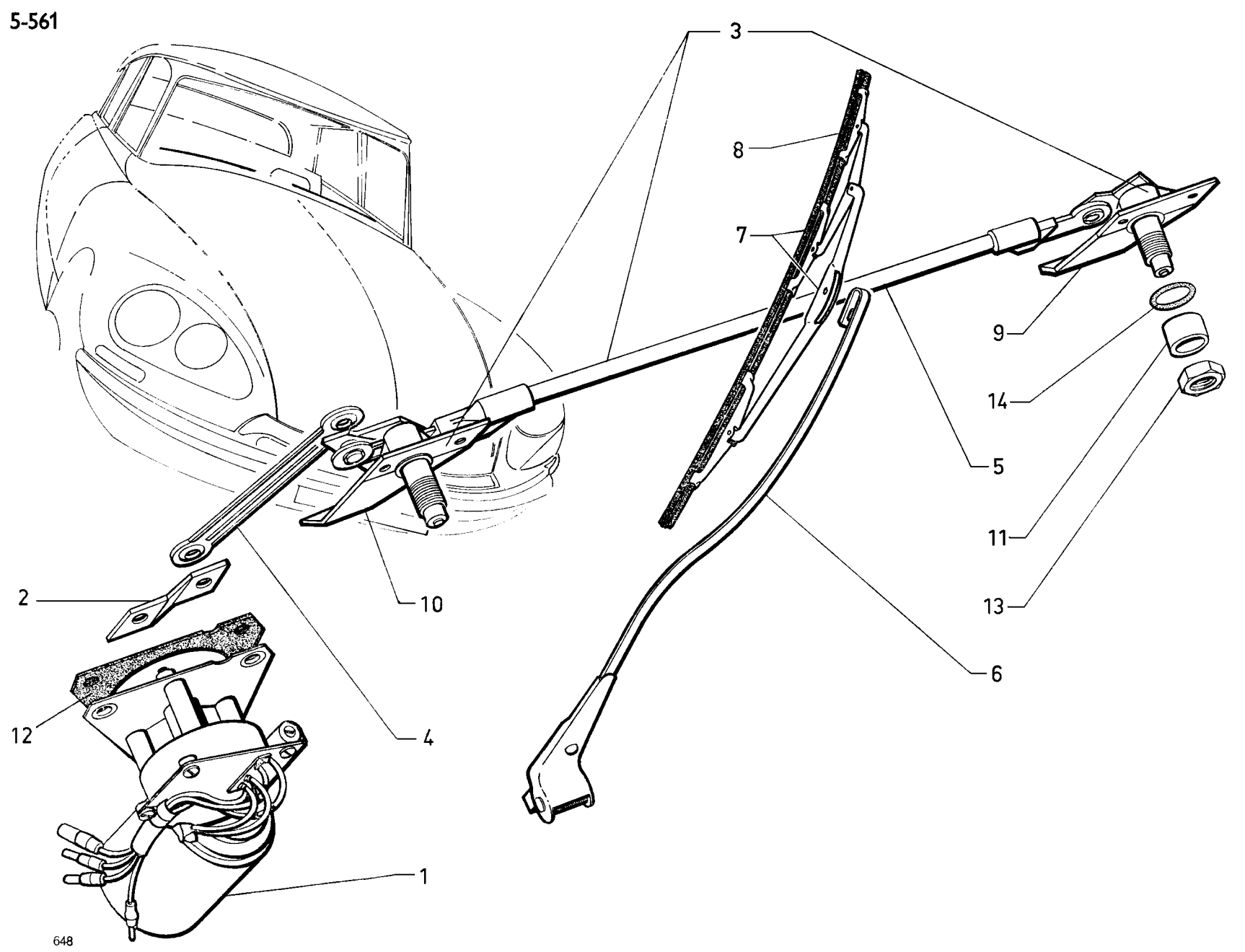
3
8
7
9
14
5
11
13
6
10
2
4
12
1
648

I	NUMÉROS	K		Essuie-glace	Scheibenwischer	Windscreen wiper
1	DX 561-04			Moteur.	Motor.	Motor.
2	DS 561-68 B	1		Manivelle.	Betätigungskurbel.	Actuating crank.
3	DX 565-04	1		Mécanisme (sans raclette).	Mechanismus (ohne Wischerarm).	Linkage (without arm).
				Bielle :	Gestänge :	Rods:
4	1 D 5 427 663 M *DS 565-4*	1		– de commande.	– Verbindungsgestänge.	– actuating rod.
5	DS 565-7 B	1		– de liaison.	– Betätigungsgestänge.	– connecting rod.
6	2 D 5 421 258 T	2		Porte-raclette nu.	Wischblatthalter, ohne Ausrüstung.	Wiper arm, only.
7	2 D 5 421 260 P	2	« Bosch » - TT. D à D → 4/73.	Raclette complète : –	Wischblatt, komplett : –	Wiper rubber with holder: –
	ZC 9858 116 U	2	« Journée » - TT. D à D → 4/73.	–	–	–
8	DX 565-100 A	2		Lame caoutchouc.	Wischgummi.	Wiper rubber.
9	DX 565-19 A	1	G.	Axe support :	Achsenträger	Spindle support plate:
10	DX 565-20 B	1	D.	–	–	–
11	DS 565-49	2	16,5 × 24.	Entretoise d'axe.	Abstandsring f. Achse.	Distance bush.
12	DX 565-57 A	1	1 ⌀ 65.	Joint sous moteur.	Abdichtung unter Motor.	Joint under motor.
13	DS 565-94 A	2	H 16 × 100.	Écrou d'axe.	Mutter f. Achse.	Nut for spindle.
14	DS 565-96 A	2		Joint caoutchouc.	Gummidichtung.	Rubber seal.
				Vis :	Schraube :	Screw:
	23 661 319 A *ZD 9364 130 W*	6	TH M 5 × 16.	– de support.	– f. Achsenträger.	– f. supporte plate.
	23 683 319 F *ZD 9368 330 W*	3	TH M 6 × 20.	– de moteur.	– f. Motor.	– f. motor.
	ZC 9620 556 U	2		Circlips de bielle de commande.	Clips f. Gestänge.	Clip for rod.
			D à D	**Pièces spéciales**	**Spezialteile**	**Special parts**
1	DS 561-01 E	1		Moteur.	Motor.	Motor.
6	2 D 5 421 259 D	2		Porte-raclette nu.	Wischblatthalter ohne Ausrüstung.	Wiper arm, only.
7	2 D 5 441 509 M	2	4/73 →.	Raclette.	Wischblatt.	Wiper rubber with holder.

I	NUMÉROS	K	§ 7/73 →	Essuie - phares	Lichtwischer	Headlamp wiper
	2 D 5 443 995 J	1		Essuie-phare complet.	Lichtwischer kompl.	Headlamp assy.
	2 D 5 464 887 W	1		Moteur.	Motor.	Motor.
	2 D 5 464 890 D	1		Support moteur.	Motorträger.	Motor bracket.
	1 D 5 445 157 P	1		Contre-plaque de support moteur.	Gegenblech.	Counter-plate.
	1 D 5 464 888 G	1		Manivelle moteur.	Betätigungskurbel.	Actuating crank.
	1 D 5 464 889 T	1	L 80 - entr. 58.	Biellette.	Gestänge.	Rod.
	1 D 5 464 891 T	1		Poulie.	Seilscheibe.	Pulley.
	1 D 5 464 892 A	1		Rondelle.	Scheibe.	Washer.
	2 D 5 464 893 L	1	G.	Palier avec axe et poulie :	Lager mit Bolzen und Seilscheibe :	Bearing with pin and pulley:
	2 D 5 464 894 X	1	D.	–	–	–
	2 D 5 464 895 H	1	G - L 1230.	Câble :	Seil :	Cable:
	2 D 5 464 896 U	1	D - L 920.	–	–	–
				Porte-raclette nu :	Wischblatthalter, ohne Ausrüstung :	Wiper arm, only :
	1 D 5 447 206 L	1	G.	–	–	–
	1 D 5 447 207 X	1	D.	–	–	–
	1 D 5 447 205 A	2		Raclette :	Wischblatt.	Wiper blade.
	1 D 5 447 211 R	2	L 200.	Protecteur caoutchouc.	Gummiabschirnung.	Rubber protection.
				Entretoise de fixat. ess.-phare sur traverse :	Abstandsstück :	Securing spacer :
	1 D 5 420 551 H *D 393-97*	?	5,5 × 16 × 4.	–	–	–
	1 D 5 447 201 G	?	5,5 × 16 × 6.	–	–	–
	1 D 5 416 909 W *DM 393-87*	?	5,5 × 16 × 8.	–	–	–

I	NUMÉROS	K	⑧ 7/73 →	**Essuie - phares** *(Suite)*	**Lichtwischer** *(Forts.)*	**Headlamp wiper** *(Cont.)*
				Vis :	**Schraube :**	**Screw:**
	23 661 319 A *ZD 9366 130 W*	2	TH M 5 × 16.	– d'essuie phares.	– f. Lichtwischer.	– f. headlamp wiper.
	23 667 019 G *ZD 9366 700 W*	2	TH M 5 × 20.	– d'essuie phares.	–	–
	23 705 319 L *ZD 9370 530 W*	1	TH M 7 × 20.	– de contre-plaque.	– f. Gegenblech.	– f. counter-plate.
				Écrou :	**Mutter :**	**Nut:**
	ZC 9615 607 U	2	M 5 × 80 - « Rivekle ».	– d'essuie phares.	–f. Lichtwischer.	– f. head lamp wiper.
	25 259 019 E *ZD 9525 900 W*	1	M 5.	– d'essuie phares.	–	–
				Rondelle :	**Scheibe :**	**Washer:**
	22 902 019 P *ZD 9290 300 U*	4	Co 5,1 × 16,2.	– d'essuie phares.	– f. Lichtwischer.	– f. headlamp wiper.
	22 904 019 D *ZD 9290 400 U*	1	Co 7,2 × 14,2.	– de contre-plaque.	– f. Gegenblech.	– f. counter-plate.
	22 762 009 S *ZD 9276 200 U*	1	7,5 × 20 × 2.	–	–	–

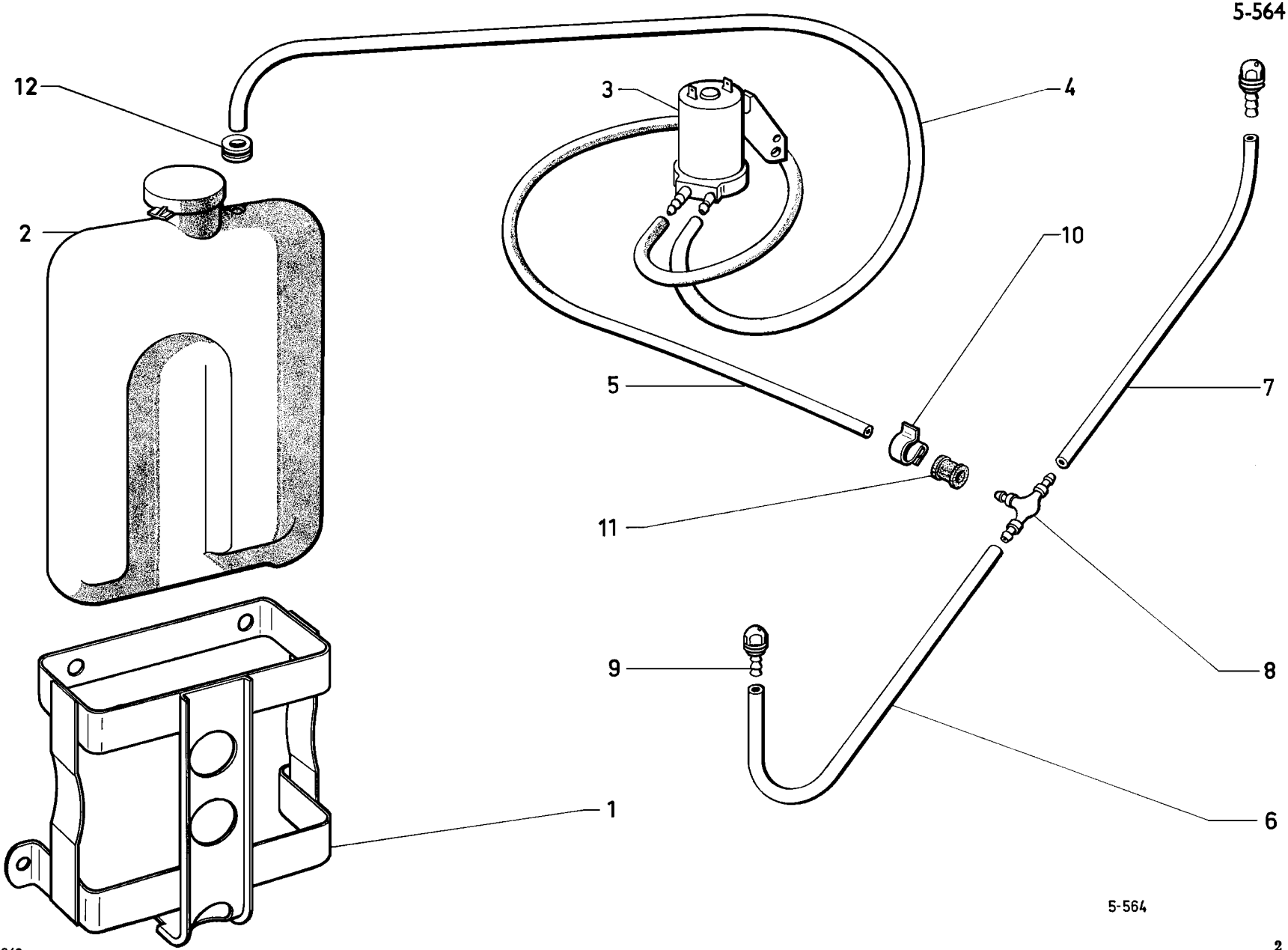

5-564

I	NUMÉROS	K	→ 4/73	Lave-glace (électrique)	Scheibenwascher (elektrisch)	Windscreen washer (electric)
1	DX 564-268 A	1	R.p. 2 S 5 426 011 F	Support :	Träger :	Bracket:
	DX 564-261 A	1	(IE).	–	–	–
		1		– (option climatiseur).	– (Luftumwälzer).	– (air conditioner).
2	1 D 5 413 315 F *DX 564-72 B*	1		Réservoir :	Behälter :	Tank:
	DX 564-212 A	1	(IE).	–	–	–
		1		– (option climatiseur).	– (Luftumwälzer).	– (air conditioner).
3	DX 564-209 A	1	« Stop ».	Pompe.	Pumpe.	Pump.
4				Tube :	Rohr zwischen :	Pipe between:
	AY 564-218 A	1	3,5 × 7 × 750 - R.m.p.	– entre pompe et raccord.	– Pumpe u. Verbind.	– pump and union.
		1		– entre pompe et réservoir.	– Pumpe u. Behälter.	– pump and tank.
		1	(IE).	– (option climatiseur).	– (Luftumwälzer).	– (air conditioner).
	1 D 5 427 655 A	1	3,5 × 7 × 1250.	–	–	–
5	1 D 5 446 880 T *DX 564-55 A*	1	G - 1,8 × 4,8 × 690.	– entre raccord et gicleur.	– Verbind. u. Düse.	– union and nozzle.
6	DX 564-55 C	1	D - 1,8 × 4,8 × 50.	– entre raccord et gicleur.	– Verbindung u. Düse.	– union and nozzle.
7	N 564-104	1		Raccord 3 voies.	Dreiwegeverbindung.	3-way union.
8	DX 564-020	2		Gicleur complet.	Düse, komplett.	Complete nozzle.
9	ZC 9619 837 U	3		Agrafe de tube.	Spange f. Rohr.	Clip for pipe.
10				Bague caoutchouc de tube:	Gummilhülse f. Rohr zwischen :	Rubber bush for pipe between:
	1 D 5 426 224 W *DM 453-82 A*	2	6 × 17.	– de pompe à réservoir.	– Pumpe u. Behälter.	– pump and tank.
	1 D 5 413 306 H *D 391-113*	1	8 × 12 × 15.	– de pompe à raccord.	– Pumpe u. Verbind.	– pump and union.
11	21 061 009 L *ZD 9106 100 U*	1		Œillet caoutchouc :	Gummiöse :	Rubber grommet:
	DX 9564-220 A	1	(IE).	–	–	–
		1		– (option climatiseur).	– (Luftumwälzer).	– (air conditioner).
				Vis :	Schraube :	Screw:
	23 660 319 F *ZD 9366 030 W*	3	TH M 5 × 14.	– de support :	– für Träger.	– f. bracket.
	23 665 319 D *ZD 9366 530 W*	2	TH M 5 × 25.	– de pompe.	– für Pumpe.	– f. pump.
	22 902 019 P *ZD 9290 200 U*		5,1 × 12,2.	Rondelle.	Scheibe.	Washer.

I	NUMÉROS	K	Sauf DV - DT - DP TT climatisateur TT (CH)	Lave-glace (électrique)	Scheibenwasher (elektrisch)	Windscreen washer (electric)
			4/73 →			
1	5 D 5 428 369 L	1		Attache de réservoir.	Halterung f. Behälter.	Fastener f. tank.
	DX 564-261 A	1	(IE).	Support :	Träger :	Bracket:
		1		– (option climatiseur).	– (Luftumwälzer).	– (air conditioner).
2	DX 564-212 A	1		Réservoir.	Behälter.	Tank.
3	DX 564-209 A	1	« Stop ».	Pompe.	Pumpe.	Pump.
				Tube :	Rohr zwischen :	Pipe between:
4	AY 564-218 A	1	3,5 × 7 × 750 - R.m.p.	– entre pompe et réservoir.	– Pumpe u. Behälter.	– pump and tank.
		1		– (option climatiseur).	– (Luftumwälzer).	– (air conditioner).
		1		– entre pompe et raccord.	– Pumpe u. Verbind.	– pump and union.
		1	G.	– entre raccord et gicleur.	– Verbind. u. Düse.	– union and nozzle.
		1	D - (IE).	–	–	–
		1	D.	– (option climatiseur).	– (Luftumwälzer).	– (air conditioner).
5	5 D 5 428 367 P	1	D - 3,5 × 7 × 20.	– entre raccord et gicleur.	– Verbindung u. Düse.	– union and nozzle.
		1	G - (IE).	–	–	–
		1	G.	– (option climatiseur).	– (Luftumwälzer).	– (air conditioner).
6	5 G 5 445 722 F *GX 53 226 01 B*	1		Raccord 3 voies.	Dreiwegeverbindung.	3-way union.
7	5 G 5 445 723 S *GX 53 224 01 B*	2		Gicleur complet.	Düse, komplett.	Complete nozzle.
8	ZC 9619 837 U	3		Agrafe de tube.	Spange f. Rohr.	Clip for pipe.
9				Bague caoutchouc de tube:	Gummihülse für Rohr zwischen :	Rubber bush for pipe between:
	5 D 5 426 224 W *DM 453-82 A*	2	6 × 17.	– de pompe à réservoir.	– Pumpe u. Behälter.	– pump and tank.
	5 D 5 413 306 H *D 391-113*	1	8 × 12 × 15.	– de pompe à raccord.	– Pumpe u. Verbind.	– pump and union.
10				Œillet caoutchouc :	Gummiöse :	Rubber gommet:
	DX 9564-220 A	1		– du réservoir.	– für Behälter.	– f. tank.
11	21 061 009 L *ZD 9106 100 U*	2	8 × 18 × 4.	– de tube dans capot.	– für Rohr.	– f. pipe.

I	NUMÉROS	K	Sauf DV - DT - DP TT climatisateur TT (CH) 4/73 →	Lave-glace (électrique) *(Suite)*	Scheibenwascher (elektrisch) *(Forts.)*	Windscreen washer (electric) *(Cont.)*
	26 187 519 W *ZC 9618 751 U*	2	« Pop ».	Rivet d'attache de réservoir.	Niet.	Rivet.
				Vis :	Schraube :	Screw:
	23 660 319 F *ZD 9366 030 W*	2	Sup. - TH M 5 × 14 - (IE).	– de support.	– f. Achsenträger.	– f. supporte plate.
		2		– (option climatiseur).	– (Luftumwälzer).	– (air conditioner).
		2	(IE).	– de pompe.	– für Pumpe.	– f. pump.
		2		– (option climatiseur).	– (Luftumwälzer).	– (air conditioner).
	23 663 019 D *ZD 9366 300 W*	1	Inf. - TH M 5 × 20 - (IE).	– de support.	– f. Achsenträger.	– f. support plate.
		1		– (option climatiseur).	– (Luftumwälzer).	– (air conditioner).
	22 902 019 P *ZD 9290 200 U*	3	Co 5,1 × 12,2 - (IE).	Rondelle du support de pompe :	Scheibe :	Washer:
		3		– (option climatiseur).	– (Luftumwälzer).	– (air conditioner).
	ZC 9615 607 U	1	Inf. - M 5.	Écrou de support :	Mutter :	Nut:
		1		– (option climatiseur).	– (Luftumwälzer).	– (air conditioner).

I	NUMÉROS	K	DV - DT - DP 4/73 →	Lave-glace (électrique)	Scheibenwascher (elektrisch)	Windscreen washer (electric)
1	5 D 5 428 369 L	1		Attache de réservoir.	Halterung f. Behälter.	Tank holder.
2	5 D 5 428 373 E	1		Réservoir.	Behälter.	Tank.
3	5 G 5 445 721 V *GX 53 319 01 A*			Pompe.	Pumpe.	Pump.
4	5D 5 428 371 H	1	3,5 × 7 × 1200.	Tube : – de pompe à raccord.	Rohr zwischen : – Pumpe u. Verbindung.	Pipe between: – pump and union.
5	AY 564-218 A	1	G - 3,5 × 7 × 750.	– entre raccord et gicleur.	– Verbindung u. Düse.	– union and nozzle.
6	5 D 5 428 367 P	1	D - 3,5 × 7 × 20.	– entre raccord et gicleur.	– Verbindung u. Düse.	– union and nozzle.
7	5 G 5 445 722 F *GX 53 226 01 B*	1		Raccord 3 voies.	Dreiwegeverbindung.	3-way union.
8	5 G 5 445 723 S *GX 53 224 01 B*	2		Gicleur.	Düse.	Nozzle.
9	ZC 9619 837 U	1	6 × 17.	Agrafe de tube.	Spange f. Rohr.	Clip for pipe.
10	5 D 5 413 306 H *D 391-113*	1	8 × 12 × 15.	Bague caoutchouc de tube de pompe à raccord.	Gummihülse f. Rohr zw. Pumpe u. Verbind.	Rubber bush f. pipe between pump and union
11	21 061 009 L *ZD 9106 100 U*	2	8 × 18 × 4.	Œillet caoutchouc.	Gummiöse.	Rubber gommet.
	26 187 519 W *ZC 9618 751 U*	2	« Pop ».	Rivet d'attache de réservoir.	Niet.	Rivet.

I	NUMÉROS	K	Ⓢ 7/73 →	Lave-phares	Waschanlage f. Scheinwerfer	Head-lamp washer
				Support :	Halterung :	Bracket:
	2 D 5 447 358 N	1		– de réservoir.	– f. Behälter.	– f. tank.
	1 D 5 447 355 F	1		– de pompe.	– f. Pumpe.	– f. pump.
	2 D 5 443 997 F	1		Réservoir.	Behälter.	Tank.
	2 D 5 452 812 W			Pompe.	Pumpe.	Pump.
				Centrale sur support de pompe :	Intervallschalter :	Central relay:
	1 D 5 447 213 W	1		– (quelques voitures).	– (einige Wagen).	– (a few cars).
	1 M 5 429 672 Z	1	(CT 6).	–	–	–
	1 S 5 414 210 J	1		Relais sur support de batterie.	Relais.	Relay.
	1 D 5 447 966 X	1		Mise à l'atmosphère.	Druckausgleich.	Vent.
				Raccord :	Verbindungstück :	Union:
	1 D 5 447 964 A	1		– 2 voies.	– Zweiwege.	– two ways.
	1 G 5 445 722 F	1		– 3 voies.	– Dreiwege.	– three ways.
				Gicleur :	Düse :	Nozzle:
	1 D 5 452 224 E	1	G.	–	–	–
	1 D 5 447 965 L	1	D.	–	–	–
				Tube :	Rohr:	Pipe:
	1 D 5 447 955 C	1	⌀ 5 - L 600.	– de réservoir à pompe.	– zw. Behälter und pumpe	– betw. tank and pump.
	1 D 5 447 954 S	1	⌀ 3,5 - L 500.	– de pompe à mise à l'atmosphère.	– zwischen Pumpe und Druckausgleich.	– betw. pump and vent.
	1 D 5 447 956 N	1	⌀ 3,5 - L 1700.	de mise à l'atmosphère à raccord 3 voies.	– zw. Druckausgleich und Verbindung.	– betw. vent and union.
	1 D 5 447 989 X	1	⌀ 3,5 - L 700.	– de raccord 3 voies à raccord 2 voies G.	– zw. Verbindungen.	– between unions.
	1 D 5 447 958 K	1	⌀ 3,5 - L 1000.	– de raccord 3 voies à raccord 2 voies D.	– zw. Verbindungen.	– between unions.
	1 D 5 447 953 W	2	⌀ 3,5 - L 140.	– de raccord 2 voies à gicleurs.	– zwischen Verbindung un Spritzdüse.	– betw. union and nozzle.

I	NUMÉROS	K	⑤ 7/73 →	Lave-phares *(Suite)*	Waschanlage f. Scheinwerfer *(Forts.)*	Head-lamp Washer *(Cont.)*
				Vis :	Schraube :	Screw:
	23 658 019 F *ZD 9365 800 U*	1	TH M 5 × 10.	– de relais.	– f. Relais.	– f. relay.
	23 661 319 A *ZD 9366 130 W*	1	TH M 5 × 16.	– de pompe.	– f. Pumpe.	– f. pump.
	23 660 019 V *ZD 9366 000 W*	2	TH M 5 × 14.	– de support de réservoir.	– f. Halterung.	– f. bracket.
	23 663 019 D *ZD 9366 300 W*	1	TH M 5 × 20.	– de support de réservoir.	– f. Halterung.	– f. bracket.
				Écrou :	Mutter :	Nut:
	25 259 019 E *ZD 9525 900 W*	1	H M 5.	– de relais.	– f. Relais.	– f. relay.
		2		– de support de réservoir.	– f. Halterung.	– f. bracket.
	ZC 9615 607 U	1	M 5 × 80 - « Riveklé ».	– de support de réservoir.	– f. Halterung.	– f. bracket.
				Rondelle :	Scheibe :	Washer:
	22 334 019 B *ZD 9233 400 U*	1	Cr 5,2 × 9,4.	– de relais.	– f. Relais.	– f. relay.
		1		– de pompe.	– f. Pumpe.	– f. pumpe.
	22 902 019 P *ZD 9290 200 U*	3	Cr 5,1 × 16,2.	– de support de réservoir.	– f. Halterung.	– f. bracket.

I	NUMÉROS	K		Avertisseur de route	Signalhorn	Horn
			« Ferson ».	Avertisseur :	Signalhorn :	Horn:
	2 D 5 412 822 X *DM 9571-004 L*	2		–	–	–
		3	DX - DJ.	–	–	–
	DX 571-193 A	2		Support d'avertisseur.	Träger f. Signalhorn.	Horn bracket.
			L entr. 88,5.	Lame support :	Halteblech :	Support plate:
	DM 571-98	4		–	–	–
		6	DX - DJ.	–	–	–
	22 482 009 N *ZD 9248 200 U*	3	7,5 × 14 × 1,5.	Entretoise.	Abstandsstück.	Distance piece.
				Vis :	Schraube :	Screw:
	23 719 019 Z *ZD 9371 900 W*	1	D - TH M 7 × 20.	– de lames sur support.	– f. Halteblech.	– f. plate.
	23 720 019 U *ZD 9372 000 W*	1	G - TH M 7 × 25.	– de lames sur support.	– f. Halteblech.	– f. plate.
	23 450 319 X *ZD 9345 030 W*	2	TH M 7 × 16.	– de support.	– f. Träger.	– f. bracket.
	25 240 019 H *ZD 9524 100 U*	2	H M 7.	Écrou de lame.	Mutter f. Halteblech.	Nut f. plate.
	22 904 019 D *ZD 9290 400 U*	2	Co 7,2 × 14,2.	Rondelle.	Scheibe.	Washer.

I	NUMÉROS	K		Avertisseur à compresseur	Kompressorhorn	Compressor horn
	5 D 5 412 817 T *DX 524-7*	1	« Sanor ».	Relais :	Relais :	Relay:
	5 D 5 412 818 D *DX 541-19 A*	1	« Cartier ».	–	–	–
			« Sanor ».	Avertisseur :	Horn :	Horn:
	5 D 5 416 280 J *DX 571-8*	1	L 213 - TT → 1/74 R.p. 5 423 166 G.	– son grave.	– tiefer Ton.	– high deep note.
	5 D 5 416 281 V *DX 571-8 A*	1	L 163 - TT → 1/74 R.p. 5 423 165 W.	– son aigu.	– heller Ton.	– shrill sound.
			« Mixo ».	Avertisseur :	Horn :	Horn:
	5 D 5 423 166 G	1	L 190 9/72 →.	– son grave.	– tiefer Ton.	– high deep note.
	5 D 5 423 165 W	1	L 140 R.p. 5 463 003 T 9/72 →.	– son aigu.	– heller Ton.	– shrill sound.
			« Mixo ».			
	5 D 5 463 003 T	1	R.m.p. 9/72 →.	Jeu d'avertisseurs.	Satz Hörner.	Set of horns.
	5 D 5 455 098 U	1	« Fiam » 1/74 →.	Jeu d'avertisseurs.	Satz Hörner.	Set of horns.
	5 D 5 449 518 S	1	R.m.p. 1/74 →.	Support d'avertisseur et relais.	Träger f. Horn u. Relais.	Bracket for horn and relay
	DX 571-148 A	1		Patte support de relais.	Haltelasche f. Relais.	Bracket f. relay.
	5 D 5 420 345 U	1	« Sanor » R.P. 5 423 164 K → 1/74.	Compresseur :	Kompressor :	Compressor:
	5 D 5 423 164 K	1	« Mixo » 9/72 →.	–	–	–
	5 D 5 447 563 S	1	« Fiam » 1/74 →.	–	–	–
	5 D 5 455 097 H	1		Jeu de tubes et de raccord 3 voies.	Satz Rohre mit verbindung.	Set of tubes and union.
	5 D 5 416 282 F *DX 571-81*	1		Raccord 3 voies.	Dreiwegeverbindung.	3 ways-union.
				Tube (plastique) de raccord 3 voies :	Plastikrohr zwischen 3-Wegeverbindung und :	Tube (plastic) between 3-ways-union and:
	5 D 5 420 346 E	1	L 145.	– de compresseur.	– Kompressor.	– compressor.
		1		– d'avertisseur.	– Horn.	– horn.
	5 D 5 416 284 C *DX 571-79 B*	1	L 50.	– d'avertisseur.	– Horn.	– horn.
				Vis :	Schraube :	Screw:
	23 450 319 X *ZD 9345 030 W*	?	TH M 7 × 16.	– de compresseur.	– f. Kompressor.	– f. compressor.
		?		– de support.	– f. Träger.	– f. bracket.
	ZD 9451 400 Z	?	TCB M 4 × 8.	– de relais.	– f. Relais.	– f. relay.
	23 767 009 E *ZD 9376 700 W*	?	TH M 8 × 20.	– d'avertisseur.	– f. Horn.	– f. horn.

I	NUMÉROS	K		Avertisseur à compresseur *(Suite)*	Kompressorhorn *(Forts.)*	Compressor horn *(Cont.)*
				Écrou :	Mutter :	Nut:
	ZD 9526 100 Z	?	H M 7.	– de compresseur.	– f. Kompressor.	– f. compressor.
				– de upport.	– f. Halterung.	– f. bracket.
	25 258 019 K *ZD 9525 800 W*	?	H M 4.	– de relais.	– f. Relais.	– f. relay.
				Rondelle :	Scheibe :	Washer:
	22 573 019 C *ZD 9257 300 U*	?	Cr 8,5 × 14.	– d'avertisseur.	– f. Horn.	– f. horn.
	22 904 019 D *ZD 9290 400 U*	?	Co 7,2 × 14,2.	– de compresseur.	– f. Kompressor.	– f. compressor.
		?		– de support.	– f. Träger.	– f. bracket.
	22 284 019 Y *ZD 9228 400 U*	?	Cr 4,2 × 8.	– de relais.	– f. Relais.	– f. relay.
			(CH)	**Pièce spéciale**	**Spezialteil**	**Special part**
	2 D 5 455 096 X	1	« Fiam » 1/74 →.	Jeu d'avertisseurs.	Satz Hörner.	Set of horns.

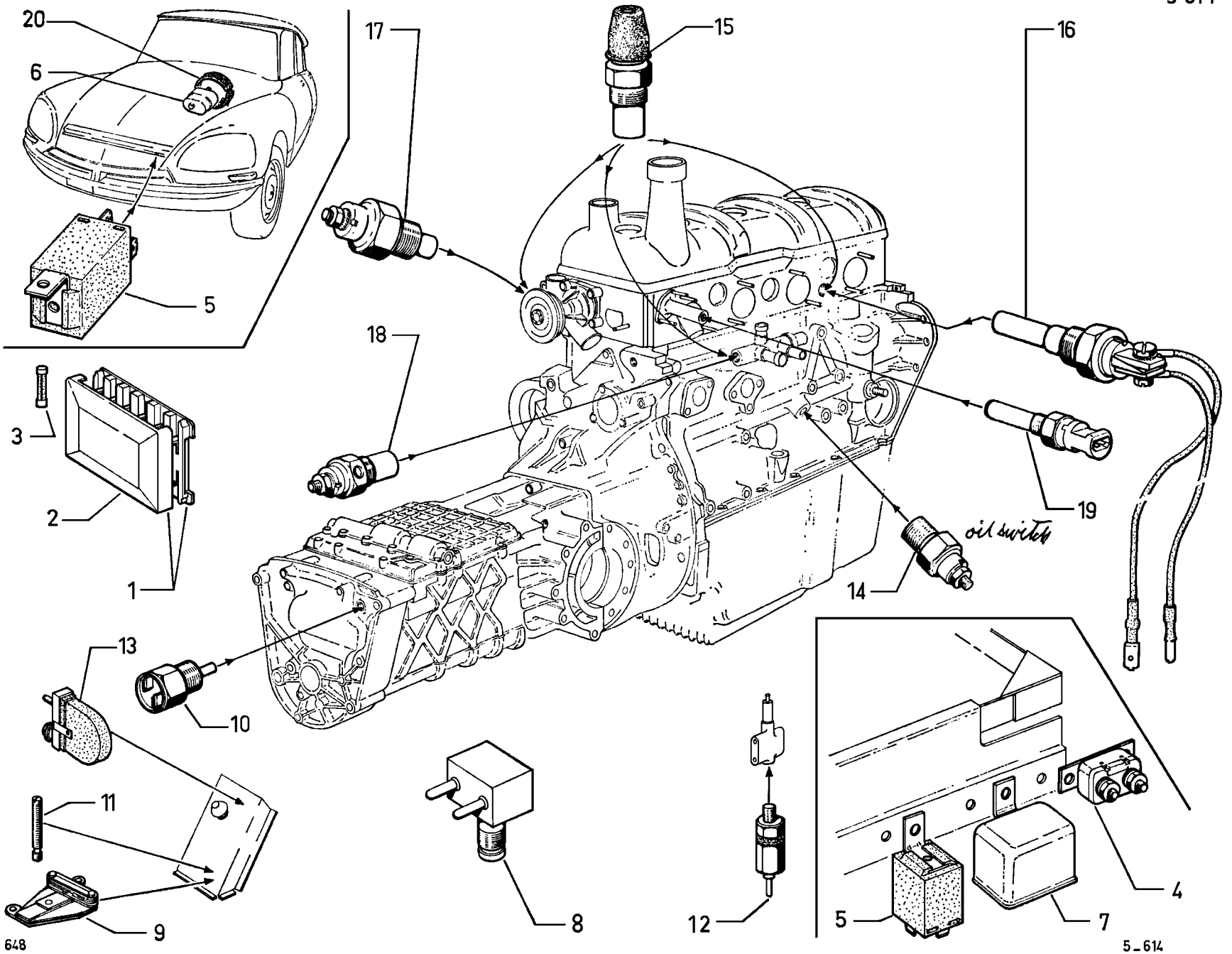
20
6
5
17
15
16
18
3
2
1
19
oil switch
14
13
10
11
9
8
12
4
5
7

I	NUMÉROS	K		Relais secondaires Fusibles Mano-contact	Relais - Sicherungen Warnlichtschalter	Relays - Fuses Pressure switches
1	AM 523-6 B	1	→ 4/73.	Boîtier à 4 fusibles :	Sicherungskasten :	Fuse box:
	2 G 5 440 940 C *GX 54 110 01 A*	1	4/73 →.	–	–	–
2	CX 54 134 01 A	1	4/73 →.	Couvercle de boîtier à fusible.	Deckel f. Kasten.	Fuse box cover.
3				Fusible :	Sicherung :	Fuse:
	1 D 5 415 527 Z *DM 9523-004 B*	?	16 A - ⌀ 7 - L 32.	–	–	–
	1 D 5 415 528 K *DX 9523-004 L*	?	10 A - ⌀ 7 - L 32.	–	–	–
4				Disjoncteur :	Ausschalter :	Cut-out:
	1 M 5 412 815 W *AM 523-1 A*	1	« Fasco » - 30 Ah.	– option climatiseur.	– Einbau Luftumwälzer.	– air conditioner option.
5				Relais secondaire :	Sekundär-Relais :	Secondary relay:
	1 D 5 412 818 D *DX 541-19 A*	2	« Cartier ».	– option climatiseur.	– Einbau Luftumwälzer.	– air conditioner.
		1	DX - DJ 7/72 →.	– de ventilateur (moteur).	– f. Gebläse.	– f. blower.
	1 D 5 412 817 T *DX 524-7*	2	« Sanor ».	– option climat.	– Einbau Luftumwälzer.	– air conditioner.
		1	BW.	– de ventilateur (moteur).	– f. Gebläse.	– f. blower.
		1	DX - DJ 7/72 →.	–	–	–
	1 S 5 451 856 E	2	« Axo » - (IE) - R.m.p. 1/74 →.	– option climatiseur.	– Einbau Luftumwälzer.	– air conditioner.
6	1 D 5 413 301 D *DX 524-110 A*	1	« Axo » → 4/73.	Relais de phares (sur aérateur gauche) :	Relais für Scheinwerfer (am linken Belüfter) :	Relay f. headlamps (on vent. aperture):
		1		– pour caravane.	– bei Anlage f. Anhänger.	– f. caravan equipement.
	1 S 5 414 210 J	1	« Cartier » 4/73 →.	Relais de phares.	Relais f. Scheinwerfer.	Relay f. headlamps.
7	1 D 5 422 133 D *DX 524-101 A*	1	(IE).	Relais :	Relais :	Relay:
				– d'alimentation générale.	– f. allgemeine Zufuhr.	– General feeding.
		1	(IE).	– de pompe.	– f. Kraftstoffpumpe.	– f. pump.
		1	(IE).	– d'impulsion.	– f. Kaltstartventil.	– for impulsing.
8	1 Y 5 420 474 W *AY 9576-902 A*	1	DV - DP - DT - D à G.	Contacteur de stop :	Stopplichtschalter :	Switch f. stop light:
9	DX 576-02	1	DX - DJ - DY - BK.	–	–	–
		1	D à D - DV - DP - DT.	–	–	–
10	1 D 5 416 294 L *DX 522-026 A*	1	« Torrix ».	Contacteur de feux de recul.	Schalter für Rückfahrleuchte.	Switch f. backing light.
11	1 D 5 439 028 V *DS 576-84*	1	DX - DJ - DY.	Vis de réglage de contacteur.	Regulierschraube.	Setting screw.

I	NUMÉROS	K		Relais secondaires Fusibles Mano-contact *(Suite)*	Relais - Sicherungen Warnlichtschalter *(Forts.)*	Relays - Fuses Pressure switches *(Cont.)*
				Mano contact de frein :	Bremswarnlichtschalter :	Pressure switch f. brake:
12	1 G 5 403 326 E *DVN 9614-902 L*	1	DV - DT - DP - D à G → 3/73.	– sur vanne de sécurité.	– am Sicherheitsschieber.	– on safety valve.
	1 D 5 437 357 G	1	DV - DT - DP - D à G 3/73 →.	–	–	–
		1	Sauf DV - DT (USA) (CDN) R.p. 5 466 923 B.	– sur vanne de priorité.	– am Sicherheitsschieber.	– on priority valve.
13	DXN 614-02	1	Sauf DV - DT - DP.	– sur pédalier.	– am Pedalwerk.	– on pedal gear.
		1	DV - DT - DP - D à D → 3/73.	–	–	–
14	1 D 5 413 615 S *DX 614-6*	1	« Torrix ».	Mano-contact (critique d'huile moteur).	Warnlichtschalter für Motoröldruck.	Pressure switch f. engine oil.
15				Thermo-contact eau (voyant rouge):	Temperaturschalter für rotes Warnlicht (Wassertemperatur) :	Thermo-switch f. water temperature (red warning light):
	1 D 5 414 426 G *DX 614-112 A*	1		– sur culasse.	– am Zylinderkopf.	– on cylinderhead.
			DX - DJ → 7/72.	–	–	–
	1 D 5 435 031 Z	1	DX - DJ 7/72 →.	–	–	–
			(IE) 7/72 →.	– sur boîte de pompe à eau.	– am Gehäuse der Wasserpumpe.	– on water pump housiny.
	DX 614-114 A	1	(IE) → 7/72.	– sur Cde air additionnel.	– am Zusatzluftschieber.	– on additional air control.
16	DX 144-256 B	1	(IE).	Thermo-contact temporisé de départ à froid.	Temperatur-Zeitschalter für Kaltstart.	Thermo-switch f. start from cold.
				Sonde thermométrique (thermomètre)	Temperaturfühler :	Thermometer unit:
17	1 D 5 413 327 L *DM 642-04 B*	1	« Jeager » - ⌀ 18 - Option.	– sur boîte pompe à eau.	– am Gehäuse. der Wasserpumpe.	– on waterpumpe housing.
		1	(IE) - option → 7/72.	–	–	–
18	1 D 5 428 845 K	1	(IE) - ⌀ 16 - option 7/72 →.	– sur Cde air additionnel.	– am Zusatzluftschieber.	– on additional air control.
19	1 D 5 412 358 D *DX 144-228 A*	1	(IE) - L 48 - ⌀ 10 × 100.	Sonde de température d'eau.	Wassertemperaturfühler.	Water temp. transmitter.
20	26 141 539 N *ZC 9614 153 U*	1	L 116.	Collier de relais :	Schelle für Relais :	Collar f. relay:
	1 M 5 413 303 A *AM 175-272 A*	1		– pour caravane.	– bei Anlage f. Anhänger.	– f. caravan equipment
	22 508 009 X *ZD 9250 800 U*	2	TFB 4,85 × 16 → 4/73.	Vis du boîtier.	Schraube für Sicherungskasten.	Screw for fuse box.

I	NUMÉROS	K		Relais secondaires Fusibles Mano-contact *(Suite)*	Relais - Sicherungen Warnlichtschalter *(Forts.)*	Relays - Fuses Pressure switches *(Cont.)*
				Joint :	Dichtung für :	Joint:
	22 469 009 J *ZD 9246 900 U*	1	10,2 × 15 × 2.	– de mano (critique huile moteur).	– Warnlichtschalter.	– f. oil pressure switch.
	22 472 009 T *ZD 9247 200 U*	1	18,3 × 24 × 2.	– de thermo-contact et sonde thermométrique.	– Temperaturschalter und Temperaturfühler.	– f. thermo-switch and thermo unit.
	22 454 009 R	1	(IE)- 16,3 × 22 × 2.	– de thermo-contact et sonde thermométrique.	– Temperaturschalter und Temperaturfühler.	– f. thermo-switch and thermometer unit.
	5 D 5 424 957 Z	1	(IE) - ⌀ int. 10.	– de sonde de température d'eau.	– Wassertemperaturfühler.	– for water temperature transmitter.
	5 T 5 446 012 H	1		Étiquette « Pièces de Rechange ».	Warnaufkleber für Ersatzteile.	Warning label f. spare parts.
			BW → 7/72 **CLIMATISEUR → 7/72** **DX - DJ - TT 7/72 →**	**Pièces spéciales**	**Spezialteile**	**Special parts**
	5 D 5 418 467 F	1	→ 7/72.	Sonde température sur radiateur :	Temperaturfühler Kühler :	Temperatur transmitter on radiator:
	5 D 5 435 033 W		switch on radiator for fan. 7/72 →.	–	–	–
	22 882 009 Z	1	22,4 × 30 × 1,3 R.m.p. 2/73 →	Joint de sonde.	Dichtung f. Fühler.	Transmitter joint.
			(XT)	**Pièces spéciales**	**Spezialteile**	**Special parts**
	5 T 5 490 399 A	1	10/74 →.	Triangle de présignalisation.	Warndreieck.	Warning triangle.
1				Boîtier à fusibles :	Sicherungskasten :	Fuse box:
	DX 523-6 B	2	→ 4/73.	– (2 fusibles).	– (2 Sicherungen).	– (2 fuses).
	GX 54 128 01 A	1	4/73 →.	–	–	–
2	GX 54 111 01 A	1	4/73 →.	– (6 fusibles).	– (6 Sicherungen).	– (6 fuses).
	GX 54 139 01 A	1	4/73 →.	Couvercle de boîtier :	Deckel f. Kasten :	Fuse box cover:
		1		– (2 fusibles).	– (2 Sicherungen).	– (2 fuses).
	5 G 5 440 692 G *GX 54 137 01 A*	1	4/73 →.	– (6 fusibles).	– (6 Sicherungen).	– (6 fuses).

I	NUMÉROS	K		Relais secondaires Fusibles Mano-contact *(Suite)*	Relais - Sicherungen Warnlichtschalter *(Forts.)*	Relays - Fuses Pressure switches *(Cont.)*
			(XT)	**Pièces spéciales** *(Suite)*	**Spezialteile** *(Forts.)*	**Special parts** *(Cont.)*
	1 D 5 405 433 G	?		Support de fusible volant.	Halterung für lose Sicherung.	Holder for loose fuse.
3	1 D 5 405 434 T	2	10 A - ∅ 5 - L 20.	Fusible.	Sicherung.	Fuse.
7	1 D 5 413 302 P *DX 9524-111 A*	1	« Axo » Ⓓ → 4/72.	Relais de phares.	Relais f. Scheinwerfer.	Headlamp relay.
14	1 D 5 437 447 K	1	D à D - DV - DT - DP 3/73 →.	Mano-contact de frein sur pédalier.	Druckschalter am Bremspedalträger.	Pressure switch on brake pedal gear.
	1 D 5 422 812 J *DX 614-113 A*	1	USA CDN.	Bruiteur de clé d'antivol.	Summer f. Schlüssel der Diebstahlsicherung.	Buzzer f. antitheft device key.
	1 D 5 422 171 S	2	« Torrix » USA CDN 1/72 →.	Contacteur de siège.	Schalter am Sitz.	Switch on seat.
	1 D 5 422 488 R	1	« Torrix » USA CDN 1/72 →.	Voyant de ceinture de sécurité.	Kontrolleuchte für Sicherheitsgurte.	Warning light for safety belts.
	1 S 5 407 175 S	1	USA CDN 1/72 →.	Centrale clignotante.	Blinkerzentralgehäuse.	Flasher unit.
	1 Q 5 423 970 W	1	USA CDN 1/72 →.	Bruiteur d'alerte de ceinture.	Signalsummer für Sicherheitsgurte.	Buzzer f. safety belts.
	1 D 5 422 309 S	1	USA CDN 1/72 →.	Contacteur de frein de secours.	Schalter f. Notbremse.	Switch f. emergency brake.
				Étiquette « Pièces de Rechange » :	Warnaufkleber für Ersatzteile :	Warning label f. spare parts:
	1 T 5 446 013 U	1		– langue allemande.	– in der Deutschen Sprache.	– in German.
	1 T 5 446 014 U	1		– langue anglaise.	– in der Englischen Sprache.	– in English.
	1 T 5 446 016 B	1		– langue italienne.	– in der Italienischen Sprache.	– in Italian.
	1 T 5 446 015 R	1		– langue espagnole.	– in der Spanichen Sprache.	– in Spanish.

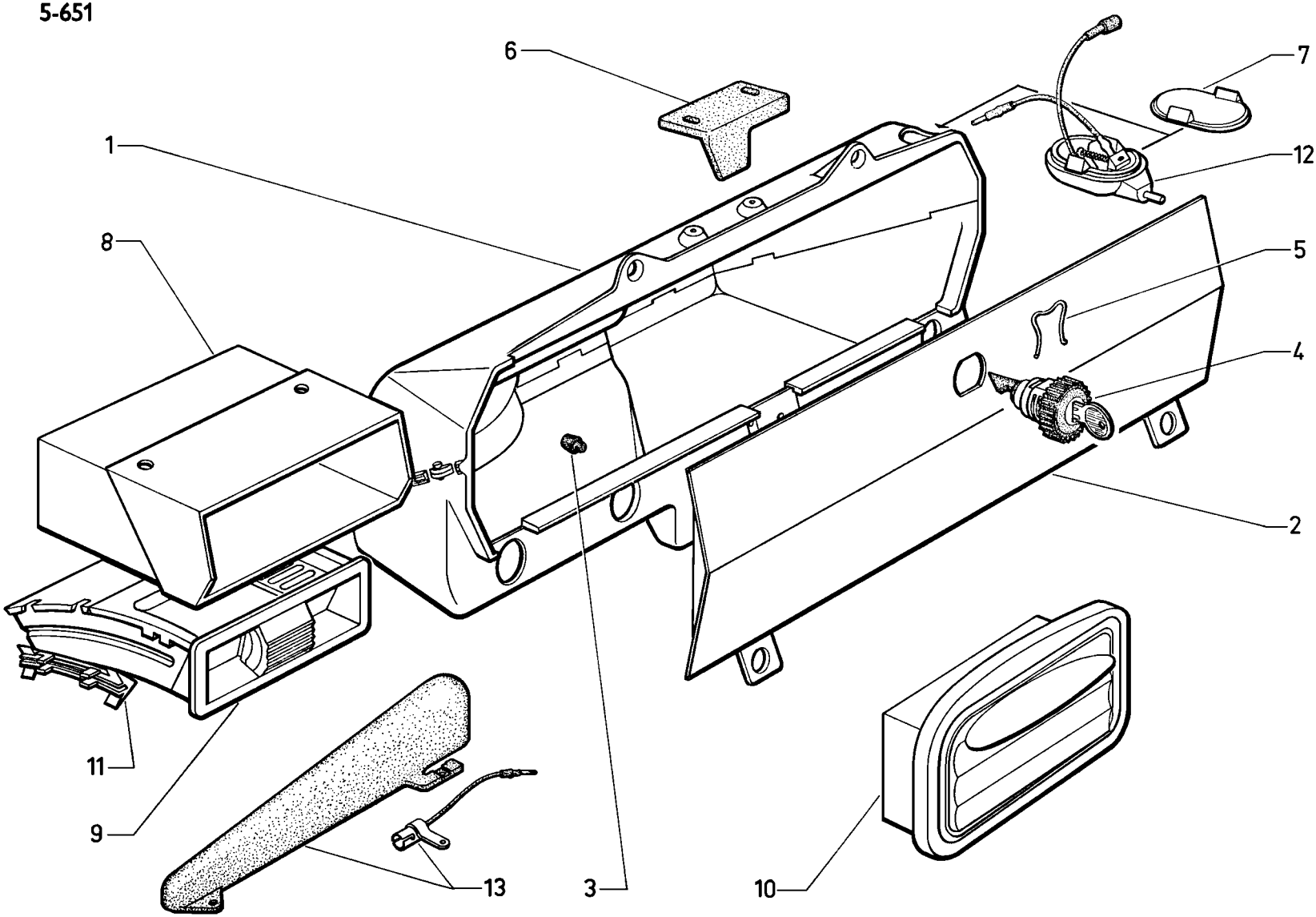

648

I	NUMÉROS	K		Boîte à gants Cendrier	Handschuhkasten Aschenbecher	Glove box Ashtrays
1	DX 651-2 A	1	DX - DJ - DY.	Boîte à gants :	Handschuhkasten:	Glove box:
	DV 651-2	1	DV - DT - BREAK - N.F.P.	–	–	–
		1	Ⓣ - Sauf PA.	–	–	–
2				Couvercle sans verrou :	Deckel ohne Schloss :	Cover without lock:
	2 D 5 416 513 S	1		– (bleu noir).	– (schwarz-blau).	– (blue-black).
	2 D 5 413 821 F	1	→ 7/72.	– (grenat).	–(granatfarbig).	– (garnet-red).
3	DX 651-91 A	2		Butée caoutchouc de couvercle.	Gummianschlag f. Deckel.	Rubber stop f. cover.
4	1 D 5 410 650 N	1		Verrou avec clefs.	Schloss m. Schlüsseln.	Lock with keys.
5	1 D 5 410 651 Z	1		Clip de verrou.	Clips f. Schloss.	Clip f. lock.
6	1 D 5 410 656 D	1		Crochet ce fermeture.	Verschlusshaken.	Closing hook.
7	DX 651-123	1		Obturateur.	Verschlussstopfen.	Obturator.
8	DX 651-71	1		Vide-poche.	Ablagefach.	Map pocket.
9	DX 652-201 A	1		Cendrier avant.	Vorderer Aschenbecher.	Front ashtray.
10				Cendrier arrière :	Hinterer aschenbecher :	Rear ashtray:
	DS 652-2 A	1		– (gris).	– (grau).	– (grey).
	DS 652-2	2	PA.	– (chromé).	– (verchromt).	– (chrom-plated).
	DV 652-204 A	1		– (noir).	– (schwarz).	– (black).
		2	PA.	–	–	–
11	DX 652-202 A	1	G.	Glissière de cendrier avant :	Führung f. vorderen Aschenbecher :	Slide f. front ashtray:
	DX 652-203 A	1	D.	–	–	–
12	DX 545-113 A	1	« Axo ».	Éclaireur de boîte à gants.	Leuchte für Handschuhkasten.	Lamp f. glove box.
13	1 D 5 413 549 Z	1	« Axo ».	Éclaireur de cendrier avant.	Leuchte f. vorderen Aschenbecher.	Lamp f. front ashtray.

I	NUMÉROS	K		Boîte à gants Cendrier *(Suite)*	Handschuhkasten Aschenbecher *(Forts.)*	Glove box Ashtrays *(Cont.)*
				Vis :	Schraube :	Screw:
	ZD 9493 230 W	2	TCB M 5 × 14.	– de vide-poche.	– f. Ablagefach.	– f. map pocket.
	22 263 029 W *ZD 9226 300 Z*	2	TR 3,52 × 15,9.	– de crochet de fermeture.	– f. Hacken.	– f. hook.
		2		– d'éclaireur de cendrier.	– f. Leuchte.	– f. lamp.
	25 259 019 E *ZD 9525 900 W*	2	H M 5.	Écrou de vide-poche.	Mutter f. Ablagefach.	Nut f. map pocket.
				Rondelle :	Scheibe :	Washer:
	22 900 019 A *ZD 9290 000 U*	2	Co 4,1 × 10,2 × 1.	– de crochet.	– f. Verschlusshaken.	– f. hook.
	22 768 009 J *ZD 9276 800 U*	2	4,25 × 12 × 1.	– d'éclaireur de cendrier.	– f. Leuchte.	– f. lamp.
			(XT)	**Pièces spéciales**	**Spezialteile**	**Special parts**
1	DV 651-2 A	1	D à D. (AUS) 11/72 →.	Boîte à gants :	Handschuhkasten :	Glove box:
	DX 651-202 A	1	Ⓘ PA.	–	–	–
2	2 D 5 422 257 B	1	Ⓐ 11/72 →.	Couvercle.	Deckel.	Cover.
4	1 D 5 417 223 J	1	Ⓓ	Verrou avec clefs :	Schloss m. Schlüsseln :	Lock with keys:
	1 D 5 421 866 B	1	Ⓐ 11/72 →.	–	–	–
5	1 D 5 423 162 N	1	Ⓐ 11/72 →.	Clip de verrou.	Clips f. Schloss.	Clip f. lock.
6	1 D 5 421 723 X	1	Ⓐ 11/72 →.	Crochet de fermeture.	Verschlusshaken.	Closing hook.

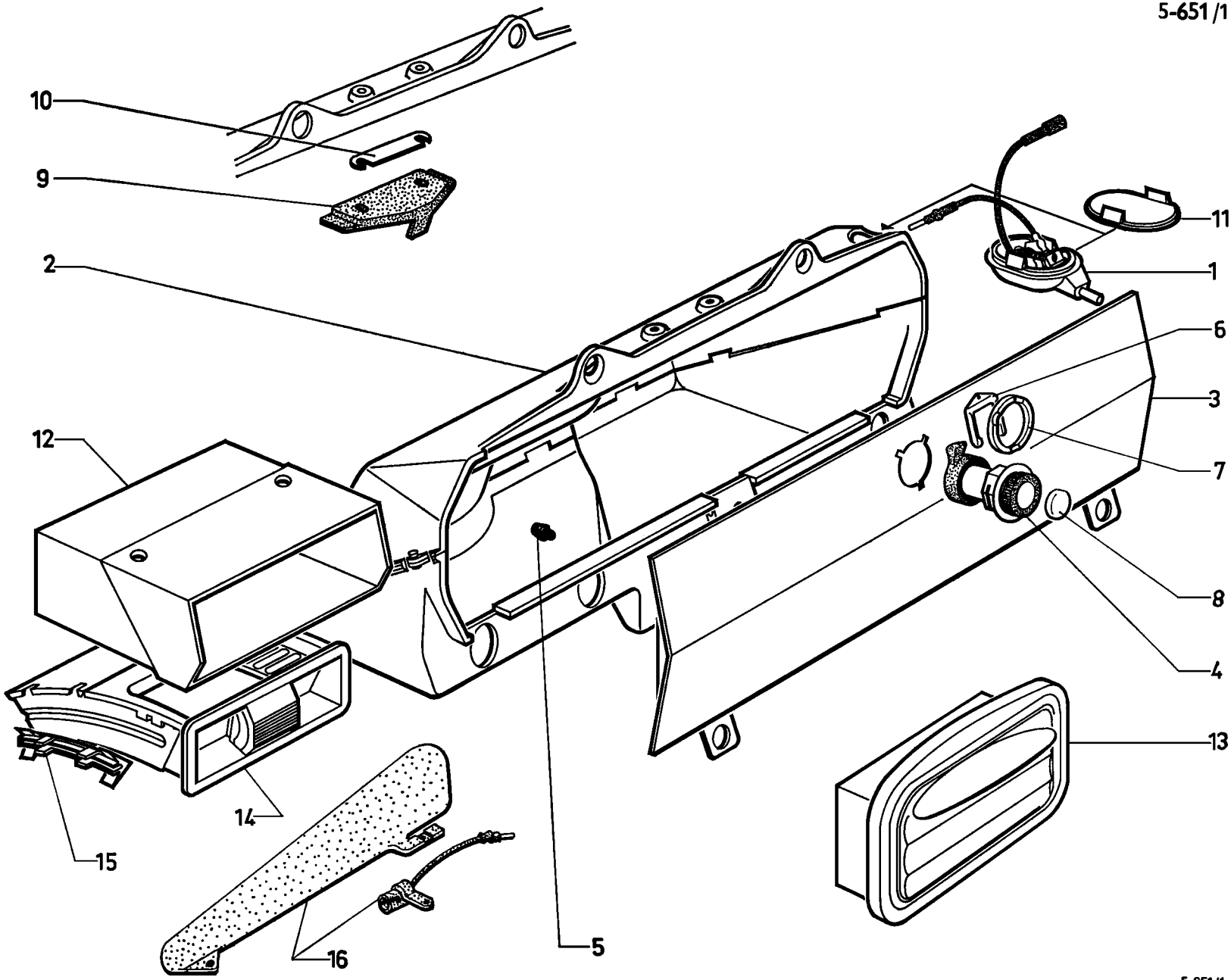
10
9
2
12
15
14
16
5
11
1
6
3
7
8
4
13

I	NUMÉROS	K	USA ® CDN	Boîte à gants Cendriers	Handschuhkasten Aschenbecher	Glove box Ashtrays
1	DX 545-113 A	1	« Axo ».	Éclaireur.	Leuchte.	Light.
2		1		Boîte à gants :	Handschuhkasten :	Glove box:
	DX 651-204 A		DX - DJ - DY.	–	–	–
	DV 651-204 A			–	–	–
3	DX 651-203 A	1		Couvercle.	Deckel.	Cover.
4	DX 651-259 A	1		Poignée de couvercle.	Griff f. Deckel.	Handle for cover.
5	DX 651-91 A	2		Butée sur euvercle.	Anschlag am Deckel.	Stop for cover.
6	DX 651-299 A	1		Circlip de poignée.	Clips f. Griff.	Clip for handle.
7	DX 651-295 A	1		Rondelle de poignée.	Scheibe f. Griff.	Washer f. handle.
8	DX 651-230 A	1		Enjoliveur de bouton de poignée.	Zierstück f. Knopf.	Embellisher f. Knob.
9	DX 651-298 A	1		Gâche.	Einrastung.	Catch.
10	DX 651-217 A	?		Câle de gâche.	Einstellscheibe für Einrastung.	Packing for catch.
11	DX 651-123	1		Obturateur sur boîte à gants.	Stopfen am Handschuhkasten.	Plug on clove box.
12	DX 651-71	1		Vide-poche.	Ablagefach.	Map pocket.
13				Cendrier AR :	Hinterer Aschenbecher :	Rear ashtray:
	DS 652-2	2	PA.	– (chromé).	– (verchromt).	– (chrome).
	DS 652-2 A	1		– (gris).	– (grau).	– (grey).
	DV 652-204 A	1		– (noir).	– (schwarz).	– (black).
14	DX 652-201 A	1		Cendrier AV.	Vorderer Aschenbecher.	Front ashtray.
15				Glissière de cendrier AV :	Führung f. vorderen Aschenbecher :	Slide f. front ashtray:
	DX 652-202 A	1	G.	–	–	–
	DX 652-203 A	1	D.	–	–	–
16	1 D 5 413 549 Z	1	« Axo » - AV.	Éclaireur de cendrier.	Leuchte f. Aschenbecher.	Lamp for ashtray.
				Vis :	Schraube :	Screw:
	ZD 9453 230 W	2	TCB M 5 × 14.	– de vide-poche.	– f. Ablagefach.	– f. map pocket.
	22 263 029 W *ZD 9226 300 U*	2	TR 3,5 × 15,9.	– de crochet de fermeture.	– f. Verschlusshaken.	– f. closing hook.
	25 259 019 E *ZD 9525 900 W*	2	H M 5.	Écrou de vide-poche.	Mutter f. Ablagefach.	Nut. f. map pocket.
				Rondelle :	Scheibe :	Washer:
	22 900 019 A *ZD 9290 000 U*	2	4,1 × 10,2 × 1,25.	– de crochet.	– f. Verschlusshaken.	– f. hook.
	22 902 019 P *ZD 9290 200 U*	2	5,1 × 12,2.	– de vide-poche.	– f. Ablagefach.	– f. map pocket.

I	NUMÉROS	K	« Continental - Edison » → 7/72	Poste de radio	Radiogerät	Radio set
		1		Poste de radio complet avec antenne, haut-parleur et fixat. :	Radiogerät, komplett mit Antenne, Lautsprecher und Befestigung :	Radio assy, with aerial, loudspeaker and fixing parts:
	DX 653-021 A		R 43 FM 6 W - N.F.P.	–	–	–
	5 D 5 404 237 G		R 354 FM 4 W - N.F.P.	–	–	–
	5 D 5 404 238 T		R 355 AM 4 W - N.F.P.	–	–	–
		1		Poste seul :	Radiogerät, allein :	Radio only:
	DX 653-113 A		R 43 FM 6 W - N.F.P.	–	–	–
	5 D 5 402 186 N		R 354 FM 4 W.	–	–	–
	5 D 5 402 187 Z		R 355 AM 4 W.	–	–	–
	5 D 5 402 189 W	1	4 ohms.	Haut-parleur avant.	Vorderer Lautsprecher.	Front loudspeaker.
	5 D 5 402 188 K	1	4 ohms.	Haut-parleur arrière.	Hinterer Lautsprecher.	Rear loudspeaker.
				Potentiomètre mélangeur :	Mischschalter :	Mixing switch:
	5 D 5 414 557 F	1	R 43 - N.F.P.	–	–	–
	5 D 5 403 304 R	1	R 354 - R 355.	–	–	–
	5 D 5 417 919 Z *DW 9653-901 A*	1		Antenne (sans coaxial).	Antenne (ohne Kabel).	Aerial (without lead).
	5 D 5 420 644 U *DX 9653-166 A*	1	L 2150.	Coaxial.	Antennenkabel.	Lead for aerial.
				Condensateur :	Condensator :	Condenser:
	5 S 5 433 939 E	1	R.m.p.	– sur alternateur.	– an Lima.	– on alternator.
	5 S 5 407 717 H *S 9653-101 A*	1	R.p. 5 452 411 M.	– sur bobine.	– an Zündspule.	– on ignition coil.
	DX 653-99	2		Tresse de mise à masse.	Massekabel.	Braided earth cable.
	DX 653-121 A	1	AR.	Fil de liaison HP.	Verbindungskabel für Lautsprecher.	Connecting wire for loudspeaker.
	DW 653-69 B	1		Cache-antenne.	Innere Antennenabschirmung.	Inner cover for aerial.
	DX 653-198 A	1		Bouton du potentiomètre.	Einstellknopf für Mischschalter.	Knob for mixing switch.
	DX 653-170 A	1	4 × 12.	Vis de bouton.	Schraube f. Einstellknopf.	Screw f. knob.
				Encadrement de grille HP :	Rahmen f. Grill des Lautsprechers :	Surround for grille:
	DW 653-47 A	1	AR.	– (noir).	– (schwarz).	– (black).
	DW 653-47 B	1	AR - PA.	– (cuir naturel).	– (Naturleder).	– (tan leather).

I	NUMÉROS	K	« Blaupunkt » 7/72 →	Poste de radio (Suite)	Radiogerät (Forts.)	Radio set (Cont.)
	DX 653-198 A	1		Bouton de potentiomètre.	Einstellknopf für Mischschalter.	Knob for mixing switch.
	DX 653-170 A	1	4 × 12.	Vis de bouton.	Schraube f. Einstellknopf.	Screw f. knob.
				Encadrement de grille HP.	Rahmen f. Grill des Lautsprechers :	Surround for grille:
	DW 653-47 A	1	AR.	– (noir).	– (schwarz).	– (black).
	DW 653-47 B	1	AR - PA.	– (cuir naturel).	– (Naturleder).	– (tan leather).
				Grille de protection de HP:	Lautsprecher-Grill :	Grille for loudspeaker:
	DW 653-55 A	1	AR.	– (noir).	– (schwarz).	– (black).
	DW 653-55 B	1	AR - PA.	– (cuir naturel).	– (Naturleder).	– (tan leather).
	DW 653-56	1	AR.	Joint d'insonorisation entre grille.	Garnitur z. Geräusch-dämpfung am Grill.	Joint, antirattle, for grill.
	DW 653-57	4	AR.	Protecteur HP.	Abschirmung für Lautsprecher.	Protection for loudspeaker
	DW 653-58	1	AR - L 15.	Entretoise HP.	Abstandshülse f. Lautspr.	Distance piece f. LS.
	DX 653-119 A	1	AV.	Toile de protection HP.	Stoffabschirmung für Lautsprecher.	Protection cloth for loudspeaker.
	2 D 5 430 969 X	1	R.p. ZC 9 858 240 U	Ensemble fixat. poste.	Satz Befestigungsteile für Radiogerät.	Set of securing parts for radio set.
	ZC 9 858 240 U	1	« Hildesheim » « Mannheim » « Hamburg »	–	–	–
	2 D 5 429 018 R	1		Support AR du poste.	Hintere Halterung für Radiogerät.	Rear bracket f. radio.
	1 T 5 451 520 C	1		Boulon charnière d'antenne.	Schraube für Antennenscharnier.	Airial hinge bolt.
	1 D 5 429 019 B	1		Patte de fixat. de poste.	Lasche f. Radiogerät.	Securing strip f. radio.
	2 D 5 429 028 Z	1		Tôle de finition sur boîtier.	Zierblech am Gehäuse.	Embellisher on casing.
				Boîtier avec garniture :	Gehäuse m. Bezug :	Casing with trim:
	2 D 5 429 029 K	1	Sauf PA.	–	–	–
	2 D 5 434 609 M	1	PA → 7/73.	– (bleu d'orient).	– (orient-blau).	– (orient blue).
	2 D 5 434 610 Y	1	PA.	– (gris phoque).	– (grau).	– (grey).
	2 D 5 434 611 J	1	PA.	– (rouge cornaline).	– (rot).	– (red).
	2 D 5 434 612 V	1	PA → 7/73.	– (or clair).	– (gold).	– (gold).
	2 D 5 434 613 F	1	PA.	– (vert jura).	– (grün).	– (green).
	2 D 5 434 614 S	1	PA.	– (marron).	– (braun).	– (brown).
	2 D 5 449 107 Z	1	PA 7/73 →.	– (caramel).	– (karamel).	– (caramel).
	2 D 5 449 108 K	1	PA 7/73 →.	– (bleu vert).	– (blau-grün).	– (blue green).

I	NUMÉROS	K	« Blaupunkt » 7/72 →	Poste de radio (Suite)	Radiogerät (Forts.)	Radio set (Cont.)
				Vis :	**Schraube :**	**Screw:**
	22 147 019 T *ZD 9214 700 W*	2	TH M 5 × 10.	– de support.	– f. Halterung.	– f. support.
	22 751 029 U *ZD 9275 100 Z*	4	TR 4,85 × 12,5.	– de HP AV.	– f. vord. Lautsprecher.	– f. front LS.
	ZD 9467 900 W	4	TFB M 4 × 35.	– de HP AR.	– f. hint. Lautsprecher.	– f. rear LS.
	ZD 9453 230 W	1	TCB M 5 × 14.	– du boîtier.	– f. Gehäuse.	– f. casing.
				Écrou :	**Mutter :**	**Nut:**
	ZC 9615 721 U	4		– clip de HP AV.	– Clips-Mutter.	– clip-nut.
	ZC 9615 747 U	4		– clip de HP AR.	– Clips-Mutter.	– clip-nut.
	25 258 019 K *ZD 9525 800 W*	4	Co H M 4.	– de HP AV.	– f. vord. Lautsprecher.	– f. front LS.
	25 259 019 E *ZD 9525 900 W*	1		– de Fixation d'antenne.	– f. Antenne.	– f. aerial.
				Rondelle :	**Scheibe :**	**Washer:**
	22 903 019 J *ZD 9290 300 U*	5	Co 5,1 × 16,2.	– du support.	– f. Halterung.	– f. support.
		1		– de Fixation d'antenne.	– f. Antenne.	– f. aerial.
	22 900 019 A *ZD 9290 000 U*	4	Co 4,1 × 10,2.	– de HP AR.	– f. hint. Lautsprecher.	– f. rear LS.

GROUPE 6		BAUGRUPPE 6		GROUP 6	
SOUS-GROUPES	DÉSIGNATION DES CHAPITRES	UNTER-GRUPPEN	BEZEICHNUNG DER KAPITEL	UNDER-GROUPS	DESCRIPTION OF CHAPTERS
6-133	Suspension moteur et BV	6-133	Motor-und Getriebeaufhängung	6-133	Engine and gearbox suspension
6-173	Pompe à essence - (Sauf IE)	6-173	Kraftstoffpumpe - (Mit Ausnahme IE)	6-173	Fuel pump - (Except IE)
6-173/1	Pompe à essence - (IE)	6-173/1	Kraftstoffpumpe - (IE)	6-173/1	Fuel pump - (IE)
6-174	Tuyauterie d'essence - (Sauf IE)	6-174	Kraftstoffleitungen - (Mit Ausnahme IE)	6-174	Fuel piping - (Except IE)
6-174/1	Tuyauterie d'essence - (IE)	6-174/1	Kraftstoffleitungen - (IE)	6-174/1	Fuel piping - (IE)
6-175	Réservoir d'essence	6-175	Kraftstoffbehälter	6-175	Fuel tank
6-175/1	Anti-pollution sur alimentation essence Ⓢ (USA)	6-175/1	Entgiftungsanlage an Kraftstoffanlage Ⓢ (USA)	6-175/1	Evaporative loss control Ⓢ (USA)
6-182	Échappement (partie AV)	6-182	Auspuffanlage (vorderer Teil)	6-182	Exhaust (front part)
6-182/1	Échappement (partie AR)	6-182/1	Auspuffanlage (hinterer Teil)	6-182/1	Exhaust (rear part)
6-235	Canalisations d'eau - (Sauf IE)	6-235	Kühlkreislauf - (Mit Ausnahme IE)	6-235	Water piping - (Except IE)
6-235/1	Canalisations d'eau - (IE) - (BW)	6-235/1	Kühlkreislauf - (IE) - (BW-Getriebe)	6-235/1	Water piping - (IE) - (BW)
6-242	Conduits de ventilation	6-242	Luftführung	6-242	Ventilation duct
6-564	Dégivrage	6-564	Entfrostung	6-564	Defrosting
6-564/1	Pulseur d'air	6-564/1	Gebläse	6-564/1	Blower
6-615	Pare-chocs AV	6-615	Stossstange, vorn	6-615	Bumper, front
6-615/1	Pare-chocs AR - (BL)	6-615/1	Stossstange, hinten - (BL)	6-615/1	Bumper, rear - (BL)
6-615/2	Pare-chocs AR - (BK)	6-615/2	Stossstange, hinten - (BK)	6-615/2	Bumper, rear - (BK)
6-641/1	Condenseur et pulseur	6-641/1	Kondensator und Luftgebläse	6-641/1	Condenser and blower
6-641/2	Canalisations de climatiseur	6-641/2	Leitungen für Klimaanlage	6-641/2	Tubing for air conditioner
6-641/3	Compresseur de climatisation	6-641/3	Kompressor f. Klimaanlage	6-641/3	Compressor for air conditioner
6-642	Chauffage —5 °C	6-642	Heizung —5 °C	6-642	Heating —5 °C
6-642/1	Chauffage —15 °C - BL (XT)	6-642/1	Heizung —15 °C - BL (XT)	6-642/1	Heating —15 °C - BL (XT)
6-642/2	Chauffage —15 °C - BK (XT) - AMBU	6-642/2	Heizung —15 °C - BK (XT) - AMBU	6-642/2	Heating —15 °C - BK (XT) - AMBU
6-642/3	Bloc central de climatiseur	6-642/3	Zentraleinheit f. Klimaanlage	6-642/3	Central air conditioner unit
6-643	Aération	6-643	Lüftung	6-643	Ventilation
6-644	Commandes de chauffage —5 °C	6-644	Betätigungszüge für Heizung —5 °C	6-644	Control units for heating —5 °C
6-644/1	Boîtier de commande et aérateurs	6-644/1	Betätigungsgehäuse und Belüfter	6-644/1	Control housing and vent. apertures

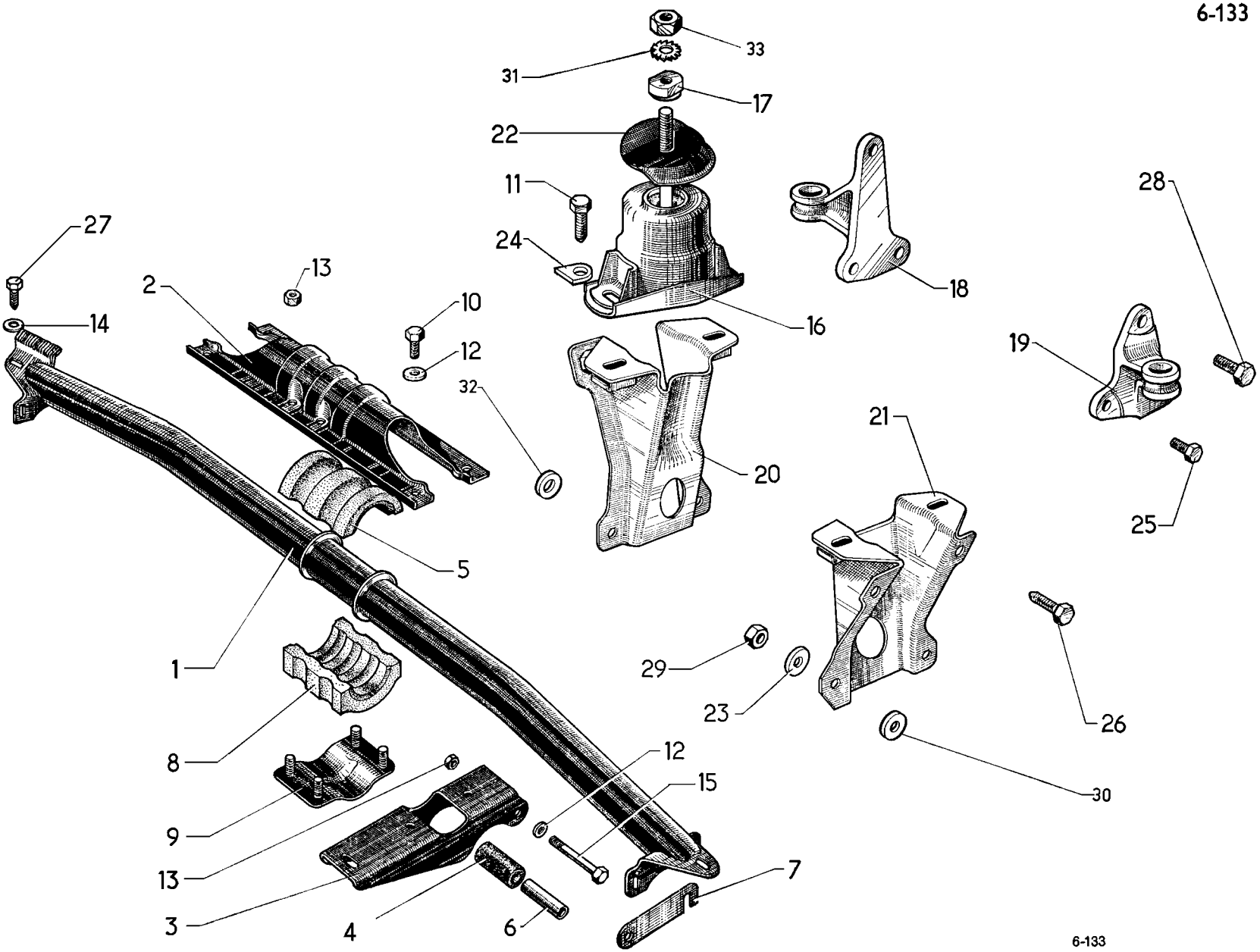
33
31
17
22
11
24
16
18
28
27
13
2
10
14
12
32
20
19
21
25
5
1
29
23
26
8
12
15
30
9
13
7
3
4
6

6-133

I	NUMÉROS	K		Suspension moteur et BV	Motor-und Getriebeaufhängung	Engine and gear-box suspension
				Avant BV	**Getriebe, vorn**	**Front for gear-box**
1	DX 133-3 A	1	Inf.	Traverse :	Traverse :	Crossmember:
2	DX 133-11	1	Sup.	–	–	–
3	DX 133-201 A	2		Bras supports radiateur.	Tragarm.	Support bracket.
4	DX 133-14 A	4	⌀ int. 15 - L 40.	Bloc élastique : – repère peinture blanche.	Silentblock : – weisse Farbmarkierung.	Rubber bearing: – white paint marking.
5	DX 133-50	1	L 98 - h 32 - sup.	Demi-bague.	Gummischale.	Half-bush.
6	DX 133-57	4	9 × 15 × 40.	Bague.	Abstandshülse.	Bush.
7	D 133-58 D 133-58 A	? ?	e 1 - sup. e 2.	Cale : –	Beilegscheibe : –	Shim: –
8	DX 133-59	1	L 98 - h 30,5 - inf.	Demi-bague.	Gummischale.	Half-bush.
9	DX 133-60	1		Chapeau.	Deckel.	Clamp.
10	23 462 009 M *ZD 9346 200 U*	4	TH M 9 × 18.	Vis de traverse.	Schraube f. Traverse.	Screw.
11	23 827 319 Y *ZD 9382 730 W*	6	TH M 9 × 30.	Vis de traverse.	Schraube f. Traverse.	Screw.
12	22 217 009 D *ZD 9221 700 U*	8	9,5 × 16 × 2.	Rondelle.	Scheibe.	Washer.
13	ZD 9524 300 U	8	H M 9 × 125.	Écrou.	Mutter.	Nut.
14	22 750 009 G *ZD 9275 000 U*	6	9,5 × 20 × 2,5.	Rondelle.	Scheibe.	Washer.
15	ZC 9621 027 U	4	TH 9 × 50.	Vis.	Schraube.	Screw.

I	NUMÉROS	K		Suspension moteur et BV *(Suite)*	Motor-und Getriebeaufhängung *(Forts.)*	Engine and gear-box suspension *(Cont.)*
				Arrière moteur	**Motor, hinten**	**Rear of engine**
16	DS 133-5 A	2		Bloc élastique, axe de 16 (repère couleur noire).	Hint. Silentblock, Zuganker 16 (schwarze Farbmarkierung).	Rubber bearing (black paint marking).
17	0 D 5 412 041 H *DS 133-66*	2	16 × 125.	Écrou de bloc.	Rundmutter.	Nut.
18	DX 133-74	1	D - ⌀ 16.	Bras support.	Motorträger.	Bracket.
19	DX 133-75	1	G - ⌀ 16.	Bras support.	Motorträger.	Bracket.
20	DS 133-90 A	1	D.	Support moteur.	Motorstütze.	Engine bracket
21				Support moteur :	Motorstütze :	Engine bracket:
	DS 133-91 A	1	G.	–	–	–
	DX 133-289 A	1	G - (IE).	– avec arrêt de gaine et poulie.	– mit Anschlag und Übertragungsrad.	– with seath stop and pulley.
22	1 D 5 412 042 U *DX 133-97*	1		Écran de bloc élastique D.	Abschirmung.	Shield.
23	D 133-107	4	D 7,5 × 26 × 4 → 2/72.	Rondelle des supports :	Scheibe f. Motorträger :	Washer:
		6	G - (IE) → 2/72.	–	–	–
	26 192 539 L *ZC 9619 154 U*	4	D - 7,5 × 26 × 3 2/72 →.	–	–	–
		6	G - (IE) 2/72 →.	–	–	–
24	1 D 5 448 192 D *DS 133-139*	4	1 ⌀ 9,5.	Plaquette.	Halteblech.	Plate.
25	22 464 019 K *ZD 9346 400 W*	2	TH M 7 × 22,5.	Vis inf. de bras.	Schraube.	Screw, lower.
26	23 720 319 U *ZD 9372 030 W*	4	TH M 7 × 25.	Vis des supports.	Schraube.	Screw.
27	23 827 319 Y *ZD 9382 730 W*	4	TH M 9 × 30.	Vis de bloc élastique.	Schraube.	Screw.
28	23 850 009 D *ZD 9385 000 U*	4	TH M 9 × 25.	Vis sup. de bras.	Schraube.	Screw.
29	25 241 009 U *ZD 9524 100 U*	8	H M 7 × 100.	Écrou des supports.	Mutter.	Nut.
30	22 514 019 Y *ZD 9251 400 U*	7	Cr 7,3 × 12 - (IE).	Rondelle.	Scheibe.	Washer.
31	22 813 009 P *ZD 9281 300 U*	2	Cr 16,5 × 26.	Rondelle.	Scheibe.	Washer.
32	ZD 9290 500 Z	1	Co 7,2 × 18,2 - (IE).	Rondelle.	Scheibe.	Washer.
33	26 150 259 W *ZC 9615 025 U*	2	H 16 × 125.	Écrou.	Mutter.	Nut.

POMPE 1
2·3·4·5·6·7

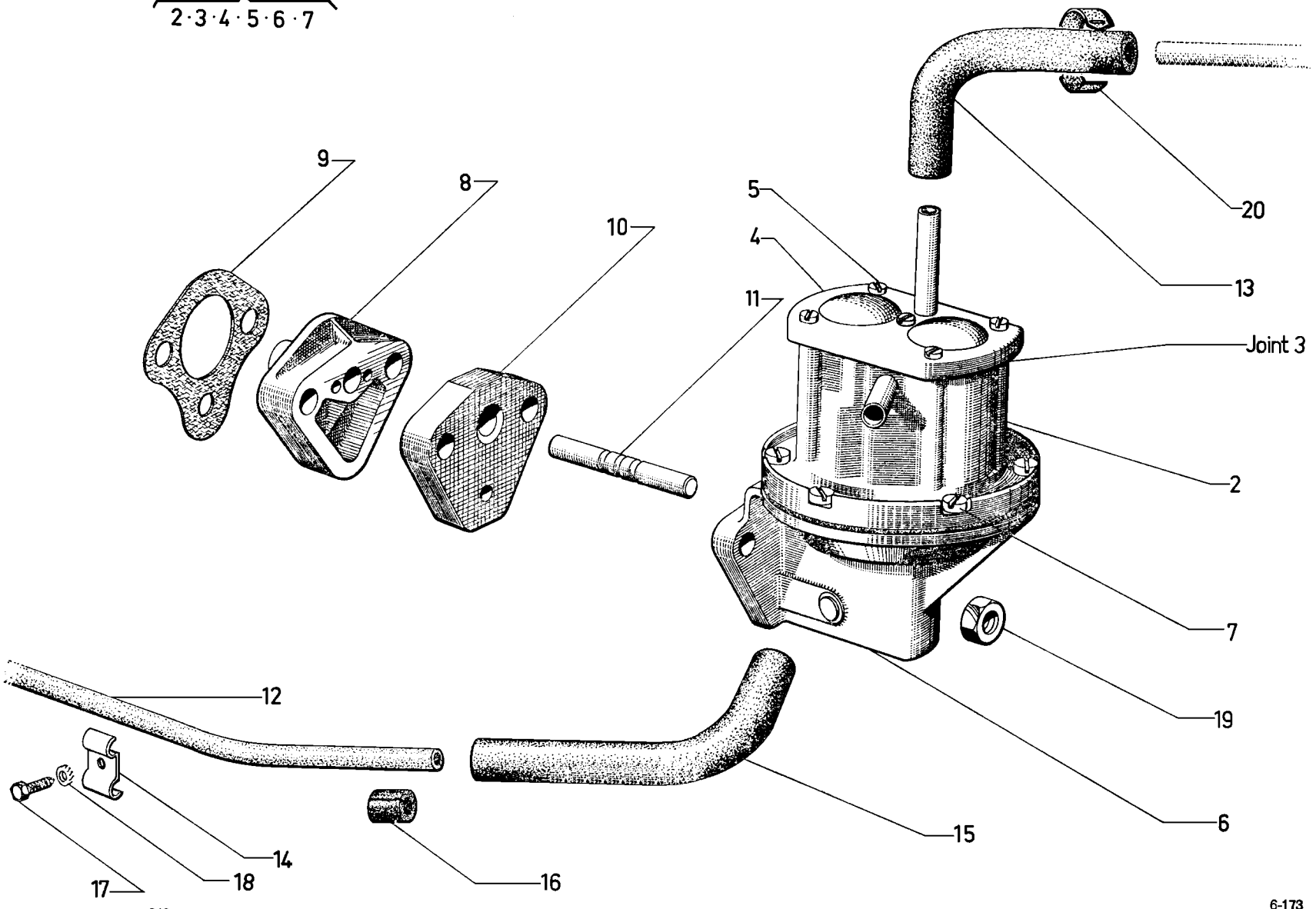

I	NUMÉROS	K	Sauf (IE)	Pompe à essence	Kraftstoffpumpe	Fuel pump
1	2 D 5 437 760 M *DV 173-0 A*	1	« Sev » - (1°) - R.p. 5 447 891 G - d.e.o. 1-5 440 666 Z.	Pompe à essence :	Kraftstoffpumpe :	Fuel pump :
	1 D 5 447 891 G	1	« AC » - (2°).	–	–	–
2	N 173-10	1	« Sup ».	Corps sans couvercle.	Gehäuse, ohne Deckel.	Body without cover.
3	N 173-11	1		Joint de couvercle.	Deckeldichtung.	Cover joint.
4	N 173-12	1		Couvercle.	Deckel.	Cover.
5	N 173-13	5		Vis de couvercle.	Schraube f. Deckel.	Screw for cover.
6	N 173-14	1		Corps inf. avec membrane et levier.	Unt. Gehäuse mit Membrane und Hebel.	Body, lower, with diaphragm and lever.
7	N 173-15	6		Vis de pompe.	Schraube f. Pumpe.	Screw for pump.
8	1 D 5 412 048 J *DX 173-50 B*	1		Guide de poussoir.	Stösselführung.	Guide for push-rod.
9	1 D 5 412 047 Y *DX 173-82*	1		Joint de guide.	Dichtung f. Stösselführung.	Joint for guide.
10	1 D 5 412 049 V *DX 173-98*	1		Entretoise de pompe.	Abstandshülse.	Distance piece.
				Poussoir :	Stössel :	Push-rod:
11	1 D 5 412 050 F *DX 173-99*	1	L 48,06.	– 1 gorge.	– 1 Nut.	– 1 groove.
	1 D 5 412 051 S *DX 173-99 A*	1	L 48,57.	– 2 gorges.	– 2 Nuten.	– 2 grooves.
	1 D 5 412 052 C *DX 173-99 B*	1	L 49,08.	– 3 gorges.	– 3 Nuten.	– 3 grooves.
12	DVF 174-3	1	BK - nylon.	Tube d'alimentation :	Zuführrohr :	Feed tube:
	DX 174-3	1	BL.	–	–	–
13			⌀ 7 × 16.	Flexible, vers carburateur :	Schlauch zum Vergaser :	Flexible tube to carburettor:
	2 D 5 440 666 Z *DV 174-7 A*	1	DV - DT - L 270. 26·231·359	–	–	–
	DX 174-7 A	1	Sauf DV - DT - L 236.	–	–	–
14	DS 174-77 A	2		Patte double.	Greiferstück.	Double clamp.
15	1 D 5 419 073 T *DX 174-81 C*	1		Flexible sur pompe.	Gummiübergang an Pumpe.	Flexible tube.
16	1 D 5 413 306 H *D 391-113*	?		Bague de protection.	Schutzhülse.	Protective sleeve.
17	23 663 019 D *ZD 9366 300 W*	2	TH M 5 × 20.	Vis.	Schraube.	Screw.
18	22 334 019 B *ZD 9233 400 U*	2	Cr 5,2 × 9,4.	Rondelle de patte.	Scheibe f. Greiferstück.	Washer.
19	25 242 009 N *ZD 9524 200 U*	2	H M 8 × 125.	Écrou de pompe.	Mutter f. Pumpe.	Nut.
20	26 140 389 N *ZC 9614 038 U*	?		Collier de flexible.	Schelle f. Schlauch.	Collar f. tube.

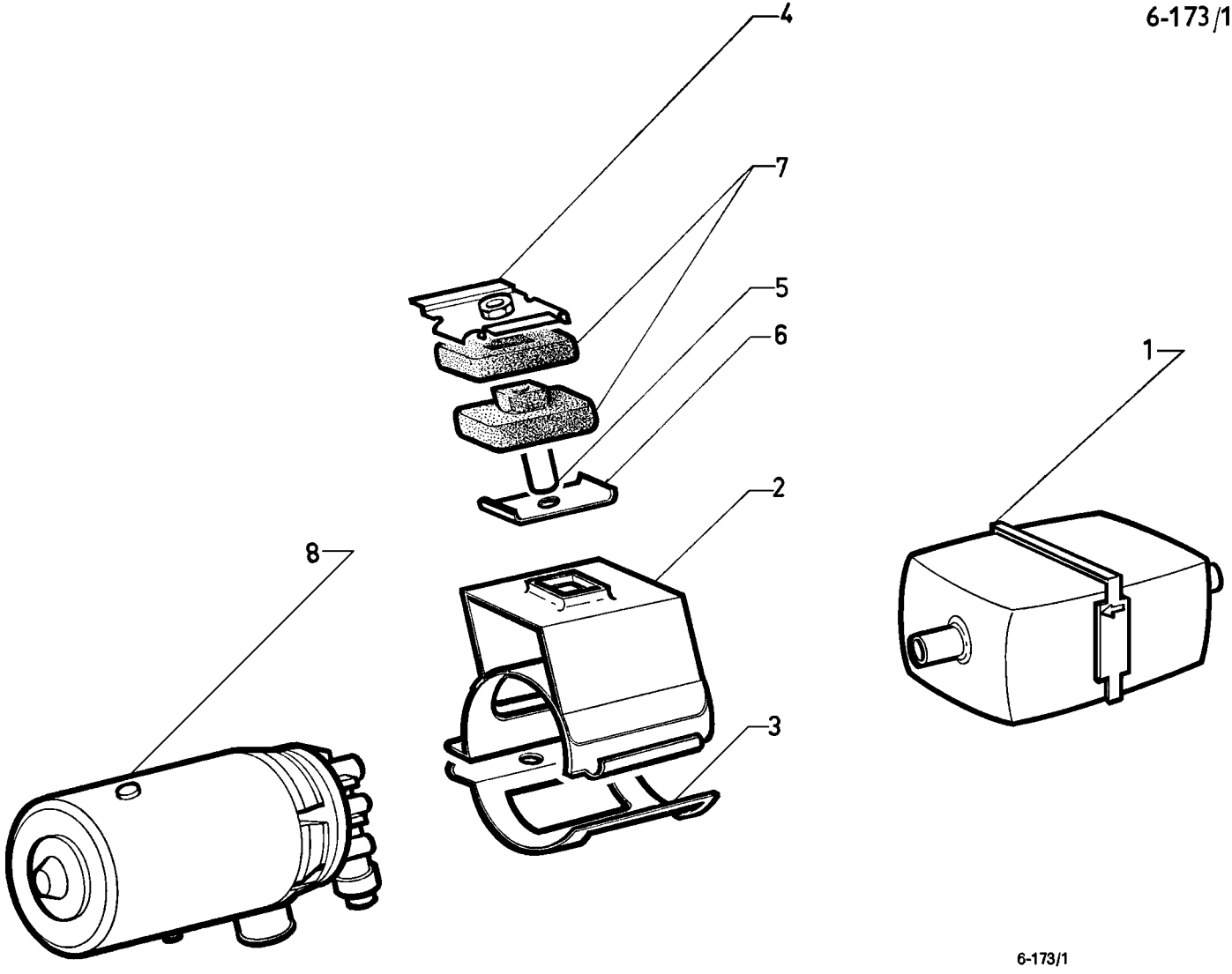

6-173/1

I	NUMÉROS	K	(IE)	Pompe à essence	Kraftstoffpumpe	Fuel pump
1	DX 173-202 A	1	« Bosch ».	Filtre à essence.	Benzinfilter.	Fuel filter.
2	DX 173-249 A	1		Support de pompe.	Pumpenträger, Oberteil.	Support for pump.
3	DX 173-250 A	1		Bride de pompe.	Pumpenträger, Unterteil.	Clamp for pump.
4	DX 173-286 A	1		Patte support de pompe.	Traglasche f. Pumpe.	Support plate for pump.
5	1 D 5 423 768 A *DX 173-290 A*	1		Entretoise de pompe.	Abstandsstück f. Pumpe.	Distance piece for pump.
6	1 D 5 423 769 L *DX 173-291 A*	1	Inf.	Coupelle de butée.	Anschlagteller.	Cup for buffer.
7				Butée caoutchouc :	Gummianschlag :	Rubber buffer:
	1 D 5 423 767 P *DX 173-292 A*	1	Sup.	–	–	–
	1 D 5 423 766 D *DX 173-293 A*	1	Inf.	–	–	–
8	DX 173-900 A	1	« Bosch ».	Pompe électrique.	Pumpe, elektrisch.	Electric pump.
				Vis :	Schraube :	Screw:
	23 720 319 U *ZD 9372 030 W*	1	TH M 7 × 25.	– de pompe.	– f. Pumpe.	– for pump.
	23 743 019 U *ZD 9374 300 W*	1	TH M 7 × 30.	– de support.	– f. Träger.	– for support.
				Rondelle :	Scheibe :	Washer:
	22 513 009 V *ZD 9251 300 U*	1	Cr ⌀ 7.	– de support de pompe.	– f. Pumpenträger.	– for pump support.
	22 904 019 D *ZD 9290 400 U*	1	Co 7,2 × 14,2.	– de pompe.	– f. Pumpe.	– for pump.
	26 187 519 W *ZC 9618 751 U*	4	« Pop ».	Rivet de patte support.	Niet f. Traglasche.	Rivet for support plate.
	26 140 389 N *ZC 9614 038 U*	?	« Hop ».	Collier.	Schelle mit Schraube.	Collar with screw.

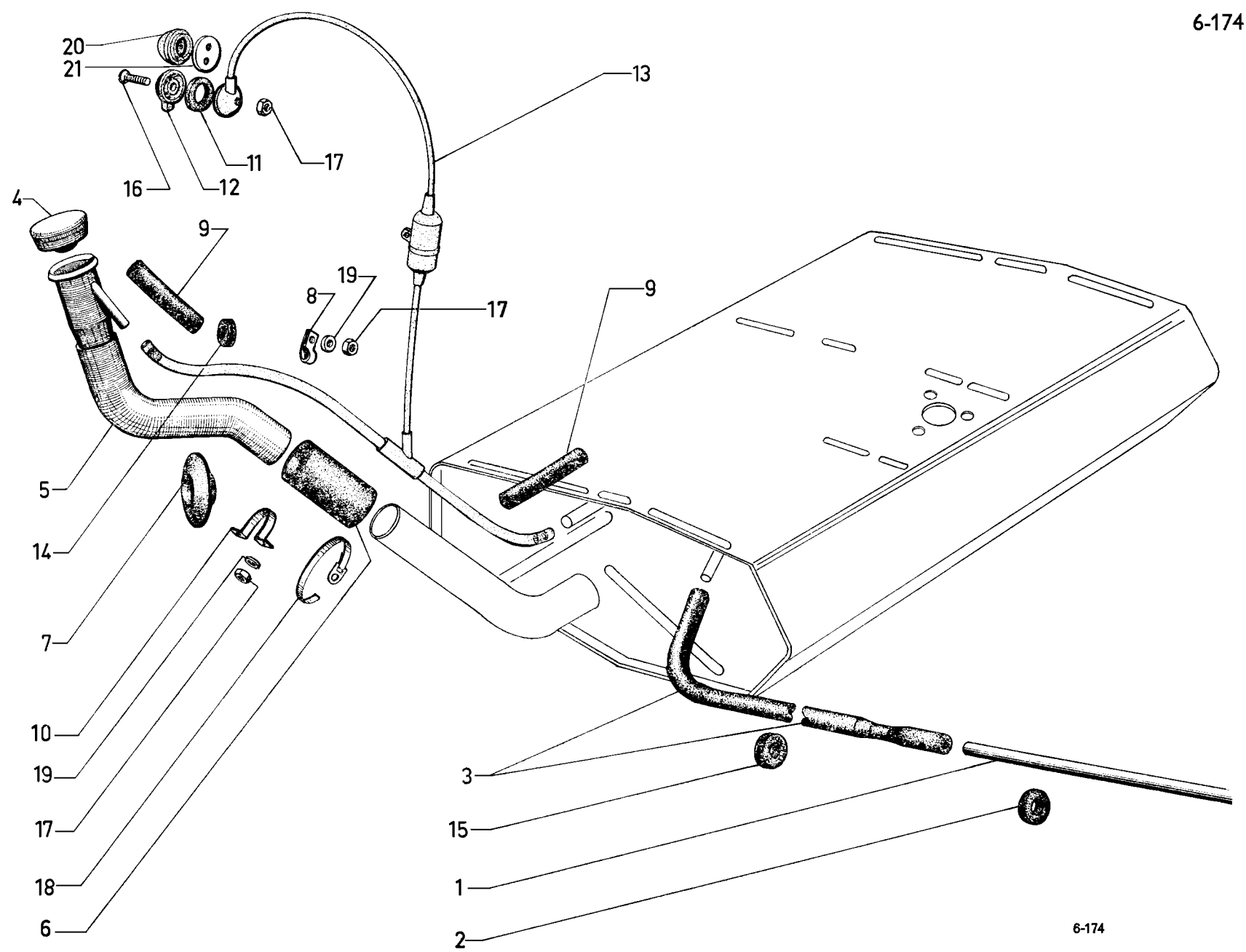
20
21
16
12
11
17
13
4
9
19
8
17
9
5
14
7
10
19
17
18
6
3
15
1
2
6-174

I	NUMÉROS	K	Sauf (IE)	Tuyauteries d'essence	Kraftstoffleitungen	Fuel piping
1	DX 174-3	1	BL.	Tube réservoir à pompe (nylon) :	Schlauch zw. Tank und Pumpe (Nylon) :	Feed tube (nylon):
	DVF 174-3	1	BK.	–	–	–
2	D 174-72	2	25 × 40 × 11.	Œillet sur pied milieu.	Öse am Mittelpfosten.	Eyelet on center pillar.
3	DS 174-82	1	L 280 - ⌀ 8-17.	Flexible du tube souple.	Gummiübergang von Zuleitung.	Feed tube union.
				Bouchon remplissage inox :	Einfüllstopfen, rostfrei :	Filler cap (stainless):
4	DX 175-03	1		– ordinaire.	– einfach.	– plain.
	ZC 9857 132 U	1		– antivol amovible (non ventilé).	– mit abnehmbarer Diebstahlsicherung (nicht Belüfted).	– with removable antitheft device (not ventilated).
	D 175-4 A	1	L 689 - BL.	Tubulure de remplissage :	Einfüllstutzen :	Filler pipe:
	DB 175-4	1	L 920 - BREAK - COMM - AMBU.	–	–	–
5	DF 175-4	1	L 240 - FAMI.	–	–	–
6			⌀ 38 × 47.	Raccord de tubulure :	Schlauch für Einfüllrohr :	Sleeve on filler neck:
	D 175-9 A	1	L 163.	–	–	–
	DF 175-9	1	L 90 - FAMI.	–	–	-
7	ZC 9807 107 U	1		Collerette de remplissage.	Dichtring f. Stutzen.	Sealing ring for filler pipe.
8	DS 175-63	2		Patte de tube d'air.	Lasche f. Entlüftungsrohr.	Collar for air pipe.
9	D 175-66	2	11 × 18 × 147 → 2/74. 2/74 →.	Manchon du tube d'air.	Gummistutzen für Entlüftungsrohr.	Air pipe union.
	6 D 5 447 195 S		2/74 →.	–	–	–
10	D 175-72	1	h 39 - entr. 60.	Collier de tubulure.	Schelle.	Collar.
11	D 175-80	1	19 × 29 × 3.	Rondelle de mise à l'atmosphère.	Gummiring.	Washer for air vent cup.
12	DS 175-81	1	Ext.	Coupelle de mise à l'atmosphère.	Abdeckblech am Entlüftungsrohr.	Air vent cup.

I	NUMÉROS	K	Sauf (IE)	Tuyauteries d'essence *(Suite)*	Kraftstoffleitungen *(Forts.)*	Fuel piping *(Cont.)*
13	DS 175-84 A	1	BL - rilsan.	Tube de mise à l'atmosphère :	Entlüftungsrohr :	Air vent pipe:
	DF 175-84 A	1	FAMI - rilsan.	–	-	–
	DJB 175-284 A	1	BREAK - COMM - AMBU - rilsan.	–	-	–
14	21 062 009 F *ZD 9106 200 U*	2	12 × 21 × 5.	Œillet de tube de prise d'air.	Gummiöse für Entlüftungsrohr.	Eyelet.
15	21 065 009 F *ZD 9106 500 U*	3	22 × 38 × 8.	Œillet de tube d'alimentation.	Gummiöse f. Zuleitung.	Eyelet.
16	ZD 9468 800 Z	1	TFB 5 × 35.	Vis de coupelle.	Schraube f. Blechteller.	Screw.
17	ZD 9231 900 U	6	H 5 × 75.	Écrou.	Mutter.	Nut.
				Collier :	Schelle :	Collar:
18	ZC 9614 000 U	2	L 474.	– de raccord.	– f. Verbindung.	– for sleeve.
	26 140 119 D *ZC 9614 011 U*	2	L 190.	– de manchon de prise d'air.	– f. Entlüftungsstutzen.	– for air pipe union.
19	22 770 009 Y *ZD 9277 000 U*	6	5,5 × 12 × 1.	Rondelle.	Scheibe.	Washer.
			PO	**Pièces spéciales**	**Spezialteile**	**Special parts**
20	1 D 5 427 590 U *DM 175-13*	1		Filtre.	Filter.	Filter.
21	DM 175-110	1		Support de filtre.	Halterung f. Filter.	Filter support.

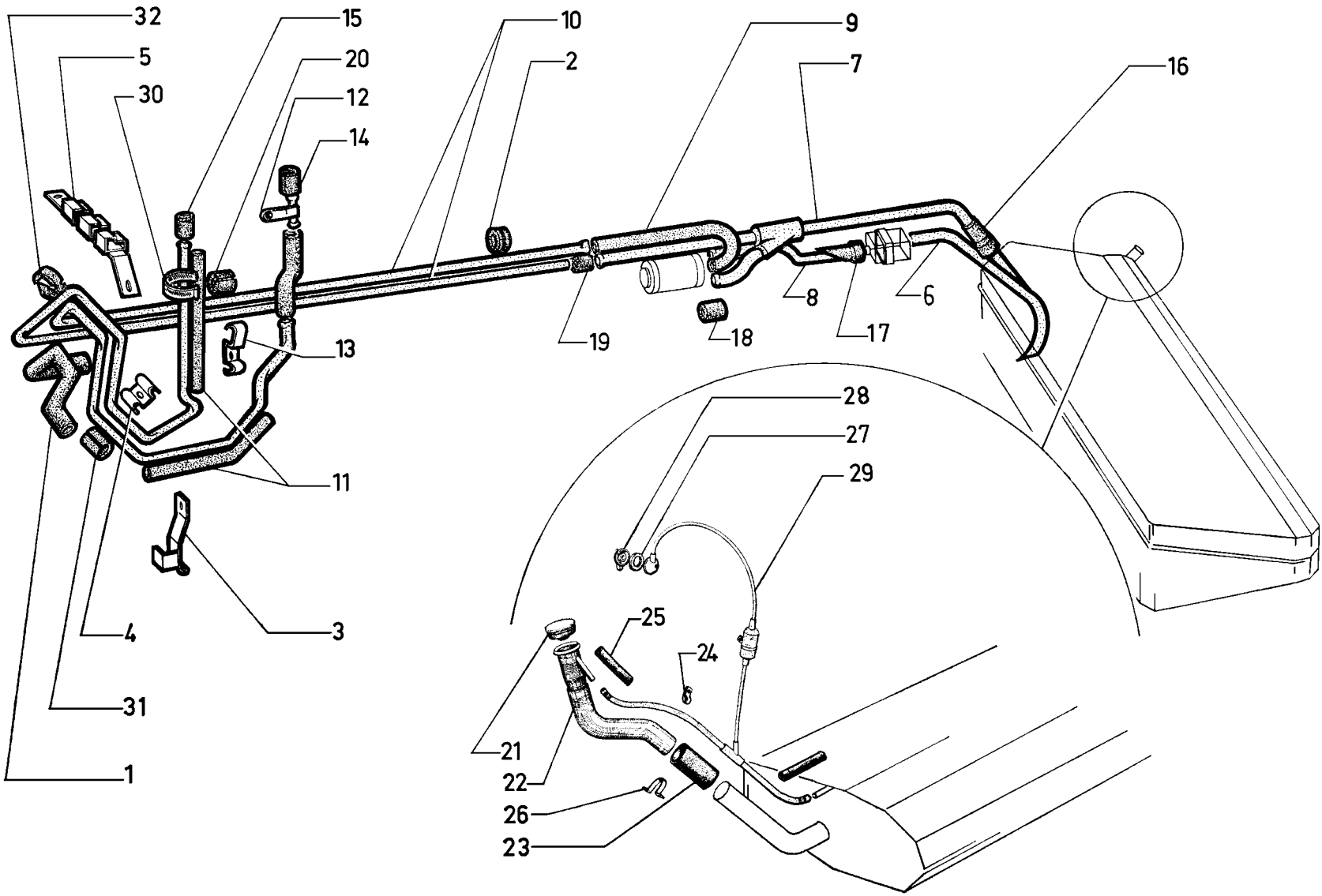
32
5
30
15
20
12
14
10
2
9
7
16
8
6
19
18
17
13
11
28
27
29
25
24
4
3
31
1
21
22
26
23

648

I	NUMÉROS	K	(IE)	Canalisation d'essence	Kraftstoffleitungen	Fuel piping
1	DS 174-66	?		Gaine de protection.	Schutzhülle.	Protective sheath.
2	D 174-72	2	25 × 40 × 11.	Œillet.	Öse.	Grommet.
3	DS 174-73	1	AR D.	Support sur longeron.	Träger am Längsträger.	Support on siderail.
4	DS 174-77 A	2		Patte.	Greiferstück.	Double lug.
5	D 174-80	1		Support sur pied AV.	Träger am Vorderpfosten.	Support on front pillar.
				Tube :	Rohr:	Tube:
6	DX 174-203 A	1	L 625 - ⌀ 6,6.	- entre réservoir et filtre.	– zw. Behälter u. Filter.	– between tank and filter.
7	DX 174-204 A	1	L 1025 - ⌀ 6,6.	– en y, de retour.	– y - förmig.	– in y form.
8	DX 174-205 A	1	L 250 - ⌀ 6,6.	– entre filtre et pompe.	– zw. Filter u. Pumpe.	– between filter and pump.
9	DX 174-206 A	1	L 330 - ⌀ 15 - ext.	– toilé de pompe.	– f. Pumpe (m. Stoff).	– with material for pump.
10	DX 174-207 A	2	L 1600 - ⌀ 6,6.	–	–	–
11	DX 174-266 A	2		Gaine caoutchouc.	Gummihülle.	Rubber sheath.
12	1 D 5 419 074 D *DX 144-254 A*	1	L 85.	Patte avec tube.	Lasche mit Rohr.	Lug with pipe.
13	DX 174-277 A	2		Patte double sur longeron.	Greiferstück am Längsträger.	Double lug on siderail.
				Raccord souple :	Verbindungsschlauch :	Flexible union:
14	DX 174-282 A	1	L 157 - ⌀ ext. 18.	– de rampe (toilé).	– für Zylinderrohr (mit Stoff).	– for cyl. pipe (with material).
15	DX 174-281 A	1	L 335 - ⌀ ext. 15.	– de régulateur.	– für Regler.	– for regulator.
16	DX 174-283 A	2	L 90 - ⌀ ext. 17.	– de réservoir.	– für Behälter.	– for tank.
17	DX 174-284 A	2	L 40 - ⌀ int. 9,75.	– de filtre.	– für Filter.	– for filter.
		1		– de pompe.	– für Pumpe.	– for pump.
18	DX 174-285 A	1	L 50 - ⌀ int. 7,75.	- de pompe.	– für Pumpe.	– for pump.
19	1 D 5 421 198 R *DX 174-286 A*	1	L 70 - ⌀ int. 7,75.	– de tubes de retour.	– für Rücklaufrohr.	– for return tube.

I	NUMÉROS	K	(IE)	Canalisation d'essence *(Suite)*	Kraftstoffleitungen *(Forts.)*	Fuel piping *(Cont.)*
20	1 D 5 420 594 A *DX 174-292 A*	1		Bague souple fendue.	Gummihülse, geschlitzt.	Flex. bush, split.
21	DX 175-03	1		Bouchon de remplissage :	Einfüllstopfen :	Filler cap:
	ZC 9857 132 U	1		– antivol.	– mit Diebstahlsicherung.	– locking.
22	D 175-4 A	1	L 689.	Tubulure de remplissage.	Einfüllstutzen.	Filler pipe.
23	D 175-9 A	1		Raccord de tubulure.	Schlauch f. Stutzen.	Union f. filler pipe.
24	DS 175-63	2		Patte tube d'air.	Lasche f. Enlüft.-Rohr.	Collar f. air vent pipe.
25	D 175-66	2	11 × 18.	Manchon de tube d'air.	Gummistutzen.	Sleeve f. air vent pipe.
26	D 175-72	1	h 39 - entr. 60.	Collier de tubulure.	Schelle f. Einfüllstutzen.	Collar f. filler pipe.
27	D 175-80	1	19 × 29 × 3.	Rondelle de coupelle.	Gummiring für Blech.	Washer f. cup.
28	DS 175-81	1		Coupelle extérieure.	Abdeckblech.	Air vent cup.
29	DS 175-84 A	1		Tube de mise à l'atmosphère.	Entlüftungsrohr.	Air vent pipe.
30	AY 614-77	1	L 80.	Collier :	Schelle :	Collar:
	1 D 5 412 350 S *D 334-204*	1	L 100.	–	–	–
31	1 D 5 413 306 H *D 391-113*	2		Bague de protection.	Schutzhülse.	Protective sleeve.
32	1 D 5 413 292 F *DS 9391-141 L*	1	L 55.	Flèche caoutchouc.	Gummischelle.	Rubber collar.
	21 062 009 F *ZD 9106 200 U*	2	12 × 21 × 5.	Œillet tube de prise d'air.	Öse f. Entlüftungsrohr.	Eylet f. pipe.
	21 065 009 P *ZD 9106 500 U*	2	22 × 38 × 8.	Œillet tube alimentation.	Öse f. Zuleitung.	Eyelet f. pipe.
	ZD 9468 800 Z	1	TFB M 5 × 35.	Vis fixation coupelle.	Schraube f. Abdeckblech.	Screw f. air vent cup.
	23 663 319 D *ZD 9366 330 W*	5	TH M 5 × 20.	Vis.	Schraube.	Screw.
	25 259 019 E *ZD 9525 900 W*	6	H M 5 × 80.	Écrou.	Mutter.	Nut.
	25 221 009 C *ZD 9522 100 U*	1	H M 7 × 100.	Écrou.	Mutter.	Nut.

I	NUMÉROS	K	(IE)	Canalisation d'essence *(Suite)*	Kraftstoffleitungen *(Forts.)*	Fuel piping *(Cont.)*
	ZC 9614 000 U	2	L 474.	Collier sur raccord.	Schelle an Verbindung.	Collar on union.
	26 140 119 D *ZC 9614 011 U*	4	L 240.	Collier sur manchon.	Schelle a. Gummistutzen.	Collar on sleeve.
	26 140 429 Y *ZC 9614 042 U*	?		Collier sur canalisation.	Schelle an Leitung.	Collar on piping.
	22 770 009 Y *ZD 9277 000 U*	1	5,5 × 12 × 1.	Rondelle sur coupelle.	Scheibe am Abdeckblech.	Washer on cup.
	ZC 9807 107 U	1		Collerette de remplissage.	Dichtring f. Einfüllstutzen.	Sealing ring f. filler pipe.
	26 140 239 H *ZC 9614 023 U*	?		Collier sur sortie pompe à essence.	Schelle an Pumpe.	Collar on pump.

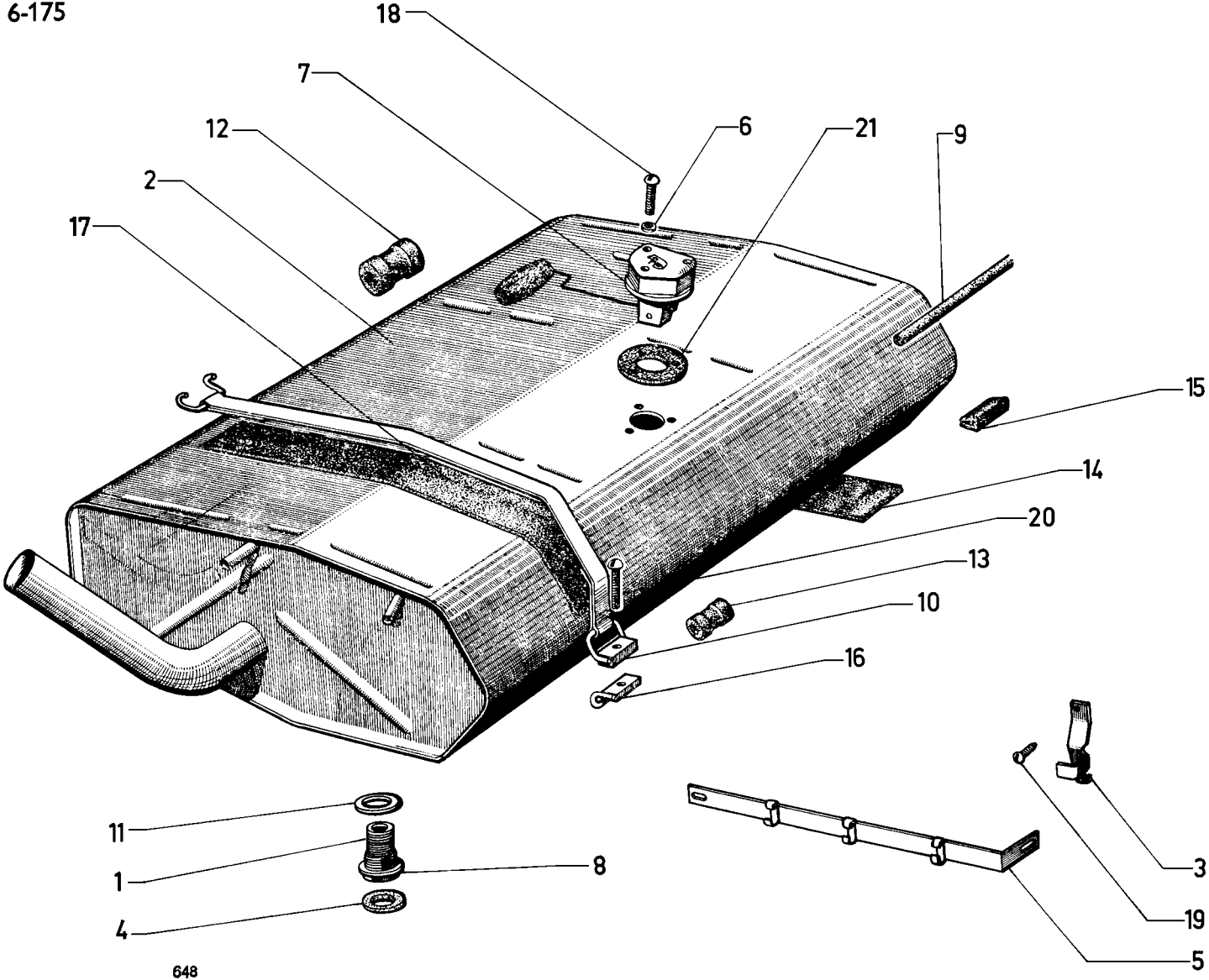
18
7
12
2
17
6
21
9
15
14
20
13
10
16
11
1
4
8
3
19
5
648

I	NUMÉROS	K		Réservoir d'essence	Kraftstoffbehälter	Fuel tank
1	DX 173-88 A	1	h 44.	Bloc filtrant.	Filterelement.	Filter unit.
	DX 173-288 A	1	(IE).	Corps nu de filtre.	Filtergehäuse o. Ausrüst.	Filter body, only.
2	6 D 5 410 268 L	1	L 1250.	Réservoir d'essence métal:	Benzintank, aus Metall :	Metal tank:
	6 D 5 410 269 X	1	(IE) - 65 L.	–	–	–
	DVF 175-1	1	L 710 - FAMI - AMBU 6/74 →.	–	–	–
	6 D 5 433 271 U	1	(IE) - FAMI - L 710.	–	–	–
3	DS 174-73	1		Support de tube.	Halteblech f. Zuleitung.	Support on sidemember.
4	DX 174-78	1		Pastille.	Nylon-Stopfen.	Nylon cap.
5	D 174-80	1		Support de tube.	Halteblech f. Zuleitung.	Support on front pillar.
6	1 M 5 412 295 U *A 174-84*	3	4,5 × 8 × 0,5.	Joint de rhéostat.	Fiberdichtung.	Fiber joint.
7	DM 175-5 A	1	12 V - « Jaeger » → 6/73. R.p. 5 434 968 P d.e.o. 3-ZD 9451 630 W.	Rhéostat :	Messrheostat :	Gauge unit:
	1 D 5 434 968 P	1	12 V - « Jaeger » 6/73 →.	–	–	–
	DF 175-5 C	1	FAMI - JAEGER → 9/73. R.p. 5 434 970 L.	–	–	–
	1 D 5 434 970 L	1	FAMI - JAEGER 9/73 →.	–	–	–
8				Bouchon de vidange :	Ablassstopfen:	Drain plug:
	1 T 5 419 945 W *A 9175-914 L*	1	⌀ 8 × 100 R.p. 5 451 497 C.	–	–	–
	DX 175-14	1	⌀ 30 × 150.	– côté réserve.	– Reserveseite.	– reserve side.
9	D 175-17	3		Garniture de trappe d'accès.	Garnitur f. Zugangsklappe.	Rubber for tank access.
10	D 175-18	2	L 480.	Sangle de réservoir :	Spannband :	Strap:
	DF 175-18	2	L 760 - FAMI - AMBU 6/74 →.	–	–	–
11				Joint de bouchon de vidange :	Dichtung für Ablassstopfen :	Drain plug joint:
	DX 175-46 B	1	30,4 × 39 × 4.	– (nylon).	– (Nylon).	– (nylon).
	22 462 009 X *ZD 9246 200 U*	1	8,2 × 12 × 1.	– (fibre).	– (Fiber).	– (fibre).

I	NUMÉROS	K		Réservoir d'essence *(Suite)*	Kraftstoffbehälter *(Forts.)*	Fuel tank *(Cont.)*
12	DM 175-53		L 47.	Câle de réservoir :	Gummistück f. Tank :	Packing for tank:
		4	Sauf FAMI.	–	–	–
		7	FAMI.	–	–	–
13	D 175-54	2	L 45 - Sauf FAMI.	Cale de sangle.	Gummistück für Spannband.	Packing for strap.
14	D 175-67	6	380 × 25 × 2.	Bande sous réservoir :	Streifen unter Tank :	Strip under tank:
	DF 175-67	6	265 × 60 × 2 - FAMI.	–	–	–
	DF 175-55	2	75 × 35 × 2 - FAMI R.p. DF 175 - 67.	–	–	–
15	D 175-60	6	L 40.	Butée.	Anschlag.	Anti-rattle pad.
16	DM 175-103	2	AV.	Attache de sangle.	Fangstück f. Zugband.	Front clamp for strap.
17	D 175-108	2	*l* 50 - L 540.	Garniture de réservoir.	Garnitur f. Tank.	Strip on tank.
18	23 663 019 D *ZD 9366 300 W*	3	TCB M 4 × 30.	Vis de rhéostat.	Schraube f. Rheostat.	Screw.
19	ZD 9452 000 W	3	TH M 5 × 20.	Vis.	Schraube	Screw.
20	ZD 9454 000 Z	2	TCB M 5 × 40.	Vis des sangles.	Schraube f. Zugband.	Screw.
21	1 S 5 402 981 E	1	36 × 55 × 1,5.	Joint de rhéostat.	Dichtung f. Rheostat.	Joint for gauge unit.

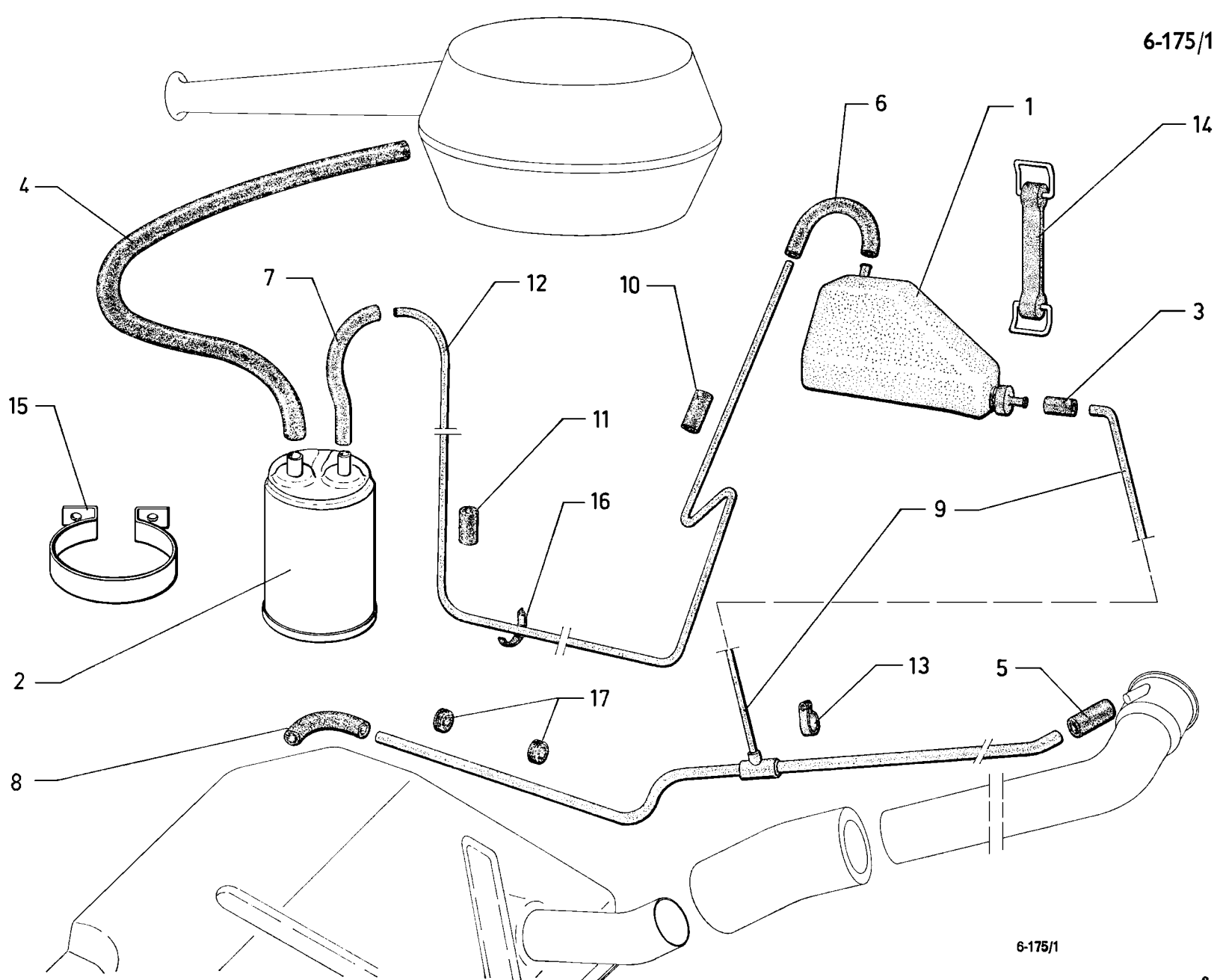
1
2
3
4
5
6
7
8
9
10
11
12
13
14
15
16
17
6-175/1

I	NUMÉROS	K	Ⓢ (USA) - Sauf (IE)	Anti-pollution sur alimentation d'essence	Entgiftungsanlage an Kraftstoffanlage	Evaporative loss control
1	DX 175-206 A	1		Réservoir de récupération.	Sammler f. Dünste.	Vapour box.
2	GX 03 235 01 A	1		Cartouche charbon actif.	Kohlenpatrone.	Coal cartridge.
				Durit :	Schlauch :	Tube:
3	GX 02 228 01 A	1	3,5 × 6 × 50.	– d'entrée.	– zur Zuführung.	– inlet.
4	2 D 5 419 315 Y *DX 175-238 A*	1	13 × 18 × 700.	– cartouche à filtre.	– Patrone zum Filter.	– cartridge to filter.
5	DS 175-68	1	11 × 18 × 70.	– de tube air à tubulure.	– Luftrohr zum Einfüllstutzen.	– air pipe to filler pipe.
6	DX 175-243 A	1	5 × 10.	– de sortie.	– zum Ablauf.	– outlet.
7	2 D 5 419 319 S *DX 175-244 A*	1	5 × 11 - 9 × 15 - L 400.	– d'entrée sur cartouche.	– f. Zuführung am Filter.	– filter inlet.
8	D 175-66	1	11 × 18 × 147.	– de tube à réservoir.	– Rohr zum Behälter.	– pipe to tank.
9				Canalisation des vapeurs d'essence :	Leitung f. Benzin-Dünste :	Petrol vapour piping:
	DX 175-284 A	1	BL.	–	–	–
	DJB 175-285 A	1	BK.	–	–	–
				Gaine caoutchouc :	Gummihülle :	Rubber sheath:
10	AY 644-99	1	15 × 22 × 60.	– sur tube nylon.	– am Nylon-Schlauch.	– on nylon tube.
11	DM 174-66	1	15 × 22 × 85.	– sur tube nylon.	– am Nylon-Schlauch.	– on nylon tube.
12	DX 175-204 A	1	4,5 × 6 × 700.	Tube souple nylon.	Nylon-Schlauch.	Nylon tube.
13	DS 175-63	2		Patte de tube d'air.	Lasche f. Luftrohr.	Lug f. air pipe.
14	DX 175-219 A	1		Sangle élastique.	Band.	Elastic belt.
15	DX 175-272 A	1	⌀ 186 - 2 ⌀ entr. 46.	Collier.	Schelle.	Collar.
16	1 D 5 420 550 X *D 9391-125 L*	6		Collier caoutchouc.	Gummischelle.	Rubber collar.
17	21 062 009 F *ZD 9106 200 U*	2	12 × 21 × 5.	Œillet caoutchouc :	Gummiöse :	Rubber grommet:
	ZD 9107 200 U	1	32 × 48 × 8 - BK.	–	–	–
	DS 174-93	1	L 70 - e 0,5.	Patte de protection sous traverse AV.	Schutzlasche unter vorderer Traverse.	Protection lug under front member.

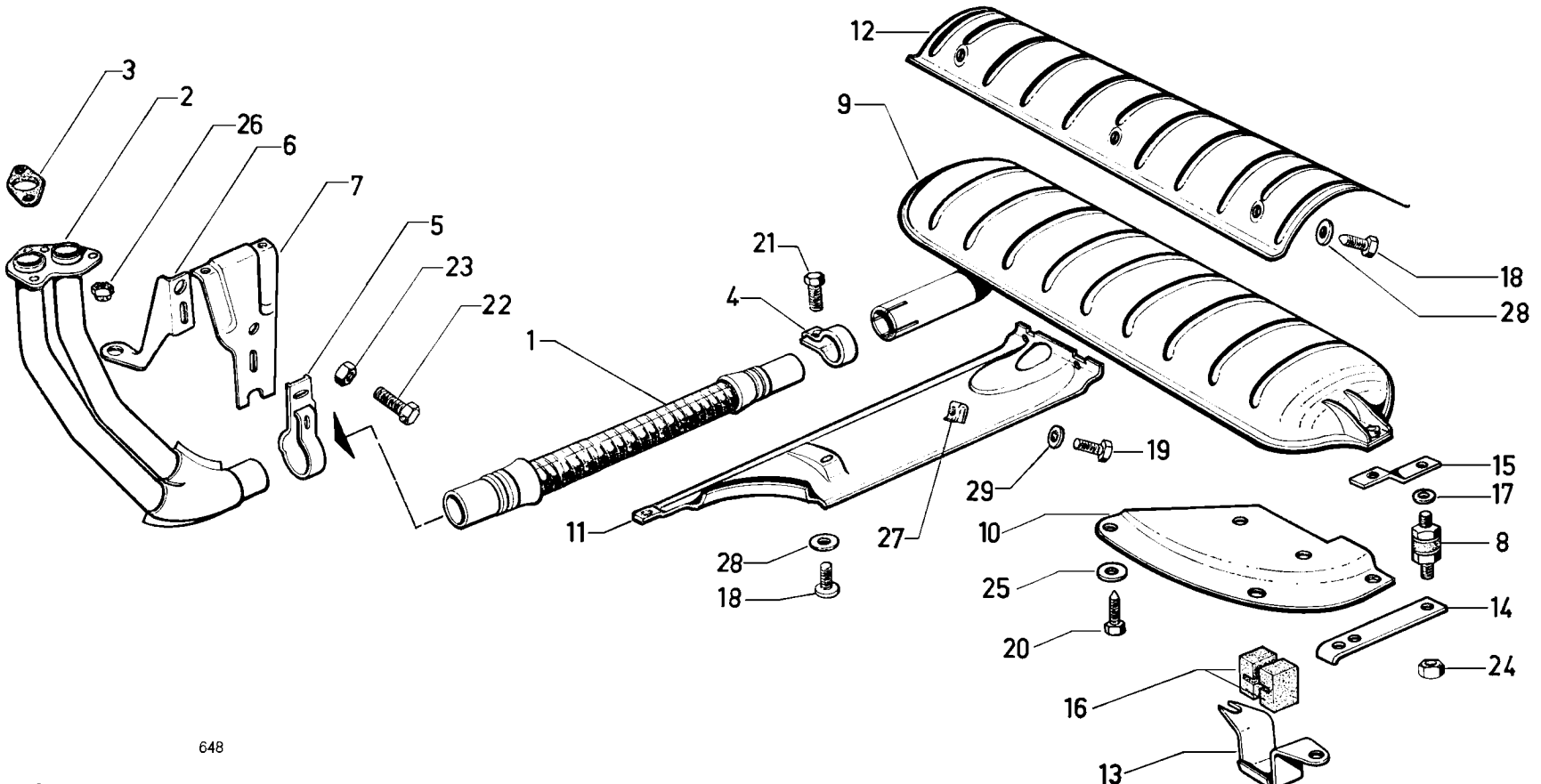
3
2
26
6
7
5
23
22
1
21
4
12
9
18
28
11
28
18
27
29
19
10
25
20
15
17
8
14
24
16
13
648

I	NUMÉROS	K		Échappement Partie AV	Auspuffanlage Vorderer Teil	Exhaust - Front part
	4 D 5 429 136 Y	1		Ensemble pot principal.	Gesamtteil Hauptauspufftopf.	Main silencer assy.
1	DS 182-4	1		Tube flexible.	Biegsames Rohr.	Flexible pipe.
2	DX 182-44	1		Tube AV double.	Vord. Doppelrohr.	Front pipe, double.
3	DX 182-60 A	2	2 ⌀ 8,5 - entr. 72.	Joint de tube AV.	Dichtung f. vord. Rohr.	Gasket for front pipe.
4	1 D 5 453 268 C *DS 182-78*	1		Collier de tube flexible.	Schelle f. biegsames Rohr.	Collar for flexible pipe.
5	DX 182-79 D	1		Collier de tube AV.	Schelle f. vord. Rohr.	Collar for front pipe.
6	DX 182-277 A	1		Patte renfort.	Lasche, verstärkt.	Reinforced lug.
7	DX 182-117 D	1		Support de tube flexible.	Halterung f. biegsames Rohr.	Support for flexible pipe.
8	1 D 5 412 277 Y *DX 182-122*	2		Silentbloc entre ressorts.	Silentblock zw. Federn.	Flexible linkage.
9	4 D 5 453 267 S *DX 182-1*	1		Pot principal.	Hauptauspufftopf.	Main silencer.
10	DX 183-45	1	G.	Support d'étrier :	Träger f. Bügel zur Federbefestigung :	Support plate:
	DX 183-45 A	1	D.	–	–	–
11	DX 183-61	1		Écran.	Abschirmung.	Shield.
12	DX 183-62	1		Écran.	Abschirmung.	Shield.
13	1 D 5 447 520 Z *DS 183-70 A*	2		Étrier de ressort.	Bügel f. Feder.	Clamp for spring.
14	1 D 5 446 859 P *DX 182-123*	2	Inf.	Ressort.	Feder.	Spring.
15	DX 182-128	2	Sup.	Ressort.	Feder.	Spring.
16	1 D 5 447 266 N *DS 183-72 A*	4	35 × 23,5 × 17.	Cale caoutchouc.	Gummiplatte.	Paking, rubber.
17	0 D 5 446 865 E *DS 183-83*		24 × 8,2 × 2.	Rondelle fibre :	Fiberscheibe :	Fibre washer:
		8		– d'écran.	– f. Abschirmung.	– for shield.
		2		– de silentbloc.	– f. Silentblock.	– for flexible linkage.

I	NUMÉROS	K		Échappement Partie AV (Suite)	Auspuffanlage Vorderer Teil (Forts.)	Exhaust - Front part (Cont.)
18	23 661 319 A *ZD 9266 130 W*	?	TH M 5 × 16.	Vis d'écran.	Schraube f. Abschirmung.	Screw for shield.
19	23 683 009 L *ZD 9368 300 U*	2	TH M 6 × 20.	Vis d'écran.	Schraube f. Abschirmung.	Screw for shield.
20	23 719 019 Z *ZD 9371 900 U*	8	TH M 7 × 20.	Vis.	Schraube.	Screw.
21	23 706 319 F *ZD 9370 630 W*	1	TH M 7 × 22.	Vis de tube flexible.	Schraube f. biegsames Rohr.	Screw.
22	23 720 019 *U* *ZD 9372 000 W*	1	TH M 7 × 25.	Vis de collier.	Schraube f. Schelle.	Screw.
23	25 261 029 C *ZD 9526 100 Z*	1	H M 7 × 100.	Écrou.	Mutter.	Nut.
24	25 262 019 N *ZD 9652 200 W*	4	H M 8 × 125.	Écrou.	Mutter.	Nut.
25	22 763 009 L *ZD 9276 300 U*	6	7,5 × 30 × 2.	Rondelle.	Scheibe.	Washer.
26	ZC 9615 772 U	4		Écrou de tube AV.	Mutter f. vord. Rohr.	Nut.
27	ZC 9615 732 U	2		Écrou clip.	Clipsmutter.	Nut clip.
28	26 192 379 X *ZC 9619 133 W*	?	5,25 × 15 × 1,5.	Rondelle.	Scheibe.	Washer.
29	22 363 009 K *ZD 9236 300 U*	2	6,15 × 14.	Rondelle.	Scheibe.	Washer.
			USA CDN	**Pièce spéciale**	**Spezialteil**	**Special part**
2	DX 182-44	1		Tube AV double.	Vorderes Rohr, doppelt.	Front pipe, double.

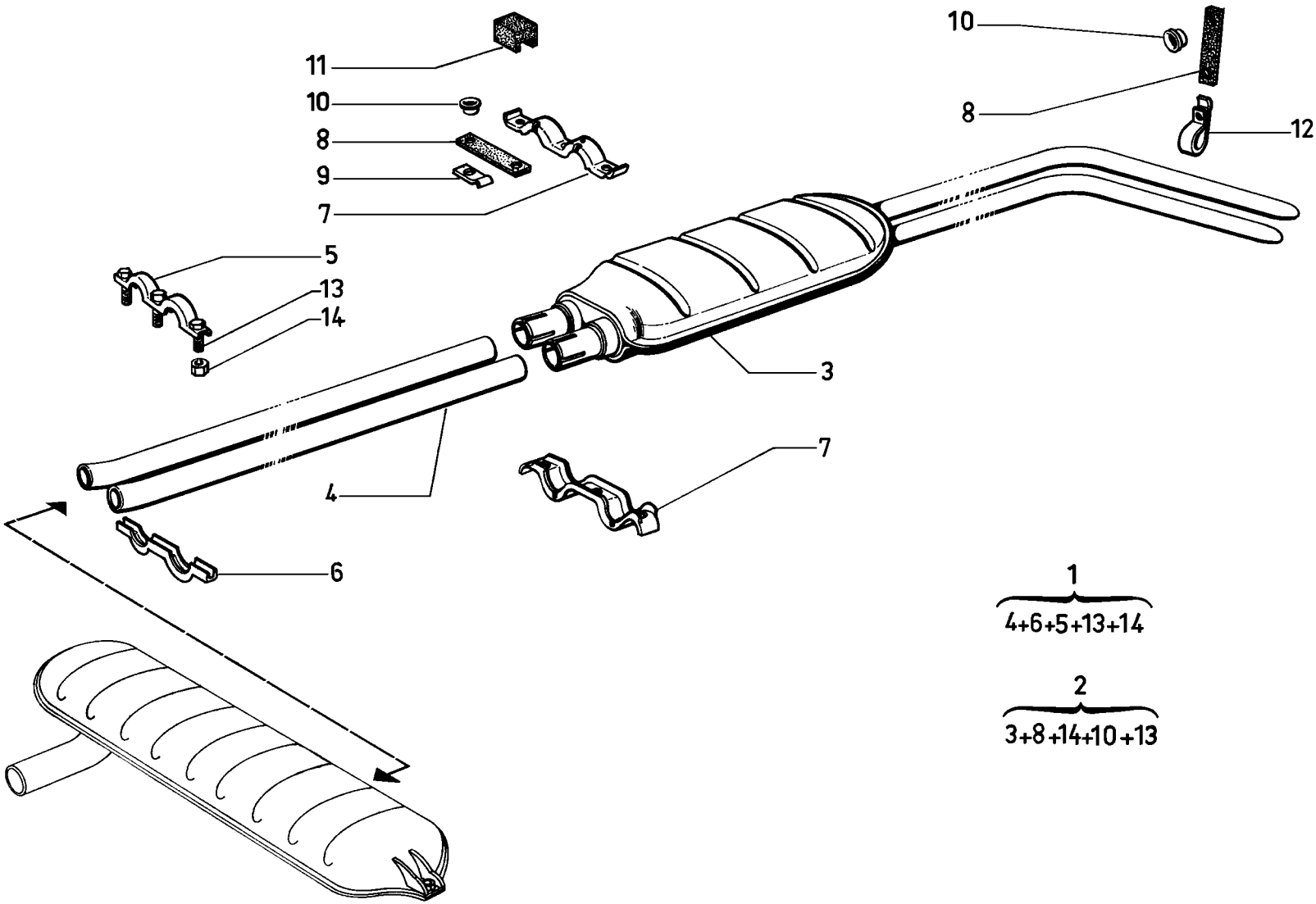

648

I	NUMÉROS	K		Échappement Partie AR	Auspuffanlage Hinterer Teil	Exhaust - Rear part
1	4 D 5 429 138 V	1	TT.	Ensemble tube entre pots.	Gesamtteil Rohr zwischen Töpfen.	Pipe assy (between silencers.
2	4 D 5 429 142 N	1	TT.	Ensemble pot de sortie.	Gesamtteil Austrittstopf.	Silencer assy.
3	4 D 5 423 644 C	1	D - TT - R.m.p. 4/72 → .	Pot de sortie avec tube.	Austrittstopf m. Rohren.	Silencer with pipes.
4	DX 182-3	2		Tube entre pots.	Rohr zw. Töpfen.	Pipe between silencers.
5	5 406 149 P	1	Sup. AV - R.m.p.	Demi-collier.	Schellenhälfte.	Half collar.
6	1 D 5 410 412 B *DX 182-69*	1	Inf. AV	Demi-collier.	Schellenhälfte.	Half collar.
7	1 D 5 453 269 N *DX 182-76*	2	AR.	Demi-collier.	Schellenhälfte.	Half collar.
8	DX 182-80	2	96 × 30 × 8 - BL → 7/72.	Bande caoutchouc :	Gummistreifen :	Rubber strip:
		4	96 × 30 × 8 - BK.	–	–	–
	DX 182-80 A	2	126 × 30 × 8 - BL 7/72 → .	–	–	–
	DX 182-80 B	1	103 × 30 × 8 - BL.	–	–	–
9	D 182-84	2	28 × 28 × 15.	Plaquette de bande.	Plakette f. Gummistreifen.	Plate for band.
10	1 D 5 410 472 D *D 182-85*	6	8 × 10 × 17.	Entretoise de bande.	Abstandsbüchse.	Distance bush for band.
11	DX 182-87	2		Butée.	Anschlag.	Rubber buffer.
12	DX 182-101	2	D à G.	Collier AR.	Hint. Schelle.	Collar, rear.
13	23 746 019 C *ZD 9374 600 W*	2	TH M 7 × 38 → 9/72.	Vis de collier :	Schraube für Schelle :	Screw for collar:
	23 459 019 M *ZD 9345 900 W*	2	TH M 7 × 35 9/72 → .	–	–	–
14	25 210 009 M *ZC 9615 044 U*	10	H M 7 × 100.	Écrou de collier.	Mutter f. Schelle.	Nut for collar.

I	NUMÉROS	K		Échappement Partie AR *(Suite)*	Auspuffanlage Hinterer Teil *(Forts.)*	Exhaust - Rear part *(Cont.)*
			D à D (DK) (N) (S)	**Pièces spéciales**	**Spezialteile**	**Special parts**
	4 D 5 429 143 Z		TT.	Ensemble pot de sortie.	Gesamtteil Austrittstopf.	Silencer assy.
1	4 D 5 423 645 N	1	D - TT - R.m.p. 4/72 →.	Pot de sortie.	Austrittstopf.	Silencer.
7	DX 182-80 A	4		Bande caoutchouc.	Gummistreifen.	Rubber strip.
	DX 182-11	1	L 271 - 2 ⌀ 7.	Plaquette du pot de sortie.	Plakette für Austrittstopf.	Plaquette for silencer.

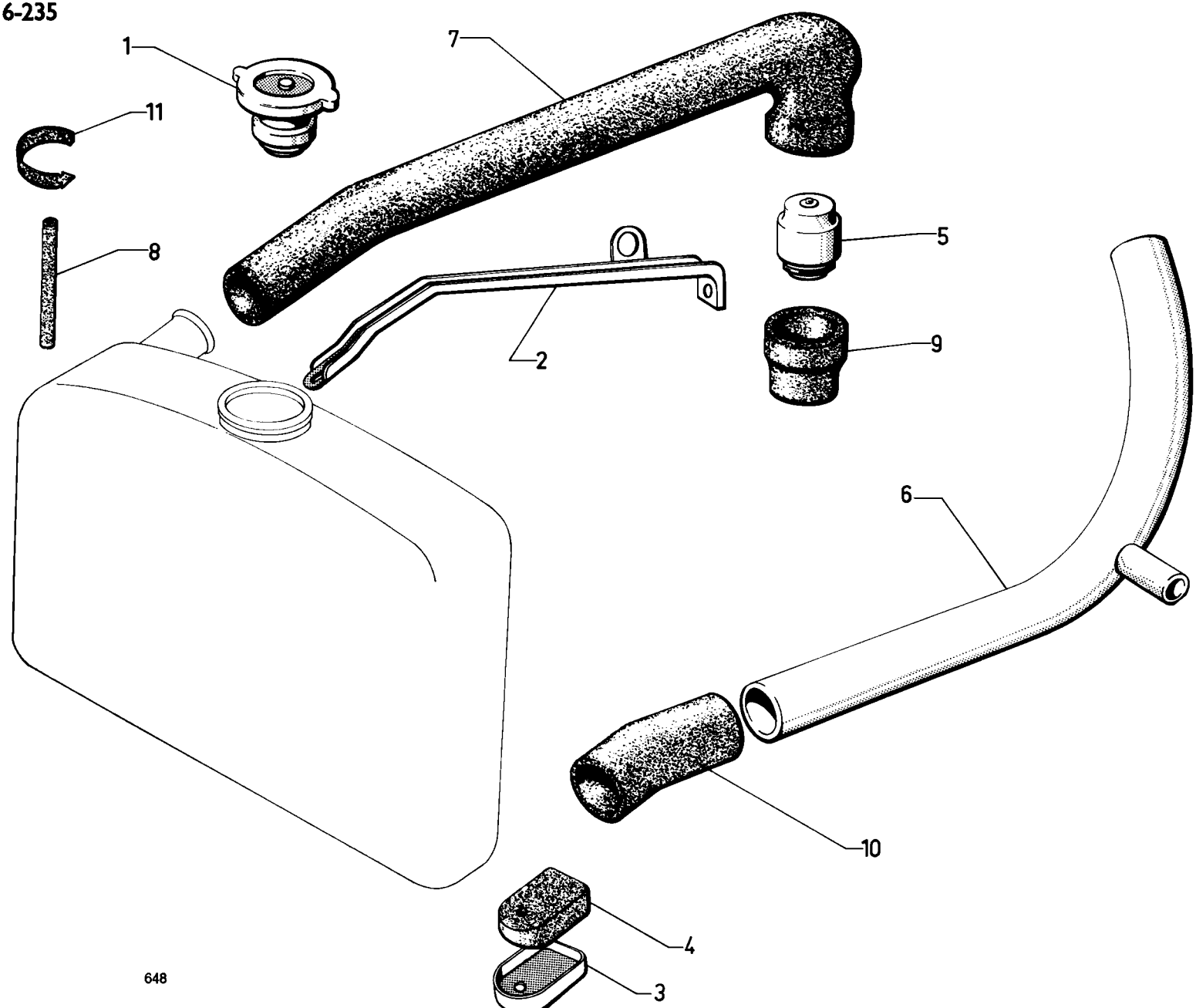
1
11
7
8
5
2
9
6
10
4
3
648

I	NUMÉROS	K	TT - Sauf (IE) - Sauf BW → 7/72 DY - DV - DT - DP - DLF 7/72→	Canalisation d'eau du radiateur	Kühlkreislauf zum Kühler	Water piping for radiator
1				Bouchon de radiateur :	Kühlerverschluss :	Radiator cap:
	6 D 5 418 102 N	1	R.m.p. → 7/72.	– avec soupape à 0,280 bar.	– mit Niederdruckventil (0,28 atü).	– with valve (0,28 bar).
	6 D 5 428 759 A	1	R.p. 5 429 038 H 7/72 →.	– avec soupape à 0,500 bar.	– mit Niederdruckventil (0,50 atü).	– with valve (0,50 bar).
2	DX 232-78	1	da.	Tirant de radiateur :	Zugstrebe f. Kühler :	Tie-rod:
	DV 232-78	1	DT - dna.	–	–	–
	DVF 232-78	1	DV - dna.	–	–	–
	DX 232-95	1	DV - DT.	– nu sans tôle.	– ohne Blech.	– without plate.
3	DX 232-94	2		Coupelle sur plaquette.	Zentrierteller f. Platte.	Cup on pad.
4	DX 232-96	2		Plaquette élastique.	Gummiplatte.	Rubber pad.
5	DS 234-01 A	1	DX - DJ - DY - DJF R.p. 5 430 115 P.	Régulateur thermostatique :	Thermostat-Regler :	Thermostat:
		1	TT - Ch — 15°.	–	–	–
	6 D 5 414 365 U	1	DX - DJ - DY - DJF → 7/72.	–	–	–
		1	DY 7/72 →.	– dans pompe à eau.	– in Wasserpumpe.	– in water pump.
	6 D 5 430 115 P	1	DV - DT - DP - DLF 7/72 → R.m.p.	– dans la durite.	– in Rohr.	– in pipe.
6	DX 235-1	1		Tube d'aspiration.	Ansaugrohr.	Suction pipe.
7	6 D 5 440 781 Z *DD 235-3*	1		Raccord supérieur :	Obere Verbindung:	Rubber tube:
	6 D 5 422 006 Y	1	DY 7/72 →.	– avec gaine nylon.	– m. Nylon-Hülle.	– with nylon sheath.
8	DX 235-4	1	6 × 9 × 340.	Vidange radiateur.	Ablassrohr f. Kühler.	Drain pipe for radiator.
9	DX 235-10	1	Sup.	Raccord de pompe à eau.	Verbind. f. Wasserpumpe.	Union
10	DX 235-11 A	1		Raccord inférieur.	Untere Verbindung.	Union, lower.
11	HY 174-99	1	L 33.	Collier de tube.	Schlauchbinder.	Collar.
	6 D 5 414 364 H	1	48 × 55 × 2.	Joint du régulateur.	Dichtung f. Regler.	Gasket f. thermostat.
	6 D 5 428 754 W	1	R.p. 5 428 757 D d.e.o. 5 415 548 C.	Nourrice avec bouchon.	Auffüllbehälter m. Stopf.	Feed tank with plug.
	DX 232-82	?	e 1 mm.	Cale de réglage du radiateur :	Einstellscheibe f. Kuhler :	Shim f. radiator:
	DX 232-82 A	?	e 2 mm.	–	–	–

I	NUMÉROS	K	TT - Sauf (IE) - Sauf BW → 7/72 DY - DV - DT - DP - DLF 7/72 →	Canalisation d'eau du radiateur	Kühlkreislauf zum Kühler	Water piping for radiator
	26 208 119 *9620 811 U*	1	Nylon.	Protecteur.	Abschirmung.	Shield.
	26 205 739 *ZC 9620 573 U*	1		Segment d'arrêt de régulateur.	Sicherungsring.	Stop ring.
	23 663 319 D *ZD 9366 330 W*	1	TH M 5 × 20.	Vis du tirant.	Schraube f. Zugstrebe.	Screw f. tie-rod.
	23 831 319 B *ZD 9383 130 W*	2	TH M 9 × 42.	Vis de radiateur.	Schraube für Kühler.	Screw for radiator.
	26 150 909 L *ZC 9615 049 W*	1	⌀ 8 × 125.	Écrou tirant à radiateur.	Mutter f. Zugstrebe.	Nut f. tie-rod.
				Collier de durit :	Schelle f. Rohr :	Collar f. pipe on:
	ZC 9614 085 U	?	⌀ 69 → 7/72.	– sur pompe à eau.	– an Wasserpumpe.	– water pump.
	26 140 289 B *ZC 9614 028 U*		⌀ 70,5 7/72 →.	–	–	–
	26 140 359 M *ZC 9614 035 U*	?	⌀ 60.	– sur radiateur.	– am Kühler.	– cooler.
	26 140 369 W *ZC 9614 036 U*	?	⌀ 75.	– sur pompe à eau.	– an Wasserpumpe.	– pump.
	26 140 869 F *ZC 9614 086 U*	1	BW.	– sur sortie pompe.	– an Wasserpumpe.	– pump.

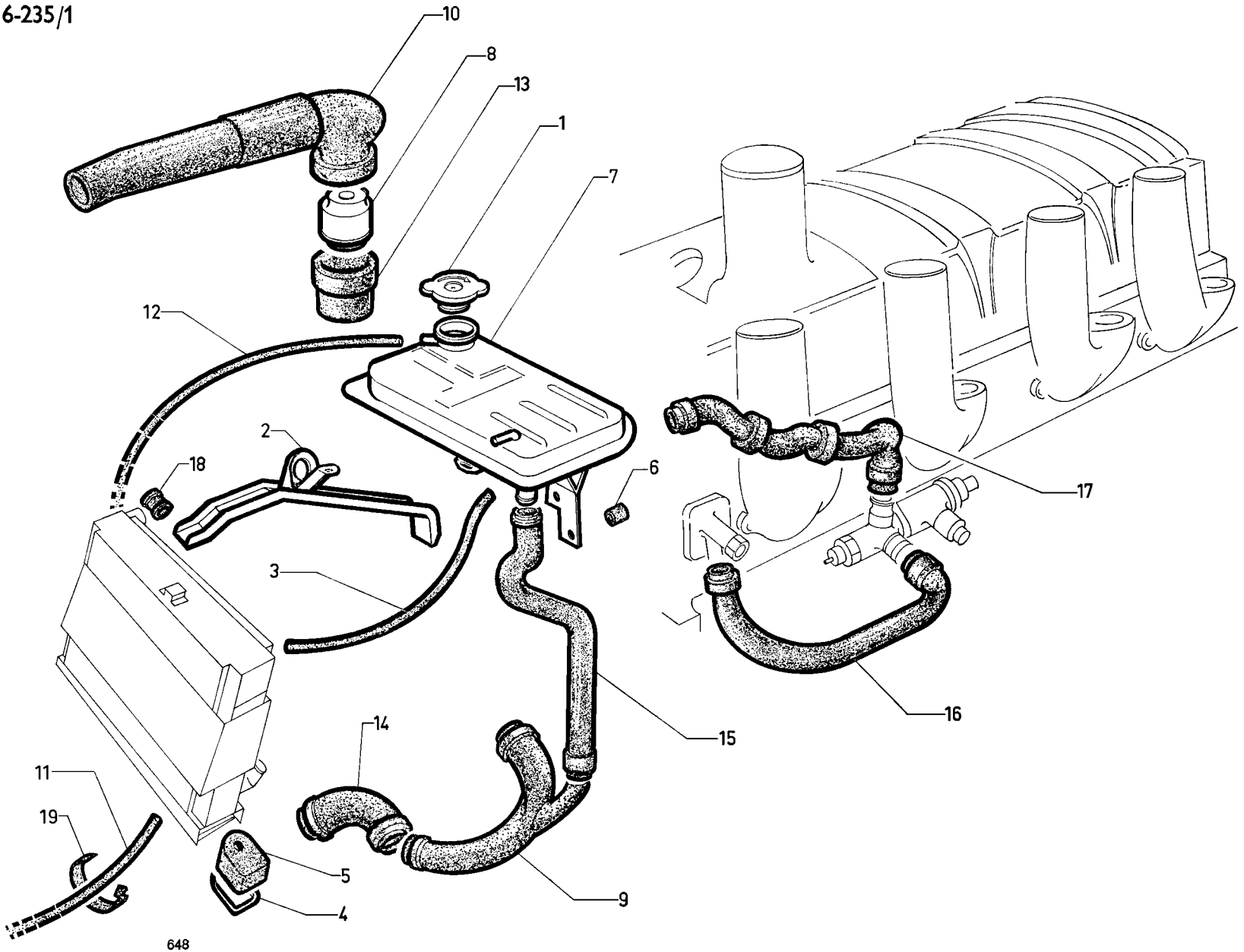
10
8
13
1
7
12
2
18
6
17
3
16
15
14
11
19
5
4
9
648

I	NUMÉROS	K	(IE) - TT BW - TT DX - DJ - DJF 7/72 →	Canalisation d'eau du radiateur	Kühlkreislauf zum kühler	Walter piping for radiator
1				Bouchon de nourrice :	Stopfen f. Wasserbehälter :	Plug f. feed tank:
	6 D 5 418 102 N	1	R.m.p. → 7/72.	– avec soupape à 0,280 bar.	– mit Ventil (0,28 atü).	– with valve (0,28 bar).
	6 D 5 428 759 A	1	R.p. 5 429 038 H 7/72 →.	– avec soupape à 0,500 bar.	– mit Ventil (0,50 atü).	– with valve (0,50 bar).
	6 D 5 429 038 H	1	7/72 →.	– avec soupape automatique à 0,500 bar.	– mit selbsttätigem Ventil (0,50 atü).	– with automatic valve (0,50 bar).
2	DX 232-278 A	1	R.p. 5 449 975 J.	Tirant de radiateur :	Zugstrebe f. Kühler :	Tie-rod for radiator :
	6 D 5 449 975 J	1		– avec support radiateur.	– mit Halter.	– with bracket.
3	DX 232-89	2	5,5 × 10,5 - L 570.	Tube souple dégazage.	Schlauch.	Flexible pipe.
4	DX 232-94	2		Coupelle de plaquette.	Teller f. Gummikörper.	Cup for flex. block.
5	DX 232-96	2		Plaquette élastique.	Gummikörper.	Flexible block.
6	DX 232-212 A	2	→ 10/72.	Silentbloc de nourrice :	Gummihülse f. Behälter :	Flexible bush f. tank:
	6 D 5 429 832 N	2	10/72 →.	–	–	–
7	DX 232-222 A	1	(IE) - (IE - BW) → 7/72 R.p. 5 428 757 D.	Nourrice nue de radiateur :	Wasserauffühlbehälter :	Water feed tank:
	6 D 5 428 757 D	1	(IE) - (IE - BW) - R.m.p. 7/72 →.	– avec bouchon soupape.	– mit Ventilstopfen.	– with valve plug.
			DX - DJ -DJF 3/73 →.	–	–	–
	6 D 5 428 754 W	1	BW 7/72 →.	–	–	–
		1	DX - DJ - DJF → 3/73 R.p. 5 428 757 D + d.e.o. 1-5 415 548 C.	–	–	–
8	DS 234-01 A	1	Ch —15° - (XT) - R.p. 5 430 115 P.	Régulateur thermostatique :	Thermostat-Regler :	Thermostatic regulator:
	6 D 5 414 365 U	1	(IE) - BW 1/72 →. DX - DJ - DJF.	–	–	–
9	DX 235-1 B	1	→ 6/71.	Tube d'aspiration :	Ansaugrohr :	Inlet pipe:
	6 D 5 412 456 U	1	(IE) - (IE - BW) 6/71 →.	–	–	–
10	DX 235-103 A	1	Sup.	Raccord gainé de radiateur :	Verbindung mit Hülle für Kühler :	Tube with sheath for radiator:
	6 D 5 422 006 Y	1	Sup. - (IE) - BW 1/72 →.	–	–	–
11	DX 235-4	1	6 × 9 × 340.	Tube de vidange.	Ablassrohr.	Drain pipe.
12	DX 235-4 A	1	6 × 9 × 690.	Tube de trop plein.	Überlaufrohr.	Overflow tube.

I	NUMÉROS	K	(IE) - TT BW - TT DX - DJ - DJF 7/72 →	Canalisation d'eau du radiateur *(Suite)*	Kühlkreislauf zum Kühler *(Forts.)*	Water piping for radiator *(Cont.)*
13	DX 235-10	1	Inf.	Raccord de pompe.	Verbindung f. Pumpe.	Union f. pump.
14	DX 235-11 A	1	Inf.	Raccord radiateur.	Verbindung f. Kühler.	Union f. radiator.
15				Tube souple de nourrice :	Schlauch f. Behälter :	Flex. pipe f. can:
	2 D 5 415 547 S	1	→ 3/73.	–	–	–
	2 D 5 415 548 C	1	(IE) - (IE - BW).	–	–	–
		1	DX - DJ - DJF 3/73 →.	–	–	–
	DX 235-126 A	1	(IE) - (IE - BW).	Tube souple de culasse.	Schlauch f. Zylinderkopf.	Flex. pipe f. cylinderhead.
17	DX 235-135 A	1	(IE) - (IE - BW).	Tube souple avec bagues.	Schlauch m. Hülsen.	Flex. pipe with bushes.
18	1 D 5 413 306 H *D 391-113*	1	8 × 12 × 15.	Bague caoutchouc.	Gummihülse.	Rubber bush.
19	HY 174-99	1		Collier de tube.	Schlauchbinder.	Collar for pipe.
	1 A 5 420 126 N *AM 9171-990 L*	1		Entretoise de nourrice.	Abstandstück f. Behälter.	Distance piece f. tank.
	AM 171-91 A	1		Œillet sur tirant.	Öse, an Zugstrebe.	Grommet on tie-rod.
	1 D 5 414 364 H	1	48 × 55 × 2 - BW 1/72 →. T.T. 7/72 →.	Joint du régulateur.	Dichtung f. Regler.	Seal f. regulator.
	26 205 739 P *ZC 9620 573 U*	1		Segment d'arrêt.	Sicherungsring.	Stop ring.
	26 208 119 J *ZC 9620 811 U*	1	Nylon.	Protecteur sous collier.	Abschirmung unt. Schelle.	Protection under collar.
	23 643 319 Y *ZD 9364 330 W*	1	TH M 5 × 20.	Vis de nourrice sur radiateur.	Schraube für Behälter.	Can screw on radiator.
	23 661 319 A *ZD 9366 130 W*	1	TH M 5 × 16.	Vis du tirant.	Schraube f. Zugstrebe.	Screw f. tie-rod.
	23 831 319 B *ZD 9383 130 W*	1	TH M 9 × 42.	Vis de radiateur.	Schraube f. Kühler.	Screw f. radiator.
	25 259 019 E *ZD 9525 900 W*	2	H M 5 × 80.	Écrou de nourrice à radiateur.	Mutter f. Behälter.	Nut f. can.
	25 240 019 H *ZD 9524 000 W*	4	H M 6 × 100.	Écrou de nourrice à pompe.	Mutter f. Behälter.	Nut f. can.

I	NUMÉROS	K	(IE) - TT BW - TT DX - DJ - DJF 7/72 →	Canalisation d'eau du radiateur *(Suite)*	Kuhlkreislauf zum kuhler *(Forts.)*	Walter piping for radiator *(Cont.)*
	22 385 019 Z *ZD 9238 500 U*	4	⌀ 6,3 × 11.	Rondelle nourrice à pompe.	Scheibe f. Behälter.	Washer f. can.
	22 573 019 C *ZD 9257 300 U*	1	Cr ⌀ 8.	Rondelle du tirant.	Scheibe f. Zugstrebe.	Washer f. tie-rod.
	22 750 009 G *ZD 9275 000 U*	2	9,5 × 20,2.	Rondelle de radiateur.	Scheibe f. Kühler.	Washer f. radiator.
	22 770 009 Y *ZD 9277 000 U*	2	5,5 × 12 × 1.	Rondelle nourrice.	Scheibe f. Behälter.	Washer f. can.
	22 903 019 J *ZD 9290 300 U*	1	5,1 × 16,2.	Rondelle du tirant.	Scheibe f. Zugstrebe.	Washer f. can tie-rod.
	26 158 199 A *ZC 9615 819 U*	2	⌀ 8 × 125.	Écrou du tirant.	Mutter f. Zugstrebe.	Nut f. tie-rod.
	26 140 389 N *ZC 9614 038 U*	3		Collier :	Schelle :	Collar:
	26 140 229 Z *ZC 9614 022 U*	?	L 120.	–	–	–
	26 140 289 B *ZC 9614 028 U*	?	⌀ 70.	–	–	–
	26 140 359 M *ZC 9614 035 U*	?	⌀ 45 à 60.	–	–	–
	26 140 369 W *ZC 9614 036 U*	?	⌀ 55 à 75.	–	–	–
	26 140 389 N *ZC 9614 038 U*	?	⌀ 30.	–	–	–
	ZC 9614 085 U	?	⌀ 69 → 7/72.	–	–	–
	26 140 869 F *ZC 9614 086 U*	1		– sur pompe.	– an Pumpe.	– on pump.
	26 158 199 A *ZC 9615 819 U*	1	M 5 × 80.	Écrou en cage du tirant.	Käfigmutter f. Strebe.	Nut with cage f. tie-rod.
	ZC 9619 837 U	1		Agrafe tube de trop plein.	Klammer f. Überlaufrohr.	Clip f. overfow tube.

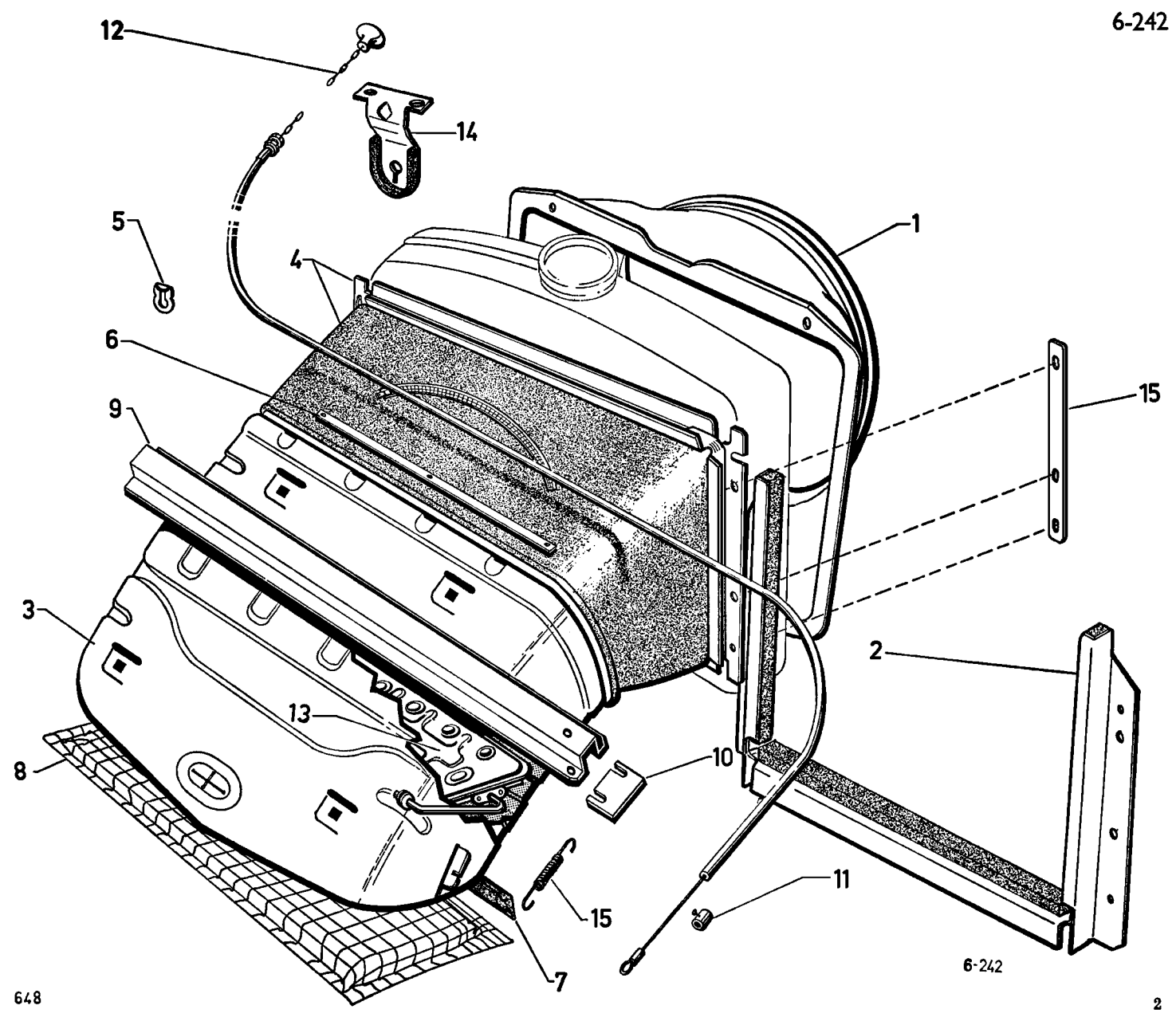
12
14
5
4
1
6
9
15
3
2
13
10
8
11
15
7
6-242

I	NUMÉROS	K		Conduits de ventilation	Luftführung	Ventilation duct
1	DX 242-201 A	1	Nylon. DX - DJ.	Collecteur d'air :	Windfangblech :	Air cowl:
	6 D 5 411 960 C	1	(IE) - BW.	–	–	–
2	DX 232-290 A	1	(IE) - BW → 10/72.	Entretoise de radiateur :	Zwischenstück für Kühler:	Spacer f. radiator :
	6 D 5 433 575 Y		(IE) - BW - 4 ⌀ 5,5 10/72 →.	–	–	–
3	DX 242-280 A	1	DV - DT - DLF - (IE).	Carcasse de conduit :	Rahmen für Führung :	Duct body:
	DX 242-267 A	1	BW - DJ - DX - DJF. DT DP.	–	–	–
				– (option 5 vitesses).	– (5-Ganggetriebe).	– (5-speed gearbox).
4				Cadre avec conduit :	Rahmen m. Schacht :	Frame with duct:
	DX 242-277 A	1		– pour radiateur droit.	– f. senkrechten Kühler.	– f. vertical cooler.
	DX 242-252 A	1	(IE) - (BW) - DX Climatiseur 10/72 →.	– pour radiateur incliné.	– f. geneigten Kühler.	– f. inclined cooler.
	6 D 5 434 459 G	1	(IE) - BW - DJ - DJF 10/72 →.	–	–	–
		1	Climatiseur 10/72 →.	–	–	–
5	DX 242-42	2		Arrêtoir de cadre.	Sicherungsblech f. Rahmen.	Lockplate.
6	DS 242-51	2	Sup.	Bande de conduit :	Streifen f. Schacht :	Trip for duct:
	DX 242-259 A	1	Inf.	–	–	–
7	DS 242-55 A	2		Joint de carcasse.	Dichtung f. Rahmen.	Sealing f. duct.
8	DX 242-90	1		Grille de conduit.	Grill f. Schacht.	Grille f. duct.
9	DX 622-97 A	1		Support de roue.	Halterung f. Ersatzrad.	Support f. wheel..
10	DX 622-121	?		Cale de support de roue.	Einstellblech f. Halterung.	Packing f. support.
14	6 D 5 421 309 X	1	Climat 3/72 →.	Support arrêt de chaîne.	Anschlaghalterung für Kette.	Stop holder f. chaine.
15	DX 242-202 A	2	120 × 18 - e 2 - 3 ⌀ 8 × 12.	Barrette de fixation collecteur sur radiateur.	Befestigungsleiste.	Securing bar.
	23 643 319 V *ZD 9364 330 W*	4	TH M 5 × 20.	Vis de conduit.	Schraube f. Schacht.	Screw f. duct.
	23 455 319 V *ZD 9345 530 W*	4	TH M 7 × 15.	Vis de collecteur.	Schraube für Windfangblech.	Screw f. cowl.
	23 831 019 R *ZD 9383 100 W*	2	TH M 9 × 42.	Vis de radiateur.	Schraube f. Kühler.	Screw f. radiator.
	22 972 059 D *ZD 9197 200 U*	14	2,4 × 6.	Rivet de conduit.	Niet f. Schacht.	Rivet f. duct.
	23 453 319 F *ZD 9345 330 W*	4	TH M 5 × 12 - (IE) - BW.	Vis d'entretoise.	Schraube f. Zwischenstück.	Screw f. spacer.
	22 746 029 W *ZD 9274 600 Z*	?	TR 4,85 × 16.	Vis de conduit.	Schraube f. Schacht.	Screw f. duct.
	22 751 029 U *ZD 9275 100 Z*	2	4,85.	Vis « Parker » de conduit.	Schraube f. Schacht.	Screw f. duct.
	ZC 9615 788 U	4	4,85.	Écrou clip de conduit.	Clips-Mutter.	Clip nut.
	23 661 319 A *ZD 9366 130 W*	4	TH M 5 × 16.	Vis de support de roue.	Schraube f. Halterung.	Screw f. support.
	26 158 199 A *ZC 9615 819 U*	4	⌀ 5 × 80.	Écrou de support de roue.	Mutter f. Halterung.	Nut f. support.

I	NUMÉROS	K		Conduits de ventilation *(Suite)*	Luftführung *(Forts.)*	Ventilation duct *(Cont.)*
			(XT)	**Pièces spéciales**	**Spezialteile**	**Special parts**
3				Carcasse :	Rahmen :	Duct body:
			Ch —15°.	– (et option volet).	– (und bei Einbau mit Klappe).	– (and shutter option).
	DX 242-274 A	1		– sans volet.	– ohne Klappe.	– without shutter.
	DX 242-238 A	1		– avec volet.	– mit Klappe.	– with shutter.
4	DX 242-252 A	1	Ch —15° - D à D.	Cadre avec conduit souple :	Rahmen :	Frame:
			DX - DJ (USA) (CDN).	– (et option volet).	– (und bei Einbau mit Klappe).	– (and shutter option).
11	1 A 5 413 304 L *A 525-95 A*	2	Ch —15°.	Barillet serre-câble.	Klemme f. Zug.	Trunnion f. cable.
12	DX 242-46	1	Ch —15° - D à G - L 1390.	Commande de volet :	Betätigung f. Klappe :	Shutter control:
	DX 242-46 A	1	Ch —15° - D à D - L 2105.	–	–	–
13	DX 242-247 A	1	Ch —15°.	Volet (option).	Klappe (wahlweise).	Shutter (opcion).
14	DX 242-244 A	1	Ch —15° → 3/72.	Support de chaîne.	Kettenhalterung.	Support plate f. chain.
15	DX 242-112	1	Ch —15°.	Ressort de volet.	Feder f. Klappe.	Shutter spring.
	ZC 9585 698 U	1	Ch —15°.	Bride de gaine.	Klemmstück f. Hülle.	Sheath clamp.
	26 158 069 N *ZC 9615 806 U*	2	⌀ 5 × 80.	Écrou de support de chaîne.	Mutter f. Halterung.	Nut f. support plate.
	23 673 019 Z *ZD 9367 300 W*	1	TH M 5 × 45.	Vis de volet.	Schraube f. Klappe.	Shutter screw.
	25 259 019 E *ZD 9525 900 W*	1	H M 5 × 80.	Écrou de volet.	Mutter f. Klappe.	Shutter nut.

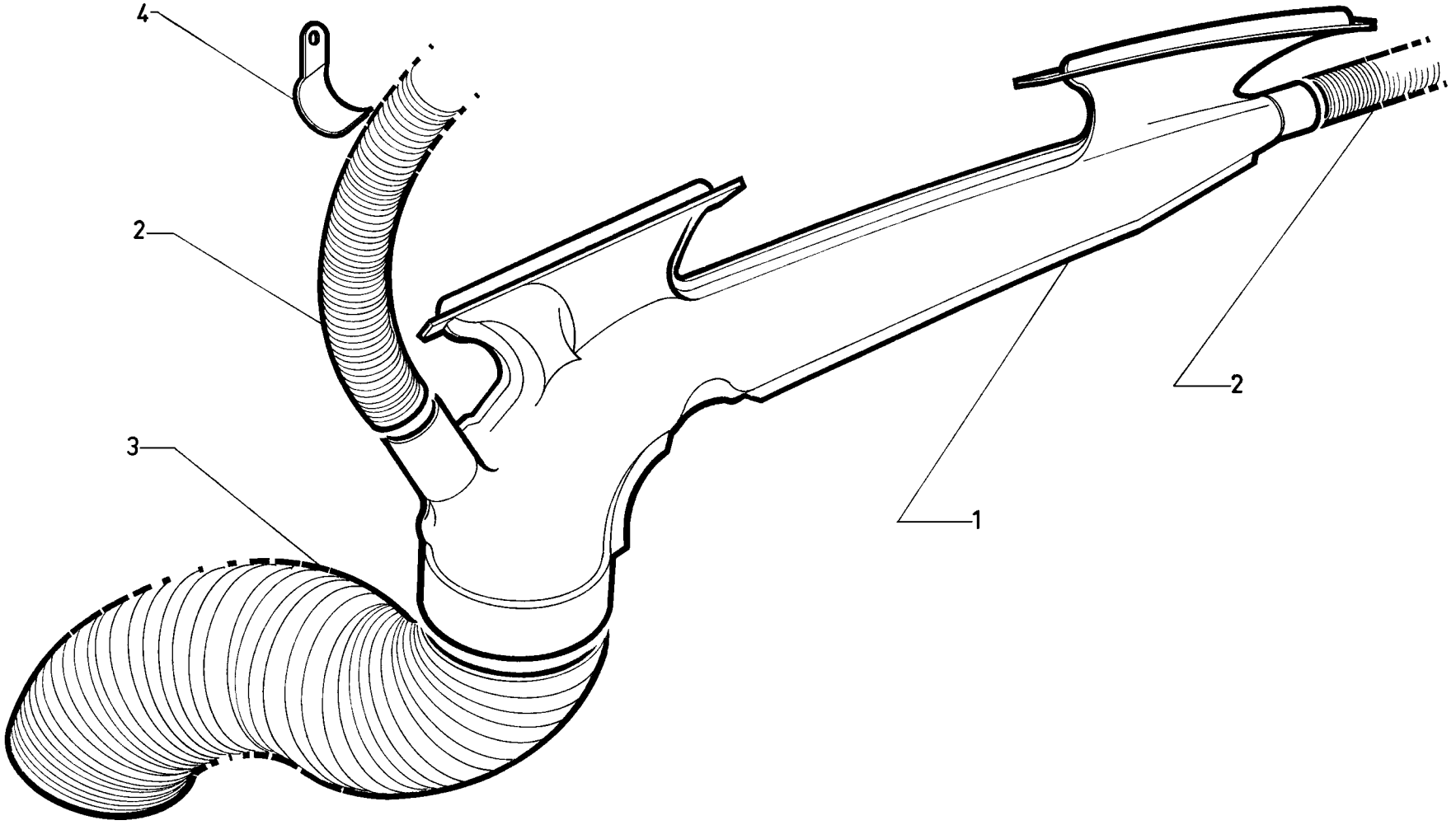

6-564

I	NUMÉROS	K		Dégivrage	Entfrostung	Defrosting
1	DX 564-5 B	1		Buse de pare-brise.	Entfrosterdüse.	Nozzle for windscreen.
2	DX 564-265 A	1	G.	Tube souple de raccord de buse :	Rohr zur Verbindung der seitlichen Düse :	Flexible tube:
	DX 564-266 A	1	D.	–	–	–
3	DX 564-284 A	1	⌀ 81 - L 65.	Conduit souple de liaison.	Verbindungsleitung.	Flexible duct.
4	DX 564-290 A	1		Patte du tube de dégivrage.	Haltelasche für Entfrostungsrohr.	Clip for defrosting tube.
	25 259 019 E *ZD 9525 900 W*	4	H M 5 × 80 - h 5.	Écrou de buse sur planche de bord.	Mutter f. Düse am Arm-Brett.	Nut f.nozzle on dashboard.
	22 902 019 P *ZD 9290 200 U*	4	⌀ 5.	Rondelle de buse.	Scheibe f. Düse.	Washer f. nozzle.
			D à D	**Pièce spéciale**	**Spezialteil**	**Special part**
4	DX 564-289 A	1		Patte.	Lasche.	Lug.

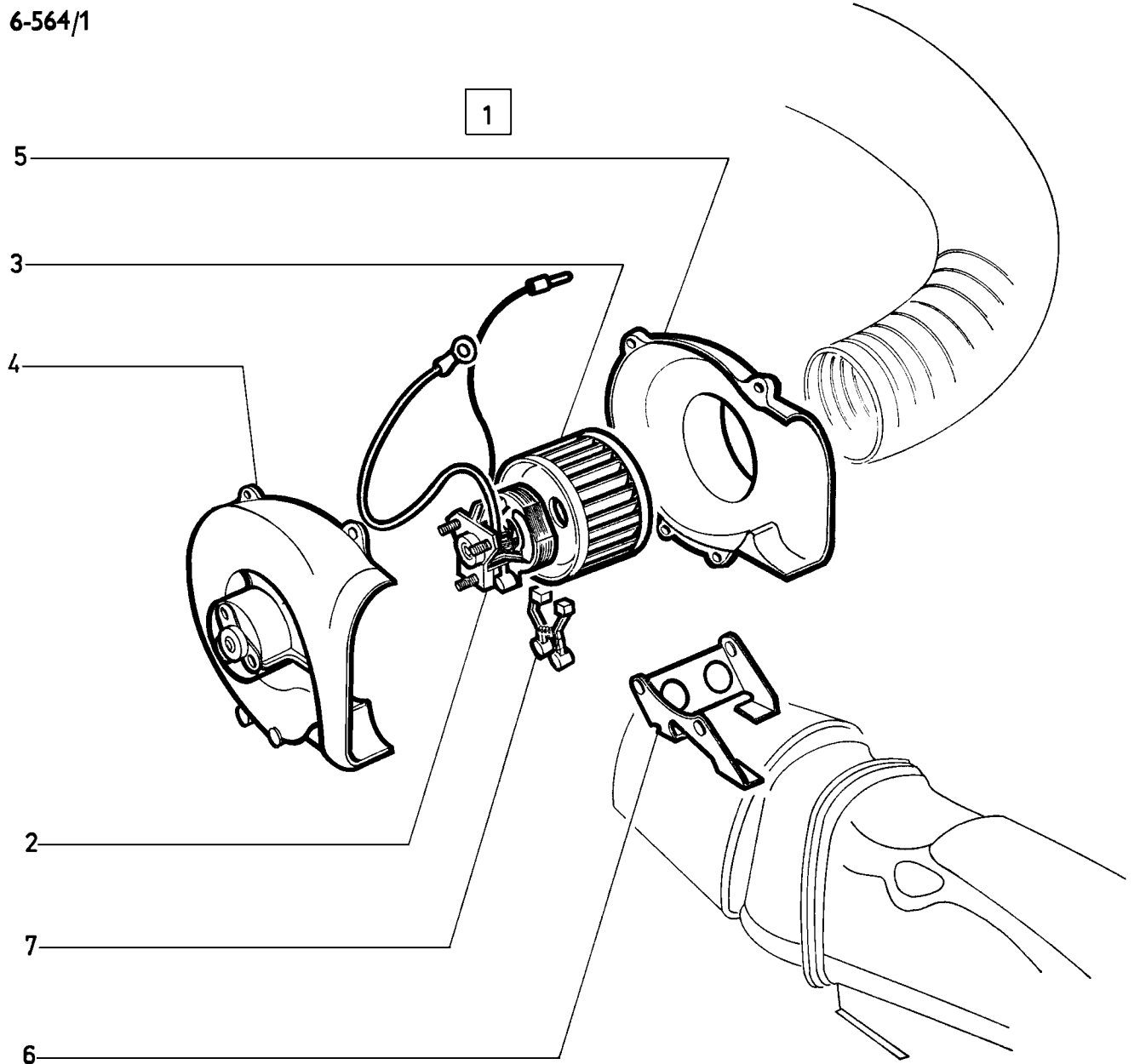
1
5
3
4
2
7
6

I	NUMÉROS	K		Pulseur d'air	Gebläse	Blower
4+5	2 D 5 444 252 C	1		Ensemble de demi-boitiers de pulseur.	Gesamtteil Schalenhälften für Gebläse.	Blower half-shells assy.
1	DM 641-0	1	« Sofica ».	Pulseur d'air.	Gebläse.	Blower.
2	DM 641-012	1	« Sofica » - 12 V.	Moteur.	Motor.	Motor.
3	DM 641-19	1		Turbine.	Gebläserad.	Fan.
4	DM 641-20	1		Demi-coquille côté moteur.	Schalenhälfte, Motorseite.	Half-shell (motor side).
5	DM 641-21	1		Demi-coquille côté turbine.	Schalenhälfte (Seite Gebläserad).	Half-shell (fan side).
6	DM 641-22	1		Support.	Träger.	Bracket.
7	DS 642-07	1	N.F.P.	Jeu de balais du moteur.	Satz Kohlen f. Motor.	Set of brushes f. motor.
	ZD 9029 530 U	3	TH 5 × 16.	Vis du pulseur.	Schraube f. Gebläse.	Screw f. blower.
	22 334 019 B *ZD 9233 400 U*	3	Cr 5,2 × 9,4.	Rondelle sur pulseur.	Scheibe f. Gebläse.	Washer f. blower.

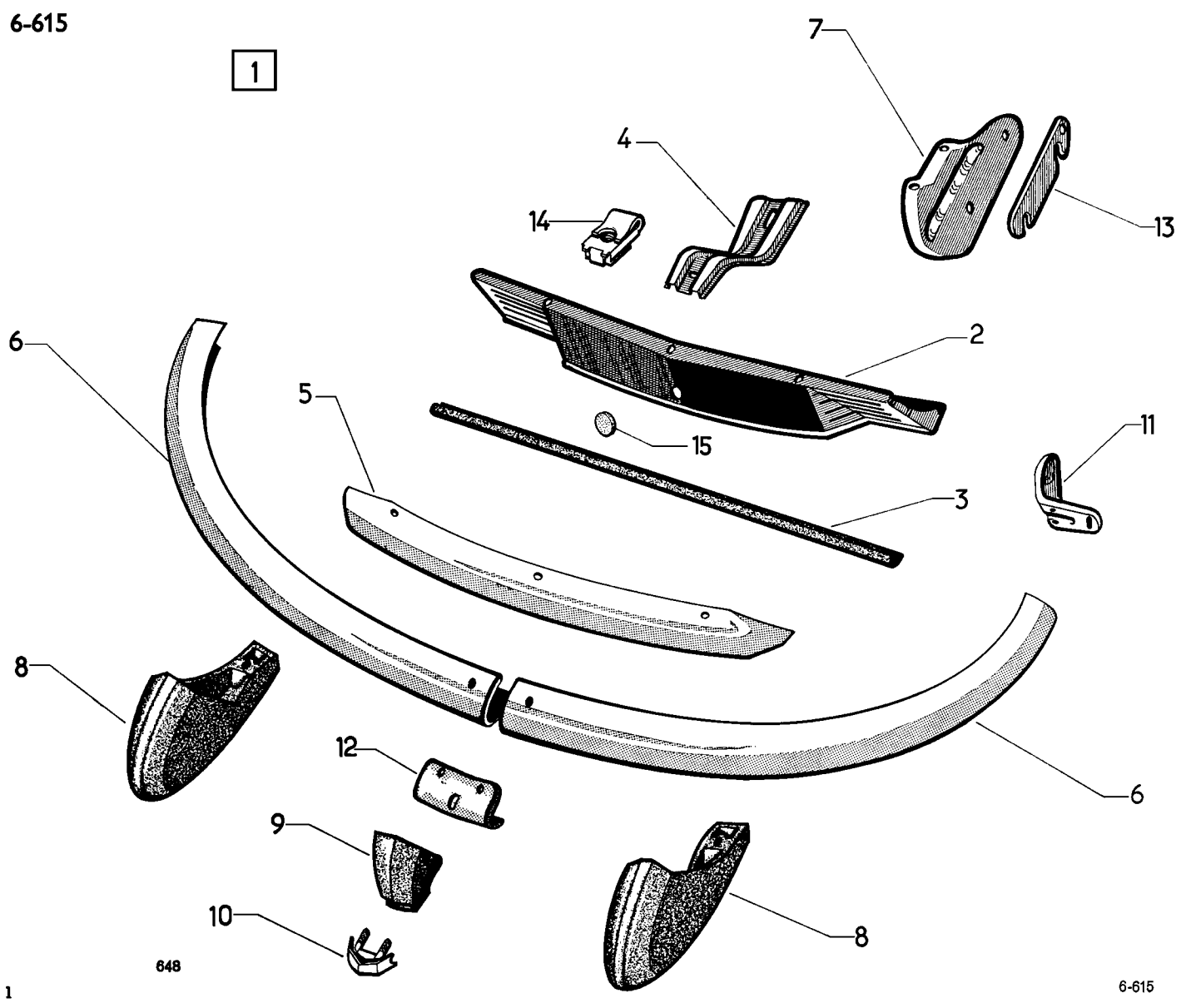
1
7
4
14
13
2
6
5
15
11
3
8
12
6
9
8
10
648

I	NUMÉROS	K		Pare-chocs AV	Vordere Stossstange	Front bumpers
1				Pare-chocs complet :	Stossstange, kompl. :	Bumper, complete:
	DX 615-01 E	1		– support entr. 110.	– Träger mit 110 Achsabstand.	– bracket, entr. 110.
	DX 615-012 A	1	Climatiseur.	–	–	–
2	DX 578-230 A	1		Plaque de police :	Kennzeichentafel :	Number plate:
	2 D 5 426 323 X	1	TTX.	– rouge.	- rot.	– red.
3	DX 578-76	1		Profilé de plaque.	Profil f. Kennzeichen.	Surround for plate.
4	DX 578-82	1		Patte de liaison.	Verbindungslasche.	Connecting plate.
5	DX 615-13 A	1	Sup.	Pare-chocs sans embouts.	Stossstange ohne Einfassungen.	Bumper, without end pieces.
6	DX 615-14	1	Inf. G.	Demi pare-chocs :	Stossstangenhälfte :	Half bumper bar:
	DX 615-14 A	1	Inf. D.	–	–	–
	DX 615-215 A	1	Inf. G - Climatiseur .	–	–	–
	DX 615-216 A	1	Inf. D - Climatiseur .	–	–	–
7			Entr. 110.	Support mobile :	Befestigungswinkel:	Adjusting bracket:
	DX 615-17	1	G.	–	–	–
	DX 615-17 A	1	D.	–	–	–
8	DX 615-47 B	1	G.	Butoir caoutchouc :	Gummipuffer :	Rubber buffer:
	DX 615-47 C	1	D.	–	–	–
9	DX 615-246 A	1		Butoir caoutchouc central.	Mittlerer Gummipuffer.	Rubber buffer, central.
10	DX 615-249 A	1		Couvre-joint.	Nahtabdeckung.	Cover joint.
11	DX 615-56	1	G.	Support extrême :	Äuss. Befestigungsblech :	Support, extreme:
	DX 615-56 A	1	D.	–	–	–
12	DX 615-57	1		Renfort d'assemblage.	Verbindungsstück.	Assembling plate.
13	DX 615-82	2	e 4.	Cale de réglage.	Einstellscheibe.	Adjusting shim.
14	26 158 339 X *ZC 9615 833 U*	1	5 × 80.	Écrou en cage.	Käfigmutter.	Nut with cage.

I	NUMÉROS	K		Pare-chocs AV *(Suite)*	Vordere Stossstange *(Forts.)*	Front bumpers *(Cont.)*
15	DX 251-75 A	1		Obturateur de manivelle.	Verschlussstopfen.	Plug f. handle hole.
	23 661 319 A *ZD 9366 130 W*	15	TH M 5 × 16.	Vis.	Schraube.	Screw.
	23 720 319 U *ZD 9372 030 W*	6	TH M 7 × 25.	Vis.	Schraube.	Screw.
	23 724 309 Z *ZD 9372 430 U*	2	TH M 7 × 45.	Vis.	Schraube.	Screw.
	23 827 319 Y *ZD 9382 730 W*	4	TH M 9 × 30.	Vis.	Schraube.	Screw.
	5 424 601 E *DX 615-142*	5		Protecteur de vis (rilsan).	Abschirm. f. Schrauben (Rilsan).	Screw protector (rilsan).
	25 259 019 E *ZD 9525 900 W*	?	H M 5 × 80 - h 4.	Écrou.	Mutter.	Nut.
	25 241 009 U *ZD 9524 100 U*	4	H M 7 × 100.	Écrou.	Mutter.	Nut.
	26 158 199 A *ZC 9615 819 U*	5	M 5 × 80.	Écrou en cage.	Käfigmutter.	Nut with cage.
	22 217 009 D *ZD 9221 700 U*	4	9,5 × 16 × 2.	Rondelle.	Scheibe.	Washer.
			D à D (G - B)	**Pièces spéciales**	**Spezialteile**	**Special parts**
		1		Pare-chocs complet :	Stossstange, komplett :	Bumper, complete:
	DX 615-06 B			– support entr. 110.	– Träger m. 110 Achsabstand.	– bracket, entr. 110.
	DX 615-15		G.	Demi-pare-chocs inférieur.	Unt. Stossstangenhälfte.	Half bumper, lower.
	DX 615-20		D.	Demi pare-chocs inférieur:	Unt. Stossstangenhälfte :	Half bumper, lower:
	DX 615-205 A		G - Climatiseur.	–	–	–
	DX 615-206 A		D - Climatiseur.	–	–	–
	DX 615-251 A			Couvre-joint, inox.	Nahtabdeckung, rostfrei.	Cover joint, stainless.
	DX 578-21			Plaque de police.	Kennzeichentafel.	Number plate.
	DX 578-63			Patte de liaison.	Verbindungslasche.	Connecting plate.
			Ⓐ	**Pièces spéciales**	**Spezialteile**	**Special parts**
1	DX 615-016 A	1	Climatiseur.	Pare-chocs complet.	Stossstange, komplett.	Bumper, complete.
8	DX 615-247 A	1	G.	**Butoir :**	**Puffer :**	**Buffer:**
	DX 615-248 A	1	D.	–	–	–

I	NUMÉROS	K		Pare-chocs AV *(Suite)*	Vordere Stossstange *(Forts.)*	Front bumpers *(Cont.)*
			Ⓓ	**Pièces spéciales**	**Spezialteile**	**Special parts**
15	2 D 5 462 115 R	1	D.	Équerre de remorquage sur longeron.	Abschleppwinkel am Längsträger.	Hauling square on side member.
2	2 D 5 462 665 U	1		Plaque de police.	Kennzeichentafel.	Number plate.
	23 831 319 B *ZD 9383 130 W*	2	TH M 9 × 40.	Vis.	Schraube.	Screw.
	23 720 319 U *ZD 9372 030 W*	1	TH M 7 × 25.	Vis.	Schraube.	Screw.
	ZC 9619 106 U	2	⌀ 9.	Rondelle.	Scheibe.	Washer.
	22 514 019 Y *ZD 9251 400 U*	1	Cr ⌀ 7.	Rondelle.	Scheibe.	Washer.

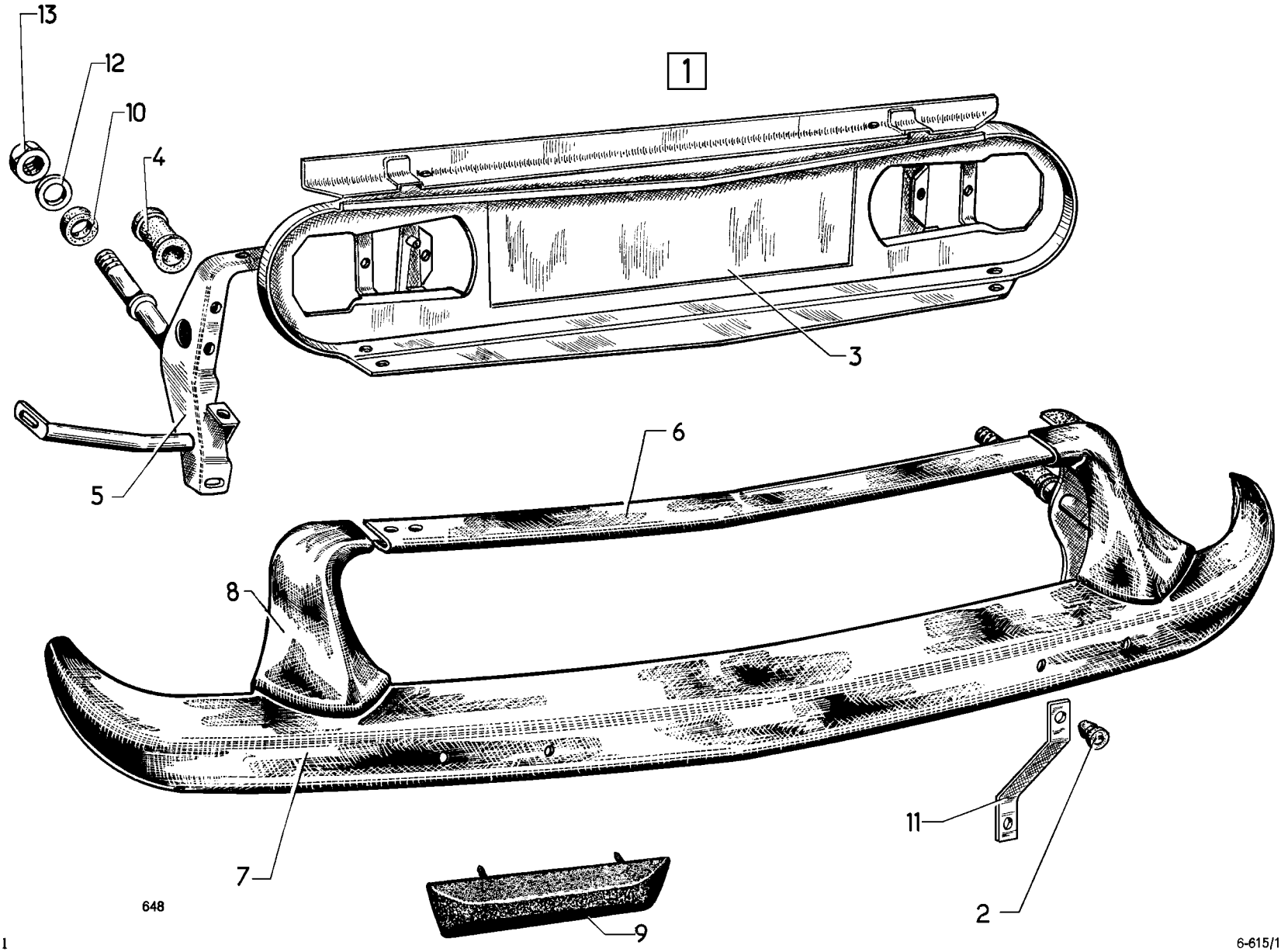
13
12
10
4
1
3
5
6
8
7
11
2
9
648

I	NUMÉROS	K	BL	Pare-chocs AR	Hintere Stossstange	Rear bumpers
1	7 D 5 410 665 B	1		Pare-chocs complet.	Stossstange, komplett.	Bumper, complete.
2	1 A 5 416 420 F *A 615-84*	2		Butée caoutchouc.	Gummianschlag.	Rubber buffer.
3	DS 578-2	1		Plaque de police :	Kennzeichentafel :	Number plate:
	2 D 5 426 360 Z	1	TT X 2/72 →.	– rouge.	– rot.	– red.
4	D 615-7	2		Butée caoutchouc.	Gummihülse.	Rubber buffer.
5	DS 615-8 B	1	G.	Support mobile :	Befestigungswinkel :	Adjusting bracket:
	DS 615-8 C	1	D.	–	–	–
6	DS 615-9 B	1	Sup.	Pare-chocs.	Stossstange.	Bumper.
7	7 D 5 404 268 U	1	Inf.	Pare-chocs.	Stossstange.	Bumper.
8	DS 615-12 D	1	G.	Embout :	Einfassungsstück :	End piece:
	DS 615-12 E	1	D.	–	–	–
9	DS 615-22	2		Butoir caoutchouc.	Gummipuffer.	Rubber buffer.
10	D 615-75	2	20 × 30 × 6.	Rondelle caoutchouc.	Gummischeibe.	Rubber washer.
11	DS 851-85	2		Patte de butée d'aile.	Lasche f. Anschlag.	Plate for wing buffer.
12	ZC 9619 191 U	?	20,5 × 30 × 1,5.	Rondelle de support.	Scheibe f. Befest.-Winkel.	Washer for bracket.
13	ZC 9614 203 W	?	H 20 × 200.	Écrou de support.	Mutter f. Befest.-Winkel.	Nut for bracket.
			(USA) (CH)	**Pièces spéciales**	**Spezialteile**	**Special parts**
1	7 D 5 410 877 F	1	(USA).	Pare-chocs complet :	Stossstange, komplett :	Bumper complete:
		1	(CH) 10/73 →.	–	–	–
3	DX 578-2	1	(USA).	Plaque de police :	Kennzeichentafel :	Number plate:
	DX 578-2 A	1	(CH) 10/73 →.	–	–	–
	DX 578-2 B	1	TT X 2/72 →.	– rouge.	– rot.	– red.
6	DX 615-9	1	Sup. (USA).	Pare-chocs :	Stossstange :	Bumper:
		1	(CH) 10/73 →.	–	–	–
7	7 D 5 404 269 E	1	Inf. (USA).	Pare-chocs :	Stossstange :	Bumper:
		1	(CH) 10/73 →.	–	–	–

I	NUMÉROS	K	BL	Pare-chocs AR *(Suite)*	Hintere Stossstange *(Forts.)*	Rear bumpers *(Cont.)*
			TT	**Fixation**	**Befestigung**	**Securing**
	23 451 319 S *ZD 9345 130 W*	4	TH M 7 × 18.	Vis de plaque de police.	Schraube f. Kennzeichen.	Screw f. number plate.
	23 660 019 V *ZD 9366 000 W*	4	TH M 5 × 14.	Vis.	Schraube.	Screw.
	23 450 319 X *ZD 9345 030 W*	2	TH M 7 × 16.	Vis.	Schraube.	Screw.
	23 464 319 W *ZD 9346 430 W*	4	TH M 7 × 22.	Vis.	Schraube.	Screw.
	24 643 019 C *ZD 9464 300 W*	4	TF M 5 × 18.	Vis.	Schraube.	Screw.
	ZD 9251 630 U	2	TFB 5 × 16.	Vis.	Schraube.	Screw.
	25 259 019 E *ZD 9525 900 W*	9	H M 5 × 80 - h 4.	Écrou.	Mutter.	Nut.
	25 241 009 U *ZD 9524 100 U*	10	H M 7 × 100 - h 6.	Écrou.	Mutter.	Nut.
	22 312 019 W *ZD 9231 200 W*	4	5,5 × 9.	Rondelle.	Scheibe.	Washer.
	22 482 009 N *ZD 9248 200 U*	6	7,5 × 14.	Rondelle.	Scheibe.	Washer.
	26 190 229 C *ZC 9619 022 U*	4	5,25 × 15.	Rondelle.	Scheibe.	Washer.

I	NUMÉROS	K	BL	Pare-chocs AR *(Suite)*	Hintere Stossstange *(Forts.)*	Rear bumpers *(Cont.)*
			Ⓓ			
	2 D 5 462 902 V	1	L 316 - 2 ⌀ 12 - 1 ⌀ 30.	Plaque de remorquage.	Abschlepplatte.	Hauling plate.
	1 D 5 463 074 P	2	2 ⌀ 10 - ent. 40 - e 3.	Plaque de renfort.	Verstärkungsplatte.	Reinforcement plate.
	2 D 5 463 073 D	1	L 718.	Traverse de remorquage.	Abschlepptraverse.	Hauling crossmember.
	22 389 019 C *ZD 9238 900 U*	2	Cr 9,5 × 16,5.	Rondelle :	Scheibe :	Washer:
	22 906 019 T- *ZD 9290 600 U*	3	Co 9,2.	–	–	–
	22 904 019 D *ZD 9290 400 U*	8	Co 7,2 × 14,2.	–	–	–
	ZD 9220 000 W	3	9,5 × 30.	–	–	–
	23 457 019 Y *ZD 9345 700 W*	3	TH M 9 × 35.	Vis :	Schraube :	Screw:
	23 743 019 U *ZD 9374 300 W*	4	TH M 7 × 30.	–	–	–
	25 241 009 U *ZD 9524 100 U*	4	H M 7 × 100.	Écrou :	Mutter :	Nut:
	ZD 9524 300 U	3	H M 9 × 125.	–	–	–

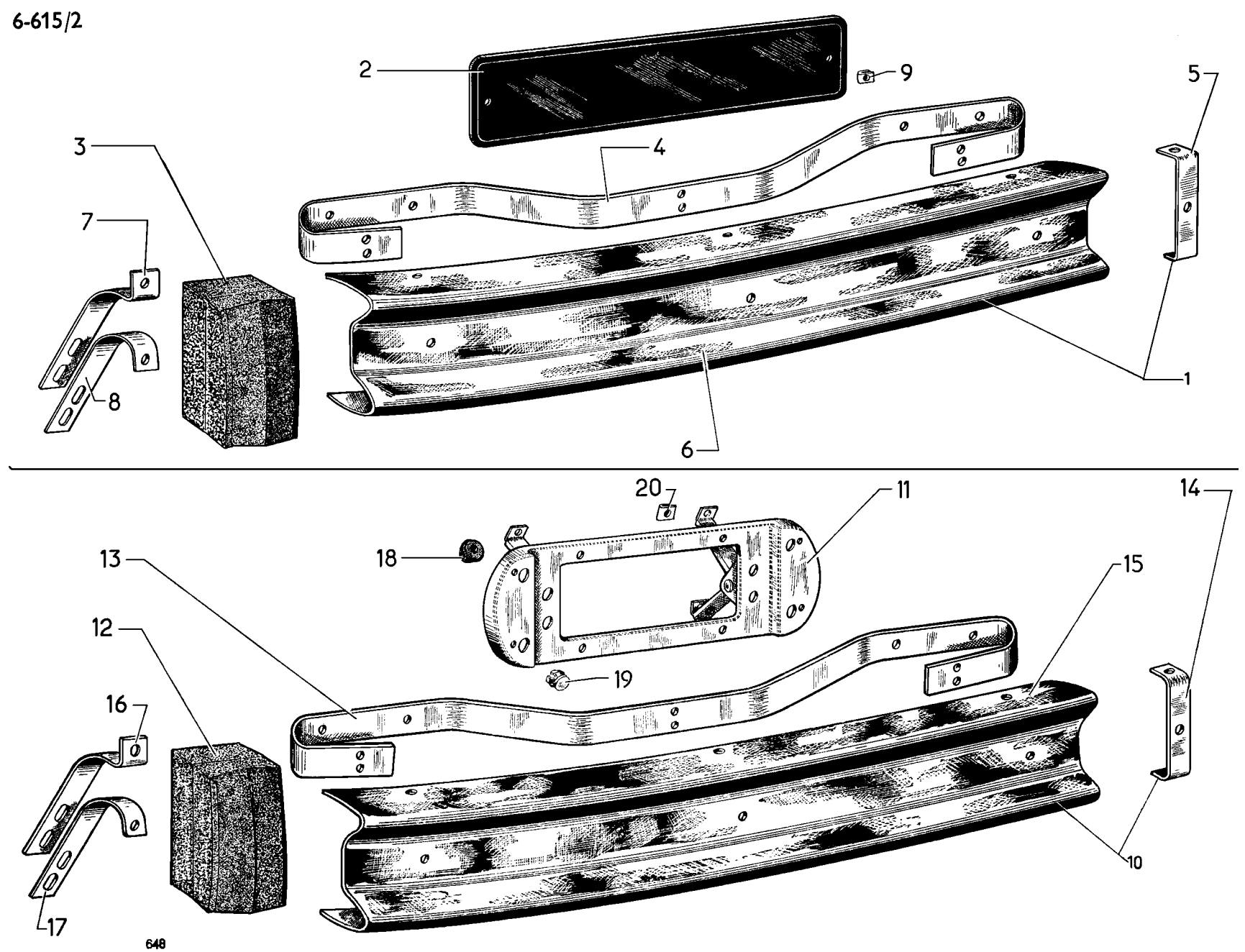
2
9
5
3
4
7
8
1
6
20
11
14
18
13
15
12
19
16
10
17
648

I	NUMÉROS	K	BK	Pare-chocs AR	Hintere Stossstange	Rear bumpers
			Sauf (USA)			
1	DF 615-3 C	1		Pare-chocs avec renforts.	Stossstange m. Verstärk.	Bumper with reinforcements.
2	DF 578-2	1		Plaque de police.	Kennzeichenblech.	Number plate.
3	DF 615-22	2		Butoir caoutchouc.	Gummipuffer.	Rubber buffer.
4	DF 615-71 A			Support de lame.	Träger f. Blech.	Bracket for bar.
5	DF 615-80	3		Renfort de lame.	Verstärkung f. Blech.	Reinforcement.
6	DF 615-90 C	1		Lame (forme droite).	Halteblech (gerade Form).	Bar (straight).
7	DF 615-109	2	Sup.	Support butoir.	Träger f. Puffer.	Support for buffer.
8	DF 615-110	2	Inf.	Support butoir.	Träger f. Puffer.	Support for buffer.
9	26 157 129 V *ZC 9615 712 U*		⌀ 4,85.	Écrou clip.	Clips-Mutter.	Nut clip.
	2 D 5 449 279 U	1	(CH) 10/73 →.	Tôle de finition.	Zierblech.	Finishing plate.
	2 D 5 448 597 F	1	(CH) 10/73 →.	Support de plaque.	Halterung für Kennzeichenblech.	Plate number bracket.
			(USA)			
10	DF 615-3 C	1		Pare-chocs avec renforts.	Stossstange m. Verstärk	Bumper with reinforcements.
11	DJF 578-93	1		Support basculant.	Träger.	Hinged support.
12	DF 615-22	2		Butoir caoutchouc.	Gummipuffer.	Rubber buffer.
13	DF 615-71 A	1		Support de lame.	Träger f. Blech.	Bracket for bar.
14	DF 615-80	3		Renfort de lame.	Verstärk. f. Blech.	Reinforcement.
15	DF 615-90 C	1		Lame (forme droite).	Halteblech (gerade Form).	Bar (straight).
16	DF 615-109	2	Sup.	Support butoir.	Träger f. Puffer.	Support for buffer.
17	DF 615-110	2	Inf.	Support butoir.	Träger f. Puffer.	Support for buffer.
18	A 961-53	4		Gâche de support.	Einhänghülse f. Träger.	Rubber grommet.
19	ZC 9613 014 U	8		Obturateur de support.	Stopfen f. Träger.	Obturator.
20	26 157 129 V *ZC 9615 712 U*	2	4,85.	Écrou clip.	Clips-Mutter.	Nut clip.

I	NUMÉROS	K	BK	Pare-chocs AR *(Suite)*	Hintere Stossstange *(Forts.)*	Rear bumpers *(Cont.)*
			TT			
	23 678 009 N *ZD 9367 800 U*	4	TH M 6 × 10.	Vis.	Schraube.	Screw.
	23 660 019 V *ZD 9366 000 W*	6	TH M 5 × 14.	Vis.	Schraube.	Screw.
	23 719 319 K *ZD 9371 930 W*	4	TH M 7 × 20.	Vis.	Schraube.	Screw.
	23 850 009 D *ZD 9385 000 U*	4	TH M 9 × 25.	Vis.	Schraube.	Screw.
	24 531 319 X *ZD 9453 130 W*	2	TCB M 5 × 12.	Vis.	Schraube.	Screw.
	22 746 029 W *ZD 9274 600 Z*	6	TA 4,85 × 16.	Vis.	Schraube.	Screw.
	ZC 9621 011 U	3	TH 7 × 30.	Vis.	Schraube.	Screw.
	25 259 019 E *ZD 9525 900 W*	6	H M 5 × 80 - h 4.	Écrou.	Mutter.	Nut.
	25 241 009 U *ZD 9382 500 W*	4	H M 7 × 100.	Écrou.	Mutter.	Nut.
	ZC 9088 624 U	4	10 × 30 × 3.	Rondelle.	Scheibe.	Washer.
	22 908 019 G	4	6 × 14 × 2 - (CH).	Rondelle.	–	–

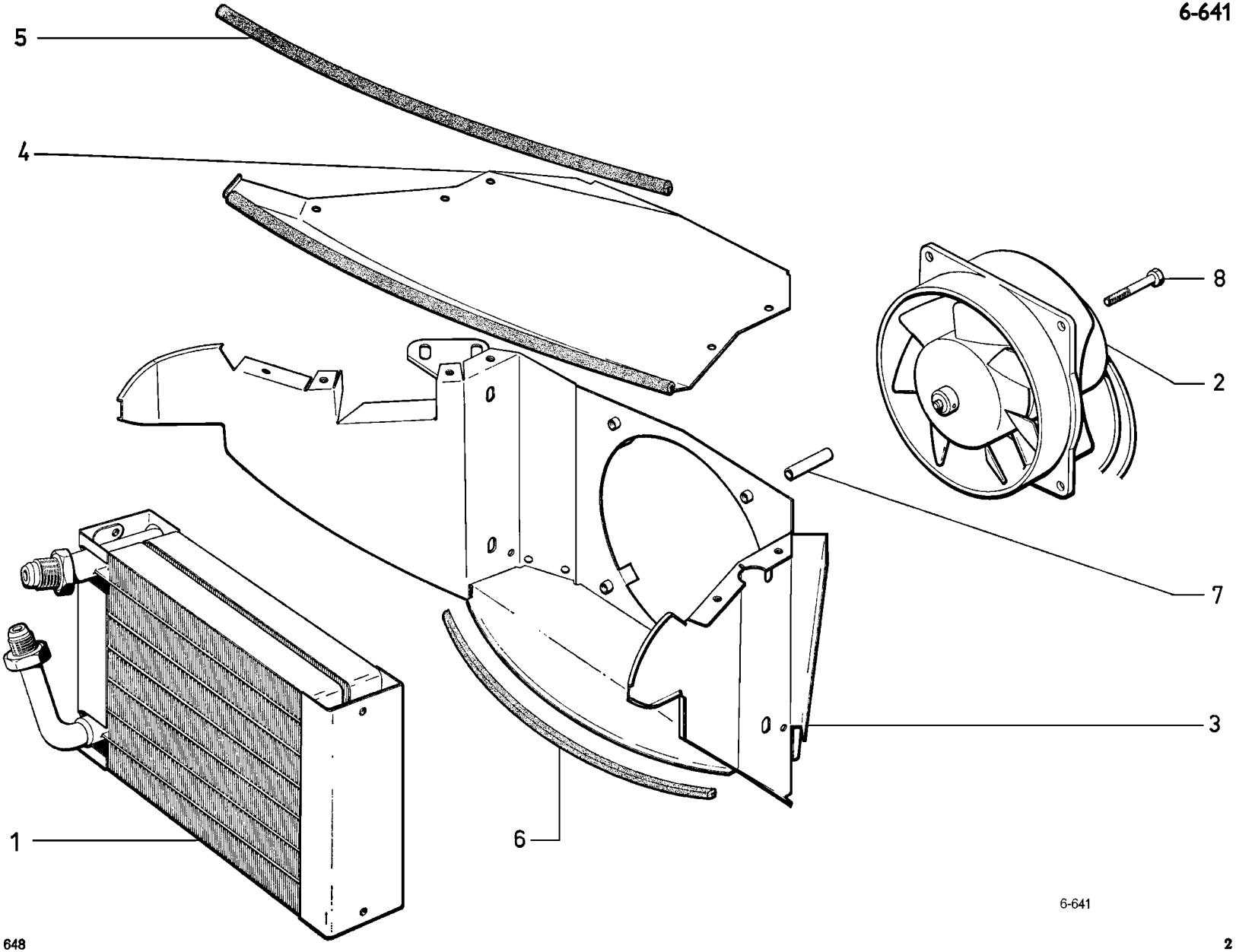

6-641

I	NUMÉROS	K		Condenseur et pulseur	Kondensator und Gebläse	Condenser and blower
1				Condenseur :	Kondensator :	Condenser:
	2 D 5 422 199 W	1	D.	–	–	–
	2 D 5 422 198 K	1	G.	–	–	–
2	2 D 5 422 183 X	2		Pulseur d'air.	Gebläse.	Blower.
3				Support assemblé :	Halterung, insgesamt :	Support assy:
	2 D 5 422 184 H	1	G.	–	–	–
	2 D 5 422 185 U	1	D.	–	–	–
4			Sup.	Tôle de fermeture :	Abschlussblech :	Closing panel:
	2 D 5 422 765 Y	1	G.	–	–	–
	2 D 5 422 766 J	1	D.	–	–	–
				Garniture caoutchouc des supports :	Gummibelag f. Halterung :	Rubber lining f. support assy:
5	2 D 5 422 761 E	6		– côtés et partie supérieure.	– an Seiten und Oberteil.	– on sides and top.
6	1 D 5 422 763 B	2		– partie inférieure.	– Unterteil.	– lower part.
7	1 D 5 422 668 U	8		– entretoise.	– Abstandsstück.	– spacer.
				Vis :	Schraube :	Screw:
8	ZD 9367 600 W	8	TH M 5 × 55.	– de pulseur sur support.	– f. Gebläse.	– f. blower.
	23 641 019 Y *ZD 9364 100 W*	8	TH M 5 × 16 - G - D.	– de condenseur sur caisse.	– f. Kondensator.	– f. condenser.
	23 453 319 F *ZD 9345 330 W*	12	TH M 5 × 16.	– de tôle sur condenseur.	– f. Blech.	– f. panel.
	23 658 019 F *ZD 9365 800 W*	4	TH M 5 × 10.	– de condenseur sur support.	– f. Kondensator.	– f. condenser.
				Écrou :	Mutter :	Nut:
	ZC 9615 869 U	4	⌀ 5.	– en cage de condenseur.	– Käfigmutter.	– in cage.
	ZC 9615 607 U	8	⌀ 5.	– de pulseur sur support.	– f. Gebläse.	– f. blower.
		12		– de tôle de fermeture.	– f. Blech.	– f. panel.
				Rondelle :	Scheibe :	Washer:
	22 334 019 B *ZD 9233 400 U*	8	Cr ⌀ 5,2 × 9,4.	– de pulseur sur support.	– f. Gebläse.	– f. blower.
	22 770 009 Y *ZD 9277 000 U*	8	Cr ⌀ 5,5 × 12 × 1.	–	–	–
	22 902 019 P *ZD 9290 200 U*	20	Co ⌀ 5,1 × 12,2.	– tôle de fermeture.	– f. Blech.	– f. panel.
	22 903 019 J *ZD 9290 300 U*	6	Co ⌀ 5,1 × 16,2.	– condenseur sur tôle.	– f. Kondensator.	– f. condenser.

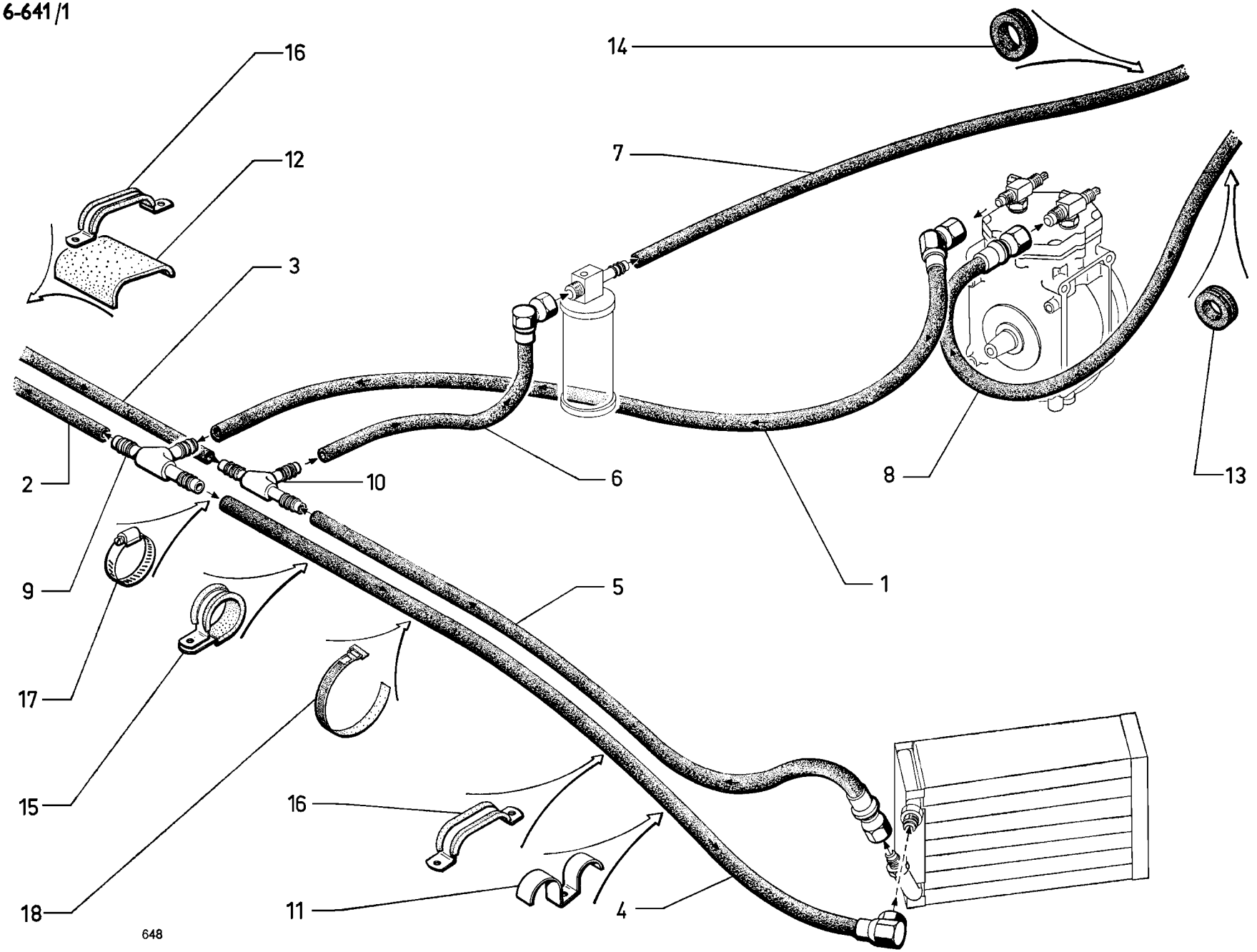
16
14
12
7
3
2
10
6
8
13
9
1
5
17
15
16
18
11
4
648

I	NUMÉROS	K		Canalisations de climatiseur	Leitungen für Klimaanlage	Tubing for air conditioner
				Tubes caoutchouc de liaison :	Gummischlauch zwisch. :	Rubber tube between:
1	2 D 5 421 202 J	1	L 1068 → 7/74.	– de compresseur à raccord 3 voies.	– Kompressor und Verbindung.	– compresser and union.
	2 D 5 468 016 G	1	L 1040 7/74 →.	–	–	–
2	2 D 5 421 204 F	1	Sup. D - L 380.	– raccord 3 voies à condenseur.	– Verbindung und Kondensator.	– union and condenser.
3	2 D 5 421 208 Z	1	Inf. D - L 510.	– condenseur à 3 voies.	– Kondensator und Verbindung.	– condenser and union.
4	2 D 5 421 205 S	1	Sup. G - L 960.	– raccord 3 voies à condenseur.	– Verbindung und Kondensator.	– union and condenser.
5	2 D 5 421 207 N	1	Inf. G - L 835.	– condenseur à 3 voies.	– Kondensator und Verbindung.	– condenser and union.
6	2 D 5 421 211 G	1	L 615.	– 3 voies à bouteille « Fréon ».	– Verbindung und Gasflasche.	– union and gas cylinder.
7	2 D 5 421 213 D	1	L 2040.	– bouteille à évaporateur.	– Gasflasche und Verdampfer.	– gas cylinder and evaporator.
8	2 D 5 421 214 P	1	L 1640 → 7/74.	– d'évaporateur à compresseur.	– Verdampfer und Kompressor.	– evaporator and compressor.
	2 D 5 468 015 W	1	L 1595 7/74 →.	–	–	–
				Raccord 3 voies :	Dreiwegeverbindung :	Three-way union:
9	1 D 5 421 203 V	1	3 ⌀ 1/2".	– sortie compresseur.	– Ablauf v. Kompressor.	– compressor outlet.
10	1 D 5 421 212 T	1	3 ⌀ 3/8".	– retour bouteille.	– Rücklauf zur Flasche.	– return to gas cylinder.
11	1 D 5 421 209 K	2		Pontet double.	Steg, doppelt.	Bracket, double.
12	1 D 5 421 210 W	1	120 × 90 - nylon.	Garniture de collier.	Garnitur f. Schelle.	Packing f. collar.
				Passe-tube :	Öse f. Rohr :	Grommet for pipe:
13	ZC 9619 647 U	1	⌀ 19 × 40.	– à entrée évaporateur.	– am Zufuhr zum Verdampfer.	– evaporator inlet.
14	ZC 9619 648 U	1	⌀ 25 × 45.	– à sortie évaporateur.	– Ablauf v. Verdampfer.	– evaporator outlet.

I	NUMÉROS	K		Canalisations de climatiseur *(Suite)*	Leitungen für Klimaanlage *(Forts.)*	Turbing for air conditioner *(Cont.)*
15	1 D 5 421 206 C	2		Collier gainé :	Schelle mit Hülle :	Collar with sheath:
16	1 D 5 421 206 C	2		– (à former en pontet).	– (zum Formen).	– (to be formed).
17	26 140 379 E *ZC 9614 037 U*	7	⌀ 16.	Collier :	Schelle :	Collar:
18	1 M 5 413 303 A *AM 175-272 A*	?	Nylon.	–	–	–
	26 141 339	2	« Norma » 7/74 → .	Collier sur compresseur.	Schelle am Kompressor.	Collar on compressor.
				Vis :	Schraube :	Screw:
	23 661 319 A *ZD 9366 130 W*	4	TH M 5 × 16.	– de collier gainé.	– f. Schelle.	– f. collar.
	22 612 009 G *ZD 9261 200 U*	4	TFB 3,5 × 20.	– de pontet double.	– f. Steg.	– f. bracket.

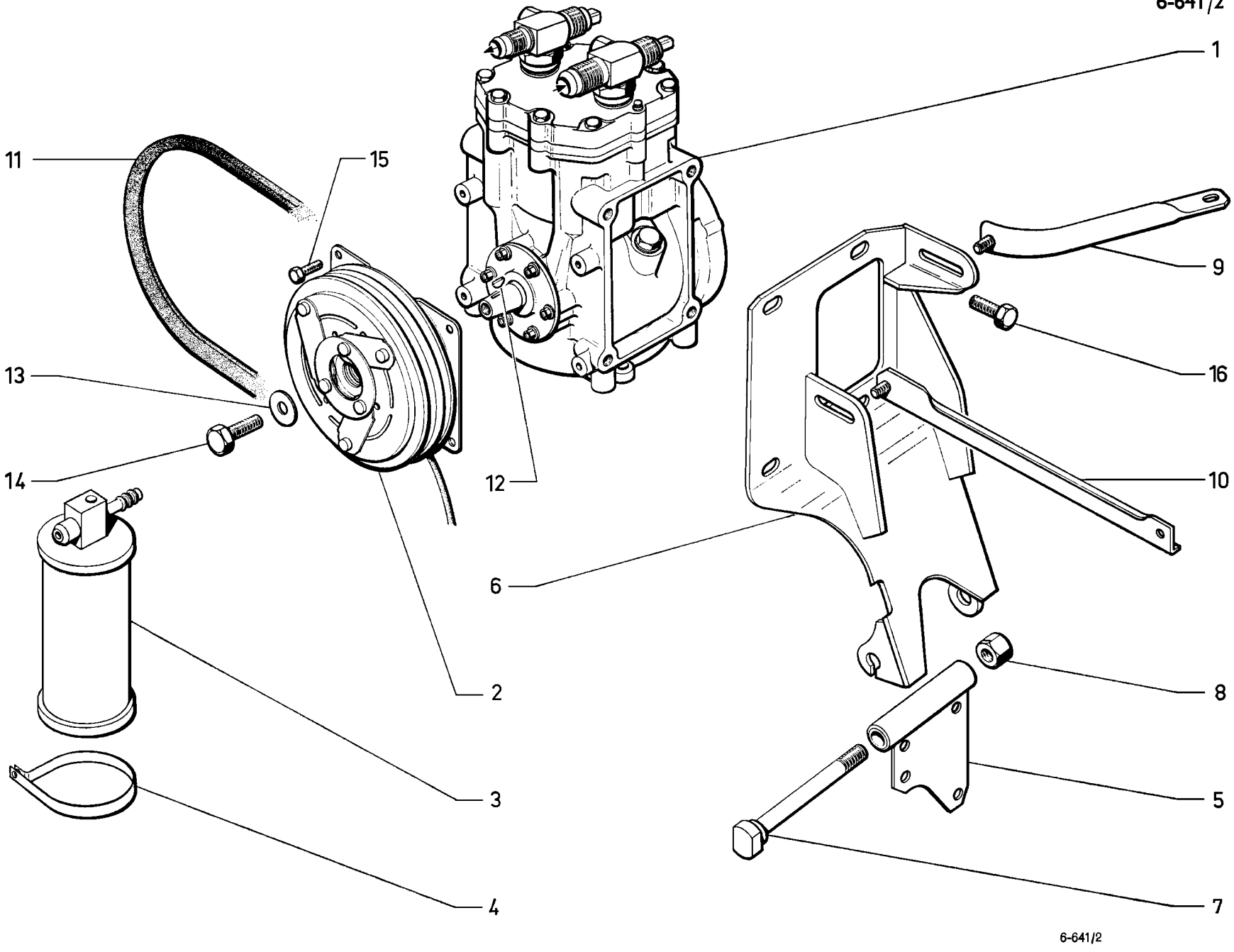

6-641/2

I	NUMÉROS	K		Compresseur de climatisation	Kompressor für Klimaanlage	Compressor for air conditioner
1	6 D 5 424 976 F	1	→ 7/74.	Compresseur nu :	Kompressor, ohne Ausrüst:	Compressor, only:
	6 D 5 468 014 K	1	7/74 →.	–	–	–
2				Poulie avec embrayage :	Riemenscheibe m. Kuppl. :	Pulley with coupling:
	6 S 5 400 400 A	1	R.p. 5 421 019 V.	–	–	–
	6 S 5 421 019 V	1		–	–	–
3	6 S 5 407 632 J	1		Bouteille « Fréon ».	« Fréon »-Gasflasche.	« Freon » gas cylinder.
4	6 S 5 407 635 S	2		Collier sur bouteille « Fréon ».	Schelle an Gasflasche.	Collar on gas cylinder.
				Support de compresseur :	Halterung f. Kompressor :	Compressor bracket:
5	6 D 5 421 219 U	1	Inf.	–	–	–
6	6 D 5 421 228 S	1	Sup.	–	–	–
7	6 D 5 421 229 C	1	⌀ 10 - L 122.	Axe de support de compresseur.	Bolzen f. Halterung.	Pin for bracket.
8	ZC 9615 934 U	1	⌀ 10.	Écrou d'axe.	Mutter f. Bolzen.	Nut for pin.
				Tirant :	Strebe zwischen :	Tie-rod between:
9	6 D 5 421 231 Z	1	1 F 8,5 - 1 ⌀ 7,5 × 15.	– de support à tubulure échappement.	– Halterung und Ausspuffkrummer.	– bracket and exhaust manifold.
10	6 D 5 421 233 W	1	1 F 8,5 - 1 ⌀ 9.	– support à pompe à eau.	– Halterung und Wasserpumpe.	– bracket and water pump.
11	6 D 5 421 234 G	1		Courroie de compresseur.	Riemen f. Kompressor.	Belt f. compressor.
12	24 154 009 B *ZD 9415 400 U*	1	4 × 6,5 × 16.	Clavette de compresseur.	Keil f. Kompressor.	Key f. compressor.
13	ZC 9619 179 W	1	⌀ 8 × 20 - e 5 - R.p. 5 415 804 K.	Rondelle de compresseur.	Scheibe f. Kompressor.	Washer f. compressor.
	6 S 5 415 804 K	1		Sachet de fixation.	Beutel mit Befestigungsteilen.	Pocket with securing parts.
	ZC 9857 108 U	1	FR = 1 kg R.p. ZC 9857 158 U.	Recharge « Freon » FR 12".	Dose zür Füllung der Gasflasche.	Gaz cylinder refill.
	ZC 9857 157 U	1	FR = 1,3 kg R.p. ZC 9857 158 U.	Recharge « Freon ». NOTA : Message n° 73010 :	–	–
	ZC 9857 158 U	1	FR = 1 kg.	–	–	–

I	NUMÉROS	K		Compresseur de climatisation *(Suite)*	Kompressor für Klimaanlage *(Forts.)*	Compressor for air conditioner *(Cont.)*
				Vis :	Schraube :	Screw:
14	0 S 5 415 805 W	1	TH ⌀ 5/16" - L 35.	– de poulie de compresseur.	– f. Riemenscheibe.	– f. pulley.
15	0 S 5 415 806 G	4	TH 1/4" - L 20.	– d'embrayage.	– f. Kupplung.	– f. coupling.
16	26 211 449 E *ZC 9621 144 U*	4	TH ⌀ 9,52 × 20 - sup.	– support sup. compresseur.	– f. Halterung.	– f. bracket.
	23 824 019 D *ZD 9382 400 W*	4	TH M 9 × 22 - inf.	– support sur carter moteur.	– f. Halterung.	– f. bracket.
	23 661 319 A *ZD 9366 130 W*	2	TH M 5 × 16.	– collier sur bouteille.	– f. Schelle.	– f. collar.
				Écrou :	Mutter :	Nut:
	25 259 019 E *ZD 9525 900 W*	2	H M 5 × 80 - e 4.	– de bouteille.	– f. Gasflasche.	– f. gas cylinder.
	25 262 019 N *ZD 9526 200 W*	1	H M 8 × 125 - e 6,5.	– de tirant.	– f. Strebe.	– f. tie-rod.
	1 M 5 413 303 A	5		Collier plastique sur tubes.	Plastik-Schelle.	Plastic collar.
	0 S 5 415 804 K	1		Sachet fixation poulie et embrayage.	Satz Teile zur Befestig. der Kupplung.	Set of securing parts for coupling.
				Rondelles :	Scheiben :	Washers:
	22 602 009 L *ZD 9260 200 U*	4	10,5 × 22 × 2,5.	– de compresseur.	–	–
	22 906 019 T *ZD 9290 600 U*	4	Co 9 × 20 × 2,5.	– de support.	–	–
	22 907 019 M *ZD 9290 700 U*	1	Co 8,2 × 18.	– de tirant.	–	–
	22 912 019 K *ZD 9291 200 U*	4	Co 10 × 20 × 2.	– de compresseur.	–	–
		1		– d'axe de support.	–	–

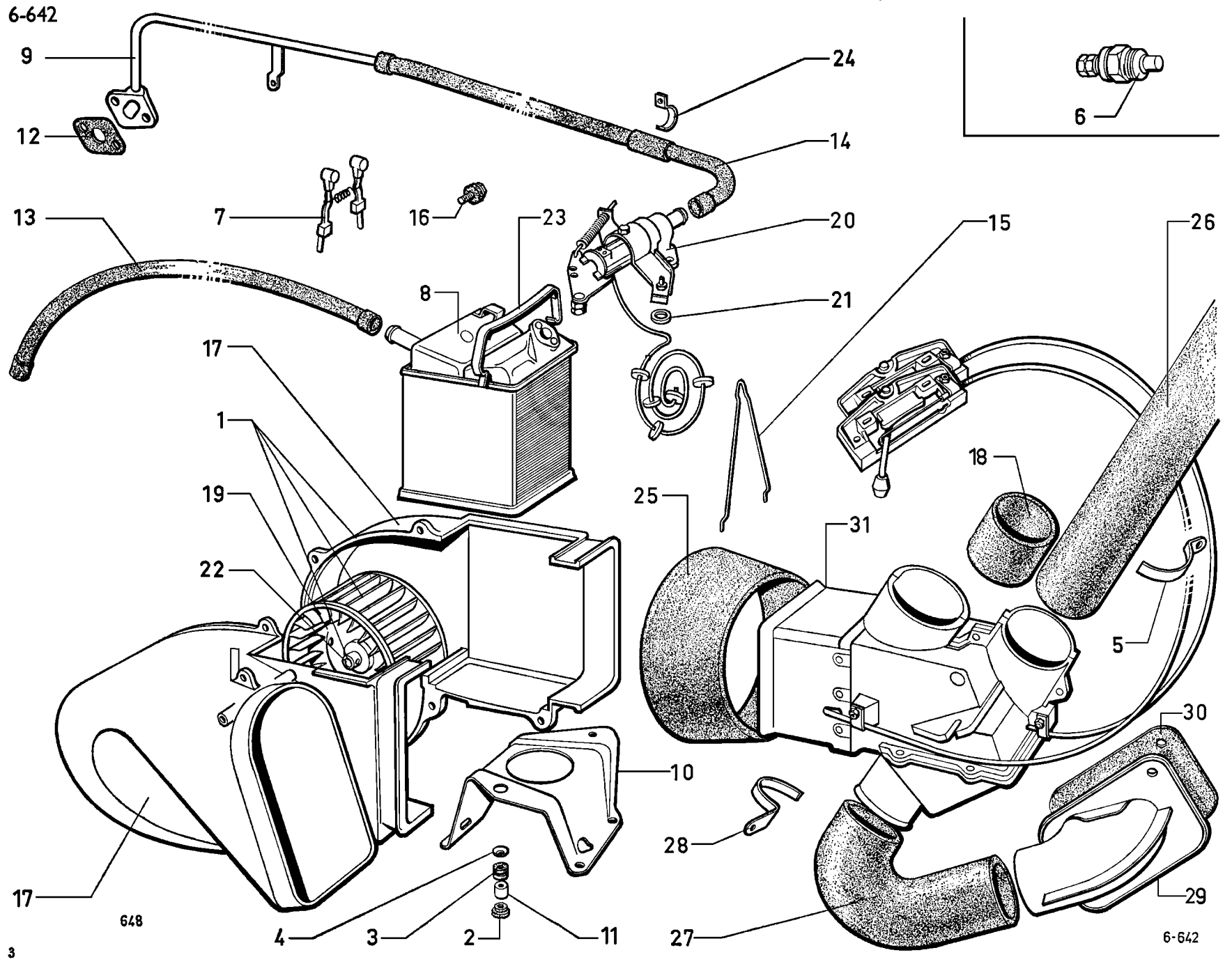
9
12
24
14
13
7
16
23
20
15
26
8
21
17
1
19
22
18
25
31
5
30
10
28
29
17
4
3
2
11
27
648
6-642
6

I	NUMÉROS	K		Chauffage —5°	Heizung —5°	Heating —5°
1	DX 642-015 A	1	« Sofica ».	Groupe du chauffage et aération.	Heiz- u. Lüft.-Element.	Heating and ventilation group.
2	1 D 5 416 808 Y *D 565-58*	1	12 × 20 × 17 - AR G.	Bague caoutchouc.	Gummiring.	Rubber bush.
3	1 D 5 516 809 J *D 565-104*	4	8 × 20 × 8 - AV - AR.	Bague caoutchouc.	Gummiring.	Rubber bush.
4	1 D 5 416 807 M *D 565-115*	1	AR G.	Rondelle de bague.	Scheibe f. Ring.	Washer for bush.
5	D 564-80	3	AV D.	Patte sur logement moteur :	Lasche am Blech der Motorlagerung :	Lug on engine housing panel:
	DS 643-67	1	D.	–	–	–
				Sonde thermométrique :	Temperatursonde :	Temperature transmitter:
6	DM 642-04	1	« ED » - R.p. 5 413 327 L - TT.	– sur culasse.	– am Zylinderkopf.	– on cylinderhead.
		1	(IE) → 7/72.	- (voir note information DTAV - N° 98 D).	–	–
	1 D 5 413 327 L *DM 642-04 B*	1	« Jeager » - ∅ 18 - option.	– sur boîte pompe à eau pour thermomètre.	– f. Termometer am Wasserpumpen gehäuse.	– f. thermometer on waterpumpe housing.
		1	(IE) - option → 7/72.	–	–	–
	1 D 5 428 845 K	1	(IE) - ∅ 16 - option 7/72 →.	– sur C^de air additionnel. pour thermomètre	– f. Thermometer am Zusatzluftschieber.	– f. thermometer on additional air control.
7	1 S 5 429 835 W	1	« Sofica ».	Jeu de balais du moteur.	Satz Kohlen f. Motor.	Set of brushes for motor.
8	DX 642-211 A	1	« Sofica ».	Radiateur.	Wärmetauscher.	Radiator.
9	2 D 5 414 424 K *N 642-9*	1		Tube de prise de chauffage :	Rohr f. Heiz.-Anchluss :	Heating intake pipe:
	DX 642-209 A	1	(IE).	–	–	–
10	DS 642-48	1	AR.	Support du groupe.	Träger f. Heizelement.	Support for group.
11	1 D 5 416 810 V *DM 644-70*	1	5,5 × 8 × 10,5 - AR G.	Entretoise de bague :	Abstandsstück f. Hülse :	Distance piece for bush:
	1 D 5 427 716 N *DS 644-70*	2	5,5 × 8 × 16 - AV - AR D.	–	–	–
12	1 D 5 414 423 Z *DX 112-75*	1		Joint de bride du tube d'eau	Flanschdichtung für Wasser-Rohr.	Joint for water pipe flange.
13	2 D 5 418 325 M *DX 642-84*	1	L 600.	Tube de retour d'eau.	Rohr f. Wasserrücklauf.	Pipe for water return.

I	NUMÉROS	K		Chauffage —5° (Suite)	Heizung —5° (Forts.)	Heating —5° (Cont.)
14	DX 642-85	1		Tube de robinet :	Zuführschlauch f. Hahn :	Feed pipe for valve:
	DX 642-285 A	1	(IE).	–	–	–
15	DX 642-110	1		Épingle de robinet.	Spange für Thermostathahn.	Pin for valve.
16	DX 642-114	1		Jeu de pièces de fixat. moteur.	Satz Befestestigungsteile für Motor.	Set of parts securing motor.
17	2 D 5 444 250 F	1		Ensemble de demi-boîtiers de groupe de chauffage.	Gesamtteil Schalenhälften f. Heizung.	Heater half-shell assy.
18	DX 643-277 A	2		Manchon de conduit.	Muffe.	Sleeve for duct.
19	DX 642-225 A			Turbine.	Gebläserad.	Turbine.
20	DX 642-226A	1	R.p. 1 X 5 420 394 B.	Robinet thermostatique.	Hahn f. Thermostat.	Thermostat valve.
21	DX 642-227 A	1		Joint de robinet.	Dichtung f. Hahn.	Joint for valve.
22	DX 642-228 A	1		Moteur.	Motor.	Motor.
23	DX 642-269 A	1	Sup.	Ressort de radiateur.	Feder f. Wärmetauscher.	Spring for radiator.
24	DX 642-273 A	1	(IE).	Patte de tube souple.	Lasche f. Schlauch.	Lug f. flex. pipe.
25	DS 643-52	1		Conduit souple.	Schlauch.	Flexible duct.
26	2 D 5 427 677 P *DM 643-82 A*	1	AV D - L 1150.	Conduit de chauffage :	Heizungsleitung :	Heating duct:
	DX 643-208 A	1	L 1100 - (IE).	–	–	–
27	DM 643-116	1	L 1500 - AR.	–	–	–
28	DM 643-117 A	1	AR.	Patte de conduit.	Haltelasche f. Leitung.	Clip for duct.
29	DW 643-119	1		Plaque de conduit.	Hateblech f. Leitung.	Plate for duct.
30	DS 643-156	1		Plaquette de fermeture.	Abschlussplakette.	Closing plate.
31	DX 643-202 A	1		Boîtier de répartition complet :	Luft-Verteilergehäuse, komplett :	Air distribution casing, complete
	2 D 5 422 369 U	1	Climat. 3/72 →.	–	–	–

I	NUMÉROS	K		Chauffage —5° (Suite)	Heizung —5° (Forts.)	Heating —5° (Cont.)
			D à D	**Pièces spéciales**	**Spezialteile**	**Special parts**
5	DX 643-267 A	1	⌀ 50.	Patte.	Lasche.	Lug.
26	DX 643-208 A	1	L 1100.	Conduit « Westaflex. »	Heizungsleitung.	Heating duct.
	DX 643-295 A	1	→ 3/70.	Patte de conduit sur moteur d'essuie-glace.	Lasche f. Leitung am Scheibenwischer.	Bracket f. duct on windscreen wiper motor.
			USA	**Pièce spéciale**	**Spezialteil**	**Special part**
9	DX 642-9 D	1		Tube de prise de chauffage.	Rohr f. Heiz.-Anschluss.	Heating intake pipe.
				Fixation	**Befestigung**	**Fixing**
				Vis :	Schraube für :	Screw:
	23 454 319 A *ZD 9345 430 W*	2	TH M 5 × 14.	– de conduit de répartition.	– Verteilerschacht.	– for distribution duct.
	23 665 319 D *ZD 9366 530 W*	3	TH M 5 × 25.	– du groupe de chauffage.	– Heizelement.	– for heating group.
	23 661 319 A *ZD 9366 30 W*	4	TH M 5 × 16.	– du support du groupe.	– Träger f. Heizelement.	– for group bracket.
	23 450 319 X *ZD 9345 030 W*	2	TH M 7 × 15.	– du support.	– Träger.	– for bracket.
	23 723 019 L *ZD 9372 300 W*	2	TH M 7 × 42.	– du tube prise de chauffage.	– Heiz. - Anchlussrohr.	– for heating inlet tube.
	ZD 9230 300 Z	2	TR 4,85 × 19.	– de boîtier de conduit.	– Gehäuse f. Leitung.	– for duct housing.
	22 466 009 A *ZD 9246 600 U*	1	18,2 × 24 - e 1.	Joint fibre de la sonde.	Fiberdichtung.	Fibre joint.
	22 756 029 S *ZD 9275 600 Z*	5	TR 3,5 × 9,5 - AR.	Vis de patte de conduit.	Schraube für Schlauchlasche.	Screw for duct lug.
	22 769 009 D *ZD 9276 900 U*	2	5,5 × 20 e 1 - AV - AR.	Rondelle de vis du groupe.	Scheibe.	Washer.
	22 876 029 P *ZD 9287 600 U*	2	L 287.	Collier du tube d'eau.	Schelle f. Wasserablaufrohr.	Clip for water tube.
	22 985 029 X *ZD 9298 500 U*	2	L 438 - AR.	Collier du conduit.	Schelle f. Heiz.-Leitung.	Clip for duct.
	ZC 9614 045 U	1	L 870.	Collier du conduit entre radiateur et répartition.	Schelle f. Leitung zwischen Wärmetauscher u. Verteiler.	Clip for duct between radiator and distribution.
	ZD 9275 800 N	2	4,85 × 32 R.m.p.	Vis du boîtier sur planche de bord inférieure.	Schraube f. Gehäuse am unt. Teil des Armaturenbrettes.	Screw for housing. on lower dashboard.
	26 140 229 Z *ZC 9614 022 U*	2	L 120.	Collier du tube retour d'eau.	Schelle f. Rücklaufrohr.	Clip for water return pipe.

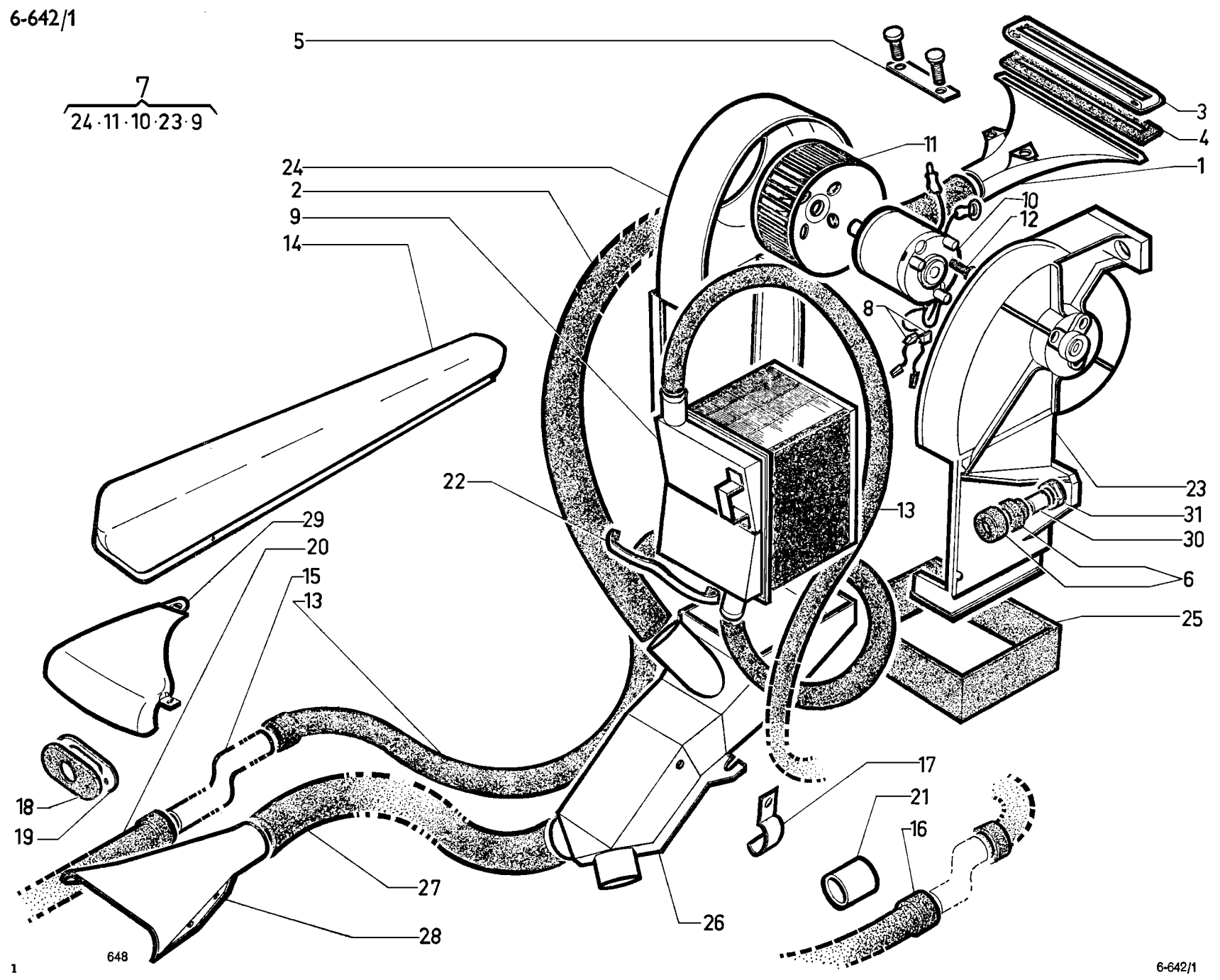
7
24·11·10·23·9
5
3
4
1
11
24
2
9
14
10
12
8
22
13
23
31
30
6
25
29
20
15
13
17
21
16
18
19
27
26
28
648

I	NUMÉROS	K	BL - (XT)	Chauffage —15°	Heizung —15°	Heating —15°
1	DM 564-46	1	AR.	Buse de dégivrage de lunette.	Entfrosterdüse für Heckscheibe.	Defrosting nozzle.
2	DM 564-78	1	L 950 - AR.	Conduit entre répartition et buse.	Leitung f. Entfr.-Düse.	Duct for defrosting nozzle.
3	DM 564-80	1	AR.	Applique de buse.	Verzierung f. Düse.	Finisher for nozzle.
4	DM 564-85	1	L 200 - AR.	Joint caoutchouc de buse.	Gummidicht. f. Düse.	Gasket (rubber) for nozzle.
	DM 564-87	1	AR.	Renfort sur buse.	Verstärkung f. Düse.	Nozzle reinforcement.
6	1 D 5 416 809 J *D 565-104*	6	8 × 20 × 8.	Bague caoutchouc.	Gummihülse.	Rubber bush.
7	DX 642-016 A	1	AR - « Sofica » - 12 V	Groupe de chauffage, comprenant : 9-10-11-23-24.	Heizelement, bestehend aus : 9-10-11-23-24.	Heater, comprising : 9-10-11-23-24
8	1S 5 429 835 W	1	« Sofica ».	Jeu de balais du moteur.	Satz Kohlen f. Motor.	Set of motor brushes.
9	DX 642-212 A	1	« Sofica » - e 80 × 80.	Radiateur de chauffage (2 tubes).	Wärmetauscher (2 Rohre).	Heater radiator (2 pipes).
10	DX 642-228 A	1	12 V.	Moteur.	Motor.	Motor.
11	DX 642-225 A	1		Turbine.	Gebläserad.	Turbine.
12	DX 642-114	1	« Sofica ».	Jeu de pièces de fixat. du moteur.	Teilesatz zur Motorbefestigung.	Set of parts f. securing the motor.
13	2 D 5 427 667 F *DM 642-55*	2	13,5 × 21 - L 1550 - AR.	Tube caoutchouc de radiateur.	Gummischlauch f. Kühler.	Rubber radiator.
14				Protecteur des tubes d'eau :	Abschirmung f. Wasserschläuche :	Protector for pipes:
	DM 642-58	2	AR.	–	–	–
	DS 642-108	2	PA N.F.P.	– spécifier la teinte.	– Farbe angeben.	– precise the colour.

I	NUMÉROS	K	BL - (XT)	Chauffage —15° *(Suite)*	Heizung —15° *(Forts.)*	Heating —15° *(Cont.)*
15				Tube coudé :	Gebogenes Rohr :	Curved pipes:
	DM 642-60	2	12,5 × 14.	–	–	–
	DX 642-60	1	12 × 14 - AV - AR.	–	–	–
16	DX 642-61	2	13,5 × 21 - L 1180 - AV - AR.	Tube de retour d'eau :	Wasser-Rücklaufrohr :	Pipe for water return:
	DX 642-97	1	L 3170 - AV - AR.	–	–	–
17	DM 642-78	9		Patte du tube de retour.	Lasche f. Rücklaufrohr.	Clip for return pipe.
18	D 642-81	2		Plaquette sur tôle AR moteur.	Dichtplakette.	Sealing pad.
19	D 642-82	2		Contreplaque.	Gegenblech.	Counter plate.
20	DX 642-98	1	L 2270 - AV.	Tube d'alimentation du groupe.	Zuführschlauch.	Heater feedpipe.
21	DX 642-266 A	1		Bague de tube de retour.	Dichtring f. Rücklaufrohr.	Bush f. return pipe.
22	DX 642-269 A	1	Sup.	Ressort de radiateur.	Feder f. Wärmetauscher.	Spring for radiator.
23	2 D 5 444 248 J	1		Ensemble de demi-boîtiers de groupe de chauffage.	Gesamtteil Schalenhälten.	Half shell assy.
24	1 D 5 420 643 H *DX 9643-209 A*	1	G.	Obturateur sortie air chaud.	Verschluss am Austritt der Warmluft.	Schutter f. warm air outlet.
25	1 D 5 427 671 Z *DM 643-137*	1	L 44 - AR.	Conduit entre groupe et répartition.	Schlauch zw. Element und Verteiler.	Duct on heater.
26	DM 643-138	1	AR.	Conduit de répartition complet.	Verteilerschacht, kompl.	Distribution duct (complete).
27	HG 643-201 A	2	AR.	Conduit de chauffage.	Heizungsschlauch.	Heating duct.
28	DM 643-146	2	AR.	Buse d'étalement d'air.	Warmluft-Düse.	Distribution nozzle.

I	NUMÉROS	K	BL - (XT)	Chauffage —15° *(Suite)*	Heizung —15° *(Forts.)*	Heating —15° *(Cont.)*
29				Protecteur de buse d'étalement :	Abschirmung für Warmluftdüse :	Protector for nozzle:
	DM 643-150	1	G - AR - N.F.P.	–	–	–
	DM 643-150 A	1	D - AR.	–	–	–
	DS 643-152	1	PA - AR G - N.F.P.	– avec garniture (préciser la teinte).	– mit Garnitur (Farbe angeben).	– with trimming (state the colour).
	DS 643-153	1	PA - AR D - N.F.P.	– avec garniture (préciser la teinte).	– mit Garnitur (Farbe angeben).	– with trimming (state the colour).
30	1 D 5 427 716 N *DS 644-70*	3	5,5 × 8 × 16.	Entretoise de bague.	Abstandshülse.	Distance piece.
31	1 D 5 413 594 N *D 9861-101 L*	3	H 5 × 75 - AR.	Écrou de groupe.	Mutter.	Nut.
	ZD 9029 830 W	3	TH 5 × 35.	Vis du groupe sur cloison.	Schraube f. Heizelement.	Screw for heater.
	ZD 9226 400 Z		TR 3,5 × 20.	Vis de fixat. :	Bef.-Schraube für :	Securing screw:
		8		– de protecteur de tube.	– Schlauchabschirmung.	– for protector.
		10		– de buse.	– Düse.	– for nozzle.
	ZD 9231 900 U		H 5 × 75 - h 5.	Écrou :	Mutter :	Nut:
		2		– de buse de dégivrage.	– f. Entfrosterdüse.	– for nozzle.
		2		– de l'applique de buse.	– f. Abschlussblech.	– for nozzle finisher.
	ZD 9250 230 Z	2	TR 5 × 12.	Vis des pattes de tube.	Schraube f. Haltelasche.	Screw for pipe brackets.
	ZD 9251 600 U	2	TF 5 × 15.	Vis de l'applique de buse.	Schraube f. Abschlussbl.	Screw for finisher.
	22 769 009 D *ZD 9276 900 U*	3	5,5 × 20 - e 1.	Rondelle de vis du groupe.	Scheibe am Element.	Washer for heater.
	26 140 389 N *ZC 9614 038 U*	4	L 208 - ⌀ 25 à 35 Hop.	Collier du tube de liaison.	Schelle f. Rohr.	Clamp for pipe.
	22 985 029 X *ZD 9298 500 U*	1	L 438.	Collier du conduit sur buse.	Schelle f. Leitung a. Düse.	Clamp for duct.
	26 140 229 Z *ZC 9614 022 U*	2	L 120.	Collier de tube sur groupe.	Schelle f. Schläuche.	Clamp for heater pipe.

I	NUMÉROS	K	BK - (XT) AMBU	Chauffage —15°	Heizung —15°	Heating —15°
	DX 642-016 A	1	« Sofica » - 12 V.	Groupe de chauffage.	Heizelement.	Heater assy.
	1 D 5 412 350 S *D 334-204*	1		Collier de tube d'alimentation.	Schelle f. Zuführrohr.	Clamp for feedpipe.
	DX 522-218 A	1		Commutateur du groupe.	Schalter f. Heizelement.	Heater switch.
	1 D 5 416 808 Y *D 565-58*	3	12 × 20 × 17 × 6.	Bague caoutchouc de groupe :	Gummihülse f. Schraube :	Rubber bush for heater:
	1 D 5 416 809 J *D 565-104*	6	8 × 20 × 8.	–	–	–
	1 D 5 416 807 M *D 565-115*	3		Rondelle de bague.	Scheibe f. Gummihülse.	Washer for bush.
	DS 642-07	1		Jeu de balais du moteur.	Satz Kohlen f. Motor.	Set of motor brushes.
	DX 642-011 A	1	« Sofica ».	Radiateur de chauffage.	Heizelement.	Heater radiator.
	DX 642-228 A	1	12 V.	Moteur.	Motor.	Motor.
	DX 642-225 A	1		Turbine.	Gebläserad.	Turbine.
	DF 642-50 A	1		Tôle support du groupe.	Tragblech f. Element.	Supporting plate for heater.
	DM 642-78	1		Patte de tube de retour.	Lasche f. Rücklaufrohr.	Clip for return pipe.
	DF 642-79	2	13,5 × 20,5 - AV - AR.	Tube souple coudé d'eau.	Gebogener Wasserschlauch.	Curved water pipe.
	1 D 5 427 825 Y *DF 642-80*	2	12 × 14 × 45 - AV - AR.	Tube d'eau (tôle).	Blechrohr f. Wasser.	Water pipe (sheet iron).
	D 642-81	2		Plaquette caoutchouc.	Gummi-Dichtplakette.	Rubber pad.
	DF 642-81	1		Équerre pour le groupe.	Winkelblech f. Heizelem.	Heater angular plate.
	D 642-82	2		Contreplaque de plaquette	Gegenblech für Dichtplakette.	Counterplate for sealing.
	DEF 642-85	1	13,5 × 21,5 - L 500.	Tube d'eau entre groupes.	Wasserschlauch zw. den Elementen.	Water pipe betw. heaters.
	DEF 642-87	1	13,5 × 21,5 - L 2050 – D.	Tube de retour d'eau.	Wasser-Rücklaufrohr.	Pipe for water return.
	DX 642-266 A	1		Bague sur tube de retour.	Dichtring am Rücklaufrohr.	Bush on return pipe.
	DX 642-269 A	1	Sup.	Ressort de radiateur.	Feder f. Wärmetauscher.	Spring for radiator.
	DA 643-1	1	D - Sauf FAMI.	Conduit d'air sur longeron:	Leitung am Längsträger :	Air duct on side rail:
	DF 643-1	1	D - FAMI.	–	–	–
	DX 643-202 A	1		Boîtier de répartition d'air.	Luft-Verteilergehäuse.	Air distribution casing.
	DF 643-4 A	1	D.	Conduit :	Leitung :	Duct:
	DX 643-2	1	G.	–	–	–

I	NUMÉROS	K	BK - (XT) AMBU	Chauffage —15° (Suite)	Heizung —15° (Forts).	Heating —15° (Cont.)
	DA 643-45	1	AMBU.	Conduit d'air aux places AR :	Heiz.-Leitung zu hint. Sitzplätzen :	Heating duct for rear seats:
	DB 643-82		BREAK.	–	–	–
	DJF 643-203 A		FAMI - ∅ 45 - L 1240.	–	–	–
	DF 643-64	1	G.	Obturateur sur conduit de répartition.	Stopfen an Verteilerschacht.	Plug on air duct.
	DB 643-104	1	BREAK.	Buse de chauffage AR.	Heizungsdüse.	Heating nozzle for seats.
	DX 643-119 A	1	AR D.	Plaque de conduit.	Platte f. Schacht.	Plate f. duct.
	1 D 5 427 671 Z *DM 643-137*	1		Conduit entre groupe et répartition.	Leitung zw. Heizelement und Verteiler.	Duct between heater unit and distributor.
	DF 643-138	1	G (USA)	Répartiteur d'air, places AR :	Warmluft-Verteiler zu hint. Sitzplätzen :	Warm air distributor for rear seats:
	2 D 5 402 670 Z	1	G - FAMI.	–	–	–
	2 D 5 402 676 P	1	G - BREAK - AMBU.	– banquette AR fixe.	– für feststehenden Sitzbank.	– for fixed bench.
	2 D 6 402 675 D	1	G - BREAK - COMM.	– avec support et butoir.	– mit Träger u. Anschlag.	– with bracket and stop.
	1 D 5 427 716 N *DS 644-70*	3	5,5 × 8 × 16.	Entretoise de groupe.	Abstandshülse.	Distance piece for bush.
	2 D 5 444 248 J	1		Ensemble de demi-boîtiers de groupe de chauffage.	Gesamtteil Schalenhälfte.	Half shell assy.
	ZD 9231 900 U	3	H 5 × 75 - h 5.	Écrou de groupe.	Mutter.	Nut for heater screw.
	22 499 029 N *ZD 9249 900 Z*	4	3,5 × 9,5.	Vis de répartiteur d'air.	Schraube f. Warmluft-Verteiler.	Screw for distributor.
	22 508 009 X *ZD 9250 800 U*	?	TF 4,85 × 16.	Vis sur longeron.	Schraube a. Langsträger.	Screw on side rail.
	22 756 029 S *ZD 9275 600 Z*	11	TR 3 × 10.	Vis de buse et contreplaque.	Schraube.	Screw.

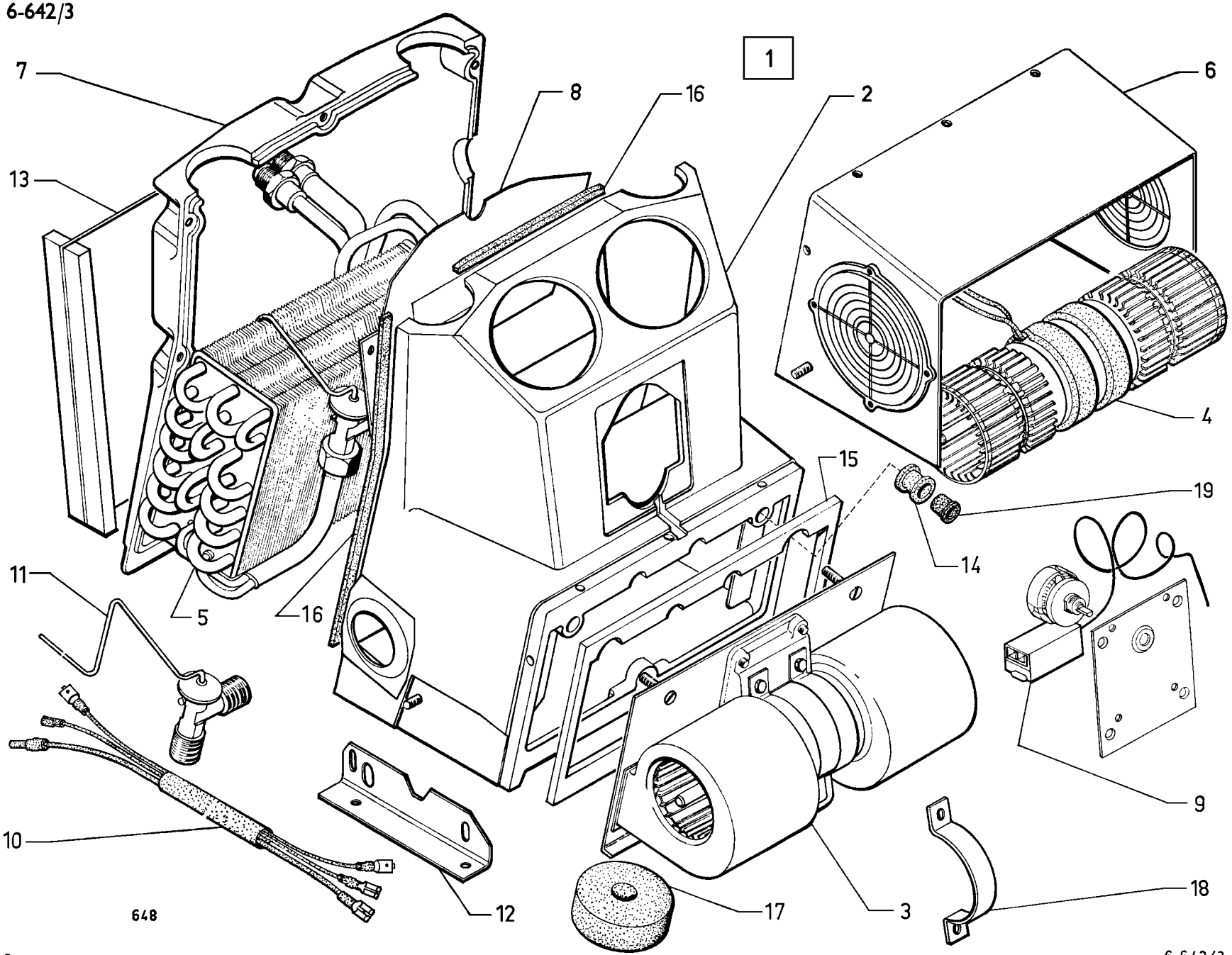
1
7
8
16
2
6
13
4
15
19
14
11
5
16
9
10
12
17
3
18
648

I	NUMÉROS	K		Bloc central de climatiseur	Zentraleinheit für Klimaanlage	Central air conditioner unit
1	2 D 5 417 986 C	1		Bloc complet équipé.	Zentraleinheit, kompl.	Central unit, compl.
2	2 D 5 401 281 B	1		Boîtier nu.	Gehäuse, ohne Ausrüst.	Casing, only.
3	2 D 5 401 286 F	1		Groupe pulseur.	Gebläse.	Blower.
4	2 D 5 433 091 M	1		Moteur avec turbine.	Motor mit Schaufelrad.	Motor with turbine.
5	2 D 5 401 287 ɔ	1		Ensemble évaporateur.	Verdampfer, insgesamt.	Evaporator assy.
6	2 D 5 433 094 V	1		Carter avec grille.	Gehäuse mit Grill.	Housing with grille.
7	2 D 5 401 285 V	1		Tôle de fermeture.	Abschlussblech.	Closing panel.
8	2 D 5 401 284 J	1		Déflecteur.	Ablenkblech.	Deflector.
9	1 D 5 433 085 X	1		Thermostat.	Thermostat.	Thermostat.
10	1 D 5 433 089 R	1		Faisceau de fils.	Kabelbündel.	Wiring.
11	2 D 5 433 090 B	1		Détendeur sur évaporateur.	Entspanner.	Reducing valve.
				Cornière de bloc :	Winkeleisen :	Angle bar:
12	1 D 5 433 087 U	1	D.	–	–	–
	1 D 5 433 088 E	1	G.	–	–	–
13	2 D 5 432 352 E	1		Entretoise de finition.	Abstandsstück.	Finisher spacer.
14	GX 50 346 01 A	1	⌀ 8 × 18 - h 22.	Passe-tube.	Öse f. Rohr.	Grommet f. pipe.
				Joint :	Dichtung :	Sealing:
15	1 D 5 417 980 M	2	240 × 166 - e 8 - 4 ⌀ 7 - nylon.	– entre groupe et boîtier.	– zw. Gehläse u. Gehäuse.	– betw. blower and casing.
16	2 D 5 433 093 J	1	L 100 - nylon.	– de tôle de fermeture.	– f. Abschlussblech.	– f. closing panel.
17	1 D 5 424 190 M	1	⌀ 15 × 75 - e 30 - nylon.	– de bague du tube d'écoulement.	– f. Abflussrohr.	– f. outflow pipe.
18	1 D 5 401 288 C	2		Collier de moteur.	Schelle f. Motor.	Collar f. motor.
19	GX 50 345 01 A	1	⌀ 7 × 16 - h 18.	Entretoise.	Abstandsstück.	Spacer.

I	NUMÉROS	K		Bloc central de climatiseur *(Suite)*	Zentraleinheit für Klimaanlage *(Forts.)*	Central air conditioner unit *(Cont.)*
				Vis :	Schraube :	Screw:
	22 145 009 V *ZD 9214 500 U*	4	TR ⌀ 4,85 × 25,4.	– de bloc central sur caisse.	– f. Zentraleinheit.	– f. central unit.
	22 263 029 Z *ZD 9226 300 Z*	8	TR ⌀ 3,58 × 15,9.	– de tôle de fermeture.	– f. Abschlussblech.	– f. panel.
	ZD 9226 700 Z	4	TR ⌀ 4,85 × 9,5.	– de pulseur sur platine.	– f. Gebläse.	– f. blower.
	24 531 319 X *ZD 9453 130 W*	4	TH M 5 × 15.	– support moteur.	– f. Motorhalterung.	– f. motor bracket.
		4		– collier de moteur.	– f. Schelle.	– f. collar.
	21 390 009 Y *ZD 9139 000 U*	4	TFB ⌀ 3,52 × 12,7.	– plaque support thermostat.	– f. Platte.	– f. plate.
		4	TR ⌀ 3,52 × 6.	– plaque rhéostat.	– f. Platte.	– f. plate.
	25 240 019 H *ZD 9524 000 W*	4	H M 6.	Écrou de cornière.	Mutter.	Nut.
				Rondelle :	Scheibe :	Washer:
	22 902 019 P *ZD 9290 200 U*	4	Co ⌀ 5 × 12.	– de pulseur.	–	–
		4		– de cloison.	–	–
		2		– d'évaporateur.	–	–
		10		– de tôle de fermeture.	–	–

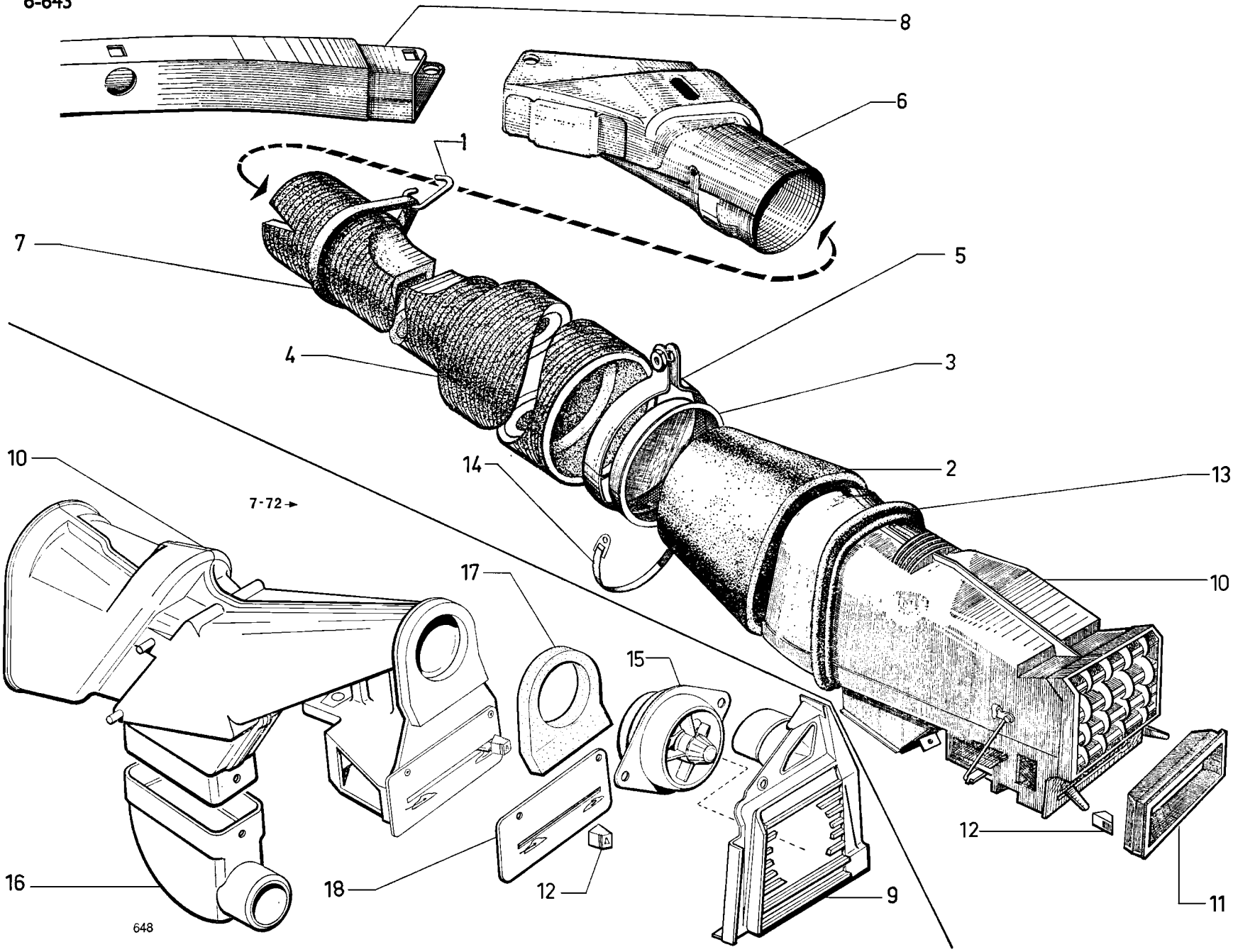
8
6
1
7
5
4
3
10
14
2
13
7-72 →
17
10
15
12
16
18
12
9
11
648

I	NUMÉROS	K		Aération	Lüftung	Ventilation
1	1 A 5 412 294 H *AM 922-112*	4		Crochet d'attache de sangle.	Haken f. Spannband.	Hook for strap.
2	DS 643-5	1	G - Ch —5°.	Conduit de chauffage et aération :	Leitung f. Heizung und Lüftung :	Duct for heating and ventilation:
	DS 643-6	1	D - Ch — 5°.	–	–	–
3	DS 643-19	2	AV.	Grille pare-insectes.	Insektenabweisgitter.	Insect grill.
4				Conduit d'air :	Schacht f. Luftzuführung :	Air suply duct:
	DX 643-187 A	1	D - Ch —5° - L 1,460 m R.p. - DX 643 41.	–	–	–
	DX 643-42	1	G - Ch —5° - L 1,320 m.	–	–	–
5		1		Collier :	Schelle :	Collar:
	DS 643-250 A	2	AV.	– avec patte.	– mit Lasche.	– with lug.
	DX 643-237 A	1	DX - DJ (IE).	– double pour climatiseur.	– Doppelschelle.	– double.
6	DX 643-63	1	AV G.	Prise d'air :	Luftanschluss :	Air intake:
	DX 643-63 A	1	AV D.	–	–	–
7	DX 643-126	2		Sangle (sans crochet).	Spannband, o. Haken.	Strap, without hook.
8	DX 643-182	1		Prise d'air centrale.	Luftanschluss.	Air intake.
9	DX 643-211 A	1	G.	Grille d'aération :	Lüftungsgrill :	Ventilation grill:
	2 D 5 400 964 F	1	G - 1 ⌀ 65 - Climat.	–	–	–
	DX 643-212 A	1	D.	–	–	–
	2 D 5 400 965 S	1	D - 1 ⌀ 65 - Climat.	–	–	–
10	DX 643-217 A	1	G.	Boîtier d'aération :	Lüftungsgehäuse :	Ventilation casing:
	2 D 5 400 957 E	1	G - Climat.	–	–	–
	DX 643-218 A	1	D.	–	–	–
	2 D 5 400 963 V	1	D - Climat.	–	–	–
11	DX 643-219 A	2		Boîtier des commandes.	Gehäuse f. Lüftungsbetät.	Housing f. ventil. controls.

I	NUMÉROS	K		Aération *(Suite)*	Lüftung *(Forts.)*	Ventilation *(Cont.)*
12				Bouton de commande :	Betätigungsknopf :	Control knobs.
	DX 643-220 A	2		– de volet inf.	– f. untere Klappe.	– f. lower shutter.
	1 D 5 400 945 Z	1	G - Climat.	–	–	–
	1 D 5 400 962 J	1	D - Climat.	–	–	–
	DX 643-221 A	2		– de volet de répartiteur.	– f. Verteilungsklappe.	– f. distribution duct.
13	DX 643-283 A	1		Garniture d'étanchéité.	Dichtgarnitur.	Seal.
14	26 140 049 T *ZC 9614 004 U*	6	L 765 - « Ligarex ».	Collier.	Schelle.	Collar.
15	GX 41 209 01 A	2	Climat.	Aérateur.	Belüfter.	Ventilation aperture.
16	1 D 5 400 956 U	1	G - Climat.	Raccord coudé :	Verbindung, gekrümmt	Bent union:
	1 D 5 403 141 U	1	D - Climat.	–	–	–
17	1 D 5 435 381 D	2	1 ⌀ 55 - Climat.	Joint sous aérateur.	Dichtung f. Belüfter.	Sealing f. vent. aperture.
18	1 D 5 400 943 C	1	G - 103 × 52 × 3 - 2 ⌀ 3 - Climat.	Finition de conduit :	Zierstück f. Zuführung :	Embellisher f. duct:
	1 D 5 400 961 Y	1	D - 103 × 52 × 3 - 2 ⌀ 3 - Climat.	–	–	–
	26 140 049 T *ZC 9614 052 U*	2	L 765.	Collier.	Schelle.	Collar.
	26 136 899 D *ZC 9613 689 U*	4	TH M 5 × 8.	Vis d'aérateur.	Schraube f. Belüfter.	Screw f. vent. aperture.
	23 666 009 V *ZD 9366 600 W*	4	TH M 5 × 14.	Vis des pattes.	Schraube f. Lasche.	Screw f. lug.
	23 658 019 F *ZD 9365 800 W*	4	TH M 5 × 10.	Vis des grilles.	Schraube f. Gitter.	Screw f. grill.
	ZD 9230 300 Z	4	TR 4,85 × 19.	Vis de conduit.	Schraube f. Leitung.	Screw f. duct.
	22 746 029 W *ZD 9274 600 Z*	2	TR 4,85 × 16.	Vis de raccord.	Schraube f. Verbindung.	Screw f. union.
	24 621 019 X *ZD 9462 100 W*		TF M 3 × 10.	Vis des façades de boîtiers.	Schraube.	Screw.
	22 902 019 P *ZD 9290 200 U*	4		Rondelle de grille.	Scheibe f. Gitter.	Washer f. grill.
	25 259 019 E *ZD 9525 900 W*	2	H M 5 × 80 - h 5.	Écrou de grille.	Mutter f. Gitter.	Nut. f. grill.
	ZC 9619 878 U	2		Agrafe.	Klammer.	Clip.

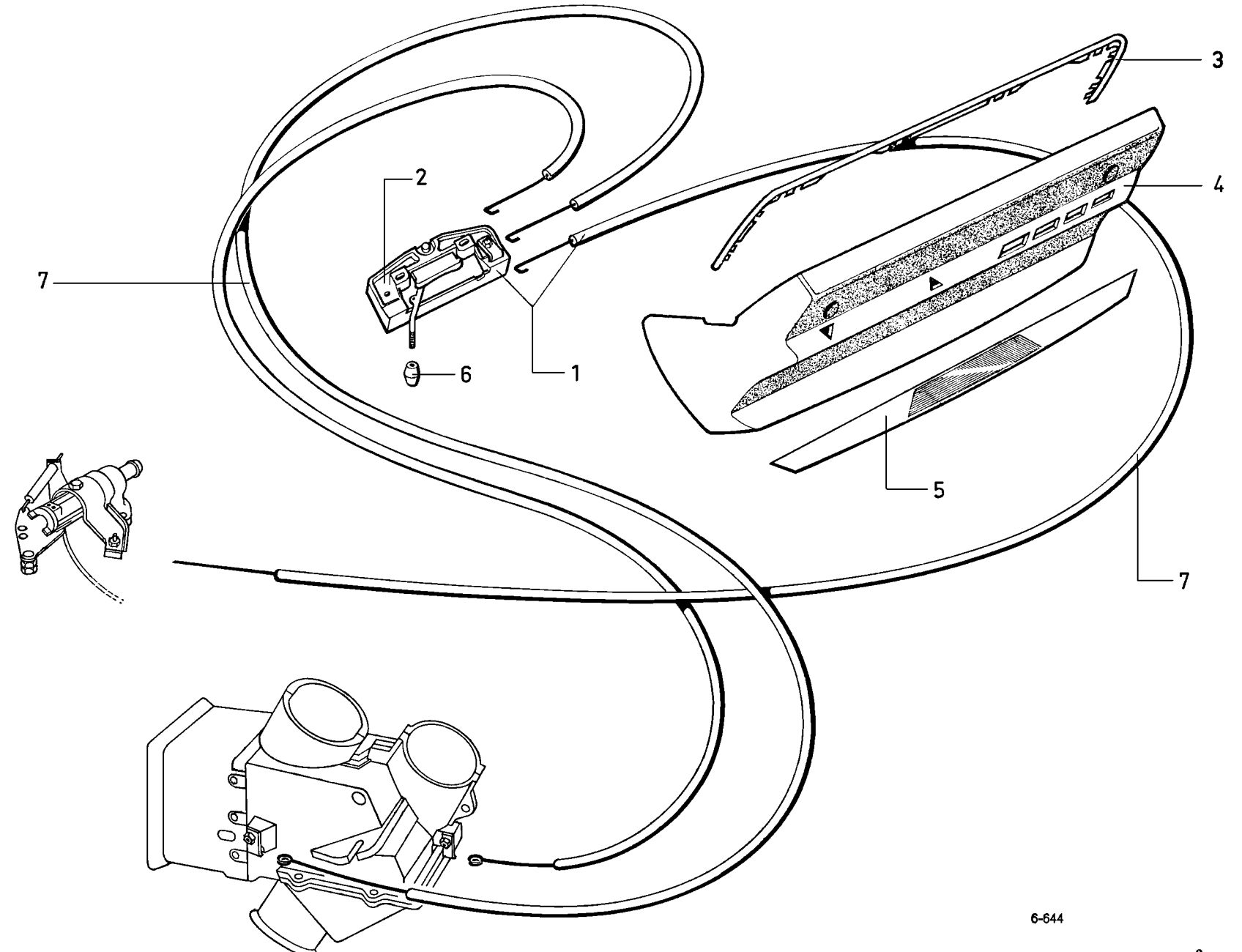

6-644

I	NUMÉROS	K		Commandes de chauffage —5°C	Betätigungszüge für Heizung —5°C	Control units for heating —5°C
1	DX 644-218 A	1	R.p. 5 446 819 E → 10/73.	Commande de robinet avec câble :	Betätigung mit Zug für Hahn :	Control with cable f. valve:
	6 D 5 446 819 E	1	10/73 →.	–	–	–
2	DX 644-257 A	3		Rampe de commande de déviation ou de chauffage sans câble, sans bouton.	Betätigung für Umlenkung oder Heizung ohne Zug und Knopf.	Control for deflection or heating, without cable nor knob.
3	DX 644-270 A	1	PA.	Jonc de boîtier.	Zierleiste f. Heizgehäuse.	Beading f. housing.
4	DX 644-274 A	1		Boîtier de chauffage avec plaque indicatrice.	Heizgehäuse mit Anzeigeschild.	Heating housing with indicator plate.
5	DX 644-273 A	1		Plaque indicatrice.	Anzeigeschild.	Indicator plate.
6	DX 644-284 A	3		Bouton de levier.	Knopf f. Betätigungshebel.	Knob for lever.
7				Câble de commande avec gaine :	Betätig.-Seil m. Hülle :	Control cable with sheath:
	DX 644-292 A	1	L 555 mm.	– de volet de déviation.	– f. Umlenkklappe.	– f. shutter.
	DX 644-293 A	1	L 825 mm.	– de volet de chauffage.	– f. Heizungsklappe.	– f. heater shutter.
	6 D 5 443 877 B	1	L 870 mm - Climat - R.m.p.	– de robinet thermostatique.	– f. Thermostathahn.	– f. thermostatic valve.
	26 198 979 U *ZC 9 619 897 U*	2		Agrafe de câble.	Klammer für Zug.	Clip f. cable.

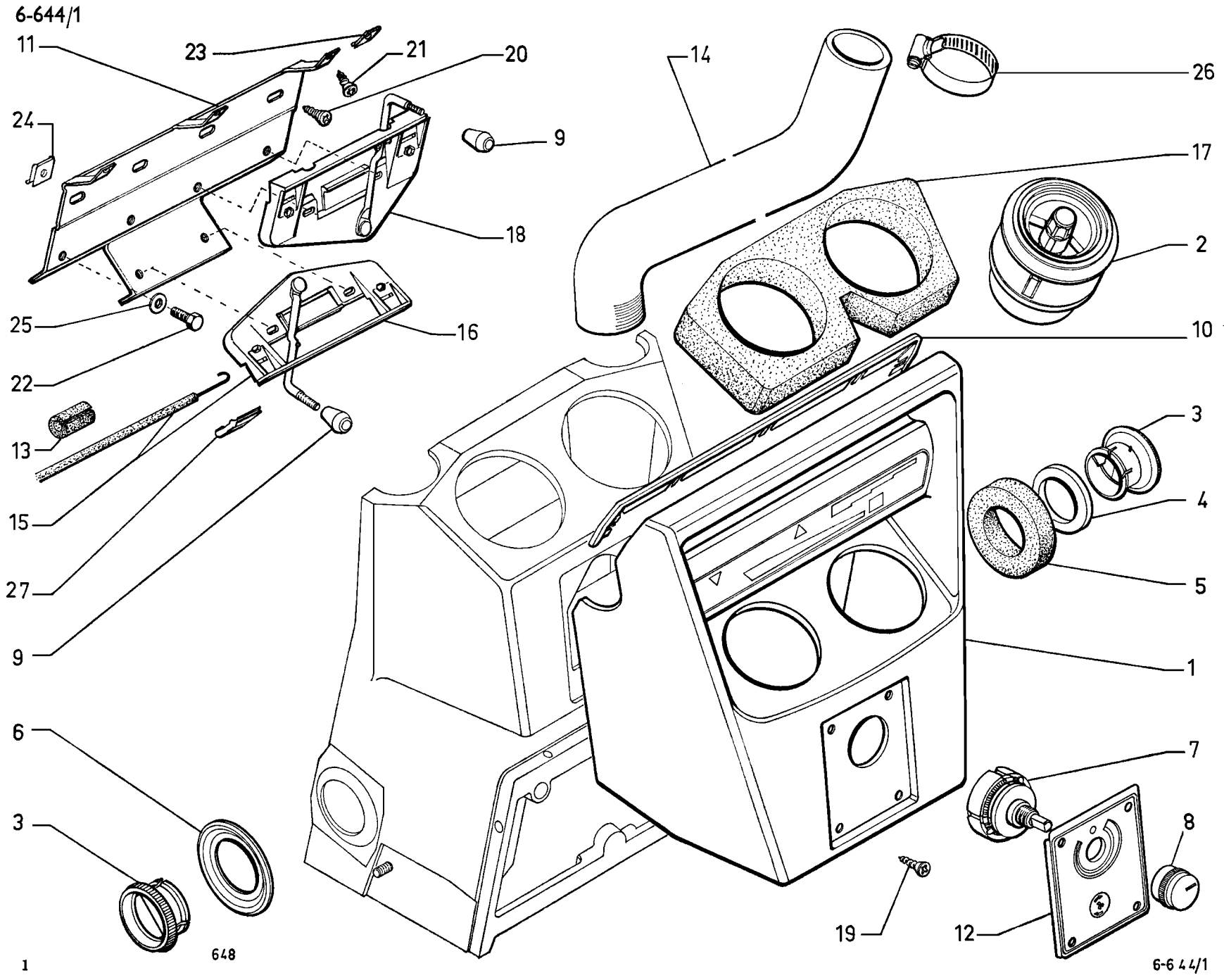
11
23
21
20
14
26
24
9
17
18
2
25
16
10
22
13
3
4
15
27
5
9
1
6
7
3
8
19
12

I	NUMÉROS	K		Boîtier de commande et aérateurs de climatiseur	Betätigungsgehäuse und Belüfter der Klimaanlage	Control housing and ventil. apertures for air conditioner
1	2 D 5 420 136 X	1		Boîtier assemblé nu.	Gehäuse, ohne ausrüstung.	Housing assy, only.
				Aérateur :	Belüfter :	Ventilation aperture:
2	1 D 5 418 212 J	2	Sup. - ⌀ 75.	– central.	– mitten.	– central.
3	1 D 5 418 213 V	2	Inf.	– latéral.	– seitlich.	– lateral.
				Joint d'aérateur latéral :	Dichtung f. Belüfter :	Sealing f. vent. aperture:
4	1 D 5 426 658 N	1	Sup. D - 75 × 18 - ⌀ 40.	–	–	–
5	1 D 5 428 306 B	1	Inf. G - ⌀ int. 38 × 50.	–	–	–
6	1 D 5 418 214 F	2	D - G - ⌀ 47 × 73.	Support aérateur.	Hahterung f. Belüfter.	Bracket f. vent. aperture.
7	1 D 5 433 086 H	1		Rhéostat.	Rheostat-Schalter.	Rheostat switch.
				Bouton :	Knopf :	Knob:
8	1 D 5 418 160 U	1		– réglage de rhéostat.	– f. Rheostat-Schalter.	– f. rheostat switch.
9	1 D 5 427 993 Z	1		– commande de robinet.	– f. Halnbetätigung.	– f. valve control.
		1		– commande de déviation.	– f. Ablenkbetätigung.	– f. deviation control.
10	2 D 5 420 137 H	1	72 × 114,5.	Enjoliveur.	Verzierung.	Embellisher.
11	1 D 5 403 136 P	1	4 ⌀ 6 × 12 - L 231.	Support des commandes.	Halterung f. Betätigungen.	Control support.
12	1 D 5 418 159 H	1	1 ⌀ 18 - 4 ⌀ 4.	Plaque indicatrice.	Anzeigeblech.	Indication plate.
13	1 D 5 412 806 Y	1	⌀ 4 × 16 × 20.	Bague d'étanchéité.	Dichtring.	Sealing ring.
14	2 D 5 403 142 E	2	⌀ 55 - L 680 - D - G.	Conduit souple.	Leitung, biegsam.	Flexible duct.
15	1 D 5 431 623 F	1		Commande complète de robinet thermostatique.	Betätigung f. Thermostat-Hahn (komplett).	Control f. thermostatic valve (complete).
16	1 D 5 443 895 X	1		Commande sans câble.	Betätigung ohne Zug.	Control without cable.
17	2 D 5 417 979 B	1	210 × 118 - e 25 - 2 ⌀ 80 - nylon.	Joint des aérateurs centraux.	Dichtung für Belüfter, mitten.	Sealing for central apertures.
18		2		Commande de volets sans bouton.	Betätigung f. Klappen ohne Knopf.	Shutters control without knob.
				Vis :	Schraube :	Screw:
19	20 963 009 V *ZD 9096 300 U*	4	TR 3,52 × 15,9.	– de plaque indicatrice.	– f. Anzeigeblech.	– f. indication plate.
20	22 138 019 S *ZD 9213 800 W*	4	TFB 3,52 × 12,7.	– de support de commande.	– f. Halterung.	– f. support.
21	22 751 029 U *ZD 9275 100 Z*	3	TR 4,85 × 12,5.	– de boîtier.	– f. Gehäuse.	– f. housing.
22	23 661 319 A *ZD 9366 130 W*	4	TH M 5 × 16.	– de commande sur support.	– f. Betätigung.	– f. control.

I	NUMÉROS	K		Boîtier de commande et aérateurs de climatiseur *(Suite)*	Betätigungsgehäuse und Belüfter der climaanlage *(Forts.)*	Control housing and ventil. apertures for air conditioner *(Cont.)*
				Écrou :	Mutter :	Nut:
23	ZC 9615 721 U	3		– clip de boîtier.	– Clips-Mutter.	– clip-nut.
24	26 157 969 A *ZC 9615 796 U*	4	⌀ 4,3 - nylon.	– expansible de commande.	– f. Betätigung.	– f. control.
25	22 770 009 Y *ZD 9277 000 U*	4	⌀ 5,5 × 12 × 1.	Rondelle de commande sur support.	Scheibe.	Washer.
26	ZC 9614 044 U	2	L 440 - *l* 5.	Collier de conduit.	Schelle f. Leitung.	Collar f. duct.
	ZC 9619 894 U	3		Agrafe de cable.	Klammer fur Zug.	Clip f. cable.

GROUPE 7		BAUGRUPPE 7		GROUP 7	
SOUS-GROUPES	DÉSIGNATION DES CHAPITRES	UNTER-GRUPPEN	BEZEICHNUNG DER KAPITEL	UNDER-GROUPS	DESCRIPTION OF CHAPTERS
7-661	Galerie - BK	7-661	Dachgepäckträger	7-661	Luggage rack
7-741	Unit AV	7-741	Wagenkasten (Vorderteil)	7-741	Body front unit
7-742	Unit AR - BL	7-742	Wagenkasten (Hinterteil) - BL	7-742	Body rear unit - BL
7-742/1	Unit AR - BK	7-742/1	Wagenkasten (Hinterteil) - BK	7-742/1	Body rear unit - BK
7-743	Éléments de carrosserie (partie centrale) - BL	7-743	Karosserieteile (Mittelteil) - BL	7-743	Body (central elements) - BL
7-743/1	Éléments de carrosserie (partie centrale) - BK	7-743/1	Karosserieteile (Mittelteil) - BK	7-743/1	Body (central elements) - BK
7-744	Plancher AR - FAMI	7-744	Hinterer Wagenboden - FAMI	7-744	Rear floor - FAMI
7-744/1	Plancher AR - BREAK	7-744/1	Hinterer Wagenboden - BREAK	7-744/1	Rear floor - BREAK
7-744/2	Plancher AR - COMM.	7-744/2	Hinterer Wagenboden - COMM	7-744/2	Rear floor - COMM
7-744/3	Garnitures de plancher - AR - COMM.	7-744/3	Hintere Wagenbodenfüllungen - COMM	7-744/3	Rear floor trimming panels - COMM
7-744/4	Plancher AR - AMBU	7-744/4	Hinterer Wagenboden - AMBU	7-744/4	Rear floor - AMBU
7-008	Carrosserie	7-008	Karosserie	7-008	Body
7-812	Éléments de carrosserie AV	7-812	Karosserieteile (Vorderteil)	7-812	Body front elements
7-825	Pavillon BL	7-825	Wagendach - BL	7-825	Roof - BL
7-825/1	Pavillon - BK	7-825/1	Wagendach - BK	7-825/1	Roof - BK
7-841	Portes AV	7-841	Vordere Türe	7-841	Front doors
7-842	Portes AR	7-842	Hintere Türe	7-842	Rear doors
7-844	Porte de coffre AR - BL	7-844	Kofferraumdeckel - BL	7-844	Boot door - BL
7-844/1	Porte de coffre sup. AR - BK	7-844/1	Hintere Tür (Oberteil) - BK	7-844/1	Upper rear door - BK
7-844/2	Porte de coffre inf. AR - BK	7-844/2	Hintere Tür (Unterteil) - BK	7-844/2	Lower rear door - BK
7-851	Aile AV	7-851	Vordere Kotflügel	7-851	Front wings
7-851/1	Aile AR - BL	7-851/1	Hintere Kotflügel - BL	7-851/1	Rear wings - BL
7-851/2	Aile AR - BK	7-851/2	Hintere Kotflügel - BK	7-851/2	Rear wings - BK
7-852	Capot	7-852	Motorhaube	7-852	Bonnet
7-854	Appliques de finition ext. - BL - PA	7-854	Äussere Abschlussleisten - BL - PA	7-854	Exterior finishers - BL - PA
7-856	Planche de bord - D à G	7-856	Armaturenbrett - Linkslenkung	7-856	Dash-board - LHS
7-856/1	Planche de bord - D à D	7-856/1	Armaturenbrett - Rechtslenkung	7-856/1	Dash-board - RHS
7-861	Serrures et poignées	7-861	Türschlösser und Türgriffe	7-861	Locks and handles
7-861/1	Serrures de porte de coffre AR - BL	7-861/1	Schloss für Kofferraumdeckel	7-861/1	Lock for boot door
7-961	Pare-brise Lunette AR	7-961	Windschutzscheibe Heckscheibe	7-961	Windscreen Rear window
7-961/1	Lève-glace	7-961/1	Fenstermechanismus	7-961/1	Window winder

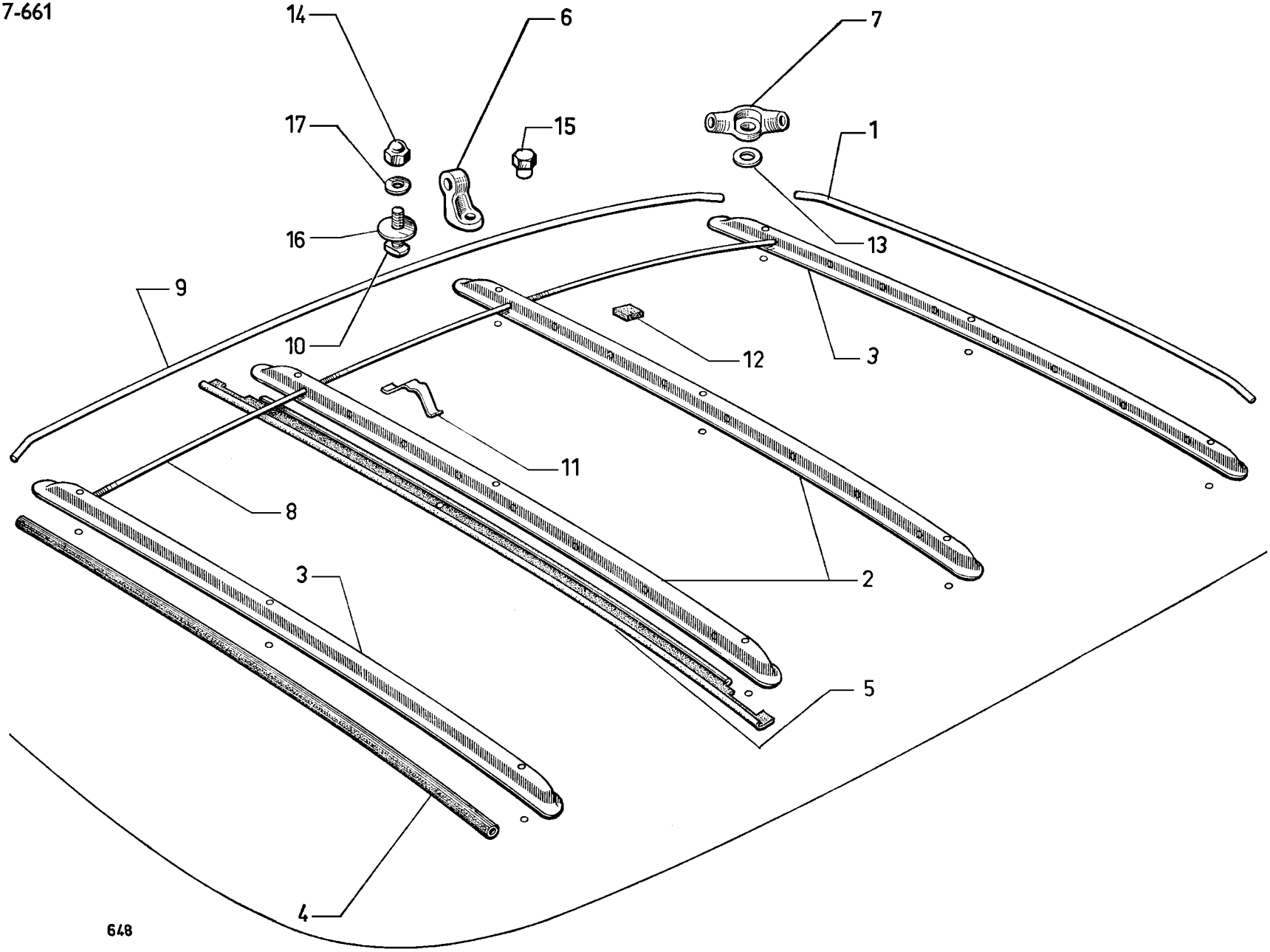
14
6
7
17
15
1
16
13
9
10
12
3
11
8
3
2
5
4
648

I	NUMÉROS	K	BK	Galerie	Dachgepäckträger	Luggage rack
1	DF 661-97	2	⌀ ext. 14 - L 0,934.	Arceau AV et AR.	Vord. u. hint. Spriegel.	Arch, front and rear.
2	DF 661-98	2	L 1,140.	Traverse intermédiaire.	Zwischentraverse.	Intermed. crossmember.
3	DF 661-99	2	AV - AR - L 1,080.	Traverse.	Traverse.	Crossmember.
4	DF 661-87	2	AV - L 460.	Garniture d'arceau.	Garnitur f. Spriegel.	Covering for arch.
5	DF 661-92	2	AV - AR - L 1,350.	Semelle de traverse :	Unterlage f. Traverse :	Pad for crossmember:
	DF 661-92 A	2	L 1,460.	– de traverse interm.	– f. mittl. Traverse.	– for interm. crossmemb.
6	DF 661-93	6		Support intermédiaire d'arceau :	Zwischenhalterung für Spriegel.	Intermediate bracket.
7	DF 661-94	4	AV - AR.	Support coudé d'arceau.	Gebogene Halterung für Spriegel.	Elbowed bracket.
8	DF 661-95	8	⌀ ext. 10 - L 1,213.	Tringle.	Gestänge.	Rod.
9	DF 661-96	2	⌀ ext. 14 - L 1,163.	Arceau latéral.	Seitl. Spriegel.	Lateral arch.
10	DF 661-85	2	7 × 100 - L 18.	Vis de fixat. de galerie :	Schraube zur Befestigung des Gepäckträgers :	Screw for rack:
	DF 661-86	10	7 × 100 - L 31.	–	–	–
11	DF 661-88	16		Ressort de tringle.	Haltefeder f. Gestänge.	Spring for rod.
12	DF 661-90	4	38 × 38 × 5.	Cale de traverse.	Gummikeil f. Traverse.	Rubber piece.
13	DF 661-91	12		Rondelle.	Scheibe.	Sealing washer.
				Fixation	**Befestigung**	**Fixing parts**
14	ZC 9615 800 U	10	7 × 100 - h 13.	Écrou borgne de galerie :	Hutmutter für Gepäckträger :	Cap nut:
15	ZC 9615 801 U	2	7 × 100 - h 12.	–	–	–
16	ZC 9619 066 U	12	7,5 × 30 × 1.	Rondelle :	Scheibe :	Washer:
17	ZC 9619 069 U	12	7,5 × 20 × 1.		–	–

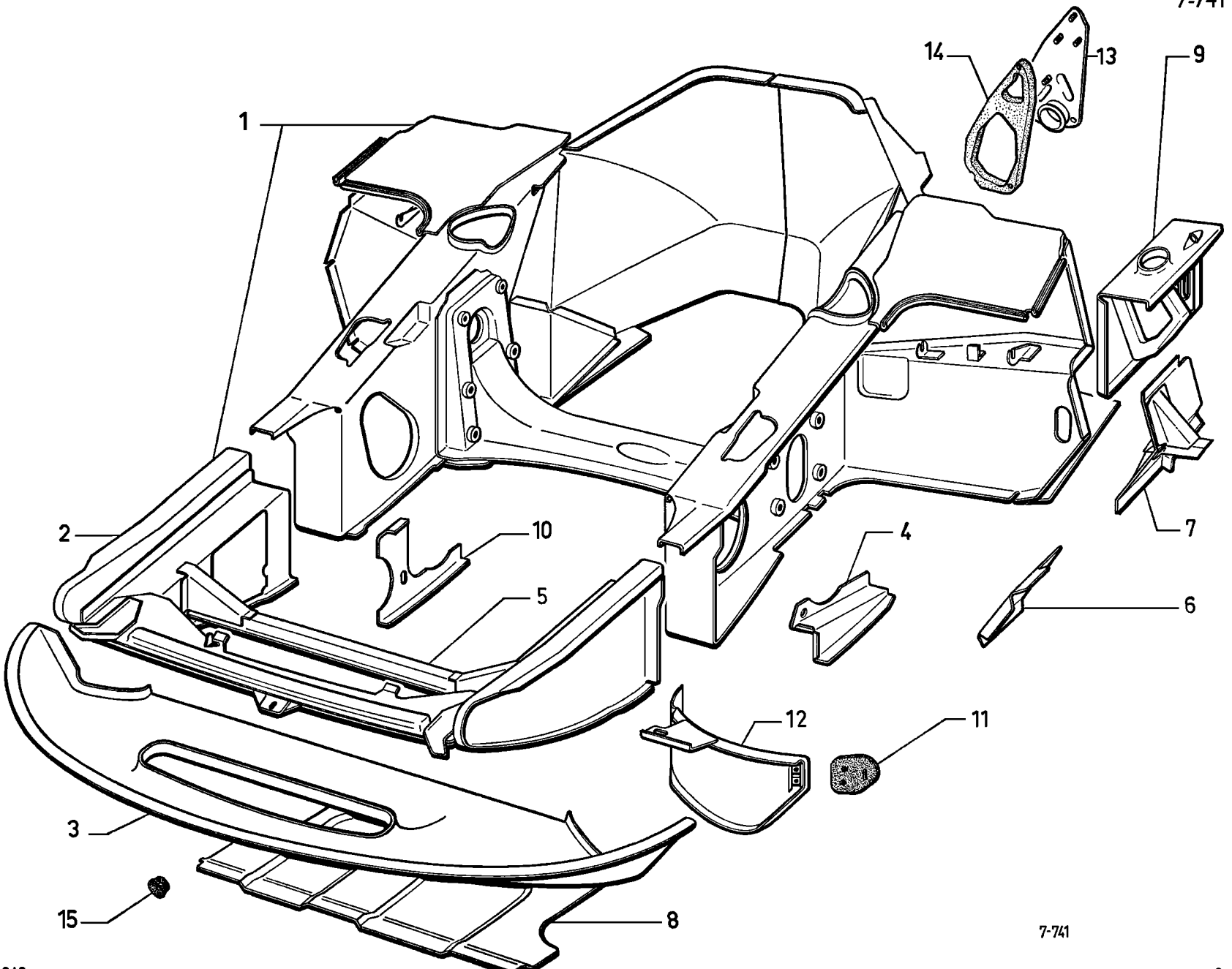
1
2
3
4
5
6
7
8
9
10
11
12
13
14
15
7-741

I	NUMÉROS	K		Unit AV de caisson	Vord. Wagenkasten	Front unit of body
1	7 D 5 404 443 W	1	D à G.	Unit AV de caisson.	Vord. Wagenkasten.	Front caisson unit.
2	DX 741-204 A	1	D à G.	Unit AV, partie AV.	Vord. Einheit, Vorderteil.	Front unit, front part.
3	DX 853-299 A	1	Entr. 430.	Tôle d'habillage.	Verkleidungsblech.	Finishing panel.
4			Inf.	Renfort :	Verstärkung :	Reinforcement:
	DX 741-180 A	1	G.	–	–	–
	DX 741-181 A	1	D.	–	–	–
5	6 D 5 445 877 R	1	AV.	Traverse.	Traverse.	Crossrmember.
6	D 741-58	1	G.	Tôle :	Blech :	Closing panel:
	D 741-58 A	1	D.	–	–	–
7	D 741-59	1	G.	Tôle de longeronnet AV :	Blech f. vord. Ausleger :	Panel for sidemember:
	D 741-59 A	1	D.	–	–	–
8	DX 741-270 A	1		Tôle.	Blech.	Panel.
9	DS 741-100	1	G.	Longeronnet avec renfort :	Ausleger m. Verstärkung :	Sidemember with reinforce:
	DX 741-100	1	D.	–	–	–
10	DX 741-110	1	G.	Renfort de liaison :	Verstärk f. Verbindung :	Connecting reinforcement:
	DX 741-110 A	1	D.	–	–	–
11	DS 853-84	2		Caoutchouc entre tôle et pare-chocs AV.	Gummi zw. Blech und Stossstange.	Rubber for front bumper.
12	DX 853-87	1	G.	Tôle avec renfort :	Blech m. Verstärkung :	Panel with reinforcement:
	DX 853-87 A	1	D.	–	–	–
	DX 853-296 A	1	G - climat.	–	–	–
	DX 853-297 A	1	D - climat.	–	–	–
13	2 D 5 403 963 D	1	bvh.	Tôle d'obturation :	Verschlussblech :	Closing panel:
	1 D 5 404 259 W		bvm.	–	–	–
14	2 D 5 404 246 E	1		Garniture d'étanchéité.	Dichtgarnitur.	Sealing.
15	DX 251-75			Obturateur de manivelle :	Gummistopfen für Andrehkurbel.	Rubber plug.

I	NUMÉROS	K		Unit AV de caisson *(Suite)*	Vord. Wagenkasten *(Forts.)*	Front unit of body *(Cont.)*
	DX 982-38	1	G.	Masse anti-bourdonnement :	Gewicht zur Geräuschdämpfung :	Antirattle weight:
	DX 982-39	1	D.	–	–	–
	ZD 9029 530 U	20	TH 5 × 16.	Vis de tôle de fermeture.	Schraube.	Screw.
	23 450 319 X *ZD 9345 030 W*	4	TH 7 × 15.	Vis de traverse AV.	Schraube.	Screw.
		2	TH 7 × 15.	Vis de tôle de fermeture.	Schraube.	Screw.
	25 241 009 U *ZD 9524 100 U*	2	H 7 × 100.	Écrou de tôle de fermeture.	Mutter.	Nut.
	22 751 029 U *ZD 9275 100 Z*	4	TR 4,85 × 12,7.	Vis de tôle d'habillage.	Schraube.	Screw.
	ZC 9615 745 U	4		Écrou clip de tôle d'habillage.	Clips-Mutter.	Nut-clip.
			(XT)	**Pièces spéciales**	**Spezialteile**	**Special parts**
1	7 D 5 404 444 G	1	D à D.	Unit AV de caisson.	Vord. Wagenkasten.	Front caisson unit.
2	7 D 5 404 441 Z	1	D à D - R.p. DX 741-204 A.	Unit AV, partie AV.	Vord. Einheit, Vorderteil.	Front unit front part.
3	DX 853-398 A	1	Entr. 430 (USA).	Tôle d'habillage, avec 2 ⌀ pour clignotants.	Verkleidungsblech mit 2 ⌀ f. Blinker.	Finishing panel with 2 ⌀ f. lights.

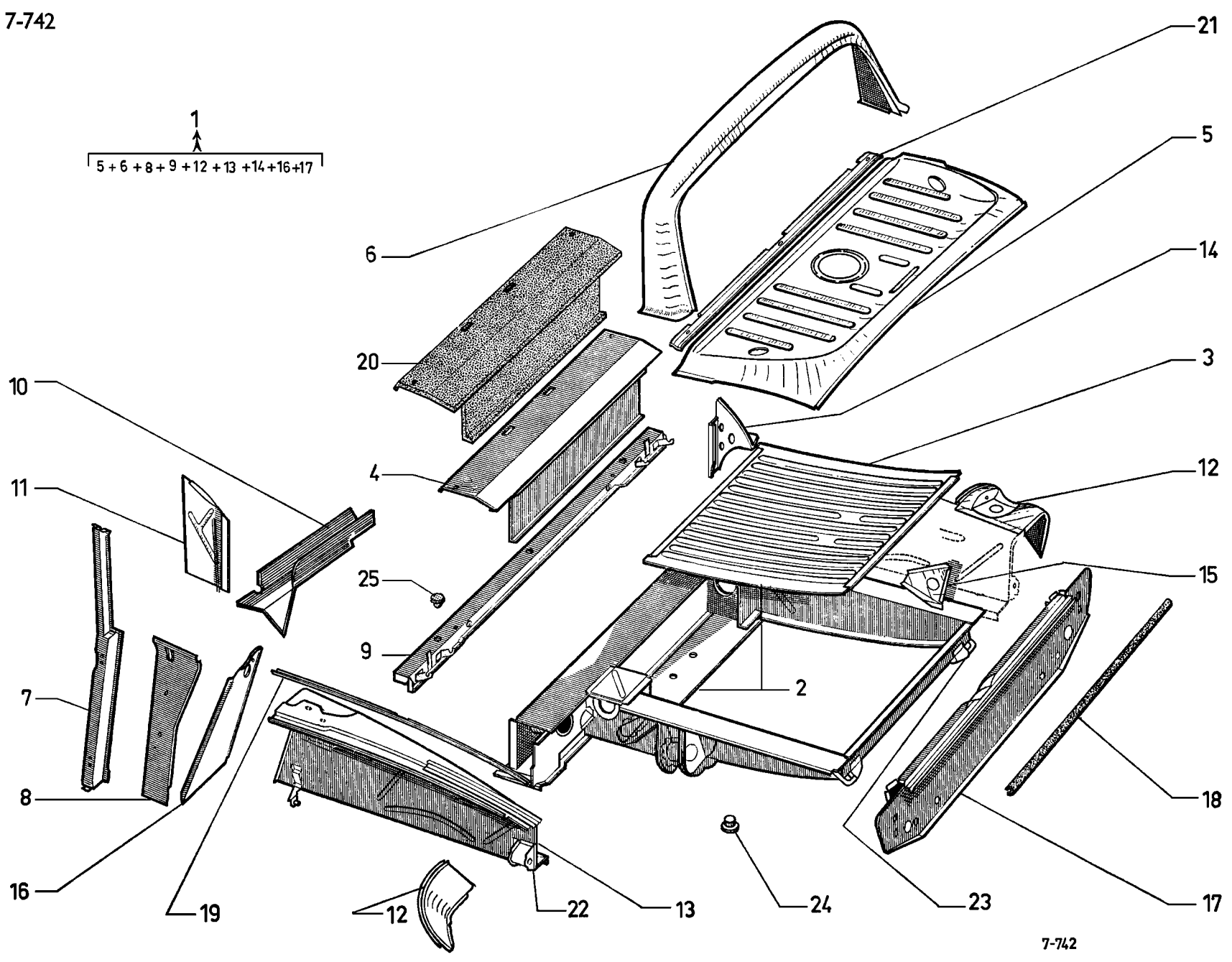
1
5 + 6 + 8 + 9 + 12 + 13 + 14 + 16 + 17
21
5
6
14
20
3
10
12
11
4
15
25
9
2
7
18
8
16
19
12
22
13
24
23
17
7-742

I	NUMÉROS	K	BL	Éléments de carrosserie Partie AR	Karosserieteile Hinterer Wagenteil	Body élements Rear part
1	7 D 5 410 039 X	1	Sup.	Unit AR de caisse.	Hint. Wagenkasteneinheit.	Unit, rear, for body.
2	7 D 5 403 045 A	1	Inf.	Unit AR de caisson avec encoches.	Hint. Wagenkasteneinheit mit Aussparung.	Unit for caisson, with notches.
3	D 742-97	1		Tôle de fond de coffre.	Bodenblech f. Kofferraum.	Boot floor panel.
4	DM 435-139	1		Tôle de protection.	Abschirmblech.	Protection panel.
5	DX 813-204 A	1	AR.	Traverse et tôle de tablette.	Traverse und Blech für Rückfenster.	Crossmember and shelf.
6	D 813-9	1	Sup. AR.	Traverse de caisse.	Traverse.	Crossmember.
7	7 D 5 402 634 H	1	G.	Pied AR de caisse :	Hinterer Wagenpfosten :	Rear pillar for body:
	7 D 5 402 635 U	1	D.	–	–	–
8	D 812-79	1	Inf. G.	Tôle de fermeture de pied AR :	Verschl.-Blech f. hinteren Wagenpfosten :	Closing panel for pillar:
	D 812-79 A	1	Inf. D.	–	–	–
9	D 813-3	1	Inf. AR.	Traverse de caisse.	Traverse.	Crossmember.
10	D 814-93	1	G.	Gousset de liaison pied AR et passage de roue :	Verbindungswinkel zw. Pfosten u. Radkasten :	Conection gusset between pillar and wheel arch:
	D 814-93 A	1	D.	–	–	–
11	DX 821-262 A	1	G.	Doublure de panneau de custode :	Füllblech :	Lining for quarter panel:
	DX 821-263 A	1	D.	–	–	–
12	D 821-73	1	AR G.	Tôle de liaison :	Verbindungsblech :	Connecting panel:
	D 821-73 A	1	AR D.	–	–	–
13	7 D 5 409 951 R	1	AR G.	Passage de roue :	Radkasten :	Wheel arch:
	7 D 5 409 952 B	1	AR D.	–	–	–
14	D 821-75	1	G.	Gousset de tablette AR :	Winkelblech f. Hutablage :	Gusset for shelf:
	D 821-75 A	1	D.	–	–	–
15	D 821-91	1	G.	Gousset de passage de roue :	Winkelblech f. Radkasten :	Gusset for wheel arch
	D 821-91 A	1	D.	–	–	–

I	NUMÉROS		K	BL	Éléments de carrosserie Partie AR (Suite)	Karosserieteile Hinterer Wagenteil (Forts.)	Body elements Rear part (Cont.)
16	D	821-94	1	G.	Tôle de fermeture AV de passage de roue :	Vord. Abschlussblech für Radkasten :	Closing panel for wheel arch:
	D	821-94 A	1	D.	–	–	–
17	DS	823-1 B	1		Panneau AR sans sertissage de garniture.	Hinteres Blech ohne Bördelung f. Garnitur.	Panel whithout trimming crimp.
18	DS	844-114	2	L 550.	Profilé d'entrée de porte :	Abschlussprofil f. Tür :	Plastic strip on boot entry:
	DS	844-115	1	Sup. - L 1330.	–	–	–
	DS	844-116	1	Inf. - L 1000.	–	–	–
19	D	851-124	1	Sup. AR G - L 838.	Sertissage d'aile sur passage de roue :	Klemmblech f. Kotflügel am Radkasten :	Closing strip on wheel arch:
	D	851-124 A	1	Sup. AR D - L 670.	–	–	–
20	DX	989-96 A	1	R.m.p. 7/71 →.	Garniture feutre pour tôle de protection.	Filzgartitur für Abschirmblech.	Felt lining for protection panel.
21	DX	813-266 A	1	AV.	Tôle de tablette.	Brett.	Shelf.
22	D	615-88	1	G.	Support de pare-chocs :	Träger f. Stossstangen :	Bumper bracket:
	D	615-88 A	1	D.	–	–	–
23	D	623-87	2		Boucle de remorquage.	Abschleppvorrichtung.	Towing bow.
24	1 D *D*	5 412 367 B *9744-128 L*	2	∅ 36 - e 9.	Obturateur de coffre.	Verschlussstopf. für Koffenerraumboden	Sealing plug for boot.
	DS	744-129	12	∅ 30 - h 17.	Obturateur de plancher.	Verschlussstopfen für Wagenboden.	Sealing plug for floor.
25	ZC	9613 024 U	10	∅ 10.	Obturateur sur doublure traverse.	Stopfen am Traversen-füllblech.	Obturador on crossmember.

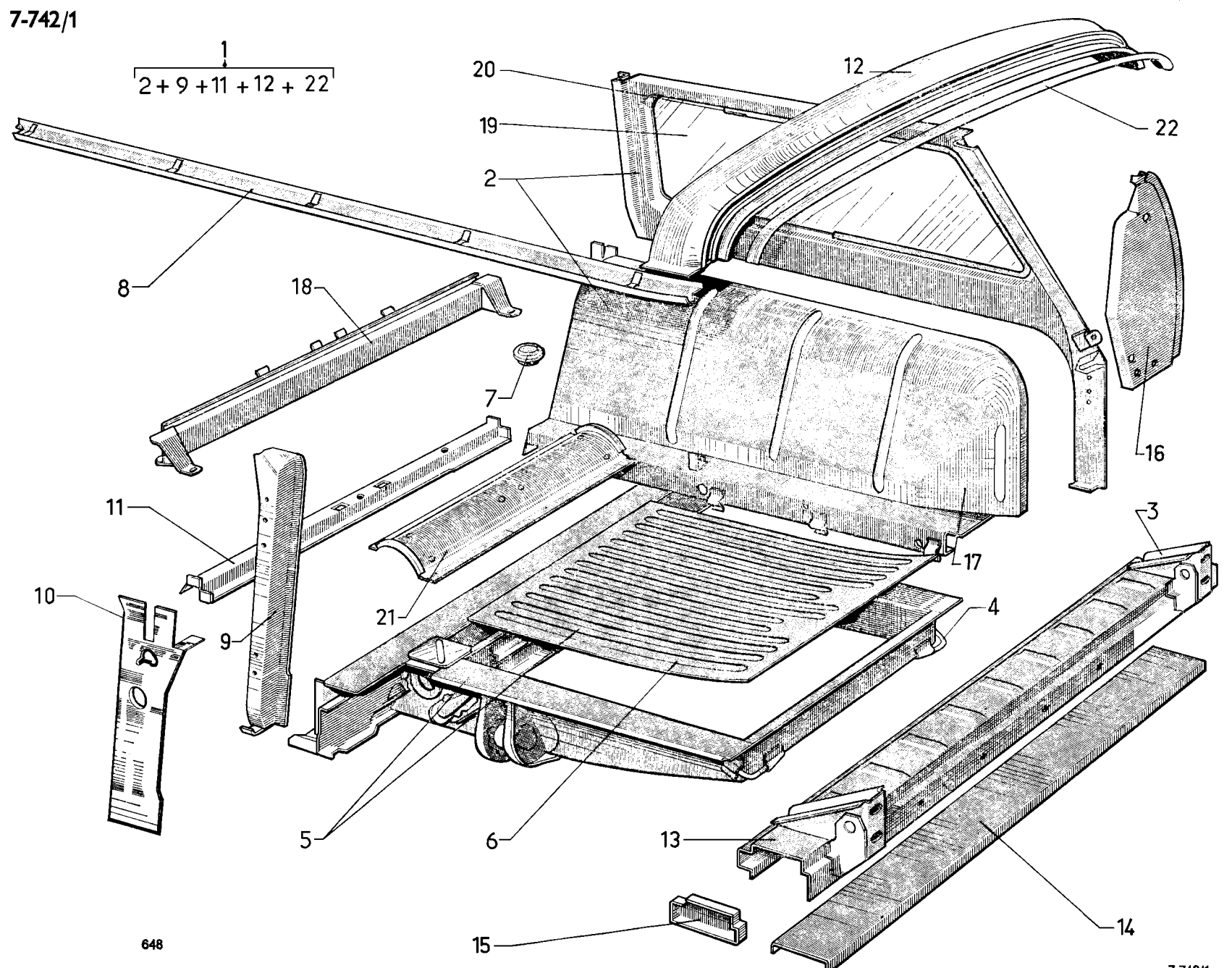
1
2 + 9 + 11 + 12 + 22
20
19
2
8
18
7
11
10
9
21
5
6
12
22
16
17
3
4
13
14
15
648

I	NUMÉROS	K	BK	Éléments de carrosserie Partie AR	Karosserieteile Hinterer Wagenteil	Body elements Rear part
1	7 E 5 403 345 L	1	BREAK.	Unit AR de caisse :	Hint. Wagenkasteneinheit:	Body unit, rear:
	7 E 5 403 344 A	1	FAMI.	–	–	–
2	DVF 8-2	1	G.	Panneau de custode, passage de roue et rallonge de brancard :	Schalblech, Radkasten und Verlängerung für Wagenkastenunterzug :	Quarter panel, wheel arch and rail:
	DVF 8-2 A	1	D.	–	–	–
3	DF 615-88	2	AR.	Support de pare-chocs.	Träger f. Stossstange.	Bumper bracket.
	DF 851-159	2	AR.	Support d'aile.	Träger f. Kotflügel.	Wing bracket.
4	D 623-87	2		Boucle de remorquage.	Abschleppvorrichtung.	Towing bown.
5	7 E 5 403 046 L	1	BREAK.	Unit AR de caisson :	Hint. Wagenkasteneinheit:	Unit, rear, for caisson:
	7 E 5 404 996 G	1	FAMI.	–	–	–
6	D 742-97	1	BREAK - COMM.	Tôle de coffre :	Bodenblech f. Kofferraum :	Boot panel:
	DF 742-97	1	FAMI.	–	–	-
7	1 D 5 412 367 R	2	⌀ 36 - e 9.	Bouchon.	Stopfen.	Sealing plug.
	DS 744-129	12	⌀ 30 - h 17.	Bouchon conique.	Stopfen, konisch.	Sealing plug, conical.
	ZC 9613 018 U	6	⌀ 15 - h 15.	Bouchon de plancher.	Stopfen f. Bodenblech.	Sealing plug for floor.
	ZC 9613 024 U	10	⌀ 10 - h 10.	Bouchon de traverse AV.	Stopfen f. vord. Traverse.	Sealing plug for front crossmember.
8	DVF 811-75	1	G.	Rallonge de brancard :	Verlängerung f. Unterzug :	Extension rail:
	DVF 811-86	1	D.	–	–	-
9	7 E 5 402 638 B	1	G.	Pied AR :	Hint. Wagenpfosten :	Rear pillar:
	7 E 5 402 639 M	1	D.	–	–	–
10	DVF 812-71	1	G.	Tôle de fermeture :	Verschlussblech :	Closing plate:
	DVF 812-72	1	D.	–	–	–
11	D 813-3	1	Inf. AV.	Traverse :	Traverse :	Crossmember:
12	DF 813-9	1	Sup. AR.	–	–	–
13	DF 813-50	1	Inf. AR.	–	–	–
14	DF 813-101	1	Inf. AR.	Tôle de traverse :	Blech f. Traverse :	Panel:
15	DF 813-102	1	Inf. G.	–	–	–
	DF 813-102 A	1	Inf. D	–	–	–

I	NUMÉROS	K	BK	Éléments de carrosserie Partie AR (Suite)	Karosserieteile Hinterer Wagenteil (Forts.)	Body elements Rear part (Cont.)
16	DF 821-73	1	AR G.	Tôle de passage de roue :	Blech f. Radkasten :	Panel for wheel arch:
	DF 821-73 A	1	AR D.	–	–	–
17	7 E 5 411 091 G	1	G - BREAK - AMBU - COMM.	Passage de roue :	Radkasten :	Wheel arch:
	7 E 5 411 092 T	1	D - BREAK - AMBU - COMM.	–	–	–
	7 E 5 402 579 K	1	G - FAMI.	–	–	–
	7 E 5 402 580 W	1	D - FAMI.	–	–	–
18	DJB 922-545	1	BREAK.	Traverse AR de dossier.	Hint. Traverse für Rückenlehne.	Crossmember for squab.
19	DF 961-32 B	2	e 5.	Glace de custode.	Glas f. Schalblech.	Quarter panel glass.
20	DJF 961-33	2		Caoutchouc de custode, gris.	Gummi f. Schalblech, grau.	Sealing rubber, grey.
21	DB 982-48	1		Tôle entretoise d'unit AR.	Zwischenblech.	Closing panel.
22	DF 988-87	1	Sup.	Profilé de traverse.	Profil f. Traverse.	Shaped strip.
			(USA)	**Pièce spéciale**	**Spezialteil**	**Special part**
19	DF 961-32 A	2	e 6.	Glace de custode.	Glas f. Schalblech.	Quarter panel glass.

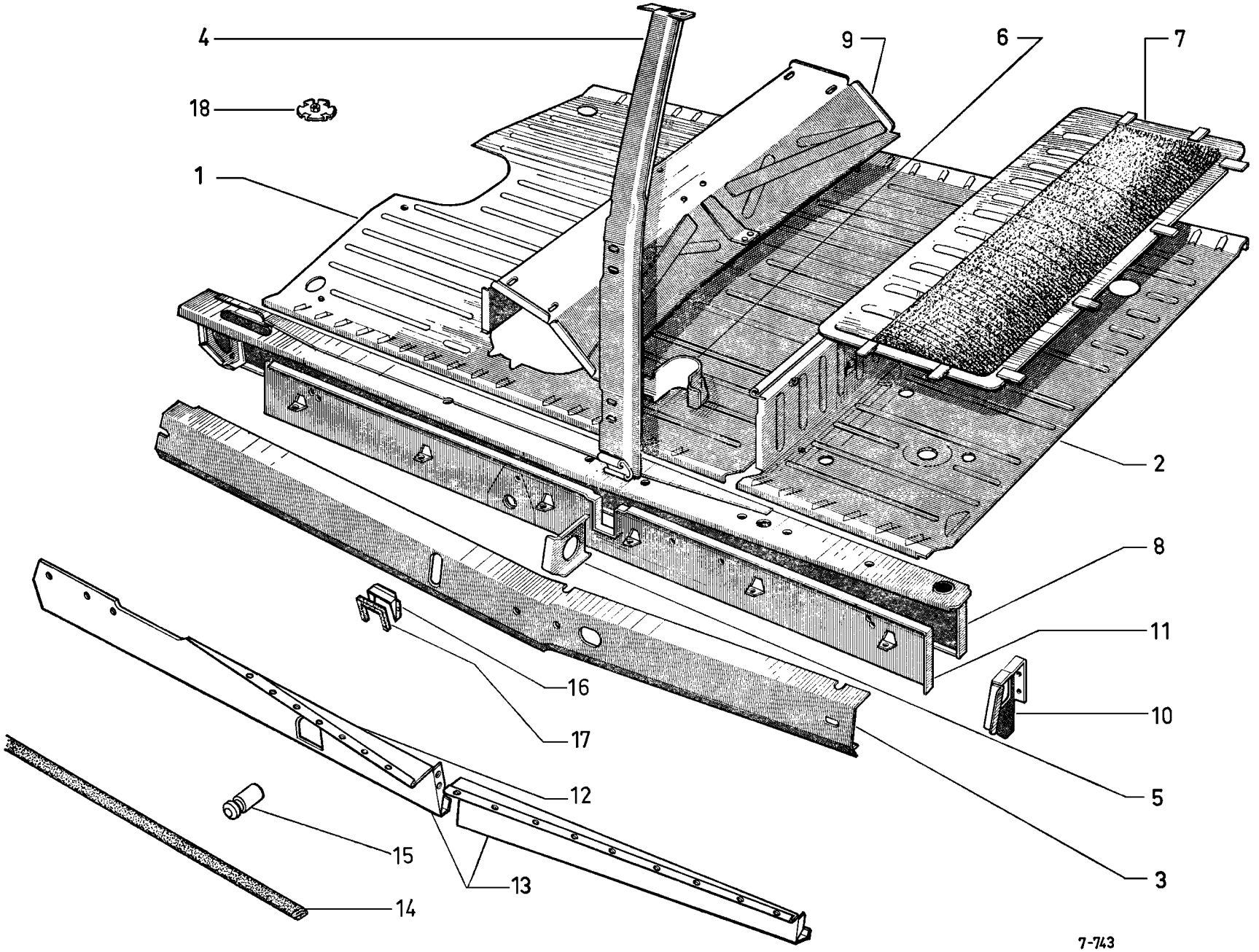
4
18
1
9
6
7
2
8
11
10
16
17
5
12
15
13
3
14
7-743

I	NUMÉROS	K	BL	Éléments de carrosserie Partie centrale	Karosserieteile Mittelteil	Body elements Centre part
1	7 D 5 417 173 R	1		Plancher central de caisson.	Mittleres Bodenblech.	Floor, central.
2	DX 744-3	1		Planche à talons.	Stufenblech.	Heelboard.
3	D 811-2 A	1	D.	Brancard de bas de caisse :	Wagenkasten-Unterzug :	Sidemember:
	DM 811-2	1	G.	–	–	–
4	7 D 5 402 624 Z	1	G.	Pied milieu :	Mittelpfosten :	Centre pillar:
	7 D 5 402 625 K	1	D.	–	–	–
5	D 814-95	2	AV G - AR D.	Gousset de liaison de brancard :	Stützwinkel f. Unterzug :	Gusset for sidemember:
	D 814-95 A	2	AV D - AR G.	–	–	–
6	D 814-97	1	Inf. G.	Renfort de pied milieu :	Verstärk. f. Mittelpfosten :	Reinforcement:
	D 814-97 A	1	Inf. D.	–	–	–
7	6 D 5 411 641 K	1	R.p. 5 436 411 Z → 1/73.	Trappe d'accès au réservoir :	Montageklappe f. Tank :	Access cover for tank:
	6 D 5 436 411 Z	1	1/73 →.	–	–	–
8				Longeron et longeronnet assemblés :	Längsträgerm. Ausleger :	Sidemember assy:
	DX 743-204 A	1	G.	–	–	–
	DX 743-208 A	1	D.	–	–	–
9	DX 743-205 A	1		Traverse sous siège AV.	Traverse unter Vordesitz.	Crossmember under front seat.
10	DS 743-77	1	G.	Tôle de longeron sur pied AR :	Blech f. Längsträger am hinteren Pfosten :	Closing panel on tear pillar:
	DS 743-77 A	1	D.	–	–	–
11	D 743-87	1	G.	Doublure de longeron milieu :	Füllblech f. mittleren Längsträger :	Lining:
	D 743-87 A	1	D.	–	–	–
12	DM 743-98	4	L 954 - DV - DT.	Tôle de fermeture amovible de longeron.	Abschlussblech für Längsträger.	Closing panel.

I	NUMÉROS	K	BL	Eléments de carrosserie Partie centrale *(Suite)*	Karosserieteile Mittelteil *(Forts.)*	Body elements Centre part *(Cont.)*
13			(Sauf DV - DT).	Tôle de finition sous brancard de bas de caisse :	Abschlussblech unter Undemterzug :	Finishing panel:
	DS 853-62 B	1	AR G.	–	–	–
	DS 853-62 C	1	AR D.	–	–	–
	DS 853-63 B	1	AV G.	–	–	–
	DS 853-63 C	1	AV D.	–	–	–
14	D 743-90	2	L 1,860 - DV - DT.	Caoutchouc de tôle de fermeture :	Gummi f. Abschlussblech:	Rubber strip:
	D 743-91	4	L 954.	–	–	–
15	1 S 5 408 010 T S *744-199 A*	2		Piton d'accrochage de béquille.	Einhängzapfen f. Stütze.	Stud for jacking stand.
16	D 622-100	1		Tôle de protection de passage de cric.	Abschirmblech für Durchgang der Stütze.	Protector for stand recess.
17	DS 853-60	12	L 80.	Caoutchouc entre doublure et tôle.	Gummi zw. Füllblech und Blech.	Rubber between lining and panel.
18	DX 744-308 A	2	R.m.p. 11/72 →.	Obturateur de plancher.	Stopfen f. Bodenblech.	Rubber obturator.
	DX 744-316 A	1		Renfort de support platine	Verstaerkung.	Reforcement.
				Fixation	**Befestigung**	**Securing parts**
	22 263 029 W *ZD 9226 300 Z*	19	TR 3,5 × 15,9.	Vis de tôle de brancard.	Schraube f. Blech.	Screw for panel.
	22 756 029 S *ZD 9275 600 Z*	4	TA 3 × 10.	Vis de tôle de finition.	Schraube.	Screw for panel.
	26 130 189 U *ZC 9613 018 U*	10	⌀ 11 → 3/72.	Obturateur :	Verschlussstopfen :	Obturator, plastic:
	ZC 9613 045 U	?	3/72 →.	–	–	–
	ZC 9615 715 U	12	⌀ 3,5.	Écrou clip de tôle de fermeture.	Clips-Mutter.	Nut clip.
	26 157 199 F *ZC 9615 719 U*	4		Écrou clip de tôle de finition.	Clips-Mutter.	Nut clip.
			D à D	**Pièces spéciales**	**Spezialteile**	**Special parts**
8	DX 743-203 A	1	G.	Longeron et longeronnet :	Längsträger m. Ausleger :	Sidemember assy:
	DX 743-207 A	1	D.	–	–	–
9	DX 743-206 A	1	N.F.P.	Traverse sous siège AV.	Traverse unter Vordersitz.	Crossmember under front seat.

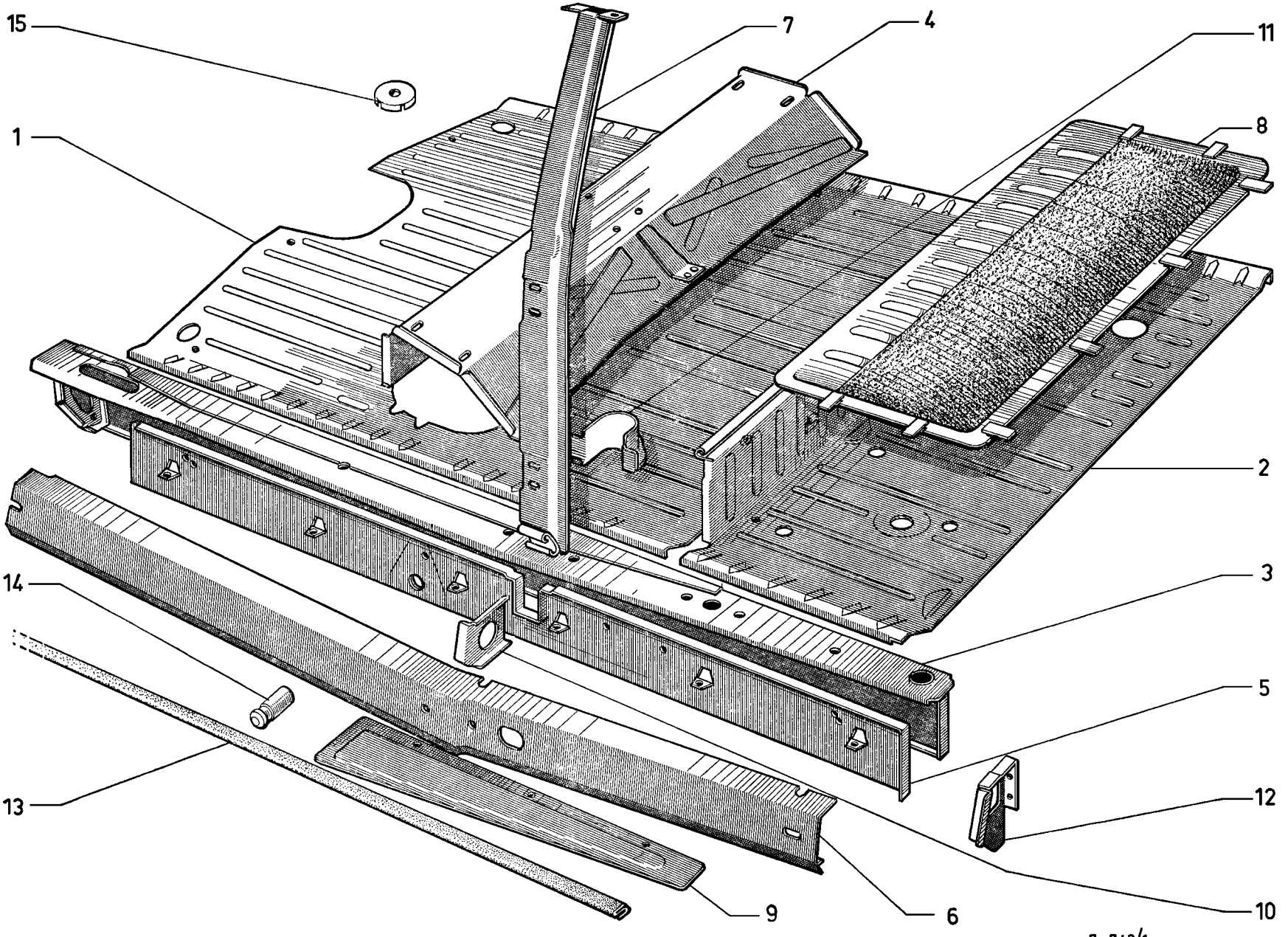
15
7
4
11
1
8
2
3
14
5
13
12
9
6
10
7.743/1

I	NUMÉROS	K	BK	Éléments de carrosserie Partie centrale	Karosserieteile Mittelteil	Body elements Centre part
1	DVB 744-319 A	1		Plancher central de caisson.	Mittleres Bodenblech.	Floor, central.
2	DVF 744-3	1	FAMI.	Planche à talons :	Stufenblech :	Heelboard:
	DVB 744-3	1	(Sauf FAMI).	–	–	–
3	DVB 743-204 A	1	G - (Sauf FAMI).	Longeron avec renfort :	Längsträger m. Verstärk. :	Sidemember with reinf.:
	DVB 743-208 A	1	D - (Sauf FAMI).	–	–	–
	DVF 743-201 A	1	G - FAMI.	–	–	–
	DVF 743-202 A	1	D - FAMI.	–	–	–
4	DX 743-205 A	1	D à G.	Traverse sous siège AV.	Traverse unt. Vordersitz.	Crossmember under front seat.
5	DF 743-87	1	G.	Doublure avec renfort de longeron milieu :	Füllblech m. Verstärkung f. mittl. Längsträger :	Lining with reinforce:
	DF 743-87 A	1	D.	–	–	–
6	D 811-2 A	1	D.	Brancard de bas de caisse :	Wagenkasten-Unterzug :	Sidemember:
	DM 811-2	1	G.	–	–	–
7	7 D 5 402 624 Z	1	G - D à G.	Pied milieu :	Mittelpfosten :	Centre pillar:
	7 D 5 402 625 K	1	D - D à G.	–	–	–
8	6 D 5 411 641 K	1	(Sauf FAMI) → 1/73 R.p. 5 436 411 Z.	Trappe d'accès au réservoir :	Montageklappe für Benzintank :	Access cover for tank:
	6 D 5 436 411 Z	1	(Sauf FAMI) 1/73 →.	–	–	–
9	DM 743-98	4	L 954.	Tôle amovible de longeron.	Abnehmbares Blech am Längsträger.	Closing panel.
10	D 814-95	2	AV G - AR D.	Gousset de liaison de brancard :	Stützwinkel f. Unterzug :	Gusset for sidemember:
	D 814-95 A	2	AV D - AR G.	–	–	–
11	D 814-97	1	Inf. G.	Renfort de pied milieu :	Verstärk. f. Mittelpfosten :	Reinforcement:
	D 814-97 A	1	Inf. D.	–	–	–
12	DS 743-77	1	G.	Tôle de longeron sur pied AR :	Blech f. Längsträger am hinteren Pfosten :	Closing panel on rear pillar:
	DS 743-77 A	1	D.	–	–	–

I	NUMÉROS	K	BK	Éléments de carrosserie Partie centrale (Suite)	Karosserieteile Mittelteil (Forts.)	Body elements Centre part (Cont.)
13	D 743-90	1	L 1,860 m.	Caoutchouc de tôle de fermeture :	Gummi f. Abschlussblech :	Rubber strip:
	D 743-91	4	L 954 mm.	–	–	–
14	7 S 5 408 010 T *S 744-199 A*	2		Piton d'accrochage de béquille.	Halter für Radwechselstütze.	Stud for jacking stand.
15	DX 744-308 A	2	R.m.p. 11/72 →.	Obturateur de plancher.	Stopfen f. Bodenblech.	Rubber obturator.
				Fixation	**Befestigung**	**Securing parts**
	22 263 029 W *ZD 9226 300 Z*	6	TR 3,5 × 15,9.	Vis de tôle de fermeture.	Schraube.	Screw for closing panel.
	ZC 9615 715 U	6	⌀ 3,5.	Écrou clip de tôle de fermeture.	Clips-Mutter.	Nut clip.
	26 130 189 U *ZC 9613 018 U*	10	→ 3/72.	Obturateur :	Stopfen :	Obturator, plastic:
	ZC 9613 045 U	?	3/72 →.	–	–	–
			D à D	**Pièces spéciales**	**Spezialteile**	**Special parts**
3	DVF 743-203 A	1	G - FAMI.	Longeron avec renfort :	Längsträger m. Verstärk :	Sidemember with reinforcement:
	DVF 743-207 A	1	D - FAMI.	–	–	–
4	DX 743-206 A	1	N.F.P.	Traverse sous siège AV.	Traverse unter Vordesitz.	Crossmember under seat.

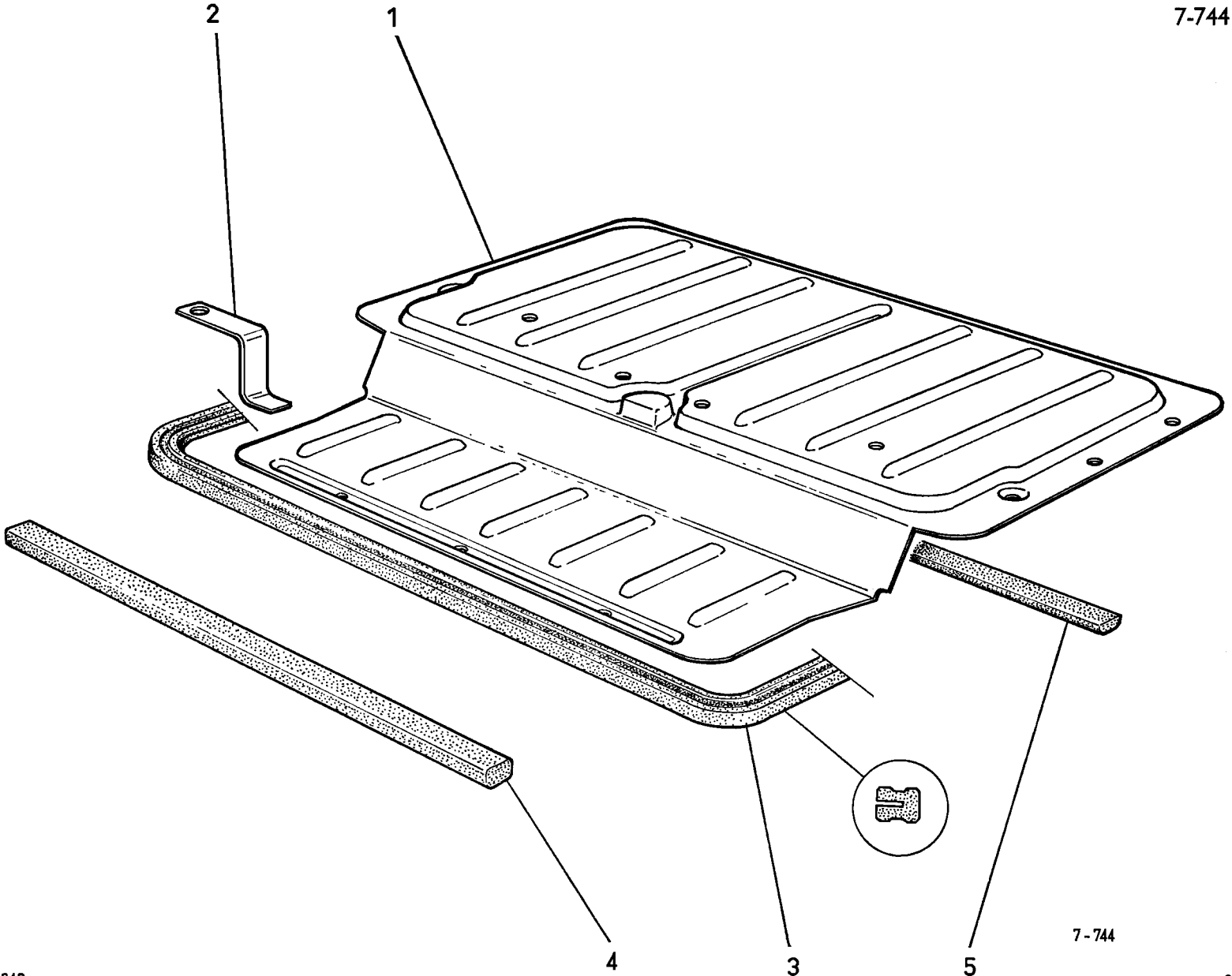
2
1
4
3
5
7-744

I	NUMÉROS	K	FAMI	Plancher AR	Hinterer Wagenboden	Rear floor
1	6 E 5 402 645 C	1	R.m.p. 9/71 →.	Plancher AR de fond de coffre.	Bodenblech f. Kofferraum.	Floor for bottom of boot.
2	DF 744-75	1	G.	Patte latérale de plancher :	Seitl. Befestigungslasche :	Lateral bracket for floor:
	DF 744-76	1	D.	–	–	–
3	DF 744-80	1	L 3,650.	Caoutchouc de plancher (côté).	Seitl. Gummi für Bodenblech.	Rubber strip.
4	DM 826-55	1	700 × 20 × 8.	Caoutchouc entre traverse AV d'unit AR et traverse inf. de caisse.	Gummi zw. vorderer Traverse f. hint. Einheit u. unterer Traverse.	Rubber strip between crossmembers.
5	A 982-99	1	536 × 25 × 10.	Caoutchouc de plancher AR.	Gummi f. hinteres Bodenblech.	Rubber strip.

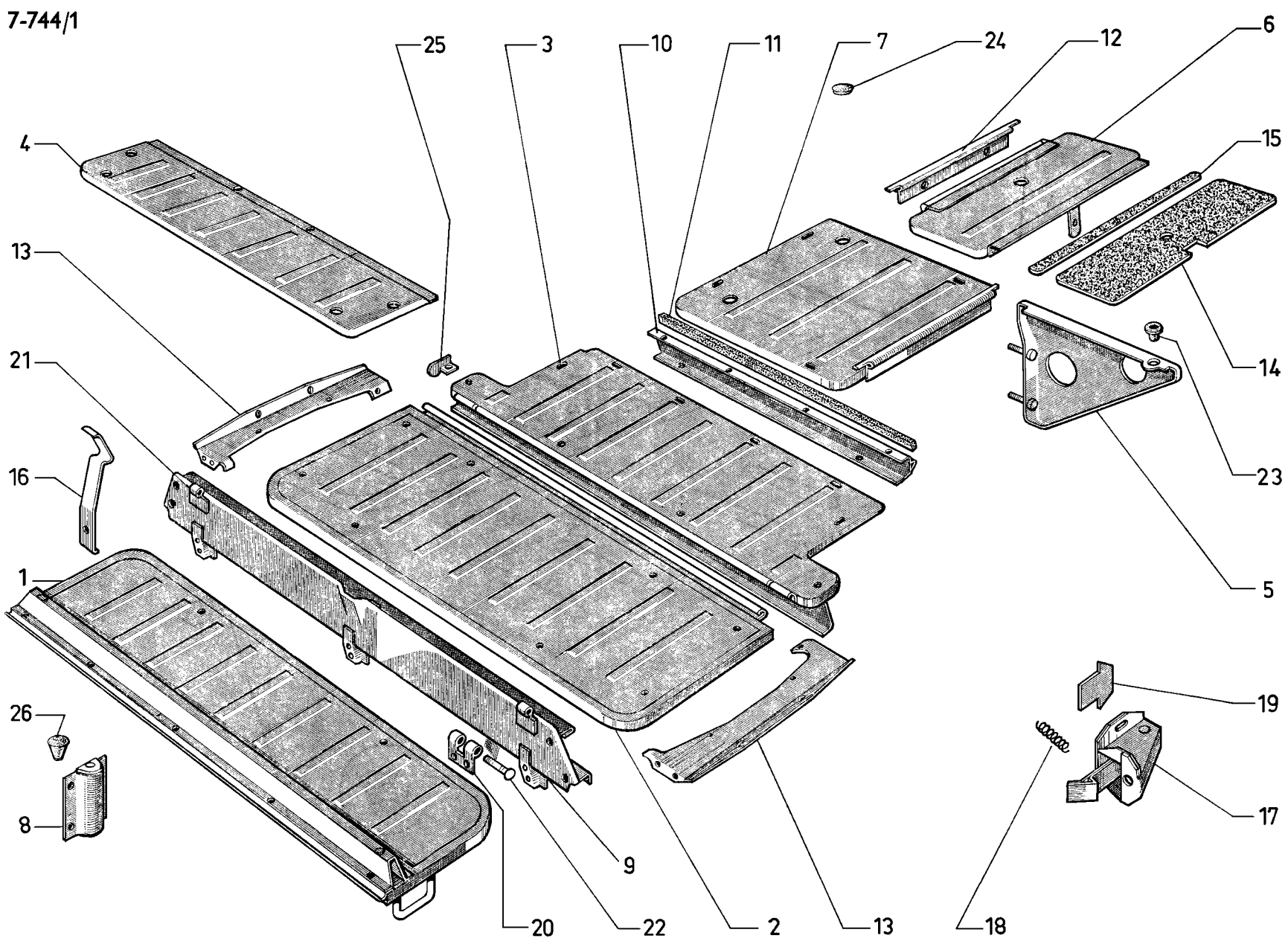
25
3
10
11
7
24
12
6
4
15
13
14
21
23
16
5
1
19
26
8
17
9
20
22
2
13
18
648

I	NUMÉROS	K	BREAK	Plancher AR	Hinterer Wagenboden	Rear floor
1	DB 744-48 A	1	LUXE.	Plancher amovible de coussin AR avec charnière :	Abnehmb. Bodenblech mit Scharnier :	Floor panel, removable, with hinge:
	DB 744-48 B	1	CONF.	–	–	–
2	DJB 744-49	1		Plancher amovible de dossier de banquette AR.	Abnehmbares Boden-blech für hint. Sitzbank.	Floor panel, removable.
3	DJB 744-41	1	LUXE → 9/71.	Plancher intermédiaire :	Zwischenboden :	Floor panel, intermediate:
	6 E 5 402 649 W	1	9/71 →.	–	–	–
4	DB 744-41 A	1	CONF.	–	–	–
5	DB 744-35	2		Support de plancher fixe.	Träger f. feststehendes Bodenblech.	Bracket for fixed panel.
6	DB 744-36	2	L 425 - *l* 134.	Plancher AR mobile.	Hinteres Bodenblech, abnehmbar.	Rear floor panel, mobile.
7	DB 744-37	2	L 415 - *l* 392.	Plancher fixe.	Bodenblech, feststehend.	Fixed floor panel.
8	DB 744-38	2	R.p. 5 402 646 N.	Butoir de plancher de coussin.	Puffer f. Bodenblech unter Sitzkissen.	Buffer for cushion floor panel.
9	DB 744-39 A	1		Traverse support avec charnière.	Haltetraverse mit Scharnier.	Hinged crossmember.
10	DB 744-40	1	AR.	Traverse entre banquette et strapontin	Traverse zw. Sitzbank und Klappsitz.	Crossmember.
11	DM 826-55	1	8 × 20 × 700.	Garniture d'étanchéité.	Dichtgarnitur.	Sealing.
12	DB 744-139	2		Charnière femelle de plancher amovible.	Scharnier f. abnehmbares Bodenblech.	Female hinge.
13	DJB 744-166	1	G.	Tôle de plancher amovible de dossier :	Abnehmbares Boden-blech für Rückenlehne:	Finishing panel:
	DJB 744-166 A	1	D.	–	–	–
14	DJB 989-97	1		Garniture feutre de plancher mobil	Filzgarnitur f. verstell-bares Bodenblech.	Felt lining for floor.
15	DB 744-176	2	L 370.	Caoutchouc de plancher AR mobile.	Gummi für hinteres, verstellbares Bodenblech.	Rubber strip.
16	DB 744-104	1		Ressort de plancher amovible de dossier AR.	Feder f. abnehmbares Bodenblech.	Spring for floor panel.

I	NUMÉROS	K	BREAK	Plancher AR (Suite)	Hinterer Wagenboden (Forts.)	Rear floor (Cont.)
17	DB 863-12	2		Loqueteau de dossier AR.	Riegel f. Rückenlehne.	Catch for squab.
18	DB 863-31	2		Ressort de pêne de loqueteau.	Rückholfeder.	Spring for catch.
19	DB 863-61	?	e 1 mm.	Cale de loqueteau.	Einstellscheibe f. Riegel.	Shim for catch.
20	H 844-101	2		Charnière femelle de plancher amovible.	Scharnier f. verstellbares Bodenblech.	Female hinge for floor.
21	H 844-63	2		Charnière mâle de plancher de coussin.	Scharnier f. Bodenblech des Sitzkissens.	Male hinge for floor.
22	DB 923-120	2		Axe de charnière de coussin.	Achse f. Kissenscharnier.	Pin for hinge.
23	DS 983-81	4		Bouchon sur plancher.	Dichtstopfen.	Plug in floor.
24	1 D 5 412 366 R *DB 744-179*	4		Butée caoutchouc de plancher.	Gummianschlag für hinteres Bodenblech.	Stop (rubber) for floor.
25	H 844-93 A	1		Butée de charnière de dossier.	Anschlag für Rückenlehnenscharnier.	Stop for squab hinge.
26	A 615-84	2		Butée de support de butoir.	Gummianschlag.	Stop, rub ber.
				Fixation	**Befestigung**	**Fixing parts**
	ZC 9613 164 U	2		Bouchon à gorge d'accrochage de plancher.	Knopf mit Nut für Bodenblech.	Retaining stud, grooved.
	ZC 9233 400 U	2		Butée caoutchouc de loqueteau.	Gimmianschlag.	Rubber buffer for catch.
	25 259 019 E *ZD 9525 900 W*	1	5 × 75.	Écrou de vis de butée.	Mutter für Anschlagschraube.	Nut for buffer screw.
	22 334 019 B *ZD 9233 400 U*	17	Cr 5,2 × 9,4.	Rondelle de plancher de dossier et coussin.	Scheibe f. Bodenblech.	Washer for floor.

I	NUMÉROS	K	BREAK	Plancher AR *(Suite)*	Hinterer Wagenboden *(Forts.)*	Rear floor *(Cont.)*
				Vis de fixat. de :	Schraube für :	Screw for securing:
	ZD 9468 330 W	4	TF 5 × 15.	– charnière sur plancher de coussin.	– Scharnier.	– cushion floor hinge.
	ZD 9468 130 W	1	TR 5 × 12.	– butée de charnière.	– Scharnieranschlag.	– hinge buffer.
	22 508 009 X *ZD 9250 800 U*	8	TFB 4,85 × 16.	– support butoir.	– Pufferträger.	– buffer.
	24 535 019 P *ZD 9453 500 W*	17	TFB 5 × 20.	– plancher de dossier et coussin.	– Bodenblech.	– seat floor panel.
	ZD 9453 330 W	1	TR 5 × 16.	– butée de ressort.	– Anschlag f. Feder.	– stop for spring.
	23 660 319 F *ZD 9366 030 W*	6	TH 5 × 14.	– traverse de support d'articulation.	– Stütztraverse.	– hinged crossmember.

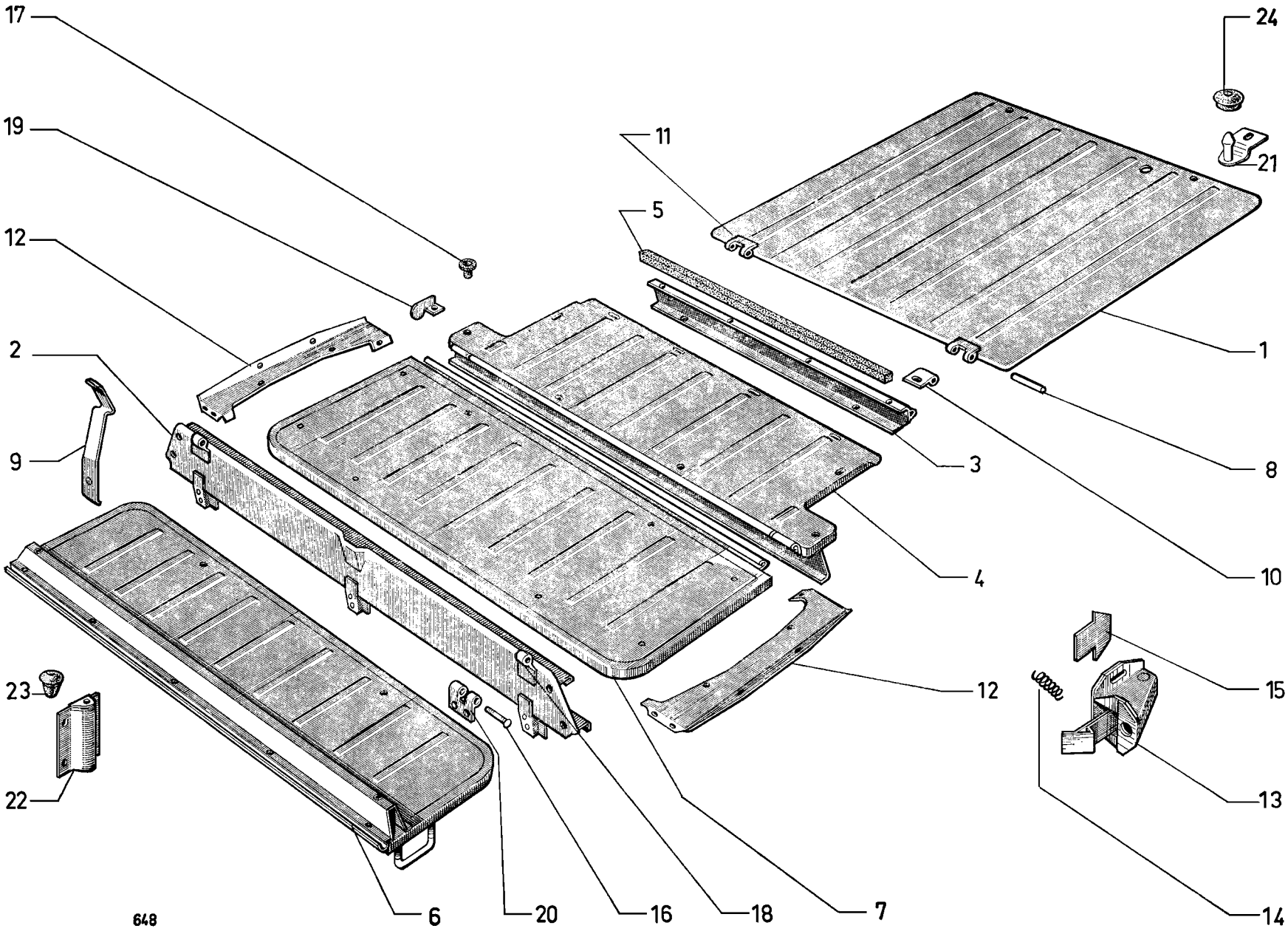
17
19
12
2
9
23
22
24
21
11
5
1
8
10
3
4
12
15
13
14
7
18
16
20
6
648

I	NUMÉROS	K	COMM	Plancher AR	Hinterer Wagenboden	Rear floor
1	DC 744-33 A	1	L 0,829 - *l* 0,959.	Plancher.	Bodenblech.	Floor.
2	DB 744-39 A	1		Traverse support avec charnière.	Haltetraverse mit Scharnier.	Hinged crossmember.
3	DB 744-40	1	AR.	Traverse entre banquette et strapontin.	Hintere Traverse für Zwischenboden.	Crossmember.
4	6 E 5 402 649 W	1		Plancher intermédiaire.	Zwischenboden.	Floor panel, intermediate.
5	DM 826-55	1	20 × 8 × 700.	Garniture d'étanchéité.	Dichtgarniture.	Sealing.
6	DB 744-48 A	1		Plancher amovible de coussin AR avec charnière.	Verstellbares Bodenblech mit Scharnier.	Floor panel, removable, with hinge.
7	DJB 744-49	1		Plancher amovible de dossier de banquette AR.	Verstellbares Bodenblech für hint. Sitzbank.	Floor panel, removable.
8	DC 744-103	1	L 80.	Axe de charnière.	Scharnierachse.	Pin for hinge.
9	DB 744-104	1		Ressort de plancher amovible de dossier AR.	Feder f. verstellbares Bodenblech f. R'lehne.	Spring for floor panel.
10	DC 744-138	1		Charnière mâle de plancher AR.	Scharnier f. hinteres Bodenblech.	Male hinge.
11	DC 744-143	1		Charnière femelle de plancher AR.	Scharnier f. hinteres Bodenblech.	Female hinge.
12				Tôle de plancher amovible de dossier.	Abschlussblech für verstellbares Bodenblech :	Finishing panel:
	DJB 744-166	1	G.	–	–	–
	DJB 744-166 A	1	D.	–	–	–
13	DB 863-12	2		Loqueteau de dossier de banquette AR.	Verriegelung f. R'lehne der hintere Sitzbank.	Catch for squab.
14	DB 863-31	2		Ressort de pène de loqueteau.	Rückholfeder für Verschlusszapfen	Spring for catch.
15	BD 863-61	?	e 1 mn.	Cale de loqueteau.	Einstellscheibe für Verriegelung.	Shim for catch.

I	NUMÉROS	K	COMM	Plancher AR (Suite)	Hinterer Wagenboden (Forts.)	Rear floor (Cont.)
16	DB 923-120	3		Axe de charnière de coussin AR.	Scharnierachse a. hint. Sitzkissen.	Pin for hinge.
17	DS 983-81	4		Bouchon sur plancher.	Dichtstopfen am Bodenblech.	Plug for floor.
18	H 844-63	2		Charnière mâle de plancher de coussin.	Scharnier f. Bodenblech des Sitzkissens.	Male hinge for floor.
19	H 844-93 A	1		Butée de charnière de dossier.	Anschlag für Scharnier der Rückenlehne.	Stop for squab hinge.
20	H 844-101	2		Charnière femelle de plancher de coussin.	Scharnier f. Bodenblech des Sitzkissens.	Female hinge for floor.
21	DC 744-35	2		Support avec doigt.	Träger mit Bolzen.	Bracket with pin.
22	1 E 5 402 646 N	2		Butoir de plancher de coussin.	Puffer f. Bodenblech für Sitzkissen.	Buffer for cushion floor panel.
23	A 615-84	2		Butée de support de butoir.	Gummianschlag für Pufferträger.	Rubber stop.
24	A 961-53	2		Butée d'accrochage de plancher.	Befestigungsanchlag für Bodenblech.	Stop for floor.
				Fixation	**Befestigung**	**Securing parts**
				Vis :	Schraube :	Screw:
	22 508 009 X *ZD 9250 800 U*	8	« Parker ».	– butoir.	– für Puffer.	– for buffer.
	23 454 319 A *ZD 9345 430 W*	1	H M 5-14.	– ressort.	– für Feder.	– for spring.
	23 661 319 A *ZD 9366 130 W*	21	H M 5-16.	– de plancher.	– für Boden.	– for floor.
	ZD 9453 100 W	1	CB M 5-12.	– de butée.	– für Anschlag.	– for stop.
	ZD 9464 230 W	6	M 5-16.	– de charnière.	– für Scharnier.	– for hinge.
	25 259 019 E *ZD 9525 900 W*	2	M 5.	Écrou de charnière.	Mutter f. Scharnier.	Nut f. hinge.

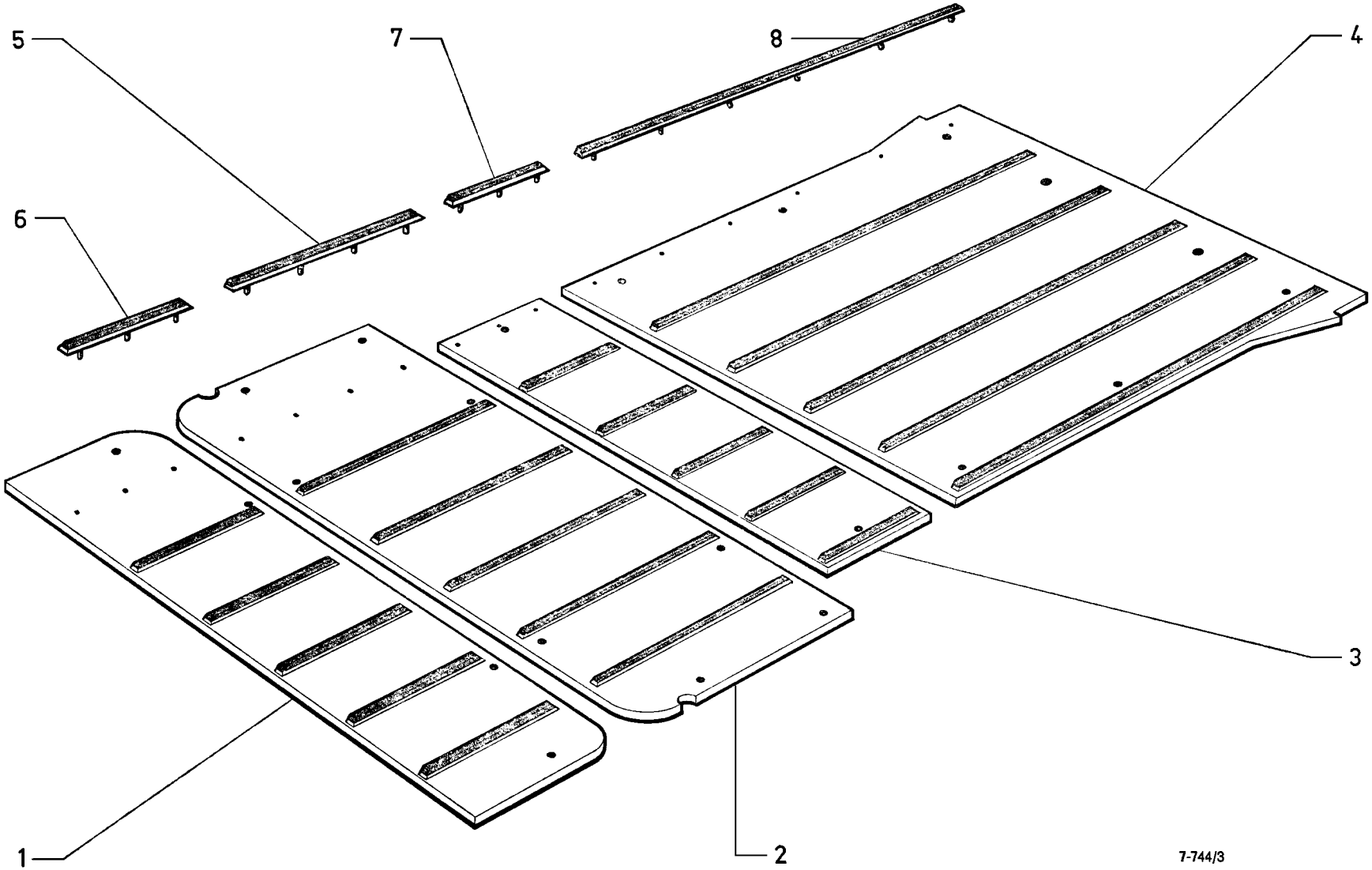
5
7
8
4
6
3
1
2
7-744/3

I	NUMÉROS	K	COMM	Garnitures de plancher AR	Hintere Wagenbodenfüllungen	Rear floor Trimming panels
				Garniture :	Füllung :	Trimming panel:
1	7 E 5 418 551 U	1		– fond de coussin.	– f. Sitzkissen.	– for cushion
2	7 E 5 418 553 R	1		– fond de dossier.	– f. Rückenlehne.	– for back of seat.
3	7 E 5 418 555 M	1		– plancher intermédiaire.	– Zwischenboden.	– intermediate floor.
4	7 E 5 418 557 J	1	N.F.P.	– plancher AR.	– hint. Boden.	– rear floor.
				Baguette :	Leiste :	Bead:
5	7 E 5 418 558 V	6	L 315.	– fond de dossier.	– f. Sitzkissen.	– f. back of seat.
6	7 E 5 418 559 F	6	L 460.	– fond de coussin.	– f. Rückenlehne.	– f. cushion.
7	7 E 5 418 560 S	6	L 224.	– plancher intermédiaire.	– f. Zwischenboden.	– f. interm. floor.
8	7 E 5 418 561 C	6	L 906.	– plancher AR.	– f. hint. Boden.	– f. rear floor.
				Vis :	Schraube :	Screw:
	24 708 009 R *ZD 9468 800 Z*	4	TFB M 5 × 35 .	– de garniture.	– f. Füllung.	– f. panel.
	24 711 309 K *ZD 9471 130 U*	8	TFB M 5 × 25 .	– de garniture.	– f. Füllung.	– f. panel.
	ZC 9615 825 U	12	M 5.	Écrou en cage.	Käfig-Mutter.	Cage-nut.

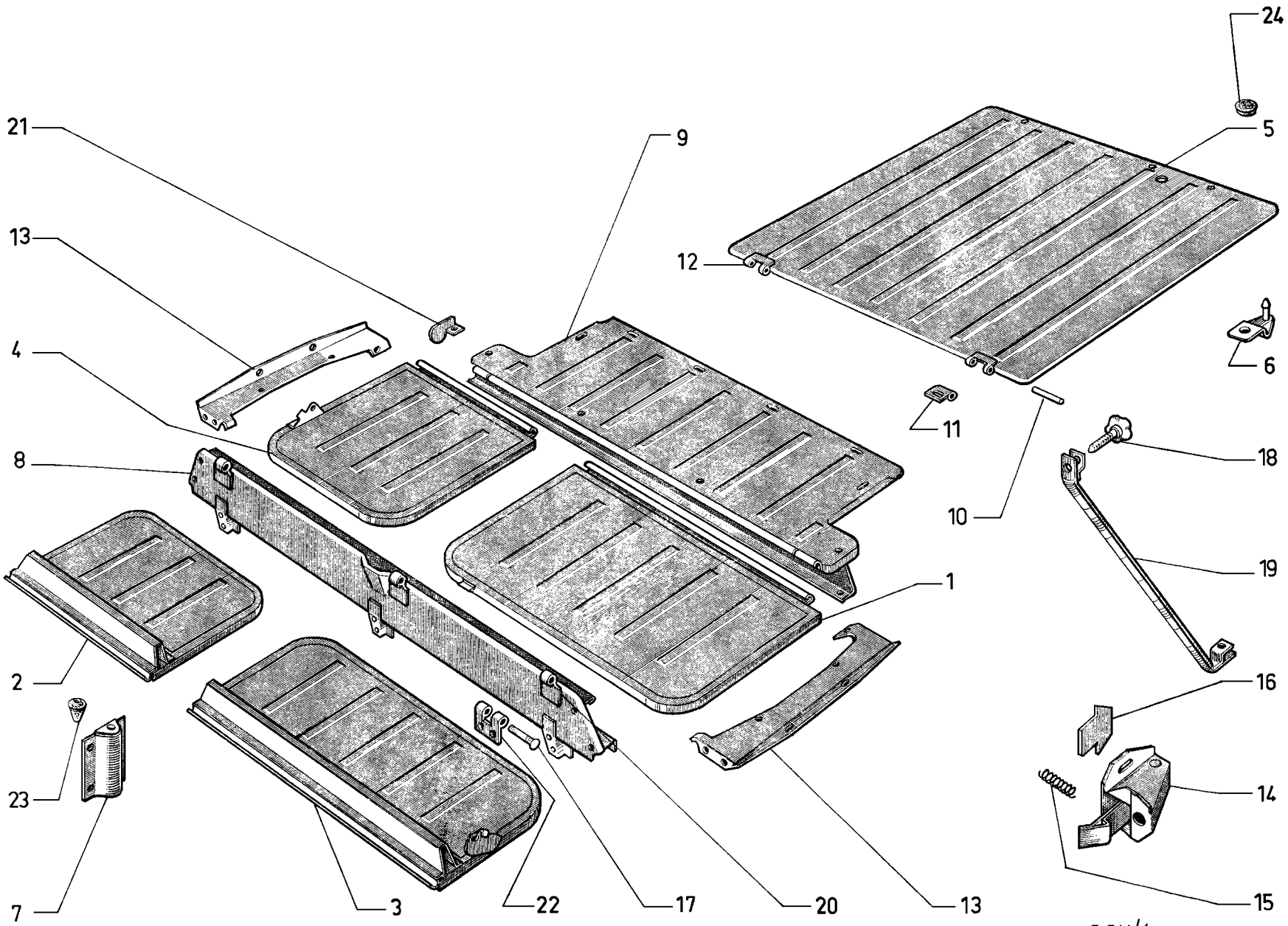
24
5
21
9
13
12
6
4
11
8
18
10
19
1
2
16
23
14
7
3
22
17
20
13
15
7.744/4

I	NUMÉROS	K	AMBU	Plancher AR	Hinterer Wagenboden	Rear floor
				Plancher amovible :	Verstellbares Bodenblech :	Removable floor panel:
1	DA 744-15	1	G.	– de dossier de siège AR.	– für R'lehne, hinten.	– for squab.
2	DA 744-16	1	D.	– de coussin de siège AR.	– für Kissen, hinten.	– for cushion.
3	DA 744-19	1	G.	–	–	–
4	DA 744-24	1	D.	– de dossier de siège AR.	– für R'lehne, hinten.	– for squab.
5	DC 744-33 A	1		Plancher AR.	Hinterer Wagenboden.	Floor.
6	DC 744-35	2		Support avec doigt d'accrochage.	Träger m. Einhängzapfen.	Support with hooking pin.
7	1 E 5 402 646 N	2		Butoir de plancher de coussin.	Puffer f. Bodenblech für Kissen.	Buffer for cushion floor panel.
8	DA 744-39	1	Entr. 392 - entr. 172.	Traverse support d'articulation de plancher.	Haltetraverse m. Gelenk.	Hinged crossmember.
9	DJA 744-41	1	→ 9/71.	Plancher intermédiaire :	Zwischenboden :	Floor panel, intermediate:
	6 E 5 403 373 R	1	9/71 →.	–	–	–
10	DC 744-103	1	L 80.	Axe de charnière.	Scharnierachse.	Pin for hinge.
11	DC 744-138	2		Charnière mâle.	Scharnier.	Male hinge.
12	DC 744-143	2		Charnière femelle.	Scharnier.	Female hinge.
13				Tôle de plancher amovible de dossier :	Abschlussblech für verstellbares Boden :	Finishing panel:
	DJB 744-166	1	G.	–	–	–
	DJB 744-166 A	1	D.	–	–	–
14	DB 863-12	2		Loqueteau de dossier de banquette.	Verriegelung f. R'lehne.	Catch for squab.
15	DB 863-31	2		Ressort de pêne de loqueteau.	Rückholfeder für Verschlusszapfen.	Spring for catch.
16	DB 863-61	?	e 1.	Cale de loqueteau.	Einstellscheibe für Verschlusszapfen.	Shim for catch.

I	NUMÉROS	K	AMBU	Plancher AR *(Suite)*	Hinterer Wagenboden *(Forts.)*	Rear floor *(Cont.)*
17	DB 923-120	4		Axe de charnière de coussin de sièges AR.	Achse f. Kissenscharnier.	Pin for hinge.
18	DS 932-9 A	2		Bouton de blocage de béquille.	Arretierknopf f. Stütze.	Knob for locking stay.
19	DA 932-52	1	D.	Béquille de dossier AR.	Stütze f. R'lehne, hinten.	Stay for squab.
20	H 844-63	4		Charnière mâle de plancher de coussin.	Scharnier f. Bodenblech (Kissen).	Male hinge for floor.
21	H 844-93 A	1		Butée de charnière de dossier.	Scharnieranschlag für R'lehne.	Stop for squab hinge.
22	H 844-101	4		Charnière femelle de plancher de coussin.	Scharnier f. Bodenblech (Kissen).	Female hinge for floor.
23	A 615-84	2		Butée de support de butoir.	Anschlag f. Pufferträger.	Stop, rubber.
24	A 961-53	2		Butée d'accrochage de plancher.	Befest.-Anschlag für Bodenblech.	Grommet for floor.
				Fixation	**Befestigung**	**Securing parts**
	ZC 9233 400 U	2		Butée caoutchouc de loqueteau.	Gummianschlag f. Verrieg.	Rubber buffer for catch.
				Rondelle de fixat. de :	Scheibe für :	Washer securing:
	26 192 379 X *ZC 9619 133 W*	10	5,25 × 15 × 1,5.	– plancher intermédiaire et dossier.	– Boden u. R'lehne.	– floor and back.
		4		– loqueteau de dossier AR.	– Verschlusszapfen.	– catch.
				Vis de fixat. de :	Schraube für :	Screw securing:
	ZD 9464 230 W	8	TF 5 × 16.	– charnière sur plancher de coussin AR.	– Scharnier.	– hinge.
	22 508 009 X *ZD 9250 800 U*	8	TFB 4,85 × 16.	– support butoir.	– Pufferträger.	– cushion buffer.
	24 535 019 P ZD *9453 500 W*	17	TFB 5 × 20.	– plancher de dossier et coussin.	– Bodenblech.	– floor panel.
	ZD 9453 230 W	6	TH 5 × 14.	– traverse de support d'articulation.	– Stütztraverse.	– hinged crossmember.
	23 661 319 A *ZD 9366 130 W*	13	TH 5 × 16.	– plancher sur caisse.	– Bodenblech.	– floor panel.

I	NUMÉROS	K		Carrosserie	Karosserie	Body
				NOTA : Les carrosseries sont fournies sans portes, capot, pavillon, ni ailes.	ANM. : Die Karosserien werden geliefert o. Türen, Motorhaube, Wagendach und Kotflügel.	NOTE: Bodies are supplied without doors, bonnet, roof or wings.
				Montage avec serrures anti-burst et ceintures de sécurité aux places AV et AR :	Einbau Sicherheitsschlösser und Sicherheitsgurte, vorn und hinten :	Arrangement for anti-burst locks and for front and rear safety belts:
			BL			
	DX 008-086 A		D à G.	–	–	–
	DX 008-087 A		D à D.	–	–	–
	DX 008-090 A		D à G (USA) (CDN) (S).	–	–	–
			BREAK - COMM - AMBU			
	DVB 008-040 A		D à G.	–	–	–
	DVB 008-041 A		D à D.	–	–	–
	DVB 008-043 A		D à G (USA) (CDN) (S).	–	–	–
			FAMI			
	DVF 008-040 A		D à G.	–	–	–
	DVF 008-041 A		D à D.	–	–	–

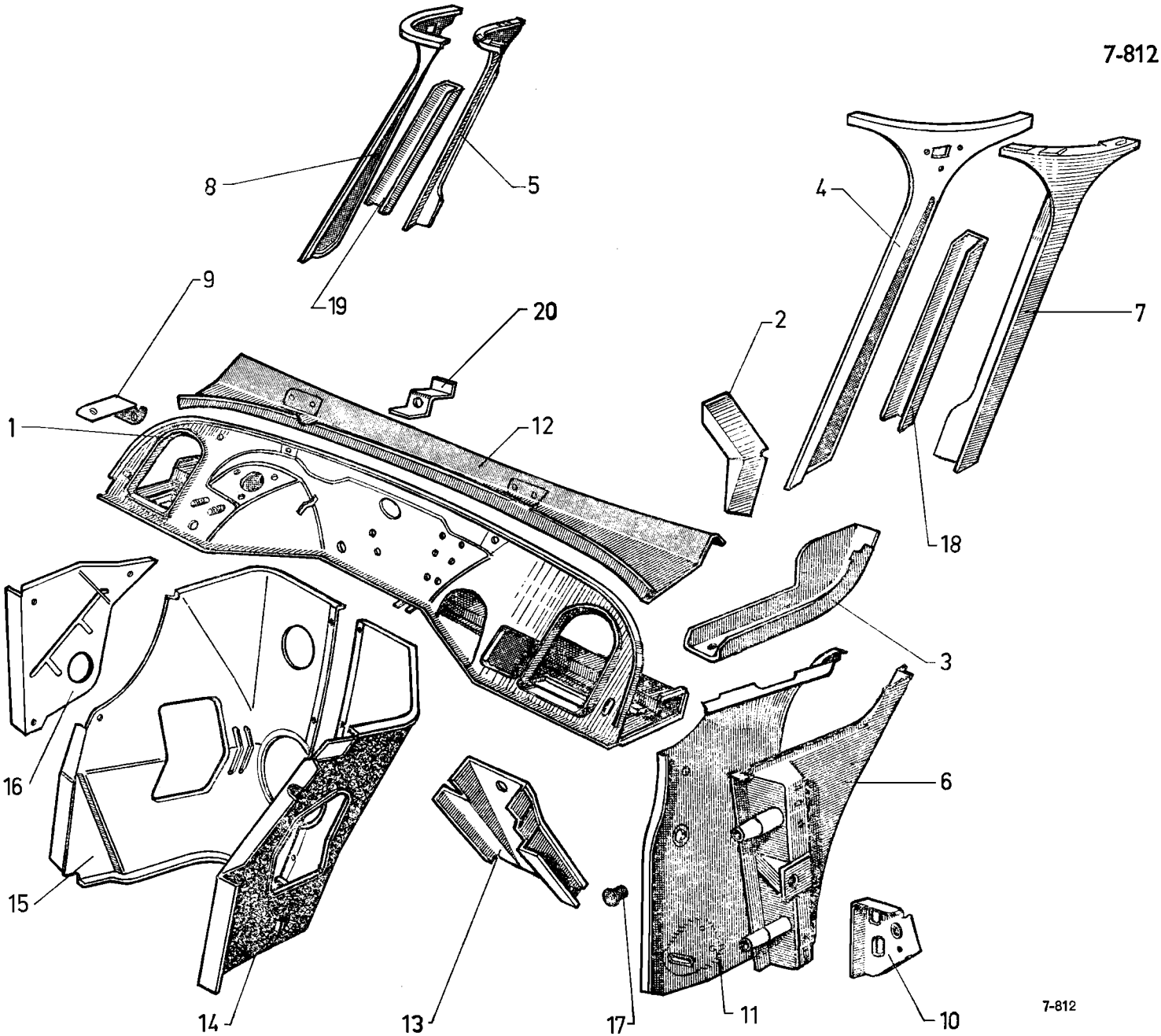
8
5
19
9
20
4
7
2
1
12
18
3
16
6
15
14
13
17
11
10

I	NUMÉROS	K		Éléments de carrosserie Partie avant	Karosserieteile Vorderer Wagenteil	Body elements Front part
1	DX 008-198 A	1		Tablier avec tablette et traverse.	Spritzwand m. Windfang-Blech und Traverse.	Scuttle with shelf and crossmember.
2	DW 643-113	1	G.	Cloison entre conduit et tablette :	Wand zw. Schacht und Windfangblech :	Partition between duct and shelf:
	DW 643-113 A	1	D.	–	–	–
3	DX 812-72	1	Sup. G.	Tôle de fermeture de pied :	Abschlussblech am Wagenpfosten :	Closing panel for pillar:
	DX 812-72 A	1	Sup. D.	–	–	–
4	D 812-73	1	Sup. G.	Tôle de fermeture inter. de pied :	Inneres Abschlussblech am Wagenpfosten :	Closing panel, inner:
5	D 812-73 A	1	Sup. D.	–	–	–
6	D 812-88	1	Inf. G.	Pied :	Wagenpfosten :	Pillar:
	D 812-88 A	1	Inf. D.	–	–	–
7	D 812-90	1	Sup. G.	–	–	–
8	D 812-90 A	1	Sup. D.	–	–	–
9	DX 812-255 A	1	G.	Patte sup. nue :	Obere Lasche, ohne Ausrüstung :	Upper lug, only:
	DX 812-256 A	1	D.	–	–	–
				Gousset de pied :	Winkelblech für Wagenpfosten :	Gusset for pillar:
10	DM 814-64	1	G.	– avec trou pour canalisation.	– m. Bohr. f. Leitung.	– with hole for piping.
	D 814-88 A	1	D.	– sans trou pour canalisation.	– o. Bohr f. Leitung.	– without hole.
11	DX 822-2 A	1	G.	Tôle latérale d'auvent.	Spritzblech.	Panel for scuttle.
	DX 822-2 B	1	D.	Tôle latérale d'auvent.	Spritzblech.	Panel for scuttle.
12	DS 822-3	1	2 ⌀ entr. 556.	Tôle de dôme.	Oberes Spritzblech.	Top panel.
13	DS 831-1 A	1	DX - DJ - DY - DJF - DLF - D à G.	Plancher nu de pédale de frein.	Bremspedalblech ohne Ausrüstung.	Brake panel, only.
	DM 831-97 A	1	DV - DT - DJF - DLF - D à G.	Plancher de pédale d'accélérateur.	Pedalboden f. Gaspedal.	Accelerator panel.

I	NUMÉROS	K		Éléments de carrosserie Partie avant (Suite)	Karosserieteile Vorderer Wagenteil (Forts.)	Body elements Front part (Cont.)
				Tôle garnie de logement moteur :	Bezogenes Blech für Motorlagerung :	Engine with panel trimming:
14	DX 833-266 A	1	G.	–	–	–
15	DX 833-267 A	1	D.	–	–	–
16	DX 833-163	1	DX - DJ - DXF - D à G.	Flasque garni de tôle logement moteur.	Flansch f. Blech der Motorlagerung.	Panel with trimming.
17	1 D 5 411 037 V *DX 851-183*	4		Bouchon sur broche.	Stopfen f. Einstellzapfen.	Rubber plug.
18	D 961-75	1	G.	Encadrement de pare-brise :	Einfassung für Windschutzscheibe :	Windscreen framing:
19	D 961-75 A	1	D.	–	–	–
20	DS 961-189 A	1		Renfort de pare-brise.	Verstärkung für Windschutzscheibe.	Reinforcement.
	23 660 019 V *ZD 9366 000 U*	9	TH M 5-14.	Vis :	Schraube f. Füllbleche :	Screw for panel:
	23 665 319 D *ZD 9366 530 W*	1	TH M 5-25.	–	–	–
	ZC 9613 022 U	4		Bouchon sur pied.	Stopfen a. Wagenpfosten.	Plug for pillar.
			(XT)	**Pièces spéciales**	**Spezialteile**	**Special parts**
1	DX 008-199 A	1	D à D.	Tablier avec tablette et traverse.	Spritzwand m. Windfang-Blech und Traverse.	Scuttle with shelf and crossmember.
11	DX 822-202 A	1	G - D à D.	Tôle latérale d'auvent :	Spritzblech :	Panel f. scuttle:
	DX 822-203 A	1	D - D à D.	–	–	–
				Tôle de logement moteur :	Blech f. Motorlagerung :	Engine panel:
14	DX 833-66 B	1	D - D à D.	–	–	–
15	DX 833-66 I	1	D - D à D.	–	–	–
	DX 833-224 A	1	D - D à G - (Ch —15°).	–	–	–

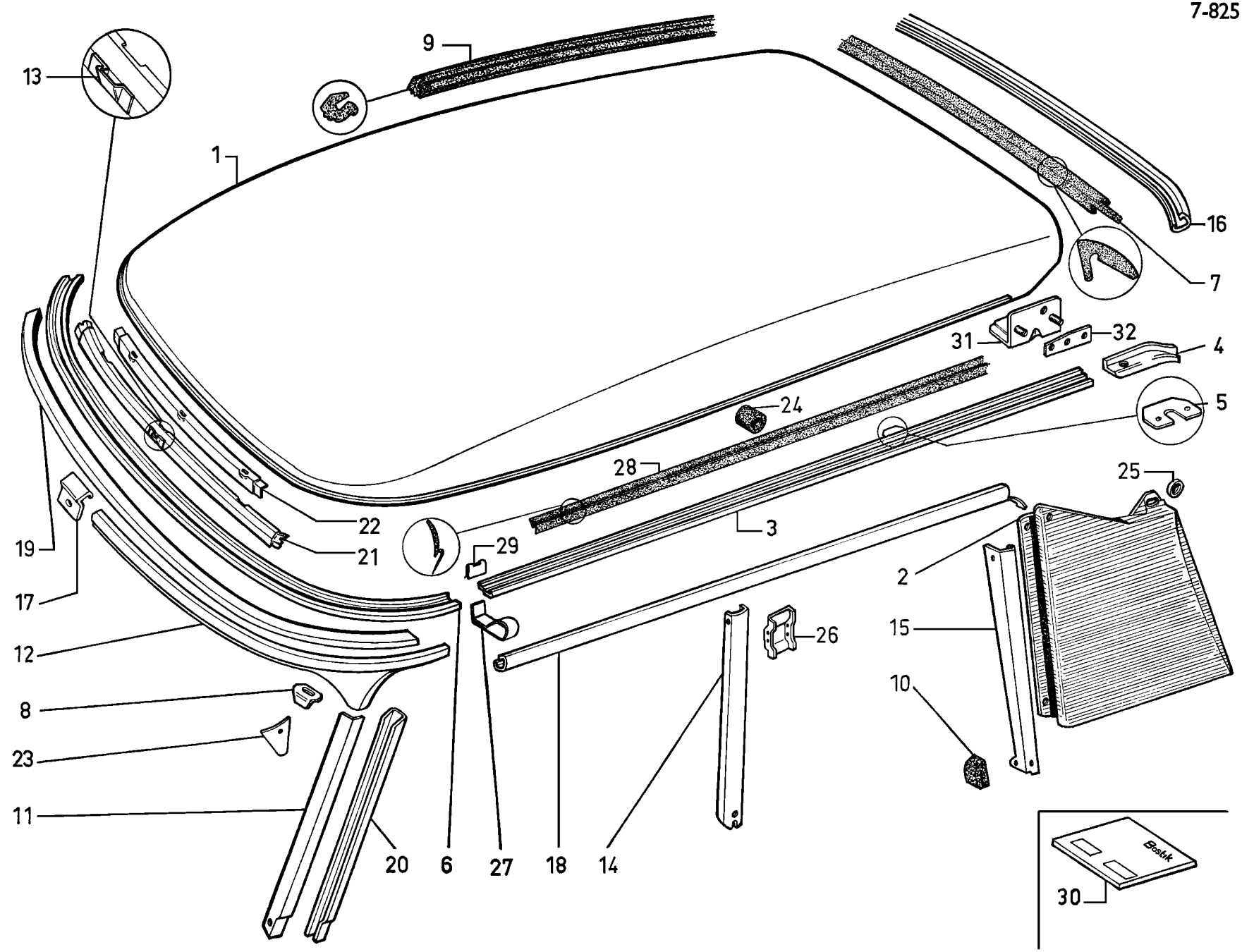
13
9
1
16
7
31
32
4
5
24
28
25
22
21
29
3
19
17
2
15
12
26
10
8
23
11
20
6
27
18
14
Bostik
30

I	NUMÉROS	K	BL	Pavillon	Wagendach	Roof
1				Pavillon :	Dach :	Roof:
	D 825-3 B	1		– (alu).	– (Alu).	– (alu).
	7 D 5 419 020 S	1	R.p. D 825 3 B	– (plastique).	– (Plastik).	– (platic).
	DX 825-246 A	1		– (recouvert vynil).	– (Bezogen mit vynil).	– (covered with vynil).
2			sauf PA.	Panneau de custode :	Schalblech :	Quarter panel:
	DS 821-9 F	1	G.	– striures : 26.	– Rippen : 6 breit.	– ribs: 6 broad.
	DS 821-9 G	1	D.	–	–	–
	DM 821-104 B	1	G.	– lisse.	– glatt.	– smooth.
	DM 821-104 C	1	D.	–	–	–
	DM 821-104 F	1	G.	– striures : l23.	– Rippen : 3 breit.	– ribs: 3 broad.
	DM 821-104 G	1	D.	–	–	–
3	DX 811-3	1	G.	Brancard latéral :	Seitl. Dachunterzug :	Siderail:
	DX 811-4	1	D.	–	–	–
4	811-75	1	G.	Rallonge de brancard AR:	Verlängerung für Dachunterzug :	Extension for siderail:
	D 811-75 A	1	D.	–	–	–
5	DX 811-87 C	12		Plaquette entretoise.	Dachunterzug.	Distance plate.
6	DX 811-91	1	AV.	Brancard.	Dachunterzug.	Siderail.
7	DS 825-67	1	L 1,670.	Caoutchouc AR.	Hint. Dichtgummi.	Rubber strip.
8	DS 825-75	2		Patte de fixat. sur pied AV.	Lasche a. vord. Pfosten.	Clip on front pillar.
9	D 825-91 A	1	L 4,100.	Caoutchouc de pavillon (alu).	Dichtgummi f. Dach (Alu).	Rubber for roof (alu).
	DS 825-91	1	L 4,360.	Caoutchouc de pavillon (plastique).	Dichtgummi f. Dach (Plastik).	Rubber for roof (plastic).
10	DS 842-17 B	1	G - *l* 9.	Butée entre custode et pied AR :	Anschlag zw. Schalblech und hint. Pfosten :	Rubber buffer:
	DS 842-17 C	1	D - *l* 9.	–	–	–
11	DS 854-82	1	G.	Applique de pied AV :	Abschlussblech am vord. Pfosten :	Finishing trim:
		1	G - DV (USA).	–	–	–
	DS 854-82 A	1	D.	–	–	–
		1	D - DV (USA).	–	–	–
	DM 854-82	1	G - DT - DV - Sauf (USA).	–	–	–
	DM 854-82 A	1	D - DT - DV - Sauf (USA).	–	–	–

I	NUMÉROS	K	BL	Pavillon *(Suite)*	Wagendach *(Forts.)*	Roof *(Cont.)*
12	DS 854-93 B	1	G.	Bordure AV :	Leiste, vorn :	Edge finisher, front:
		1	G - DV (USA).	–	–	–
	DS 854-93 C	1	D.	–	–	
			D - DV (USA).	–	–	–
	DM 854-93	1	G - DT - DV Sauf (USA).	–	–	–
	DM 854-93 A	1	D - DT - DV Sauf (USA).	–	–	–
13	DS 854-73	1		Patte de couvre-joint.	Lasche f. Nahtabdeckung.	Plate for cover joint.
14				Applique de pied milieu :	Abschlussblech für Mittelpfosten :	Finishing trim:
	DM 854-83	1	G « Prestige ».	– lisse.	– glatt.	– smooth.
	DM 854-83 A	1	D « Prestige ».	–	–	–
	DS 854-83	1	G.	– striures : p 6.	– Rippen : 6 breit.	– ribs: 6 broad.
		1	G - DV (USA).	–	–	–
	DS 854-83 A	1	D.	–	–	–
		1	D - DV (USA)	–	–	–
	DM 854-83 F	1	G - DT - DV Sauf (USA).	– striures : p 3.	– Rippen : 6 breit.	– ribs: 3 broad.
	DM 854-83 G	1	D - DT - DV Sauf (USA).	–	–	–
15	DS 854-84 D	1	Sup. G.	Applique de pied AR :	Abschlussblech f. hint. Pfosten :	Finishing trim:
	DS 854-84 E	1	Sup. D.	–	–	–
16	DS 854-85 B	1	L 1,140.	Bordure AR :	Hintere Leiste :	Edge finisher:
		1	DV (USA).	–	–	–
	DM 854-85	1	DT - DV Sauf (USA).	–	–	–
17	DS 854-91 A	1	AV.	Couvre-joint de finition.	Nahtabdeckung.	Cover joint.
		1	DV (USA).	–	–	–
	DM 854-91	1	DT - DV Sauf (USA).	–	–	–
18	DS 854-94 B	1	G.	Bordure latérale :	Seitl. Leiste :	Edge finisher :
		1	G - DV (USA).	–	–	–
	DS 854-94 C	1	D.	–	–	–
		1	D - DV (USA).	–	–	–
	DM 854-94 B	1	G - DT - DV Sauf (USA).	–	–	–
	DM 854-94 C	1	D - DT - DV Sauf (USA).	–	–	–

I	NUMÉROS	K	BL	Pavillon *(Suite)*	Wagendach *(Forts.)*	Roof *(Cont.)*
19	D 961-53	1	Sup.	Encadrement (tôle).	Blechumrahmung.	Surround (metal).
20	D 961-75	1	G.	Encadrement (tôle) latéral :	Blechumrahmung, seitl. :	Surround (metal):
	D 961-75 A	1	D.	–	–	–
21	D 961-115	1	Ext.	Renfort d'encadrement central :	Verstärkung f. Rahmen :	Reinforcement:
22	D 961-147	1	Int.	–	–	–
23	1 D 5 403 794 S	2		Gousset d'appui d'étanchéité.	Stützwinkel für Garnitur.	Gusset, supporting the sealing.
24	D 521-96	1	G - 8 × 22 × 20.	Bague sur brancard.	Hülse am Dachunterzug.	Rubber bush.
25	D 825-90	17	7,5 × 20.	Rondelle avec méplat.	Scheibe m. Abfasung.	Washer with flats.
26	DM 854-71	1	Int. D.	Applique de pied milieu :	Abschlussblech am Mittelpfosten :	Finishing plate:
	DM 854-100	1	Int. G.	–	–	–
27	1 D 5 432 990 P	8	7/72 →.	Patte de centrage.	Zentrierlasche.	Centring plate.
28	3 D 5 432 991 A	1	L 4900 7/72 →.	Profilé de finition.	Zierprofil.	Finisher.
29	ZC 9619 834 U	8	7/72 →.	Agrafe de pattes.	Klammer.	Clip.
30	2 D 5 430 451 S	1		Profilé de scellement thermo électrique.	Fassungsprofil.	Setting strip.
31	1 D 5 404 020 Y	2	AR.	Patté de fixation :	Befestigungslasche :	Securing bracket:
	1 D 5 433 739 F	1	AV.	–	–	–
	1 D 5 432 994 H	2	Lat.	–	–	–
32	1 D 5 403 965 A	2	AR - 2 ⌀ 6,5.	Contre-plaque.	Gegenblech.	Counterplate.
33	1 D 5 440 925 P	1		Nécessaire de montage pavillon collé.	Montage-Necessaire zum Aufkleben des Dachs.	Kit for fitting the stuck roof.

I	NUMÉROS	K	BL	Pavillon *(Suite)*	Wagendach *(Forts.)*	Roof *(Cont.)*
				Fixation	**Befestigung**	**Securing parts**
	D 825-92 A	3	TR 7 × 25.	Vis de pavillon :	Schraube f. Dach :	Screw for roof:
	23 720 319 U *ZD 9372 030 W*	12	TH 7 × 25.	–	–	–
	23 461 019 B *ZD 9346 100 U*	2	TH 7 × 32.	–	–	–
	22 482 009 N *ZD 9248 200 U*	5	7,5 × 14.	Rondelle de pavillon.	Scheibe f. Dach.	Washer for roof.
	ZD 9524 500 U	2	H 7 × 100.	Écrou de pavillon :	Mutter f. Dach :	Nut for roof:
	25 221 009 C *ZD 9522 100 U*	3	H 7 × 100.	–	–	–
	ZD 9249 900 Z	4	TFB 3,52 × 9,5.	Vis de panneau de custode.	Schraube f. Schalblech.	Screw for quarter panel.
		4	TFB 3,52 × 9,5.	Vis d'applique AV et milieu.	Schraube f. Abschlussbl.	Screw for finishing trim.
	22 762 009 S *ZD 9276 200 U*	15	7,5 × 20 × 2.	Rondelle de pavillon.	Scheibe f. Wagendach.	Washer for roof.
	ZD 9453 330 W	2	TR 5 × 16.	Vis de panneau de custode.	Schraube f. Schalblech.	Screw for quarter panel.
	ZC 9039 827 W	?	5 × 20 × 2.	Rondelle de panneau de custode.	Scheibe f. Schalblech.	Washer for quarter panel.
	ZC 9619 754 U	7		Agrafe de bordure de finition AR (plastique).	Klammer f. hint. Leiste am Dach (Plastik).	Clip for rear edge finisher for roof (plastic).
	ZC 9619 785 U	7		Agrafe de bordure de finition AR (alu).	Klammer f. hint. Leiste am Dach (Alu).	Clip for rear edge finisher for roof (aluminium).
	ZC 9619 869 U	6		Agrafe de fixation de câblerie.	Klammer z. Befest. des Kabelbündels.	Clip securing wiring.
	ZC 9619 912 U	8	P 14 → 7/72.	Agrafe de centrage.	Zentrierklammer.	Centring clip.

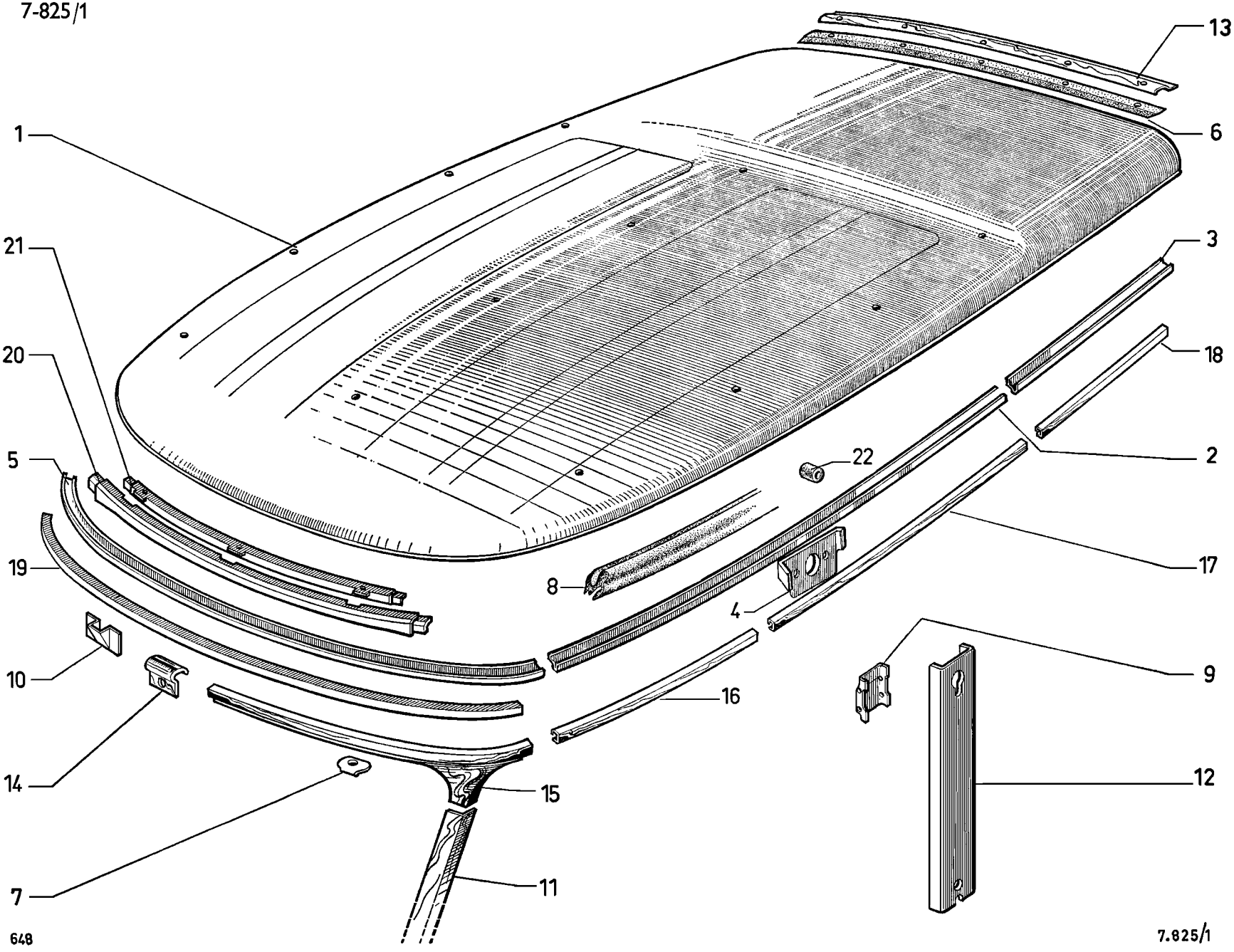
13
1
6
21
3
20
18
5
22
2
19
8
17
4
10
16
9
14
15
12
7
11

I	NUMÉROS	K	BK	Pavillon	Wagendach	Roof
1	DF 825-3	1		Pavillon avec bordure, non peint.	Dach m. Leiste, nicht gestriechen.	Roof with rim, unpainted.
2	DVF 811-3	1	G.	Brancard latéral :	Seitl. Unterzug :	Siderail:
	DVF 811-4	1	D.	–	–	–
3	DVF 811-75	1	G.	Rallonge de brancard :	Verläng. f. Unterzug :	Extension for siderail:
	DVF 811-86	1	D.	–	–	–
4	DX 811-87 C	12		Plaquette entretoise.	Zwischenblech.	Distance plate.
5	DX 811-91	1	AV.	Brancard.	Dachunterzug.	Siderail.
6	DF 825-67	1	L 1200.	Caoutchouc AR.	Hint. Dichtgummi.	Rubber strip.
7	DS 825-75	2		Patte de fixat. sur pied AV.	Lasche a. vord. Pfosten.	Clip on front pillar.
8	DF 825-91	1	L 5600.	Caoutchouc.	Dichtungsgummi.	Rubber strip.
9	DM 854-71	1	Int. D.	Applique de pied milieu :	Abschlussblech für Mittelpfosten :	Finishing trim:
	DM 854-100	1	Int. G.	–	–	–
10	DS 854-73	1		Patte de couvre-joint.	Lasche f. Nahtabdeckung.	Plate for cover joint.
11	DM 854-82	1	Sup. G.	Applique de pied AV :	Abschlussblech f. vord. Pfosten :	Finishing trim:
	DM 854-82 A	1	Sup. D.	–	–	–
12	DM 854-83	1	G.	Applique de pied milieu :	Abschlussblech für Mittelpfosten :	Finishing trim:
	DM 854-83 A	1	D.	–	–	–
13	DF 854-85	1	AR.	Applique.	Abschlussblech.	Finishing trim.
14	DM 854-91	1	AV.	Couvre-joint.	Nahtabdeckung.	Cover joint.
15	DM 854-93	1	AV G.	Bordure :	Leiste :	Edge finisher:
	DM 854-93 A	1	AV D.	–	–	–
16	DF 854-103	2	AV - L 510.	Bordure latérale.	Seitl. Leiste.	Edge finisher.

I	NUMÉROS	K	BK	Pavillon (Suite)	Wagendach (Forts.)	Roof (Cont.)
17	DF 854-104 B	1	G - L 870.	Bordure latérale milieu :	Seitl. u. mittl. Leiste :	Edge finisher:
	DF 854-104 C	1	D - L 870.	–	–	–
18	DF 854-105 B	1	AR G - L 440.	Bordure latérale :	Seitliche Leiste :	Edge finisher:
	DF 854-105 C	1	AR D - L 440.	–	–	–
19	D 961-53	1	Sup.	Encadrement (tôle).	Rahmenblech.	Surround (metal).
20	D 961-115	1	Ext.	Renfort central :	Mittlere Verstärkung :	Reinforcement:
21	D 961-147	1	Int.	–	–	–
22	D 521-96	1	8 × 22 × 20.	Bague sur brancard.	Hülse am Wagendach.	Rubber bush.
				Fixation	**Befestigung**	**Securing parts**
	D 825-92 A	5	TR 7 × 25.	Vis avec méplat, de fixat. de pavillon.	Schraube m. Abfasung.	Screw with flats.
	23 720 319 U *ZD 9372 030 W*	14	TH 7 × 25.	Vis de pavillon.	Schraube f. Dach.	Screw for roof.
	25 241 009 U *ZD 9524 100 U*	17	H 7 × 100.	Écrou de pavillon.	Mutter f. Dach.	Nut for roof.
	ZD 9249 900 Z	6	TFB 3,52 × 9,5.	Vis d'applique sur pied milieu.	Schraube f. Blech.	Screw for trim.

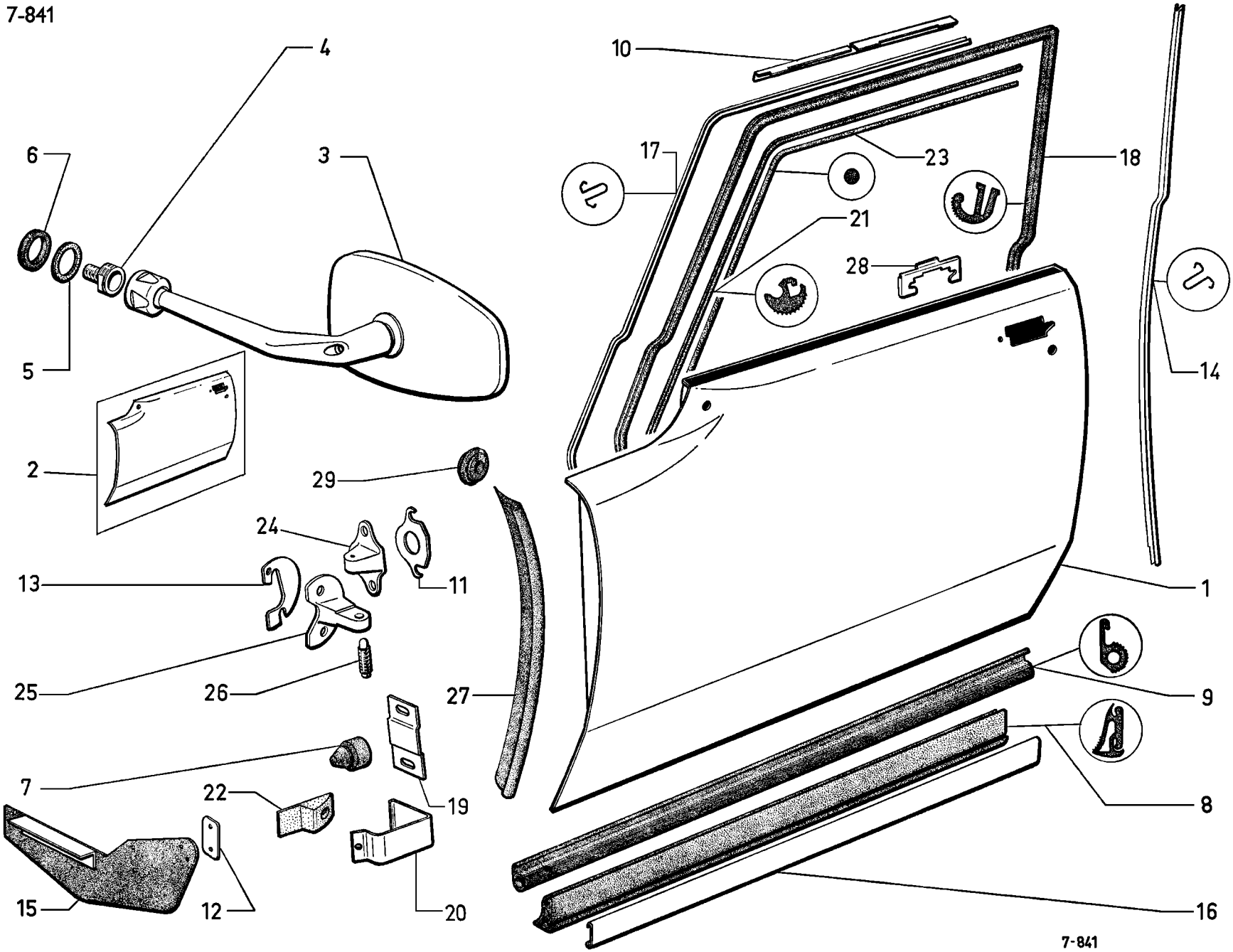
4
6
3
5
2
10
17
23
18
21
28
14
29
24
13
11
1
25
26
27
9
7
22
19
8
15
12
20
16
7-841

I	NUMÉROS	K		Portes AV	Vordere Türen	Front doors
1	7 D 5 402 979 H	1	AV G.	Porte nue :	Tür, o. Ausrüstung :	Door, only:
	7 D 5 402 980 U	1	AV D.	–	–	–
2	7 D 5 427 767 T	1	Ext. G.	Panneau de porte :	Türfüllung :	Door panel:
	7 D 5 427 768 D	1	Ext. D.	–	–	–
3	7 D 5 424 810 B	1	G - R.m.p. 3/72 → 7/74 R.p. 5 436 430 F.	Rétroviseur ext. :	Rückblickspiegel, aussen :	Rear view mirror:
	7 D 5 424 812 Y	1	D - BK - R.m.p. 3/72 → 7/74 R.p. 5 436 429 V.	–	–	–
	7 D 5 436 430 F	1	1° - « MANZONI ». R.p. 5 448 071 N	– côté conducteur.	– Seite Fahrer.	– driver's side.
	7 D 5 448 071 N	1	2° - « CIPA ». 75.515.195	–	–	–
	7 D 5 436 429 V	1	1° - « MANZONI » R.p. 5 448 075 G.	– côté passager.	– Seite Beisitzer.	– passenger's side.
	7 D 5 448 075 G	1	2° - « CIPA ». 75.515.197	–	–	–
4	7 D 5 410 998 W	1	→ 3/72.	Embase de rétroviseur.	Bodenstück f. Spiegel.	Base piece f. mirror.
	7 D 5 424 806 H	1	⌀ 8 × 125 - « CIPA » 3/72 → 7/74.	–	–	–
	7 D 5 440 498 Y	1	⌀ M 8 - 1° « MANZONI » R.p. 5 448 069 S 7/74 →.	–	–	–
	7 D 5 448 069 S	1	⌀ M 8 - 2° « CIPA » 7/74 →.	–	–	–
5	7 D 5 410 995 N	1	⌀ 8-20 - e 1 → 3/72.	Rondelle fibre :	Fiberscheibe :	Fibre washer:
	7 D 5 410 996 Z	1	⌀ 20-26 - e 1 → 3/72.	–	–	–
6	7 D 5 410 997 K	1	⌀ 20-26 - e 2 → 3/72.	Rondelle caoutchouc.	Gummischeibe.	Rubber washer.
7	D 841-8	2	L 31,5 - ⌀ 30.	Butée d'ouverture de porte.	Anschlag f. Türen.	Buffer for door opening.
8	DX 841-15	1	Inf. G - L 950.	Caoutchouc de porte :	Gummidichtung f. Türen :	Sealing rubber:
	DX 841-15 A	1	Inf. D - L 950.	–	–	–
9	DS 841-22	2	L 937.	Garniture de bas de porte.	Garnitur an Türe, unten.	Sealing strip.
10				Renfort d'entrée de porte :	Verstärkung für Türausschnitt :	Reinforcement:
	DF 841-49	1	Sup. G - 2 ⌀ entr. 45 - BK.	–	–	–
	DF 841-49 A	1	Sup. D - 2 ⌀ entr. 45 - BK.	–	–	–
	D 841-68	1	Sup. G - BL.	–	–	–
	D 841-68 A	1	Sup. D - BL.	–	–	–

I	NUMÉROS	K		Portes AV *(Suite)*	Vordere Türen *(Forts.)*	Front doors *(Cont.)*
11				Cale de support de vis de pivot :	Beilegscheibe f. Türangel :	Shim for pivot support:
	DS 841-56	?	66 × 3,5 × 05.	–	–	–
	DS 841-56 A	?	66 × 3,5 × 1.	–	–	–
	DS 841-56 B	?	66 × 3,5 × 1,5.	–	–	–
12	D 841-58	2	26 × 90 - 2 ⌀ 5 - entr. 60.	Patte de garniture sur pied AV.	Lasche f. Garnitur am vorderen Pfosten.	Plate for sealing rubber.
13	1 D 5 402 618 J	?	41 × 63 × 1.	Cale de support de vis de pivot :	Beilegscheibe f. Türangel :	Shim for pivot bracket:
	1 D 5 402 922 N	?	41 × 63 × 2.	–	–	–
14	D 841-66	1	G.	Sertissage de pied milieu :	Einfassung f. Mittelpfosten:	Strip (metal) securing rubber on centre pillar:
	D 841-66 A	1	D.	–	–	–
15	D 841-67	1	Inf. G.	Garniture entre porte et aile :	Garnitur zwischen Tür und Kotflügel :	Sealing rubber:
	D 841-67 A	1	Inf. D.	–	–	–
16	D 841-72 A	2	L 988.	Sertissage de bas de porte.	Einfassungsleiste an Türunterseite.	Strip (metal) on bottom of door.
17	D 841-79	1	G.	Sertissage de brancard de pavillon et pied AV :	Einfassungsleiste am Dach u. vord. Pfosten :	Strip (metal) securing rubber on front pillar:
	D 841-79 A	1	D.	–	–	–
18				Garniture d'entrée de porte :	Garnitur f. Türausschnitt :	Lining f. opening:
	D 841-81	1	G - BL.	– noir.	– Schwarz.	– black.
	D 841-81 A	1	D - BL.	– noir.	– Schwarz.	– black.
	DJF 841-81	1	G - BK.	– gris.	– Grau.	– grey.
	DJF 841-82	1	D - BK.	– gris.	– Grau.	– grey.
19	D 841-82	2		Bride de ressort d'arrêt.	Lasche f. Arretierfeder.	Clamp for spring.
20	D 841-83	2		Ressort d'arrêt de porte.	Arretierfeder f. Tür.	Spring for door check.
21				Clé de sertissage :	Köder :	Wedge:
	DS 841-85	2	AV - L 2,750 m.	– gris rosé.	– Grau-rosa.	– rose grey.
	DS 841-85 A	2	AV - L 2,550 m.	– noire.	– Schwarz.	– black.

I	NUMÉROS	K		Portes AV *(Suite)*	Vordere Türen *(Forts.)*	Front doors *(Cont.)*
22	D 841-87	2	L 46.	Arrêt de porte, 2 ergots, entr. 36.	Arretierstück, 2 Nasen, Abstand 36.	Stop for door.
23	DS 841-88	2	L 2,250 - int. → 1/74.	Caoutchouc d'encadrement	Rahmengummi.	Rubber for surround.
24	DS 841-90	4	Sup. G - inf. D - entr. 50.	Support cuvette de pivot :	Türangel :	Cupped support:
	DS 841-90 A	4	Inf. G - sup. D - entr. 50.	–	–	–
25	7 D 5 402 619 V	4	Entr. 42 NFP → 7/73.	Support de vis de pivot :	Türhalter :	Bracket for pivot pin:
	7 D 5 434 350 X	2	Inf. G - Sup D 7/73 →.	–	–	–
	7 D 5 440 458 N	2	Inf. D - Sup. G 7/73 →.	–	–	–
26	D 841-93	4	9 × 45.	Vis de réglage de pivot.	Einstell.-Schraube für Türangel.	Adjusting screw.
27	7 D 5 420 034 N	2	R.m.p. 1/72 →.	Caoutchouc avec tringle.	Gummi m. Drahteinlage.	Rubber with rod.
28	7 D 5 402 613 E	2	Ext.	Renforts de poignée.	Verstärkung f. Griff.	Handle reinforcement.
29	7 D 5 420 559 V *D 9961-980 L*	4	⌀ 42.	Obturateur de réglage de guide-glace :	Stopfen zur Einstellung der Fensterführung :	Plug for adjusting window channel:
	D 961-95	4	⌀ 40.	–	–	–
				Glace de rétroviseur :	Glas f. Rückblickspiegel :	Glass f. rear view mirror:
	GX 65 526 01 B	1		– bombée.	– gewölbt.	– convex.
	GX 65 526 02 B	1		– plate.	– flach.	– flat.
	7 D 5 424 807 U	1	⌀ 5 - L 16 - « CIPA » 3/72 → 7/74.	Vis d'embase de rétroviseur :	Schraube für Rückblickspiegel :	Screw for rear view mirror:
	7 G 5 448 112 J	1	M 6 × 14 - « CIPA » - (2°) 7/74 →.	–	–	–
	7 D 5 424 808 E	1	⌀ 5,5-22 - e 1 - « CIPA » 3/72 → 7/74.	Rondelle de friction de rétroviseur :	Scheibe für Rückblickspiegel :	Washer for rear view mirror:
	7 G 5 448 110 M	1	⌀ 8,2-22 - e 1 - « CIPA » - (2°) 7/74 →.	–	–	–
	7 G 5 448 111 Y	1	⌀ ext. 14 - « CIPA » - (2°) 7/74 →.	–	–	–

I	NUMÉROS	K		Portes AV *(Suite)*	Vordere Türen *(Forts.)*	Front doors *(Cont.)*
	7 D 5 425 166 W	1	⌀ 5 - « CIPA ».	Écrou de rétroviseur.	Mutter.	Nut.
	7 D 5 424 809 R	1	⌀ 8,2-21 - e 1 - « CIPA » 3/72 → 7/74.	Rondelle d'embase de rétroviseur :	Scheibe.	Washer.
	22 903 019 J	1	Co - « CIPA ».	–	–	–
	23 660 319 F *ZD 9366 030 W*	4	TH 5 × 14.	Vis de bride d'arrêt.	Schraube für Arretierflansch.	Screw for clamp.
	23 455 019 J *ZD 9345 500 W*	16	TH 7 × 14.	Vis de support de pivot.	Schraube f. Türangel.	Screw for pivot support.
	22 217 009 D *ZD 9221 700 U*	4	9,5 × 16 × 2.	Rondelle de vis de pivot.	Scheibe f. Türangel.	Washer for pivot pin.
	ZD 9453 130 W	2	TR 5 × 12.	Vis de butée élastique.	Schraube f. Anschlag.	Screw for stop buffer.
	22 746 029 W *ZD 9274 600 Z*	8	TA 4,85 × 16.	Vis de garniture inférieure.	Schraube f. unt. Garnitur.	Screw for lower strip.
	ZC 9615 024 U	4	H 9 × 125.	Écrou de vis de pivot.	Mutter f. Türangel.	Nut for pivot pin.
	25 242 009 N *ZD 9524 200 U*	1	H M 8.	Écrou de rétroviseur.	Mutter f. Spiegel.	Nut f. mirror.
			(XT)	**Pièces spéciales**	**Spezialteile**	**Special parts**
3	7 D 5 424 815 F	1	D (USA) (CDN) (CH) - D à D R.m.p. 3/72 → 7/74 R.p. 5 448 071 N.	Rétroviseur ext. :	Rückblickspiegel:	Rear view mirror:
	7 D 5 424 816 S	1	G (USA) (CDN) (CH) - D à D R.m.p. 3/72 → 7/74 R.p. 5 442 959 Y.	–	–	–
	7 D 5 420 001 E	1	D (N) (S) (DK) → 3/72.	–	–	–
	7 D 5 442 957 B	1	(S) (N) (DK) - « MANZONI » - (1°)	– côté conducteur.	– Seite Fahrer.	– driver's side.
	7 D 5 448 073 K	1	(S) (N) (DK) - « CIPA » - (2°) 7/74 7/74 →.	–	–	–
	7 D 5 442 959 Y	1	(MOC) (ZA) (AUS) « MANZONI » - (1°) 7/74 →.	– côté passager.	– Seite Beisitzer.	– passenger's side.
	7 D 5 448 072 Z	1	(MOC) (ZA) (AUS) - « CIPA » (2°) 7/74 →.	–	–	–

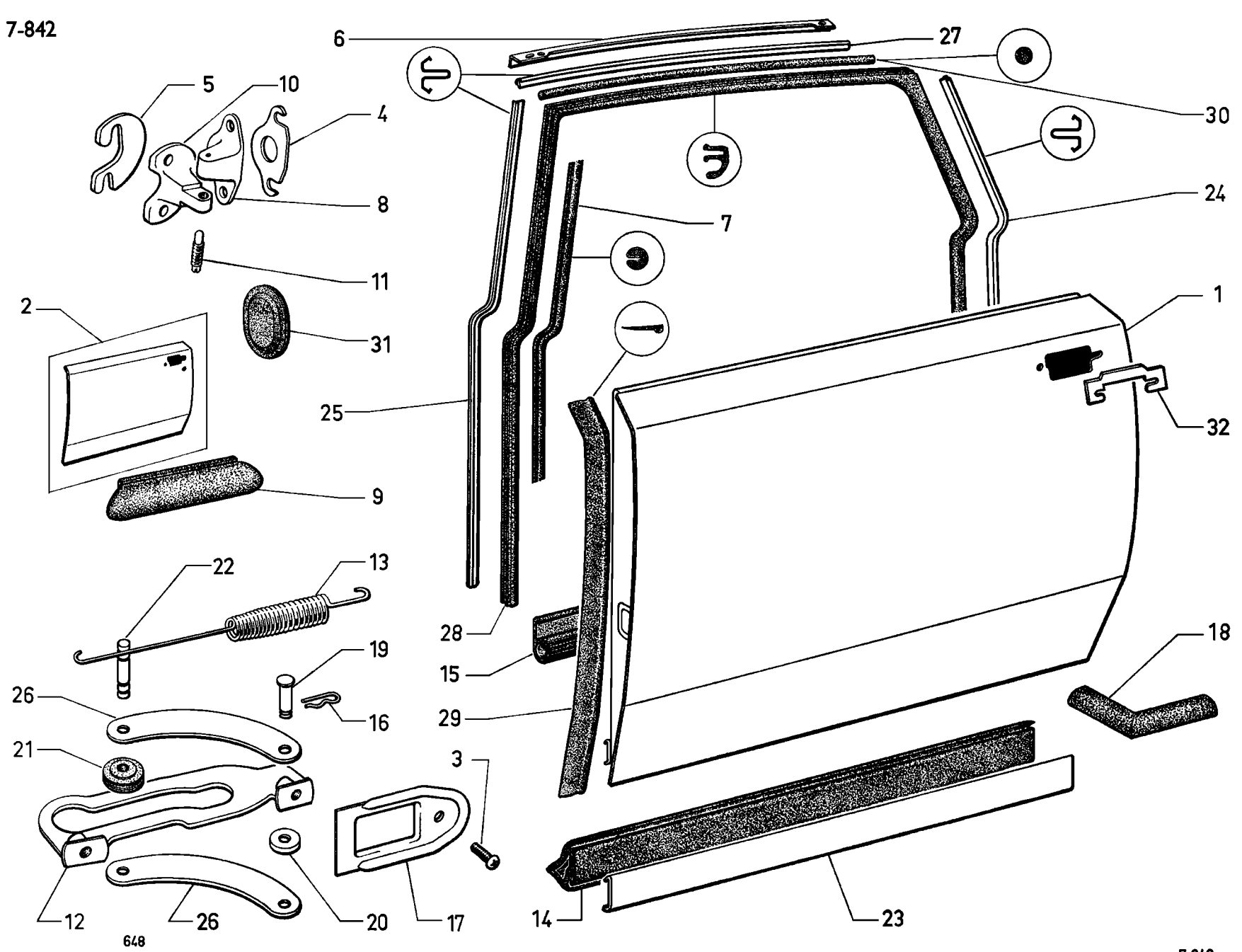
6
27
5
10
4
30
8
24
7
11
1
2
31
25
32
9
22
13
28
18
19
15
26
29
16
21
3
12
26
20
17
14
23
648

I	NUMÉROS	K		Portes AR	Hintere Türen	Rear doors
1	7 D 5 402 974 D	1	G.	Porte AR :	Hintere Tür :	Rear door:
	7 D 5 402 975 P	1	D.	–	–	–
2	7 D 5 427 771 L	1	Ext. G.	Panneau de porte :	Türfüllung :	Door panel:
	7 D 5 427 772 X		Ext. D.	–	–	–
3	D 825-92	4	TR 7 × 20 - BL.	Vis de plaquette de tirant de porte :	Schraube für Türenzuglasche :	Screw for check plate:
	DF 935-104	4	TR 7 × 20 - BK.	–	–	–
4				Cale de support de vis de pivot :	Beilegscheibe f. Türangel :	Shim for pivot support:
	DS 841-56	?	66 × 3,5 × 0,5.	–	–	–
	DS 841-56 A	?	66 × 3,5 × 1.	–	–	–
	DS 841-56 B	?	66 × 3,5 × 1,5.	–	–	–
5	7 D 5 402 618 J *D 841-60*	?	41 × 63 × 1.	–	–	–
	7 D 5 402 922 N *D 841-60 A*	?	41 × 63 × 2.	–	–	–
6	D 841-74	1	Sup. AR G.	Renfort d'entrée de porte :	Verstärk. f. Türausschnitt :	Reinforcing strip:
	D 841-74 A	1	Sup. AR D.	–	–	–
7	DX 841-85	2	L 2,750 m.	Clé de sertissage sur pied milieu (gris rosé).	Köder a. Mittelpfosten (grau-rosa).	Wedge on centre pillar.
8	DS 841-90	4	Sup. G - inf. D - entr. 50.	Support cuvette de pivot :	Türangel :	Cupped support:
	DS 841-90 A	4	Inf. G - sup. D - entr. 50.	–	–	–
9	D 841-91	1	Inf. G.	Garniture d'étanchéité de pied milieu :	Dichtgarnitur für Mittelpfost :	Sealing rubber for centre pillar:
	D 841-91 A	1	Inf. D.	–	–	–
10	7 D 5 402 619 V *D 841-92*	4	Entr. 42 - N.F.P. → 7/73 R.p. 5 434 350 X (G) ou 5 440 458 N (D).	Support de vis de pivot:	Türhalter:	Bracket for pivot pin:
	7 D 5 434 350 X	2	Inf. G - Sup. D 7/73 →.	–	–	–
	7 D 5 440 458 N	2	Inf. D - Sup. G 7/73 →.	–	–	–
11	D 841-93	4	9 × 45.	Vis de réglage de pivot.	Einstellschraube für Türangel.	Adjusting screw.
12	DS 842-3	2	Entr. 195.	Tirant de porte :	Türenzugband :	Door check strap:
	7 D 5 422 314 W	4	« Prestige » 7/72 →.	–	–	–

I	NUMÉROS	K		Portes AR *(Suite)*	Hintere Türen *(Forts.)*	Rear doors *(Cont.)*
13	DX 842-5	4		Ressort de tirant de porte.	Feder f. Türenzugband.	Spring for check strap.
14	DX 842-15	1	Inf. G - L 850.	Caoutchouc :	Dichtungsgummi :	Sealing rubber:
	DX 842-15 A	1	Inf. D - L 850.	–	–	–
15	DS 842-20	2	Inf. - L 821.	Garniture.	Dichtgarnitur.	Sealing strip.
16	1 D 5 411 152 V *DX 9842-947 L*	2		Épingle d'arrêt de tirant.	Drahtsich. f. Zugband.	Clip for check strap.
17	D 842-60	2		Plaquette de passage de tirant :	Plakette f. Durchgang des Zugbandes :	Plate for check pass:
	DS 842-60	2	Inox - PA.	–	–	–
18	D 842-61	1	Inf. AR G.	Garniture :	Dichtgarnitur :	Sealing strip:
	D 842-61 A	1	Inf. AR D.	–	–	–
19	DS 842-66 A	2	⌀ 7 - L 22.	Axe de biellette de tirant :	Lagerbolzen f. Zugband :	Pin for link plate:
	DS 842-66 B	2	⌀ 7 - L 22 - PA.	–	–	–
20	1 D 5 420 554 R *D 9842-967 L*	2	7,5 × 15 × 3.	Rondelle de biellette.	Scheibe f. Zuglasche.	Washer for link plate.
21	D 842-68	2		Galet de tirant de porte.	Rolle f. Türenzugband.	Roller for check strap.
22	D 842-71	4	⌀ 10 - L 37.	Axe de galet.	Lagerbolzen f. Rolle.	Pin for roller.
23	D 842-72 A	2	L 829.	Sertissage de bas de porte.	Einfass. an Türunterseite.	Strip (metal) setting rubber on bottom of door.
24	D 842-73	1	G.	Sertissage de pied AR :	Einfass. f. hint. Pfosten :	Strip (metal) setting rubber on rear pillar:
	DF 842-73	1	G - BREAK.	–	–	–
	D 842-73 A	1	D.	–	–	–
	DF 842-73 A	1	D - BREAK.	–	–	–
25	D 842-74	1	G.	Sertissage de pied milieu :	Einfass. f. Mittelpfosten :	Strip (metal) setting rubber on centre pillar:
	D 842-74 A	1	D.	–	–	–
26	D 842-78	4	Entr. 127,5 - BL.	Biellette de tirant de porte :	Band f. Zugstange :	Link for check strap:
	DS 842-78	4	Entr. 127,5 - PA.	–	–	–
	DF 842-78	4	Entr. 133 - BK.	–	–	–
	1 D 5 422 313 K	4	« Prestige » 7/72 →.	-	-	–

I	NUMÉROS	K		Portes AR *(Suite)*	Hintere Türen *(Forts.)*	Rear doors *(Cont.)*
27	D 842-79	2	Sup. - BL.	Sertissage AR de brancard de pavillon :	Hintere Einfassung für Dachunterzug :	Strip (metal) setting rubber on cant rail:
	DF 842-79	2	Sup. - BK.	–	–	–
28	D 842-88	1	G - BL.	Garniture d'entrée de porte :	Dichtgarnitur am Türausschnitt :	Weatherstrip:
	D 842-88 A	1	D - BL.	–	–	–
	DJF 842-88	1	G - BK.	– gris.	– grau.	– grey.
	DJF 842-89	1	D - BK.	– gris.	– grau.	– grey.
29	DS 853-81	2	R.p. 5 420 034 N → 1/72.	Caoutchouc avec tringle :	Dichtgummi mit Drahteinlage :	Rubber with rod:
	6 D 5 420 034 N	2	1/72 →.	–	–	–
30	DF 842-105	1	G - BK.	Renfort de sertissage :	Verstärk. f. Einfassung :	Reinforcement f. strip:
	DF 842-105 A	1	D - BK.	–	–	–
31	D 961-80	4	Inf. - ⌀ 42.	Obturateur de réglage de guide-glace :	Gummistopfen zur Einstellung der Fensterführung :	Plug for adjusting window channel:
	D 961-95	4	Sup. - ⌀ 40.	–	–	–
32	1 D 5 402 613 E	2	Ext.	Renfort de poignée.	Verstärkung f. Griff.	Handle reinforce.
				Fixation	**Befestigung**	**Securing parts**
	23 451 319 S *ZD 9345 130 W*	16	TH 7 × 17,5.	Vis de support de pivot.	Schraube f. Türangel.	Screw for pivot support.
	22 217 009 D *ZD 9221 700 U*	4	9,5 × 16 × 2.	Rondelle de vis de pivot.	Scheibe f. Einstell-Schraube.	Washer for pivot pin.
	22 746 029 W *ZD 9274 600 Z*	8	TR 4,85 × 16.	Vis de garniture inf.	Schraube f. untere Dichtgarnitur.	Screw for lower strip.
	ZC 9295 502 U	6		Butée caoutchouc sur pied milieu et AR.	Gummianschlag.	Rubber buffer.
	ZC 9615 024 U	4	H 9 × 125.	Écrou de vis de pivot.	Mutter f. Einst. Türangel.	Nut for pivot pin.
	26 197 759 A *ZC 9619 775 U*	4	L 20.	Épingle d'axe de galet.	Drahtsich. f. Lagerbolzen.	Clip for roller pin.
	26 197 799 K *ZC 9619 779 U*	2	L 14,5.	Épingle d'axe d'articulation.	Drahtsich. f. Lagerbolzen am Gelenk.	Clip for plate pin.
	ZC 9622 537 U	4	TR 7 × 16 - PA.	Vis de tirant de porte.	Schraube f. Zuglasche der Tür.	Screw for check strap.

604-153

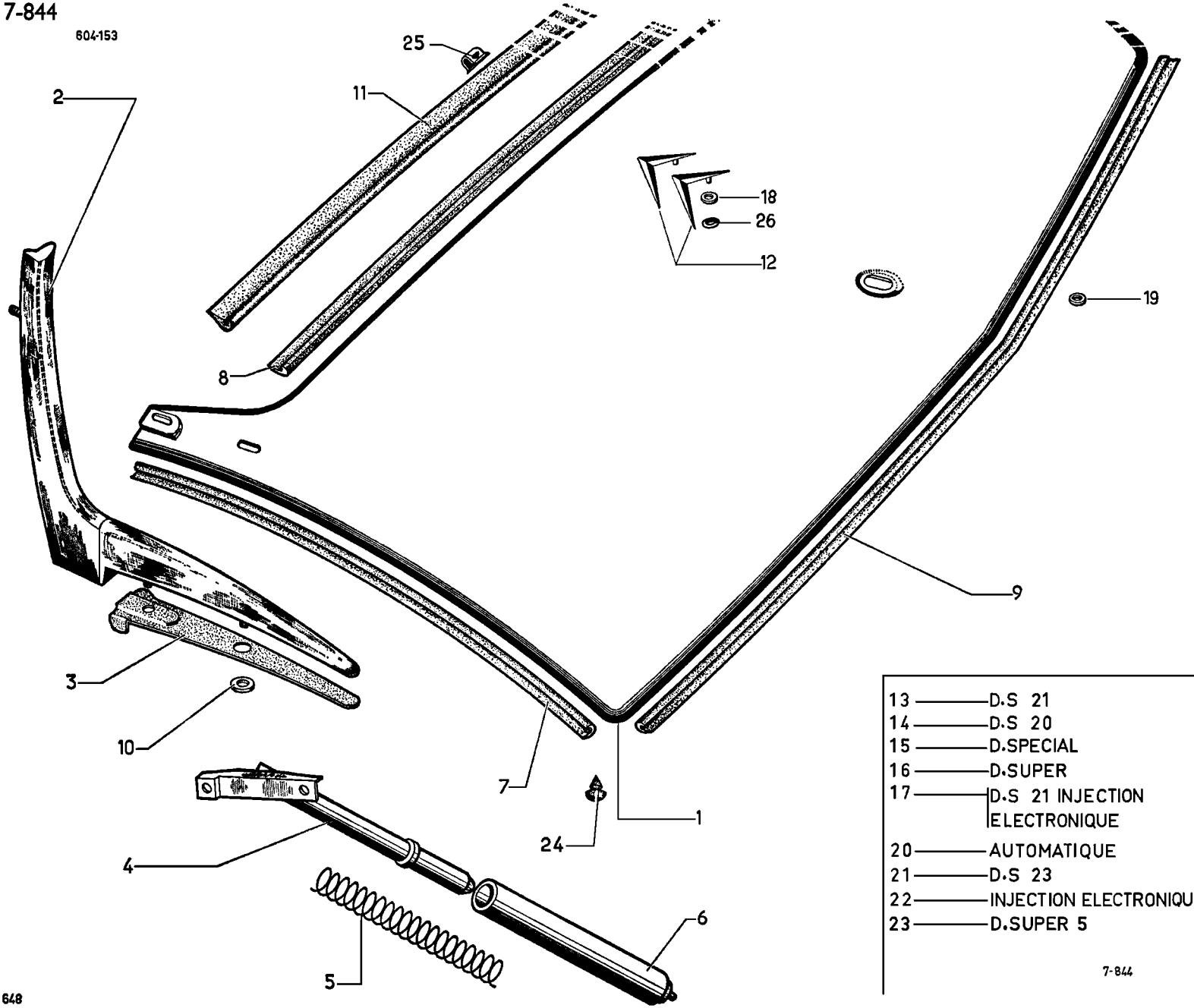

13	D.S 21
14	D.S 20
15	D.SPECIAL
16	D.SUPER
17	D.S 21 INJECTION ELECTRONIQUE
20	AUTOMATIQUE
21	D.S 23
22	INJECTION ELECTRONIQUE
23	D.SUPER 5

7-844

I	NUMÉROS		K	BL	Porte de coffre AR	Kofferraumdeckel	Boot door
1	DM	844-19	1		Porte nue.	Deckel, o. Ausrüstung.	Door only.
2	DM	844-07	1	G.	Charnière assemblée :	Scharnier :	Hinge assy:
	DM	844-07 A	1	D.	–	–	–
	DS	844-07 J	1	G - PA.	–	–	–
	DS	844-07 K	1	D - PA.	–	–	–
3	D	844-23	1	G - L 262.	Caoutchouc de charnière :	Gummiplatte f. Scharnier :	Rubber for hinge:
	D	844-23 A	1	D - L 262.	–	–	–
4	D	844-56 B	1	G.	Béquille mâle :	Innenstempel f. Stütze :	Stay, male:
	D	844-56 C	1	D.	–	–	–
5	DS	844-59	2		Ressort de béquille (25 spires).	Feder f. Stütze (25 Wicklungen).	Spring fot stay (25 coils).
6	D	844-61 A	2	L 180.	Béquille femelle.	Hülse f. Stütze.	Stay, female.
7	D	844-72	2	L 600.	Caoutchouc latéral de porte.	Seitl. Dichtgummi für Deckel.	Rubber strip, lateral.
	DS	844-114	2	L 550 - DX - DJ - DY.	Profilé d'entrée de porte.	Profil am Deckelausschnitt.	Strip (plastic) for door entry.
8	D	844-87	1	Sup. - L 1,240.	Caoutchouc de porte.	Abdichtgummi f. Deckel.	Rubber strip.
	DS	844-115	1	L 1,330 - DX - DJ - DY.	Profilé d'entrée de porte.	Profil am Deckelausschnitt.	Strip (plastic) for door entry.
9	D	844-89	1	Inf. - L 1 m.	Caoutchouc de porte.	Abdichtgummi a. Deckel.	Sealing.
	DS	844-89	1	PA - PO.	Caoutchouc (encadrement).	Abdichtgummi (Rahmen).	Sealing (frame).
	DS	844-116	1	L 1 m - DX - DJ - DY.	Profilé d'entrée de porte :	Profil am Deckelausschnitt :	Strip (plastic) for door entry:
	DS	844-170 A	1	L 1 m - DV - DT.	–	–	–
10	DS	844-122	?	30 × 2.	Rondelle avec encoche de 7,5 de charnière.	Scheibe m. Einkerbung.	Washer with notche 7,5.
11	D	853-66	1	L 1,650 m.	Caoutchouc inf. de lunette.	Gummileiste f. Hecksch.	Rubber on rear window.
12	D	854-4	2	DX - DJ - DY.	Chevron (doré).	Citroën-Winkel (gold).	Chevron (gilded).
	DM	854-4	2	DV - DT - DJF - DLF.	Chevron (chromé).	Citroën-Winkel (verchr.).	Chevron (chromium plated).

I	NUMÉROS	K	BL	Porte de coffre AR (Suite)	Kofferraumdeckel (Forts.)	Boot door (Cont.)
				Jeu de 4 monogrammes :	Satz zu 4 Monogrammen :	Set of 4 monograms:
13	DX 854-203 A	1	DS 21 → 7/72.	–	–	–
14	DX 854-204 A	1	DS 20 → 7/72.	–	–	–
	7 D 5 430 282 E	1	DS 20 7/72 →.	–	–	–
				Ensemble monogramme :	Monogramm, Gesamtteil :	Monogram assy:
15	DT 854-207 A	1	D - « Spécial » → 7/72.	– adhésif.	– Klebemonogramm.	– adhesive.
	7 D 5 430 281 U	1	D - « Spécial » 7/72 →.	–	–	–
16	DV 854-204 A	1	D - « Super » → 7/72.	– adhésif.	– Klebemonogramm.	– adhesive.
	7 D 5 430 279 X	1	D - « Super » 7/72 →	–	–	–
17	DX 854-202 A	1	DS 21 - « Injection électronique » → 7/72.	Monogramme :	Monogramm :	Monogram:
	DX 854-9 B	1	DX - DJ - DY → 7/72.	– « D » doré.	– « D » (gold).	– « D » gilded.
	DX 854-10 B	1	DX - DJ - DY → 7/72.	– « S » doré.	– « S » (gold).	– « S » gilded.
	DX 854-24 B	1	DX - DJ - DY → 7/72.	– « 2 » doré.	– « 2 » (gold).	– « 2 » gilded.
	DX 854-27 B	1	DX - DJ → 7/72.	– « 1 » doré.	– « 1 » (gold).	– « 1 » gilded.
	DY 854-7	1	DY → 7/72.	– « 0 » doré.	– « 0 » (gold).	– « 0 » gilded.
18	7 D 5 415 580 A *DS 854-101*	4		Rondelle caoutchouc.	Gummischeibe.	Rubber washer.
19	DX 854-97 A	8	→ 7/72.	Rondelle de monogramme.	Scheibe f. Monogramm.	Rubber washer for monogram.
20	7 D 5 403 613 Z	1	« Automatique ».	Monogramme adhésif :	Klebemonogramm :	Adhesive monogram:
21	7 D 5 430 283 R	1	DS 23 7/72 →.	–	–	–
22	7 D 5 430 493 Y	1	« Injection Électronique » 7/72 →.	–	–	–
23	7 D 5 435 578 V	1	« D Super 5 » 9/72 →.	–	–	–
	7 D 5 470 420 M	1	DX - DJ - DY.	Ensemble chevrons :	Satz Citroën-Winkel :	Chevrons set:
	7 D 5 470 419 B	I	DV - DT - DJF - DLF.	–	–	–

I	NUMÉROS	K	BL	Porte de coffre AR *(Suite)*	Kofferraumdeckel *(Forts.)*	Boot door *(Cont.)*
				Fixation	**Befestigung**	**Securing parts**
	ZD 9231 900 U	4	H 5 × 75.	Écrou de charnière, sup.	Mutter f. ob. Scharnier.	Nut for hinge, upper.
	25 241 009 U *ZD 9524 100 U*	2	H 7 × 100.	Écrou de charnière, inf.	Mutter f. unt. Scharnier.	Nut for hinge, lower.
	25 221 009 C *ZD 9522 100 U*	4	H 7 × 100.	Écrou de béquille.	Mutter f. Stütze.	Nut for stay.
	22 508 009 X *ZD 9250 800 U*	2	Inf. - TA 5 × 15.	Vis de caoutchouc.	Schraube f. Dichtgummi.	Screw for rubber strip.
	22 763 009 L *ZD 9276 300 U*	2	7,5 × 30 × 2.	Rondelle de caoutchouc.	Scheibe f. Dichtgummi.	Washer for rubber strip.
24	ZC 9233 400 U	2		Butée caoutchouc.	Gummianschlag.	Rubber buffer.
	ZC 9619 079 U	8	5,5 × 12 × 2.	Rondelle alu de charnière.	Alu-Scheibe f. Scharnier.	Washer alum. for hinge.
				Agrafe de fixat. :	Bef.-Spange für :	Clip securing:
25	26 197 609 V *ZC 9619 760 U*	12		- caoutchouc de lunette.	- Gummi für Heckscheibe.	- rubber on window.
	ZC 9619 867 U	8		- de monogramme.	- Monogramm.	- monogram.
				Rondelle élastique :	Federscheibe für :	Spring clip:
26	ZC 9624 008 U	4	⌀ 2,5.	- de chevron.	- Citroën-Winkel.	- for chevron.
	26 240 029 C *ZC 9624 002 U*	8	⌀ 3.	- de monogramme.	- Monogramm.	- for monogram.

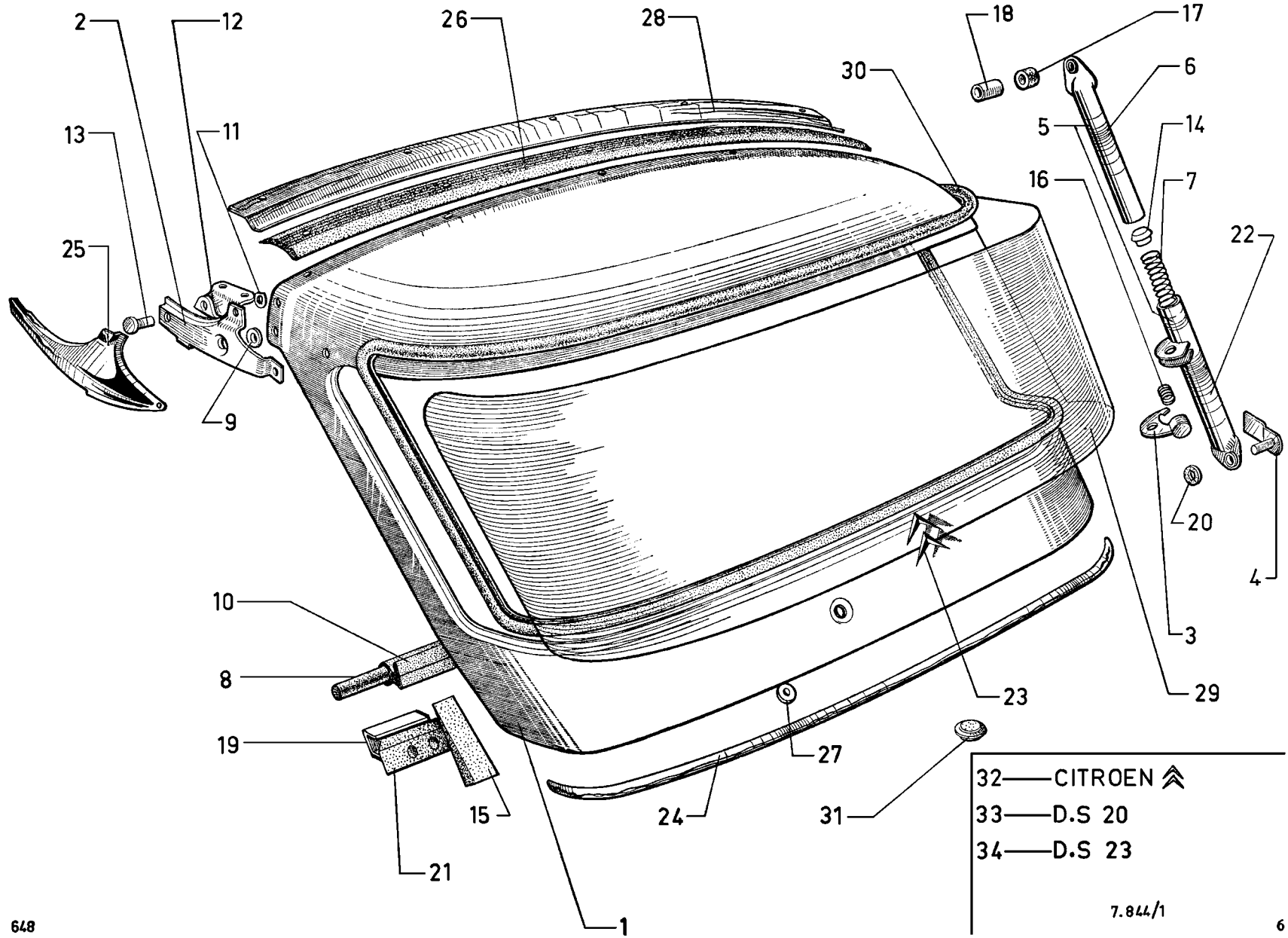

32——CITROEN
33——D.S 20
34——D.S 23

7.844/1

I	NUMÉROS	K	BK	Porte AR supérieure	Hintere, obere Tür	Upper rear door
1	DF 844-45	1		Porte nue.	Tür, o. Ausrüstung.	Door only.
2	DF 844-07	1	G.	Charnière :	Scharnier :	Hinge:
	DF 844-07 A	1	D.	–	–	–
3	DVF 844-28	1		Doigt d'accrochage.	Einrastzapfen.	Catch for stay.
4	DF 844-49	1		Support avec axe.	Halterung m. Zapfen.	Bracket with pin.
5	DVF 844-55	1	Sup. - inf.	Béquilles assemblées.	Stützen, Gesamtteil.	Stay assy.
6	DVF 844-56	1		Béquille mâle.	Stütze (Einsteckteil).	Male stay.
7	DVF 844-59	2		Ressort int. de béquille.	Innenfeder f. Stütze.	Spring, inner, for stay.
				Renfort caoutchouc int. de garnture :	Gummiverstärkung für Garnitur :	Reinforcement f. strip:
8	DVF 844-76	2	Sup. - L 350.	–	–	–
	DVF 844-165	1	Sup. - L 2,600.	–	–	–
	DF 844-166	1	Inf. - L 1,150.	–	–	–
9	DF 844-84	4	7,5 × 25 × 4.	Entretoise de charnière.	Abstandshülse für Scharnier.	Distance washer.
10	DF 844-87	1	Ext. - L 3,300.	Garniture d'étanchéité sup.	Obere Dichtgarnitur.	Upper sealing strip.
	DF 844-89	1	Ext. - L 1,150.	Garniture d'étanchéité inf.	Untere Dichtgarnitur.	Lower sealing strip.
11	DF 844-90	6	7,5 × 26 × 4 - sup.	Rondelle de charnière.	Scheibe f. Scharnier.	Washer for hinge.
12	DF 844-102	2		Support de charnière.	Halterung f. Scharnier.	Bracket for hinge.
13	DF 844-103	1	⌀ 10 - L 18,5.	Axe d'articulation.	Lagerbolzen.	Pin for hinge.
14	DVF 844-105	2		Embout de centrage de ressort.	Zentrierstück für Innenfeder.	Centring dowel for spring.
15	DF 844-128	2		Cale d'étanchéité.	Dichtkeil.	Wedge for sealing.
16	DVF 844-139	1		Ressort de doigt d'accrochage	Feder f. Einrastzapfen.	Spring for stay catch.

I	NUMÉROS	K	BK	Porte AR supérieure *(Suite)*	Hintere, obere Tür *(Forts.)*	Upper rear door *(Cont.)*
17	DF 844-142	1	10 × 10,5 × 4.	Butée caoutchouc de béquille.	Gummianschlag f. Stütze.	Rubber bush for stay.
18	DF 844-143	1	7,5 × 17 × 10.	Entretoise de béquille.	Abstandshülse f. Stütze.	Distance bush.
19	DVF 844-146	2	40 × 20.	Contreplaque de butée.	Gegenblech f. Anschlag.	Counterplate for buffer.
20	DF 844-160	1	6,5 × 20 × 4.	Rondelle caoutchouc de béquille.	Gummischeibe f. Stütze.	Rubber washer.
21	DVF 844-162	2	e 16.	Butée de centrage de porte.	Zentrieranschlag f. Tür.	Buffer, locating door.
22	DVF 844-169	1		Béquille femelle.	Stütze (Hohlteil).	Femal stay.
23	DM 854-4	2		Chevron.	Citroën-Winkel.	Chevron.
24	DF 854-50	1	Inf.	Jonc de porte.	Türleiste.	Embellisher strip.
25	DF 854-52	1	G.	Applique de finition :	Abschlussblech :	Embellisher:
	DF 854-52 A	1	D.	–	–	–
26	DF 854-67	1	L 1,064.	Garniture caoutchouc entre pavillon et porte.	Gummigarnitur zwischen Dach und Tür.	Sealing rubber.
27	1 D 5 415 580 A *DS 854-101*	4		Rondelle de chevron.	Scheibe f. Citroën-Winkel.	Washer for chevron.
28	DF 854-85	1		Applique de finition de pavillon et porte.	Abschlussleiste am Dach und Tür.	Finishing strip for roof.
29	DF 961-7 A	1	e 5.	Glace de porte :	Türscheibe :	Glass for door:
	DJF 961-301 A	1		– chauffante.	– heizbare.	– heated.
30				Caoutchouc de glace :	Gummi f. Scheibe :	Rubber sealing f. glass:
	DF 961-61	1		– noir.	– schwarz.	– black.
	DJF 961-61	1		– gris.	– grau.	– grey.
31	D 961-80	4		Bouchon de panneau inf.	Verschlussstopfen.	Plug for lower panel.

I	NUMÉROS	K	BK	Porte AR supérieure *(Suite)*	Hintere, obere Tür *(Forts.)*	Upper rear door *(Cont.)*
			7/72 →.	Monogramme :	Monogramm :	Monogram:
32	1 D 5 430 494 J	1	« Citroën ».	–	–	–
33	1 D 5 430 942 D	1	« DS 20 ».	–	–	–
34	1 D 5 430 284 B	1	« DS 23 ».	–	–	–
				Fixation	**Befestigung**	**Securing parts**
	ZD 9226 900 Z		4 × 75.	Écrou de fixat. :	Befestigungsmutter für :	Nut securing:
		10		– d'applique de pavillon.	– Abschluss a. Dach.	– strip for roof.
		5		– de jonc inf.	– untere Leiste.	– embellisher strip.
				Rondelle de fixat. :	Befestigungsscheibe für :	Washing securing:
	ZD 9226 200 Z	5	4,25 × 10.	– d'applique de pavillon.	– Abschluss a. Dach.	– strip for roof.
	22 312 019 W *ZD 9231 200 W*	4	5,5 × 9.	– de butée.	– Anschlag.	– buffer.
	22 334 019 B *ZD 9233 400 U*	4	Cr 5,2 × 9,4.	–	–	–
	ZC 9619 069 U	1	7,5 × 20 × 1.	– d'arrêt de béquille sur caisse.	– Sicherung d. Stütze.	– stay stop on body.
	26 192 379 X *ZC 9619 133 W*	2	5,5 × 15 × 1,5	–	–	–
				– de gâche.	– Türfalle.	– striking plate.
	ZC 9624 008 U	4	⌀ 2,5.	– de chevron.	– Citroën-Winkel.	– chevron.
				Vis de fixat. :	Schraube für :	Screw securing:
	23 455 019 J *ZD 9345 500 W*	10	TH 7 × 14.	– de charnière sup.	– ob. Scharnier.	– upper hinge.
	23 743 019 V *ZD 9374 300 W*	1	TH 7 × 30.	– de béquille.	– Stütze.	– stay.
	ZD 9224 400 U	5	TFB 4 × 16.	– d'applique de finition.	– Abschlussblech.	– embellisher.

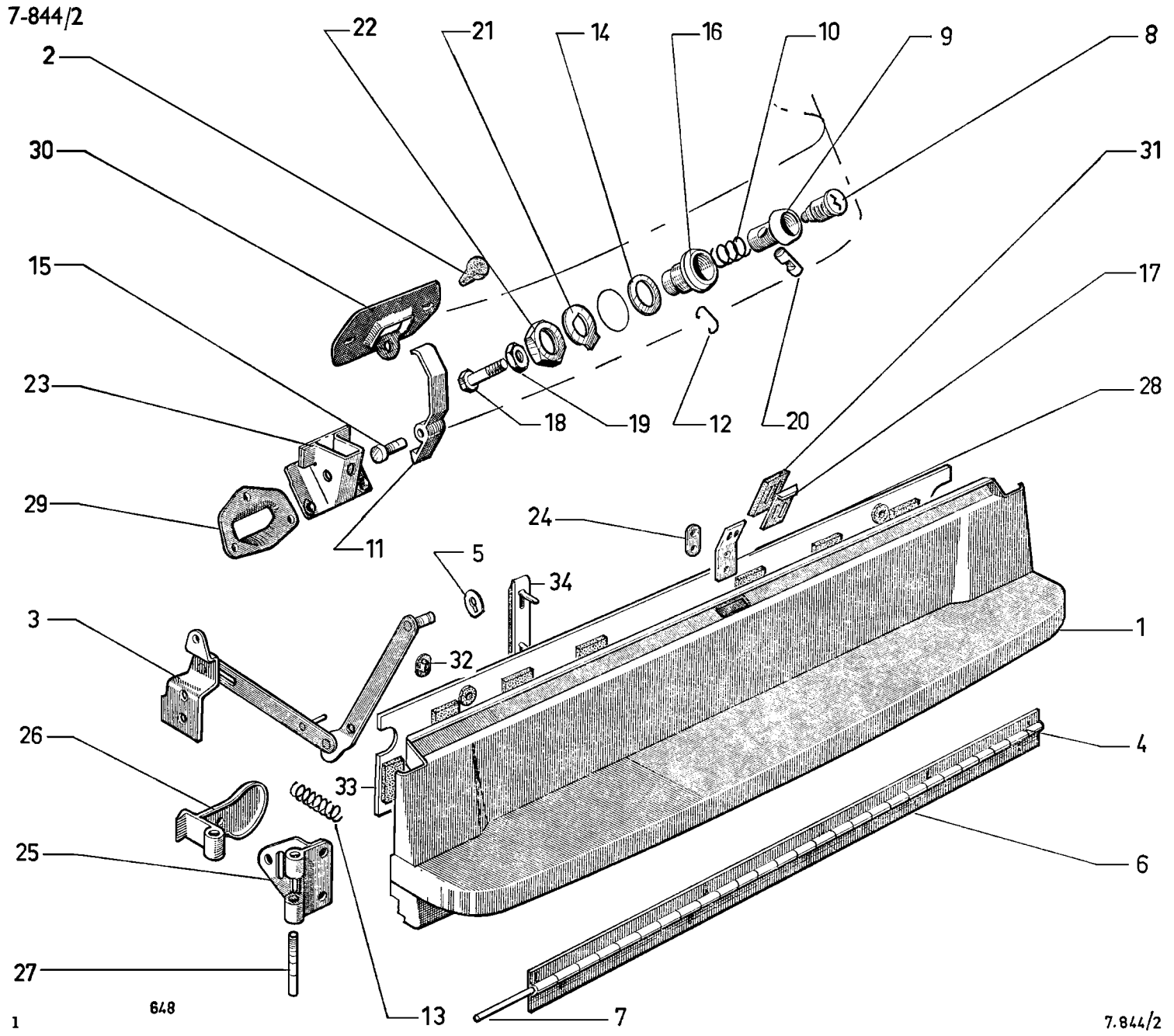
2
22
21
14
16
10
9
8
30
31
15
17
23
28
18
19
12
20
29
24
11
5
34
3
1
32
26
4
33
25
6
27
13
7

I	NUMÉROS	K	BK	Porte AR inférieure	Hintere, untere Tür	Lower rear door
1	DF 844-158	1	Inf.	Porte, nue.	Tür, ohne Ausrüstung.	Door, only.
2	1 D 5 420 549 L *D 9175-992 L*	1		Butée caoutchouc de serrure.	Gummianschlag für Türverschluss.	Rubber buffer for lock.
3	DF 844-48	1	G.	Compas de maintien :	Haltewinkel f. Tür :	Hinged rod for door:
	DF 844-48 A	1	D.	–	–	–
4	DF 844-60	1	L 1,080 - sup.	Charnière.	Scharnier.	Hinge.
5	DF 844-82	2		Arrêtoir de compas sur panneau.	Sich.-Blech f. Haltewinkel.	Lockwasher on panel.
6	DF 844-98	1	L 1,080 - inf.	Charnière.	Scharnier.	Hinge.
7	DF 844-159	1	L 1,080.	Axe de charnière.	Scharnierachse.	Rod for hinge.
				Barillet :	Schlosseinsatz :	Lock barrel:
8	1 M 5 416 864 G *AM 861-04*	1		– 6 paillettes.	– 6 Zuhaltungen.	– 6 wards.
	1 D 5 404 295 M	1		– jeu de 3 (6 paillettes) pour portes AV, AR sup.	– Satz z. 3 Einsätzen (6 Zuhaltungen).	– set of 3 barrels (6 wards).
9	1 M 5 413 590 V *AM 861-20*	1		Bouton poussoir.	Druckknopf.	Push-button.
10	1 D 5 413 593 C *DS 9861-921 L*	1		Ressort de bouton poussoir.	Feder f. Druckknopf.	Spring for push-button.
11	DF 861-22	1		Pêne de serrure.	Riegel f. Türschloss.	Lock catch.
12	1 D 5 413 588 Y *DS 9861-933 L*	1		Jonc de barillet.	Sicherheitsring für Schlosseinsatz.	Circlip for barrel.
13	1 D 5 427 394 N *D 861-34*	2	L 36.	Ressort de pêne.	Feder f. Schlossriegel.	Spring for catch.
14	1 D 5 416 871 H *D 851-51*	1	30 × 36 × 2.	Rondelle caoutchouc de guide de poussoir.	Gummiring für Druckknopfführung.	Rubber washer.
15	D 861-53	1	⌀ 6 - L 25,5.	Axe de pêne.	Bolzen f. Schlossriegel.	Pin for catch.
16	DVF 861-59	1	L 34.	Guide de bouton poussoir.	Druckknopfführung.	Guide for push-button.

I	NUMÉROS	K	BK	Porte AR inférieure (Suite)	Hintere, untere Tür (Forts.)	Lower rear door (Cont.)
17	DF 861-79	3		Gâche de serrure.	Abdeckblech f. Türschloss.	Striking plate.
18	1 D 5 416 875 B *D 861-101 A*	1	L 51.	Vis de réglage de bouton poussoir.	Einstellschraube für Druckknopf.	Screw, adjusting push-button.
19	1 D 5 413 594 N *D 9861-101 L*	1	H 5 × 75.	Écrou de vis de réglage.	Mutter f. Einstellschraube.	Nut for adjusting screw.
20	1 D 5 413 592 S *DS 9861-102 A*	1		Verrou de barillet.	Verriegelungsbolzen für Schlosseinsatz.	Pin for barrel.
21	1 D 5 416 872 U *D 861-184*	1	28 × 40.	Arrêtoir de guide de poussoir.	Sicherungsblech für Druckknopfführung.	Lockwasher for guide.
22	0 D 5 416 873 E *D 861-105*	1	H 30 × 150.	Écrou de guide de poussoir.	Mutter für Druckknopfführung.	Nut for guide.
23	DF 861-107	1		Boîtier de serrure.	Schlossgehäuse.	Lock casing.
24	DF 861-109	1		Renfort de gâche de porte.	Verstärk. f. Türfalle.	Reinforc. for striking plate.
25	DF 861-133	1		Support de pêne.	Halterung f. Schlosszapfen.	Bracket for catch.
26	DF 861-169	2		Levier de pêne.	Hebel f. Schlosszapfen.	Catch lever.
27	DF 861-170	1	⌀ 6 - L 63.	Axe de pêne de serrure.	Bolzén f. Schlosszapfen.	Pin for lock catch.
28	DF 861-180	1		Support de gâche sur porte sup.	Halterung f. Türfalle.	Support fer striking plate.
29	DF 861-181	1		Boîtier de pêne sur porte sup.	Gehäuse f. Schlosszapfen.	Casing for catch.
30	DF 861-182	1		Tôle de serrure de porte sup.	Abschlussblech f. Tür.	Closing plate.
31	DX 861-194	1	30 × 40 × 2.	Cale de réglage sous gâche.	Einstellscheibe unter Türfalle.	Adjusting shim under striking plate.
32	1 E 5 418 566 Y	?	20 × 25 - e 8.	Obturateur plastique.	Plastik-Stopfen.	Plastik obturador.

I	NUMÉROS	K	BK	Porte AR inférieure *(Suite)*	Hintere, untere Tür *(Cont.)*	Lower rear door *(Cont.)*
33	6 E 5 418 570 A	1	COMM.	Garniture.	Garnitur.	Trim.
34			COMM.	Baguette de garniture :	Leiste f. Garnitur :	Bead f. trim:
	6 E 5 418 560 S	4	L 224 - centr.	–	–	–
	1 E 5 418 571 L	2	L 100 - lat.	–	–	–
	ZC 9233 400 U	2		Butée caoutchouc de compas :	Gummianschlag für Haltewinkel :	Rubber buffer:
	ZC 9295 502 U	2		–	–	–
	26 240 299 S *ZC 9624 029 U*	2	8,4 × 17 × 2.	Rondelle de compas sur porte inf.	Scheibe f. Haltewinkel an unterer Tür.	Washer f. hinged rod on lower door.
				Fixation	**Befestigung**	**Securing parts**
	ZC 9613 014 U	8		Bouchon des trous de plaque de police.	Stopfen f. Bohrungen des Kennzeichens.	Plug for number plate holes.
				Rondelle de fixat. :	Befestigungsscheibe für :	Washer securing:
	22 482 009 N *ZD 9248 200 U*	5	7,5 × 14.	– de charnière inf.	– unteres Scharnier.	– lower hinge.
	22 514 019 Y *ZD 9251 400 U*	4	Cr 7,3 × 12.	– de serrure.	– Schloss.	– lock.
	22 541 009 T *ZD 9254 100 U*	2	8,5 × 18 × 2.	– de compas.	– Haltewinkel.	– hinged rod.
				Vis de fixat. :	Befestigungsschraube für :	Screw securing:
	ZD 9028 400 U	6	TH 5 × 20.	– de compas.	– Haltewinkel.	– hunged rod.
	ZD 9346 430 W	4	TH 7 × 22,5.	– de serrure.	– Schloss.	– lock.
	ZD 9250 200 U	2	TR 5 × 12.	– de support de gâche.	– Halterung f. Türfalle.	– support for striking plate.
	ZD 9251 630 U	2	TFB 5 × 16.	– de tôle de serrure.	– Abschlussblech.	– closing plate.
	ZD 9453 330 W	3	TR 5 × 16.	– de boîtier.	– Türgehäuse.	– casing.
	ZD 9471 130 U	4	TFB M 5-25 - COMM.	– de garniture.	– Garnitur.	– trim.
	ZC 9615 825 U	4	M 5 - COMM.	Écrou en cage.	Käfigmutter.	Cage nut.
			(XT)	**Pièces spéciales**	**Spezialteil**	**Special part**
1	7 E 5 447 826 A	1	Inf. (CH) 10/73 →.	Porte nue.	Tür ohne Ausrüstung.	Door, only.

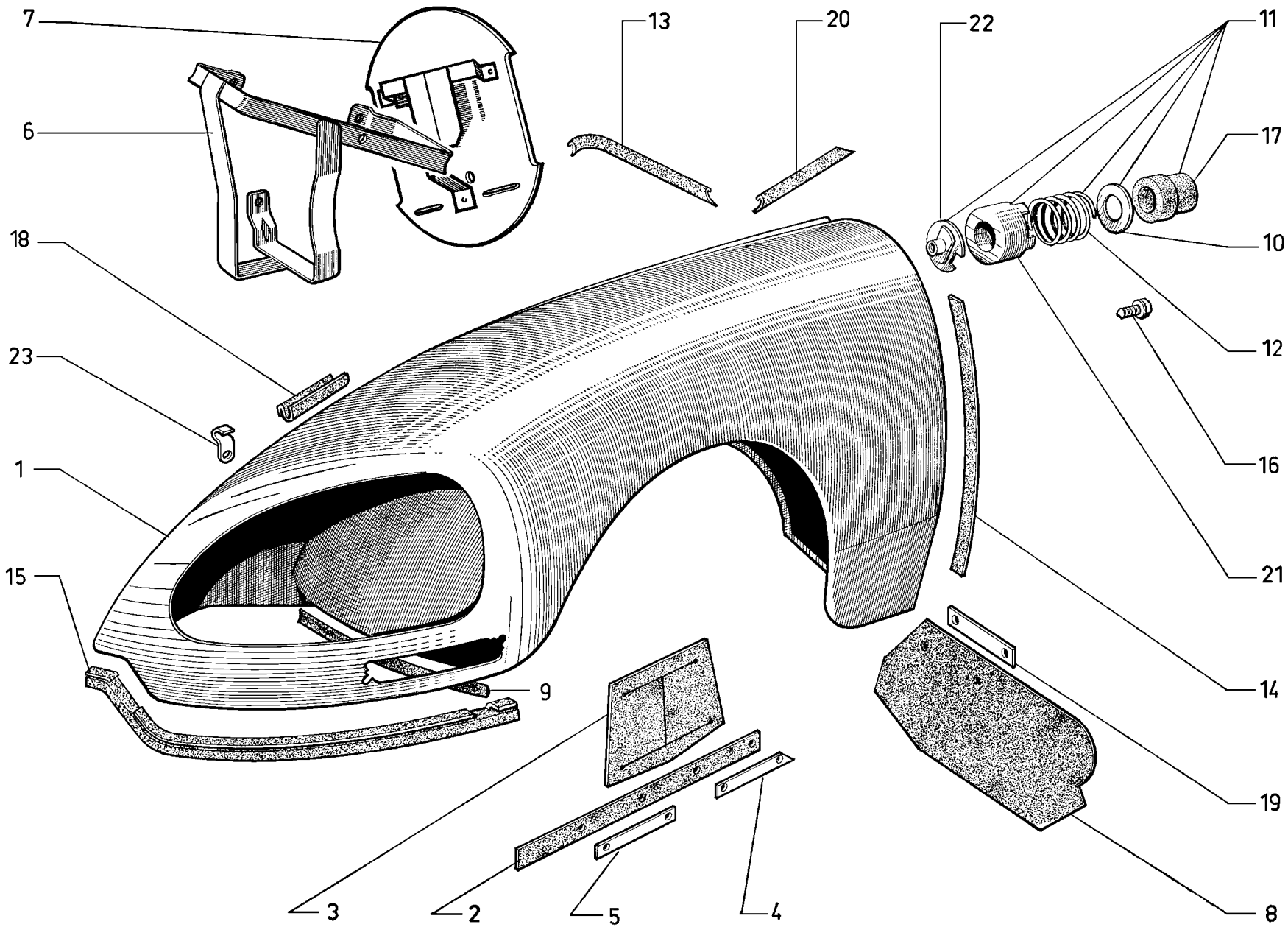
7
6
13
20
22
11
17
10
18
12
23
16
1
21
15
14
9
19
3
2
5
4
8

I	NUMÉROS	K		Ailes AV	Vordere Kotflügel	Front wings
1	7 D 5 425 982 R	1	G.	Aile AV :	Vorderer Kotflügel :	Wing, front:
	7 D 5 425 983 B	1	D.	–	–	–
2	DX 443-64	2	L 294.	Garniture de relais de direction :	Garnitur für Lenkübertragung :	Strip for steering relay:
3	DM 443-65	2		–	–	–
4	DM 443-82	4	AV - entr. 61.	Contreplaque de garniture :	Gegenblech f. Garnitur :	Plate for strip:
5	DM 443-84	4	AR - entr. 78.	–	–	–
6	DX 625-1	1		Support de bidon d'huile.	Träger f. Ölkanister.	Support for oil can.
7	DX 625-150 A	1	(IE).	Plaque support bidon d'huile.	Tragplatte f. Ölkanister.	Supp. plate f. oil can.
8	D 851-4	2	L 160.	Bavette.	Schmutzfänger.	Mudflap.
9	DS 851-57	2	AV - L 365.	Garniture de doublure.	Verkleidungsgarnitur.	Strip for lining.
	DS 851-83	2	AV - L 180.	Caoutchouc de joue d'aile.	Gummi f. Kotflügelwange.	Rubber for wing flange.
10	1 D 5 411 040 C *D 851-61*	4	25 × 44.	Rondelle d'appui du ressort de broche.	Anlegscheibe f. Feder.	Washer for spring.
11	1 D 5 411 038 F *DS 851-62*	4		Support réglable.	Kotflügelbefestigung.	Adjustable bracket.
12	1 D 5 411 039 S *DS 851-63*	4	∅ ext. 44.	Ressort de broche (4 spires).	Feder f. Kotflügel-Befest.) (4 Wicklungen).	Spring (4 coils).
13	DX 851-79	1	G.	Garniture entre aile et caisson :	Garnitur zw. Kotflügel und Wagenkasten :	Strip between wing and caisson:
	DX 851-79 A	1	D.	–	–	–
14	DX 851-83	2	AR - L 239.	Caoutchouc de joue d'aile.	Gummi f. Kotflügelwange.	Rubber for wing flange.
	DS 851-142 A	2		Caoutchouc entre aile et tôle latérale.	Gummi zw. Kotflügel und Seitenblech.	Rubber between wing and lateral panel.

I	NUMÉROS	K		Ailes AV *(Suite)*	Vordere Kotflügel *(Forts.)*	Front wings *(Cont.)*
15	DX 851-139	1	G.	Garniture de pare-chocs :	Gummi am Stossstange :	Rubber on bumper:
	DX 851-139 A	1	D.	–	–	–
16	DS 851-86	4	L 20.	Vis de support.	Schraube f. Träger.	Screw for bracket.
17	1 D 5 411 041 N *D 851-89*	4		Caoutchouc de broche.	Befest.-Gummikörper.	Rubber for peg.
18	DV 851-95	2		Butée caoutchouc.	Gummianschlag.	Rubber buffer.
	DX 851-95 B	2	L 1,255 m.	Bande caoutchouc entre aile et capot.	Gummistreifen zwischen Kotflügel u. Motorhaube.	Rubber strip.
19	D 851-113	2	26 × 80.	Plaquette de bavette.	Blechstreifen für Schmutzfänger.	Plate for mudflap.
20	DX 851-132	2		Garniture entre aile et caisson.	Garnitur zw. Kotflügel und Wagenkasten.	Strip between wing and caisson.
21	1 D 5 411 042 Z *DS 851-149*	4		Support de centrage.	Blechkäfig f. Kotfl.-Befest.	Centring bracket.
22	1 D 5 414 842 D *DS 851-151*	4		Rondelle de support.	Führungsscheibe für Kotflügelbefestigung.	Washer for bracket.
23	DS 861-189	2		Patte de maintien.	Haltelasche.	Clip.
	ZD 9029 530 U	3	TH 5 × 16.	Vis de support de bidon.	Schraube f. Träger.	Screw for can support.
	23 824 319 P *ZD 9382 430 W*	4	TH 9 × 22.	Vis de support d'aile.	Schraube f. Kotflügel.	Screw for wing.
	ZD 9524 300 U	4	9 × 125.	Écrou d'aile.	Mutter f. Kotflügel.	Nut for wing.
	ZD 9226 700 Z	4	TR 4,85 × 9,5.	Vis de contreplaque.	Schraube f. Gegenblech.	Screw for plate.
	26 187 459 U *ZC 9618 745 U*	20		Rivet « Pop » de garniture.	« Pop »-Niet f. Garnitur.	Rivet for trimming.
				Agrafe pour caoutchouc :	Spange f. Gummi zw. :	Clip for rubber betw.:
	ZC 9619 793 U	2		– entre aile et capot.	– Kotfl. u. Motorhaube.	– wing and bonnet.
	ZC 9619 817 U	14		– entre aile et pare-chocs.	– Kotfl. u. Stossstange.	– wing and bumper.
		18		– entre aile et tôle latérale.	– Kotfl. u. Seitenblech.	– lateral panel a. wing.
	ZC 9619 838 U	4		– entre aile et pare-chocs.	– Kotfl. u. Stossstange.	– wing and bumper.
	ZC 9618 755 U	18		– entre aile et capot.	– Kotfl. u. Motorhaube.	– wing and bonnet.
			XT	**Pièces spéciales**	**Spezialteile**	**Special parts**
1	DX 851-303 A	1	G - trou 90 × 37 - (USA).	Aile AV :	Kotflügel :	Wing:
	DX 851-305 A	1	D - trou 90 × 37 - (USA).	–	–	–
	7 D 5 443 503 L	1	G - (S).	–	–	–
	7 D 5 443 504 X	1	D - (S).	–	–	–

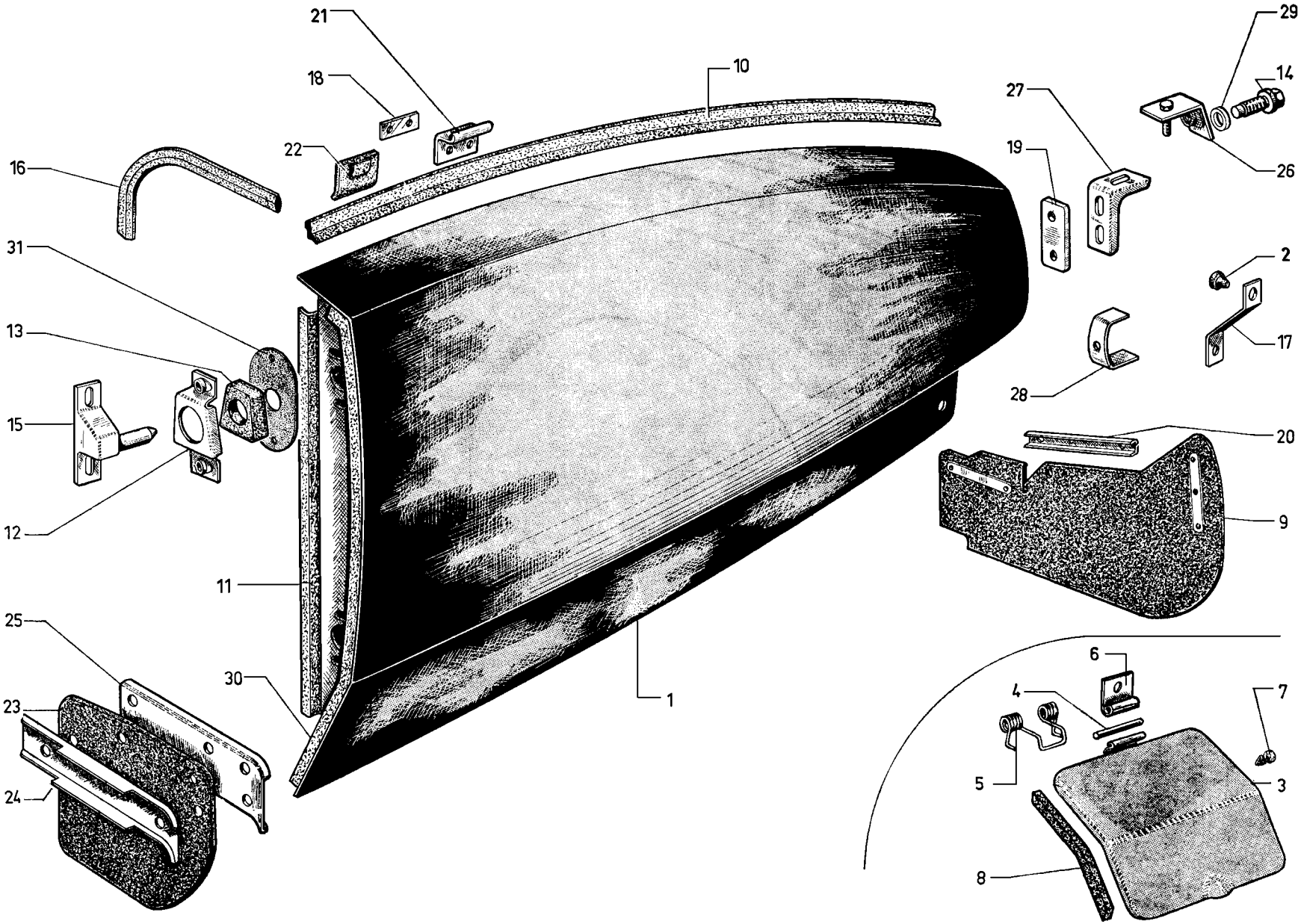
21
18
22
10
16
31
13
15
12
11
25
23
24
30
1
29
14
26
27
19
2
17
28
20
9
6
4
7
5
3
8
7.851/1

I	NUMÉROS	K	BL	Ailes AR	Hintere Kotflügel	Rear wings
1	7 D 5 425 988 F	1	G.	Aile sans renfort :	Kotflügel, o. Verstärkung :	Wing, without reinforcement:
	7 D 5 425 989 S	1	D.	–	–	–
2	A 615-84	2		Butée caoutchouc d'aile.	Gummianschlag f. Kotfl.	Rubber buffer.
3	DS 175-2 B	1		Trappe d'accès à tubulure.	Zugangsklappe zum Tankeinfüllstutzen.	Lid for filler tube.
4	DS 175-73	1		Axe de trappe.	Befest.-Bolzen f. Klappe.	Spindle for lid.
5	DS 175-86 B	1	L 44.	Ressort de trappe.	Feder f. Klappe.	Spring for lid.
6	DS 175-91	2		Charnière de trappe.	Scharnier f. Klappe.	Hinge for lid.
7	7 D 5 420 549 L *D 9175-992 L*	2	L 14.	Butée caoutchouc de trappe.	Gummianschlag f. Klappe.	Rubber buffer.
8	DX 175-94 A	2	75 × 11 × 7,5.	Caoutchouc de trappe.	Gummidichtung f. Klappe.	Sealing rubber.
	DX 175-94	2	125 × 11 × 7,5.	–	–	–
9	D 851-9	1	G - L 430.	Bavette d'aile :	Schmutzfänger :	Mudflap:
	D 851-9 A	1	D - L 430.	–	–	–
10	D 851-51	2	Sup. - L 880.	Caoutchouc sur passage de roue.	Dichtgummi.	Rubber on wheel arch.
11	D 851-68	2	L 590.	Caoutchouc sur tôle de fermeture.	Dichtgummi.	Rubber on closing panel.
12	DX 851-224 A	4		Support de centrage d'aile.	Blechkäfig f. Kotfl.-Befest.	Bracket centring wing.
13	DX 851-222 A	4	31 × 35 × 40.	Butée de centrage des broches.	Gummipuffer für Zentrierung.	Rubber centring peg.
14	DX 851-77 A	2	L 24.	Vis de fixation d'aile.	Schraube z. Kotfl.-Befest.	Screw securing wing.
15	DX 851-225 A	4		Broche.	Führungsstift.	Peg.
16	D 851-81	1	G.	Caoutchouc entre aile et passage de roue :	Dichtgummi zw. Kotflügel und Radkasten :	Rubber on wheel arch:
	D 851-81 A	1	D.	–	–	–

I	NUMÉROS	K	BL	Ailes AR (Suite)	Hintere Kotflügel (Forts.)	Rear wings (Cont.)
17	DS 851-85	2		Patte de butée.	Lasche f. Anschlag.	Support for buffer.
18	DS 851-94	2		Plaquette taraudée de patte.	Gewindeplakette.	Plate, threaded.
19	DS 851-100 A	2	85 × 50 - 2 ⌀ entr. 50.	Plaquette du support d'aile.	Platte f. Kotfl.-Träger.	Plate for wing bracket.
20	D 851-110	2	L 190.	Renfort de bavette sur panneau AR.	Verstärk.-Schiene für Schmutzfanger.	Reinforcement for mudflap.
21	D 851-112	2	Sup. AR.	Patte de maintien d'aile.	Haltelasche f. Kotflügel.	Lug retaining wing.
22	D 851-126	2	25 × 40.	Caoutchouc d'étanchéité.	Dichtgummi.	Sealing rubber.
23	DF 851-127	2	AV.	Bavette.	Schmutzfänger.	Mudflap.
24	DF 851-128	2	AV.	Tôle de bavette.	Blech f. Schmutzfänger.	Counterplate.
25	DF 851-144	2	AV.	Plaquette de bavette.	Halteblech für Schmutzfänger.	Plate for mudflap.
26	DS 851-157	2	L 51 - *l* 35.	Patte d'aile (1 vis, 1 écrou soudés).	Lasche m. 1 angeschweist. Schraube u. Mutter.	Plate (1 screw, 1 nut welded).
27	DS 851-159	2	L 95 - *l* 50.	Support d'aile (2 écrous soudés, entr. 50).	Halterung mit 2 angeschweissten Muttern.	Support (2 nuts welded).
28	DS 851-160	2		Pontet de catadioptre.	Steg f. Rückstrahler.	Bracket for reflector.
29	DX 851-193	2	12,5 × 27 × 2,7.	Rondelle nylon de fixat. d'aile.	Nylon-Scheibe.	Washer, nylon.
30	DS 853-81	2	L 690 → 1/72 R.p. 5 420 034 N.	Caoutchouc entre aile et porte :	Gummidichtung zw. Kotflügelund Tür :	Weatherstrip for door:
	6 D 5 420 039 T	2	R.m.p. 1/72 →.	–	–	–

I	NUMÉROS	K	BL	Ailes AR (Suite)	Hintere Kotflügel (Forts.)	Rear wings (Cont.)
31	DX 851-221 A	4		Obturateur de centreur.	Stopfen.	Plug.
	23 660 019 V *ZD 9366 000 W*	4	TH 5 × 14.	Vis de support de broche.	Schraube f. Haltestrebe.	Screw for peg support.
	23 663 319 D *ZD 9366 330 W*	4	TH 5 × 20.	Vis de support d'aile.	Schraube f. Halterung.	Screw for wing bracket.
	22 312 019 W *ZD 9231 200 W*	2	5,5 × 9.	Rondelle de support d'aile.	Scheibe f. Halterung.	Washer for wing bracket.
	25 241 009 U *ZD 9524 100 U*	2	H 7 × 100.	Écrou de support d'aile.	Mutter f. Halterung.	Nut for wing bracket.
	ZD 9453 000 W	2	TR 5 × 10.	Vis de trappe d'accès.	Schraube f. Klappe.	Screw for lid.
	ZD 9453 330 W	8	TR 5 × 16.	Vis de support de centrage.	Schraube f. Stif.	Screw for centring.
	22 746 029 W *ZD 9274 600 Z*	4	TA 5 × 16.	Vis de bavette.	Schraube f. Schmutzf.	Screw for mudflap.
	22 762 009 S *ZD 9276 200 U*	2	7,5 × 20 × 2.	Rondelle de support réglable.	Scheibe f. Träger.	Washer for bracket.
	ZC 9018 372 U	4	TH 5 × 12,5.	Vis de patte de maintien.	Schraube f. Haltelasche.	Screw for lug.
	26 157 109 C *ZC 9615 710 U*	6	⌀ 4,85.	Écrou clip pour bavette.	Clips-Mutter.	Nut clip for mudflap.
			(USA)	**Pièces spéciales**	**Spezialteile**	**Special parts**
1	DX 851-369 A	1	G.	Aile avec bossage pour vis :	Kotflügel m. Wulst :	Wing, with boss for screw:
	DX 851-370 A	1	D.	–	–	–

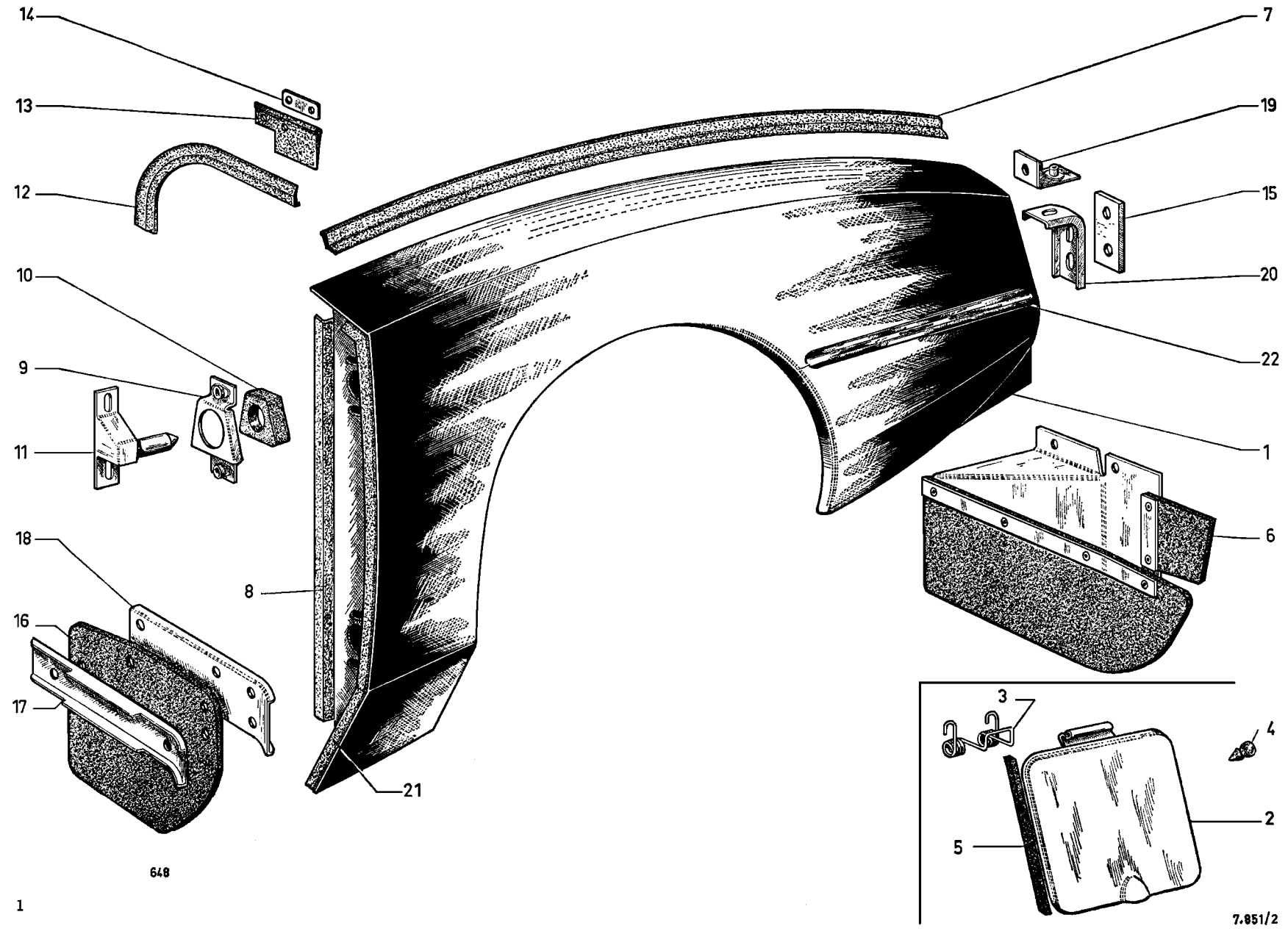
14
13
12
10
9
11
18
16
17
8
21
7
19
15
20
22
1
6
3
4
2
5
7.851/2
648

I	NUMÉROS	K	BK	Ailes AR	Hintere Kotflügel	Rear wings
1	7 D 5 425 990 C	1	G.	Aile :	Kotflügel :	Wing:
	7 D 5 425 991 N	1	D.	–	–	–
2	DF 175-2 A	1		Trappe d'accès à tubulure.	Zugangsklappe zum Tankstutzen.	Lid for filler tube.
3	DS 175-86 B	1		Ressort de trappe.	Feder f. Klappe.	Sping for lid.
4	7 D 5 420 549 L *D 9175-992 L*	2	L 14.	Butée caoutchouc de trappe.	Gummianschlag.	Rubber buffer.
5	DX 175-94 A	2	75 × 11 × 7,5.	Caoutchouc de trappe.	Gummidichtung.	Sealing rubber.
	DX 175-94	2	125 × 11 × 7,5.	–	–	–
6	DF 851-48	1	G.	Bavette d'aile :	Schmutzfänger :	Mudflap:
	DF 851-48 A	1	D.	–	–	–
7	DF 851-51	2	Sup. - L 795.	Caoutchouc sur passage de roue.	Dichtgummi am Radkasten.	Rubber on wheel arch.
8	D 851-68	2		Caoutchouc sur tôle de fermeture.	Dichtgummi am Abschlussblech.	Rubber on closing panel.
9	DX 851-224 A	4		Support de centrage d'aile.	Blechkäfig f. Kotfl.-Befest.	Bracket centring wing.
10	D 851-72	4	31 × 35 × 40.	Butée de centrage de broche.	Gummipuffer f. Kotflügel.	Rubber centring peg.
11	DX 851-226 A	4		Broche, grise.	Führungsstift, grau.	Peg, grey.
12	DF 851-81	2	L 475.	Caoutchouc sur tôle de fermeture.	Gummidichtung am Abschlussblech.	Rubber on closing panel.
13	DF 851-82	2	Sup. AV.	Garniture de gouttière.	Garnitur a. Ablaufrinne.	Sealing rubber for gutter.
14	DF 851-91	2	Sup. AV.	Renfort de garniture.	Verstärk. f. Garnitur.	Plate for sealing rubber.
15	DF 851-94	2		Plaquette de fixat. d'aile.	Plakette z. Kotfl.-Befest.	Plate securing wing.
16	DF 851-127	2	AV.	Bavette.	Schmutzfänger.	Mudflap.
17	DF 851-128	2	AV.	Tôle de bavette.	Blech f. Schmutzfänger.	Counterplate.
18	DF 851-144	2		Plaque de bavette.	Halteblech f. Schmutzf.	Plate for mudflap.

I	NUMÉROS	K	BK	Ailes AR (Suite)	Hintere Kotflügel (Forts.)	Rear wings (Cont.)
19	DF 851-157	2	L 48 - *l* 35.	Patte de fixat. d'aile (2 écrous soudés).	Befestigungslasche (2 angeschw. Muttern).	Plate (2 welded nuts).
20	DF 851-158	2	L 85 - *l* 40.	Support de fixat. AR.	Träger f. hint. Befestig.	Support.
21	DS 853-81		L 690 - R.p. 5 420 034 N → 1/72.	Caoutchouc entre aile et porte :	Gummidichtung zw. Kotflügel u. Tür :	Weatherstrip for door:
	6 D 5 420 039 T	2	1/72 →.	–	–	–
22	DF 854-51 A	2	L 490.	Jonc d'enjolivement sur aile.	Zierleiste a. Kotflügel.	Shaped embellisher.
	23 660 019 V *ZD 9366 000 U*	8	TH 5 × 14.	Vis de support de broche.	Schraube f. Träger.	Screw for peg support.
		6	TH 5 × 14.	Vis de bavette.	Schraube f. Schmutzf.	Screw for mudflap.
	23 719 319 K *ZD 9371 930 W*	4	TH 7 × 20.	Vis de support de traverse.	Schraube f. Träger.	Screw for crossmember.
	23 824 319 P *ZD 9382 430 W*	2	TH 9 × 22.	Vis de fixat. d'aile sur patte.	Schraube z. Befest. Kotfl.	Screw for plate.
	23 850 009 D *ZD 9385 000 U*	2	TH 9 × 25.	Vis de fixat. de patte sur support.	Schraube z. Befest. Lasche.	Screw for plate.
	25 258 019 K *ZD 9525 800 W*	6		Écrou de jonc.	Mutter f. Leiste.	Nut for embellisher.
	ZD 9453 430 W	2	TR 5 × 18.	Vis de trappe d'accès.	Schraube f. Tankklappe.	Screw for lid.
	ZD 9453 330 W	8	TR 5 × 16.	Vis de support de centrage.	Schraube f. Träger.	Screw for centring.
	ZC 9233 400 U	2	Sup.	Butée caoutchouc : – sur bord d'aile.	Gummianschlag : – a. Kotflügel-Rand.	Rubber buffer: – on wing edge.
			(USA)	**Pièces spéciales**	**Spezialteile**	**Special parts**
1	DF 851-303 A	1	G.	Aile :	Kotflügel:	Wing:
	DF 851-305 A	1	D.	–	–	–

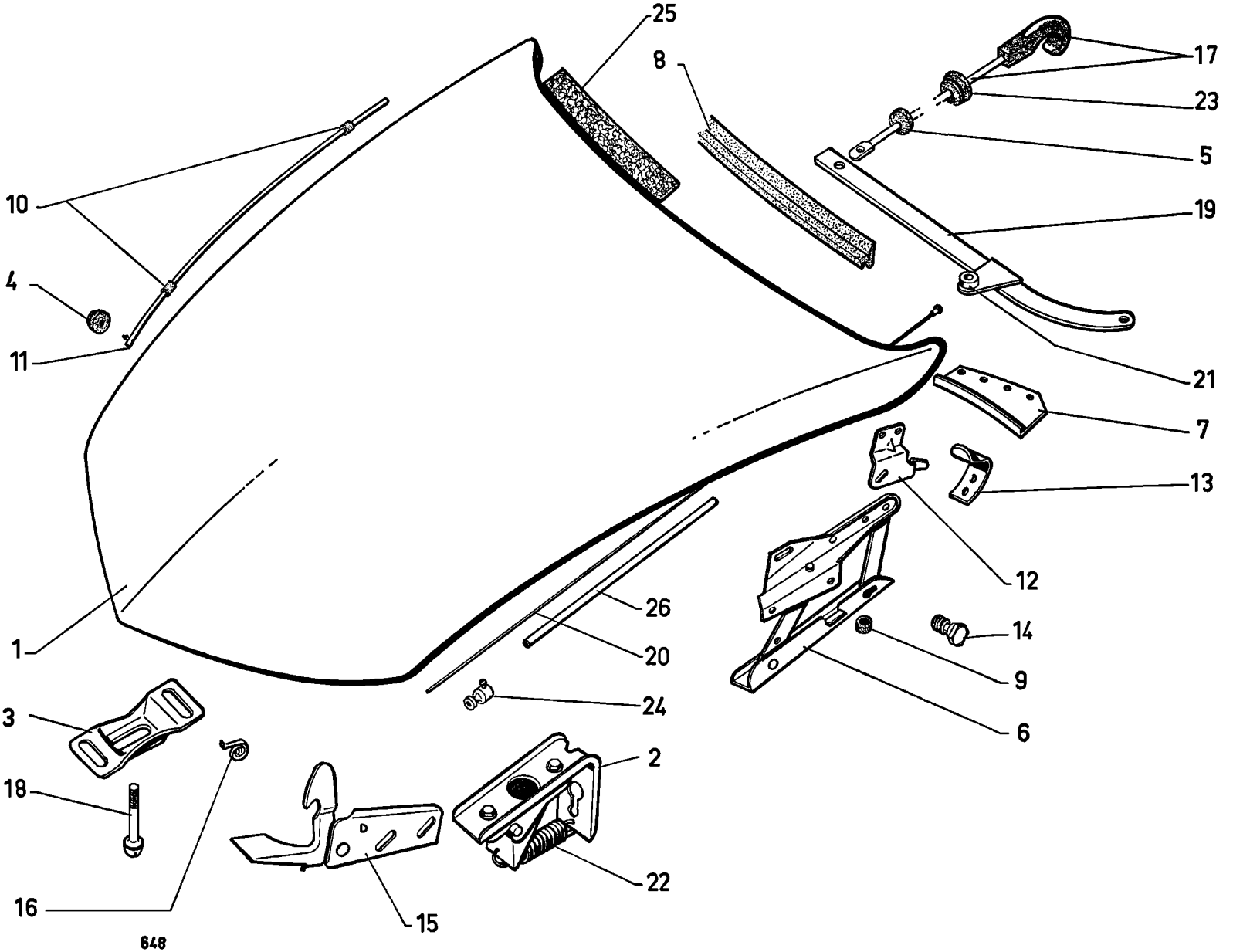
25
8
17
23
5
10
19
4
11
21
7
13
12
26
20
14
9
1
24
6
3
2
18
22
16
15
648

I	NUMÉROS	K		Capot	Motornaube	Bonnet
1	DX 852-2 C	1		Capot nu.	Motorhaube, o. Ausrüst.	Bonnet, only.
2	1 D 5 403 048 H	2		Serrure de capot avec ressort.	Haubenschloss m. Feder.	Lock with spring.
3	DX 861-140	2	Entr. 59.	Support de doigt.	Träger f. Verschlussbolzen.	Support for bolt.
4	A 961-53	1		Gâche d'accrochage (caoutchouc).	Fixierstopfen (Gummi).	Rubber grommet.
5	D 521-97	1	6 × 20 × 11.	Rondelle caoutchouc de tirette.	Gummiring f. Haubenzug.	Rubber washer.
6	DX 852-07	1	G - entr. 163.	Articulation :	Haubengelenk :	Hinge assy:
	DX 852-08	1	D - entr. 163.	–	–	–
7	D 852-64	1	G.	Support de garniture AR :	Blechwinkel f. hintere Garnitur :	Support for trimming:
	D 852-64 A	1	D.	–	–	–
	D 852-65	2		– sur tablette d'auvent.	– am Windfangblech.	– on shelf.
8	DX 852-68	1	L 1,400.	Garniture entre capot et dôme d'auvent.	Garnitur zw. Haube und Motorbucht.	Trimming.
9	D 852-69	2		Butée AR.	Hint. Anschlag.	Rear stop.
10	DX 852-79	2	L 25.	Gaine isolante de béquille.	Isolierhülle f. Stützstange.	Sheath for stay.
11	DX 852-106 B	1	L 768.	Béquille.	Stützstange.	Stay.
12	DS 852-122	1	G.	Doigt de retenue :	Rückhaltewinkel :	Retaining plate:
	DS 852-122 A	1	D.	–	–	–
13	DS 852-123	2		Crochet du doigt.	Haken f. Rückhaltewinkel.	Hook for plate.
14	DS 852-128	2	L 18 - ⌀ 7 × 100.	Axe de biellette.	Lagerbolzen.	Pin for hinge.
15	DX 861-05	1		Verrou de sécurité.	Sicherheitsriegel.	Safety catch.
16	D 861-16	1		Ressort de verrou.	Feder f. Sicherheitsriegel.	Spring f. safety catch.

I	NUMÉROS	K		Capot *(Suite)*	Motorhaube *(Forts.)*	Bonnet *(Cont.)*
17	DX 861-28	2		Tirette avec anneau.	Entriegelungszug, m. Ring.	Unlocking rod with ring.
	DX 861-28 A	2	PA	Tirette avec poignée.	Entriegelungszug, m. Griff.	Unlocking rod with handle.
18	DX 861-36	2	L 82.	Doigt de fermeture.	Verschlussbolzen.	Closing bolt.
19	DX 861-142	2		Levier de déverrouillage avec pontet.	Entrieg.-Hebel m. Steg.	Unlocking lever with clamp.
20	DX 861-151	2	L 1,040.	Câble de serrure à levier.	Zug vom Schloss z. Hebel.	Cable for lock.
21	D 861-161	2	G.	Arrêt de gaine de câble.	Sicherung f. Zughülle.	Stop for cable sheath.
22	DX 861-162	2	R.p. GX 60 172 01 A.	Ressort de rappel de gâche.	Rückholfeder f. Verrieg.-Stück.	Spring for lock.
23	DS 861-166	2		Bague de tirette.	Ring f. Entrieg.-Zug.	Bush for rod.
24	26 169 299 C *ZC 9616 929 U*	2	L 18.	Arrêt de câble de liaison.	Sicherung f. Verbind.-Zug.	Stop for cable.
25	DX 982-46	1		Garniture centrale de capot.	Garnitur, Mittelteil.	Trimming, central.
	DX 982-46 A	2		Garniture latérale de capot.	Garnitur, Seitenteil.	Trimming, lateral.
26	DS 861-157	2		Gaine de tirette.	Zughülle.	Cable sheath.
				Fixation	**Befestigung**	**Securing parts**
				Vis de fixat. :	Schraube für :	Screw securing:
	23 660 019 V *ZD 9366 000 U*	2	TH 5 × 14.	– de verrou de sécurité.	– Sicherheitsriegel.	– safety catch.
		4	TH 5 × 14.	– de serrure.	– Haubenschloss.	– lock.
	23 663 019 D *ZD 9366 300 W*	4	TH 5 × 20.	– de support de serrure.	– Schlossträger.	– lock support.
	23 674 009 K *ZD 9367 400 U*	1	TH 5 × 48.	– de béquille.	– Haubenstütze.	– stay.
	23 718 019 E *ZD 9371 800 W*	10	TH 7 × 12.	– d'articulation.	– Gelenklager.	– hinge.
		4	TH 7 × 12.	– de support de doigt.	– Träger.	– support for bolt.
	ZD 9451 400 Z	4	TR 4 × 8.	– de doigt de retenue.	– Rückhaltezapfen.	– retaining late.
	22 263 029 W *ZD 9226 300 Z*	8	TR 3,5 × 15,9.	– de garniture d'étanchéité AR.	– hint. Dichtgarnitur.	– sealing trim.

I	NUMÉROS	K		Capot (Suite)	Motorhaube (Forts.)	Bonnet (Cont.)
	25 259 019 E *ZD 9525 900 W*	2	H 5.	Écrou de béquille.	Mutter f. Haubenstütze.	Nut for stay.
	ZD 9240 600 U	2	7 × 25.	Vis, tête cylindrique de butée AR.	Schraube f. Anschlag.	Screw for rear stop.
	25 221 009 C *ZD 9522 100 U*	2	H 7.	Écrou de doigt.	Mutter f. Verschlusszapfen.	Nut for bolt.
	ZD 9453 130 W	4	TR 5 × 12.	Vis de crochet de doigt.	Schraube f. Haken.	Screw for hook.
	22 504 019 C *ZD 9250 400 W*	2	⌀ 7.	Écrou carré de doigt.	Vierkant-Mutter.	Nut, square.
	ZC 9621 140 U	2	TH 5 × 18.	Vis de doigt.	Schraube f. Zapfen.	Screw for plate.
	ZC 9089 591 U	2	4 × 8.	Vis (tête cylindrique) de câble.	Schraube m. zyl. Kopf.	Screw, cyl. head.
	ZC 9615 715 U	8	⌀ 3,5.	Écrou clip de support de garniture.	Clips-Mutter.	Nut clip.
	ZC 9619 755 U	9		Agrafe de garniture d'étanchéité AR.	Spange f. Dichtgarnitur.	Clip for trimming.
	ZC 9624 023 U	4	10,5 × 21 × 1.	Rondelle élastique de support d'articulation.	Federscheibe.	Washer, flexible.
	26 141 639 A	1	2/74 →.	Collier sur support bocal lave-glace.	Schelle f. Behälter.	Holding clip.

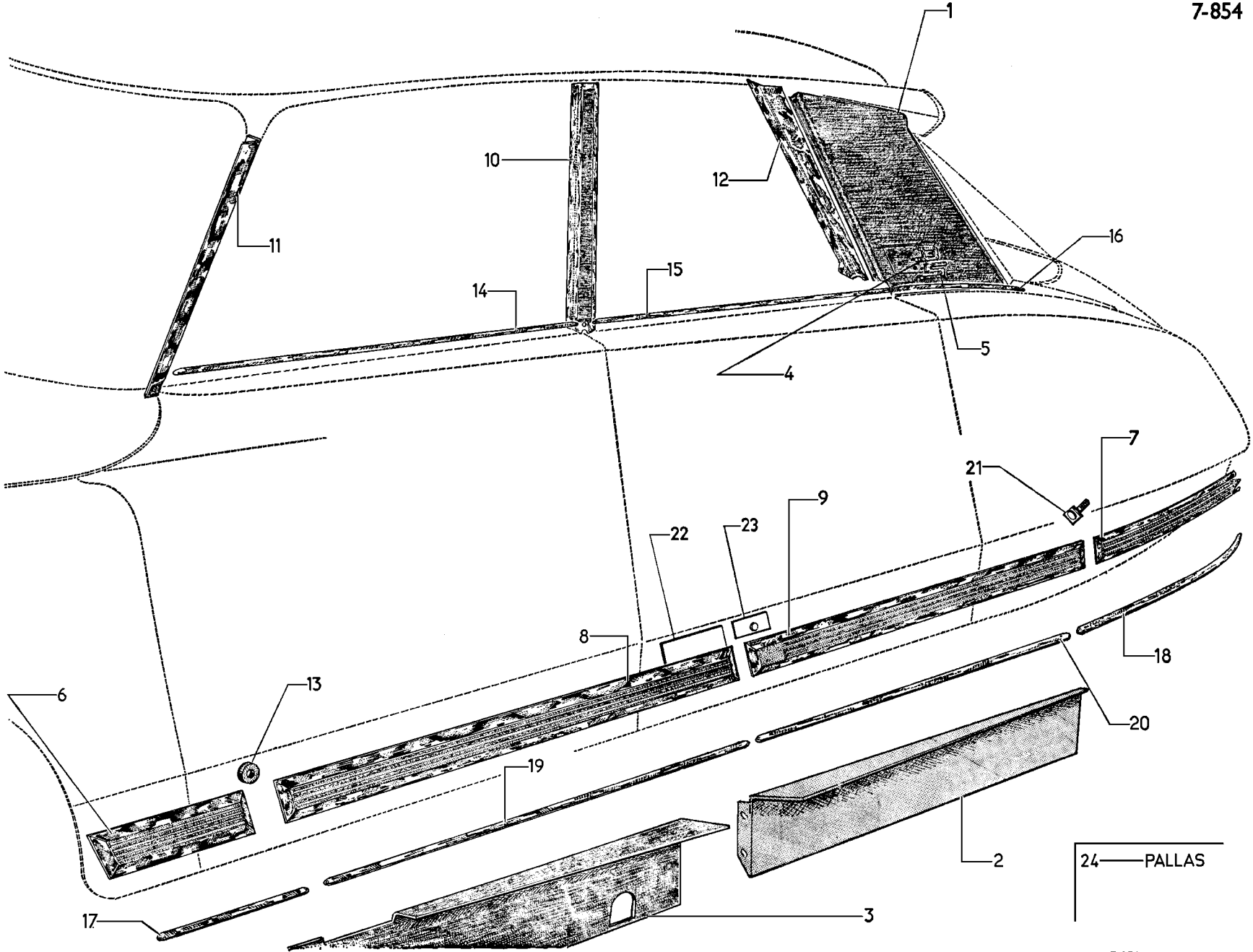

7-854

I	NUMÉROS	K	BL - PA	Appliques de finition extérieures	Äussere Abschlussleisten	Exterior finishers
1	DS 821-9 H	1	G → 7/72.	Panneau de custode :	Schalblech :	Quarter panel:
	DS 821-9 I	1	D → 7/72.	–	–	–
	7 D 5 430 412 T	1	G 7/72 →.	–	–	–
	7 D 5 430 413 D	1	D 7/72 →.	–	–	–
2	DS 853-62 D	1	AR G.	Tôle de bas de caisse :	Abdeckblech f. Unterzug :	Panel for bottom of body:
	DS 853-62 E	1	AR D.	–	–	–
3	DS 853-63 D	1	AV G.	–	–	–
	DS 853-63 E	1	AV D.	–	–	–
4	DS 854-9	1	G → 7/72.	Monogramme « D » de custode :	Monogramm « D » :	Monogram « D »:
	DS 854-9 A	1	D → 7/72.	–	–	–
5	DS 854-10	1	G → 7/72.	Monogramme « S » de custode :	Monogramm « S » :	Monogram « S »:
	DS 854-10 A	1	D → 7/72.	–	–	–
6	7 D 5 434 917 K	1	AV G - R.m.p. 6/72 →.	Profilé central d'aile :	Mittl. Zierprofil für Kotflügel :	Central embellisher:
	7 D 5 434 918 W	1	AV D - R.m.p. 6/72 →.	–	–	–
7	7 D 5 434 919 G	1	AR G - R.m.p. 6/72 →.	–	–	–
	7 D 5 434 920 T	1	AR D - R.m.p. 6/72 →.	–	–	–
	ZC 9855 121 U	1	AR G Sauf PA 6/72 →.	–	–	–
	ZC 9855 122 U	1	AR D Sauf PA 6/72 →.	–	–	–
8	7 D 5 432 023 D	1	G - R.m.p. 5/72 →.	Profilé central de porte AV :	Mittl. Zierprofil für Vordertür :	Central embellisher:
	7 D 5 432 024 P	1	D - R.m.p. 5/72 →.	–	–	–
9	7 D 5 432 025 A	1	G - R.m.p. 5/72 →.	Profilé central de porte AR :	Mittl. Zierprofil für Hintertür :	Central embellisher:
	7 D 5 432 026 L	1	D - R.m.p. 5/72 →.	–	–	–
10	DS 854-68	1	G.	Applique de pied milieu :	Abschlussblech :	Finisher:
	DS 854-69	1	D.	–	–	–

I	NUMÉROS	K	BL - PA	Appliques de finition extérieures *(Suite)*	Äussere Abschlussleisten *(Forts.)*	Exterior finishers *(Cont.)*
11	DS 854-82	1	Sup. G.	Applique de pied AV :	Abschlussblech f. vord. Pfosten :	Finisher:
	DS 854-82 A	1	Sup. D.	–	–	–
12	DS 854-84 D	1	Sup. G.	Applique de pied AR :	Abschlussblech f. hint. Pfosten :	Finisher:
	DS 854-84 E	1	Sup. D.	–	–	–
13	1 D 5 415 580 A	?	2 × 12 × 0,6.	Rondelle caoutchouc :	Gummischeibe :	Rubber washer:
	DS 854-101 A	?	2 × 15 × 3.	–	–	–
14	DX 854-126	2	Sup. - L 0,828 m.	Profilé de porte AV.	Zierprofil f. vord. Tür.	Shaped embellisher.
15	DX 854-126 A	2	Sup. - L 0,880 m.	Profilé de porte AR.	Zierprofil f. hint. Tür.	Shaped embellisher.
16	DX 854-127	2	Sup. - L 318.	Profilé d'aile AR.	Zierprofil f. hint. Kotfl.	Shaped embellisher.
17	DX 854-129	1	Inf. G - L 237.	Profilé d'aile AV :	Zierprofil f. vord. Kotfl. :	Shaped embellisher:
	DX 854-129 A	1	Inf. D - L 237.	–	–	–
18	DX 854-130 B	1	Inf. G - L 920.	Profilé d'aile AR :	Zierprofil f. hint. Kotfl. :	Shaped embellisher:
	DX 854-130 C	1	Inf. D - L 920.	–	–	–
19	DX 854-131	1	Inf. G - L 1,045 m.	Profilé de porte AV :	Zierprofil f. vord. Tür :	Shaped embellisher:
	DX 854-131 A	1	Inf. D - L 1,045 m.	–	–	–
20	DX 854-132	1	Inf. G - L 0,891 m.	Profilé de porte AR :	Zierprofil f. hint. Tür :	Shaped embellisher:
	DX 854-132 A	1	Inf. D - L 0,891 m.	–	–	–
21	DS 854-135	?	Inf.	Plaquette de profilé :	Plakette f. Zierprofil :	Plate securing embellisher:
	DS 854-135 A	?		– d'aile AR.	– f. hint. Kotflügel.	– for rear wing.
22	DX 854-283 A	16	60 × 15.	Plaquette centrale adhesive.	Mittlere Klebeplakette.	Central adhesive plaquette
23	DS 854-136	?		Plaquette d'aile AV :	Plakette f. vord. Kotfl. :	Securing plate for front wing:
	DS 854-136 A	?		–	–	–
	DS 854-136 B	?		–	–	–
24	1 D 5 430 941 T	2	« Pallas » 7/72 →.	Monogramme.	Monogramm.	Monogram.

I	NUMÉROS	K	BL - PA	Appliques de finition extérieures *(Suite)*	Äussere Abschlussleisten *(Forts.)*	Exterior finishers *(Cont.)*
	ZD 9525 700 W	?	H 3 × 50.	Écrou de profilé.	Mutter f. Zierprofil.	Nut for embellisher.
	22 263 029 W *ZD 9226 300 Z*	38	TR 3,5 × 15,9.	Vis de tôle de bas de caisse.	Schraube f. Abdeckblech.	Screw for panel.
	22 334 019 B *ZD 9233 400 U*	2	Cr 5,2 × 9,4.	Rondelle de panneau de custode.	Scheibe.	Washer.
	ZD 9254 300 W	?	3,5 × 12 × 1.	Rondelle de profilé central.	Scheibe.	Washer.
	ZD 9453 330 W	2	TR 5 × 16,5.	Vis de panneau de custode.	Schraube f. Schalblech.	Screw for quarter panel.
	22 756 029 S *ZD 9275 600 Z*	2	TA 3 × 10.	Vis de bas de caisse.	Schraube am U'zug.	Screw for panel.
	ZC 9039 827 W	2	5 × 20 × 2.	Rondelle de panneau de custode.	Scheibe f. Schalblech.	Washer for panel.
	22 768 009 J *ZD 9276 800 U*	38	4,2 × 12 × 0,8.	Rondelle de bas de caisse.	Scheibe am U'zug.	Washer for panel.
	20 964 009 N *ZD 9096 400 U*	6	TF 3,5 × 9,5.	Vis inox d'applique.	Rostfreie Schraube.	Screw, stainless.
	26 157 199 F *ZC 9615 719 U*	2		Écrou clip.	Clips-Mutter.	Nut clip.
	ZC 9619 827 U	?	Inf. - sup.	Agrafe de profilé.	Klammer f. Zierprofil.	Clip for embellisher.
	ZC 9624 008 U	8		Rondelle de monogramme.	Scheibe f. Monogramm.	Washer for monogram.

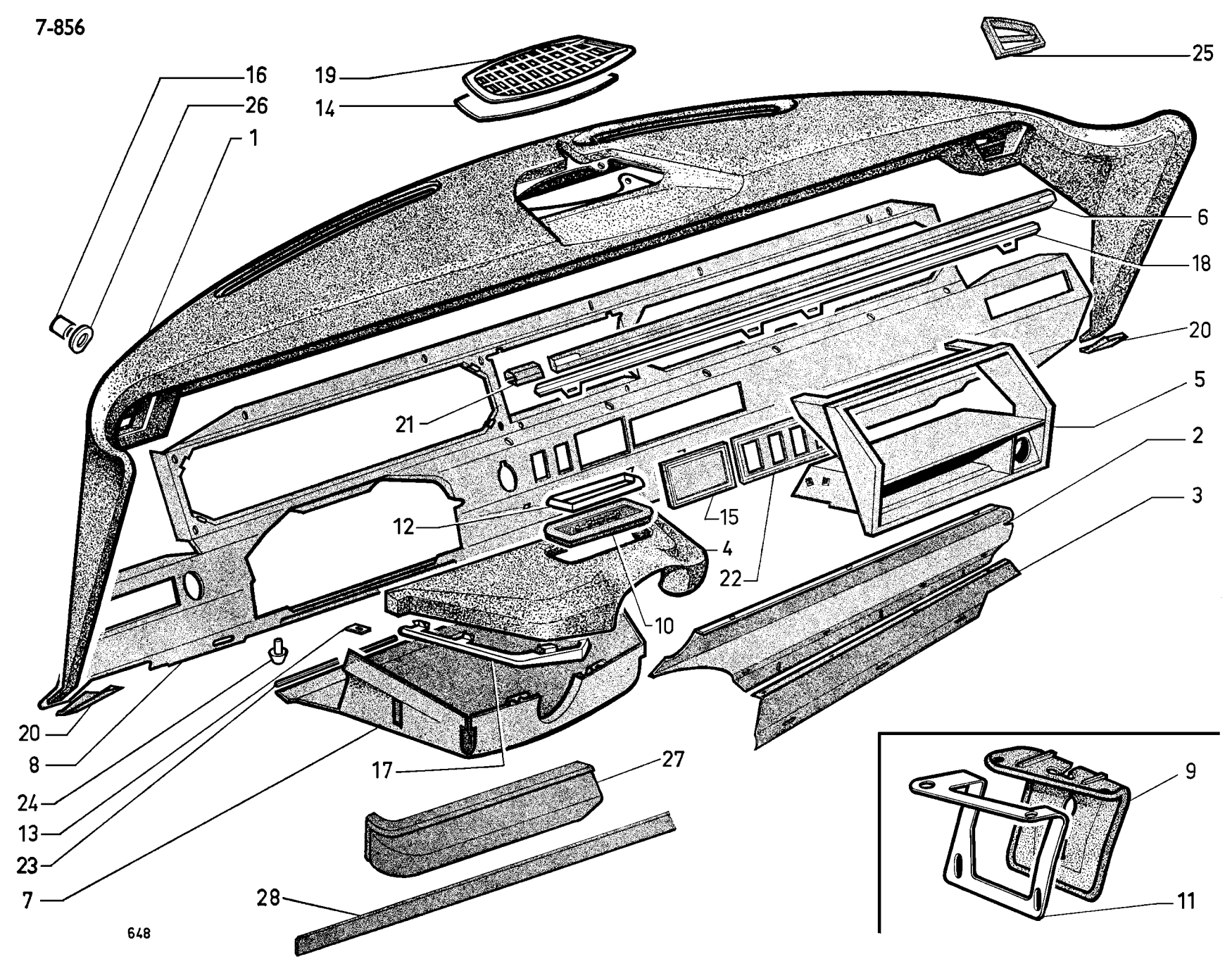
16
26
1
19
14
25
6
18
20
21
5
2
3
12
15
4
22
10
20
8
24
13
23
7
17
27
28
9
11
648

I	NUMÉROS	K	D à G	Planche de bord	Armaturenbrett	Dashboard
1	6D 5 401 956 N	1		Planche de bord, partie sup.	Armaturenbrett, Oberteil.	Dashboard, upper part.
2			Sup. D - (IE).	Tôle d'habillage :	Verkleidungsblech :	Covering panel:
	DX 853-229 A	1		– bleu d'orient.	– Orientblau.	– orient blu.
	DX 853-230 A	1		– gris phoque.	– Seehundgrau.	– seal grey.
	DX 853-231 A	1		– marron.	– Kastanienbraun.	– brown.
	DX 853-232 A	1		– rouge cornaline.	– Karneolrot.	– cornaline red.
	DX 853-233 A	1		– vert mousse.	– Mossgrün.	– moss green.
	DX 853-278 A	1		– noir.	– schwarz.	– black.
	3 D 5 448 784 N	1	3/69 →.	– vert jura.	– Jura-grün.	– Jura green.
	3 D 5 448 785 Z	1	7/72 →.	– or clair.	– gold.	– gold.
	3 D 5 448 786 K	1	3/69 → 7/72.	– vieil or.	– gold.	– gold.
	3 D 5 448 787 W	1	7/73 →.	– bleu vert.	– blau-grün.	– blue green.
	3 D 5 448 788 G	1	7/73 →.	– caramel.	– Karamel.	– caramel.
	3 D 5 448 788*271 G	1		– grenat.	– granatrot.	– garnet-red.
3			Inf. D.	Tôle de fermeture :	Abschlussblech :	Closing panel:
	DX 853-225 A	1		– gris phoque.	– Seehundgrau.	– seal grey.
	DX 853-226 A	1		– marron.	– kastanienbraun.	– brown.
	DX 853-224 A	1		– bleu d'orient.	– Orient-blaut.	– orient blue.
	DX 853-227 A	1		– rouge cornaline.	– Karneolrot.	– cornaline red.
	DX 853-228 A	1		– vert mousse.	– Moosgrün.	– moss green.
	3 D 5 432 052 U	1		– grenat.	– granatfarbig.	– garnet red.
	3 D 5 448 769 A	1	3/69 →.	– vert jura.	– Jura-grün.	– Jura green.
	3 D 5 448 770 L	1	7/72 →.	– or clair.	– gold.	– gold.
	3 D 5 448 771 X	1	3/69 → 7/72.	– vieil or.	– gold.	– gold.
	3 D 5 448 772 H	1	7/73 →.	– bleu vert.	– blau-grün.	– blue green.
	3 D 5 448 773 U	1	7/73 →.	– caramel.	– Karamel.	– caramel.
4	DJ 856-26 A	1	bvm.	Couvercle de support :	Trägerdeckel :	Cover for support:
	DX 856-26 B	1	bvh.	–	–	–
	3 D 5 422 550 L	1	BW.	–	–	–
5				Planche de bord sup. centrale (vide-poches) :	Armaturenbrett, mittlerer Oberteil als Ablagefach :	Dashboard, central, upper part (map pocket):
	6 D 5 413 403 M	1		– noire.	– schwarz.	– black.
	6 D 5 414 936 A	1		– rouge grenade.	– rot.	– red.
6	DX 856-78 A	1	L 621.	Bourrelet de protection.	Schutzwulst.	Padding.
7	DJ 856-81 A	1	bvm.	Support de commandes électriques :	Träger f. elektrische Bedienungsgeräte :	Support for switches:
	DX 856-81 A	1	bvh.	–	–	–
8	DX 856-85	1		Planche de bord, partie centrale.	Armaturenbrett, mittlerer Teil.	Dashboard, central part.

I	NUMÉROS	K	D à G	Planche de bord *(Suite)*	Armaturenbrett *(Forts.)*	Dashboard *(Cont.)*
9	DV 856-123	1	bvm.	Garniture de finiton :	Abschluss-Garnitur :	Finishing trim:
10	DX 856-123	1	bvh.	–	–	–
	DX 856-124 A	1	« Borg-Warner ».	–	–	–
11	DV 856-125	1	bvm.	Bride de fixat. de garniture.	Haltebügel f. Garnitur.	Clamp securing trim.
12	DX 856-127	1	bvh.	Applique de finition :	Zierblech :	Finisher:
	DX 856-125 A	1	BW.	–	–	–
13	DX 856-132 A	2	bvh.	Plaquette de fixat. couvercle.	Plakette f. Trägerdeckel.	Plate securing cover.
14	DX 856-220 A	1	194 × 195 × 1 → 5/72.	Plaque de fermeture.	Abschlussplatte.	Closing plate.
15	DV 856-233 A	1	DV - COMM.	Obturateur montre.	Abschlusstopfen f. Zeituhr.	Obturator for clock hole.
16	DX 856-234 A	2	5,5 × 6,5 × 3,5.	Entretoise de planche de bord sup.	Abstandsstück f. A.-Brett. (Oberteil).	Distance piece for upper dashboard.
			bvm.	Jonc inox :	Zierleiste, rostfrei :	Beading, stainless:
17	DX 856-236 A	1	G.	– d'enjolivement du couvercle.	– f. Deckel.	– for cover.
	DX 856-237 A	1	D.	–	–	–
18	DX 856-278 A	1	DX - DY - DJ - PA.	– de bandeau de planche de bord.	– f. Armaturenbrett.	– for dashboard.
19	DX 856-280 A	1	Option Radio.	Grille de finition haut-parleur.	Ziergitter f. Lautsprecher.	Grille for loudspeaker.
	1 D 5 425 616 M	1	5/72 →.	Grille de finition.	Abschlussgitter.	Closing grille.
20	DX 856-281 A	1	G.	Embout planche de bord sup. :	Endstück für oberes A.-Brett :	End piece for upper dashboard:
	DX 856-282 A	1	D.	–	–	–
21				Couvre-joint formant plaque indicatrice :	Verbindungsstück als Anzeigeplatte :	Cover joint forming indic. plate:
	DJ 856-283 A	1	bvm.	– 4 vitesses.	– 4 Ganggetriebe.	– 4 speed gearbox.
	DJ 856-152 A	1	DJ - DT.	– 5 vitesses.	– 5 Ganggetriebe.	– 5 speed gearbox.
	DX 856-283 A	1	bvh.	– couvre-joint.	– Verbindungsstück.	– cover joint.
22				Plaquette des commutateurs :	Plakette f. Schalter :	Plate for switch:
	DV 856-286 V	1	R.p. DV 856-285 A.	– sans trou.	– ohne Loch.	– without hole.
	DX 856-285 A	1	1 ⌀ de 20 × 30.	–	–	–
	DX 856-286 A	1	2 ⌀ de 20 × 30.	–	–	–
	DX 856-287 A	1	3 ⌀ de 20 × 30.	–	–	–
	DX 856-288 A	1	4 ⌀ de 20 × 30.	–	–	–

I	NUMÉROS	K	D à G	Planche de bord *(Suite)*	Armaturenbrett *(Forts.)*	Dashboard *(Cont.)*
23	DX 856-297 A	2	bvh - L 133.	Garniture entre support et planche de bord.	Garnitur zw. A.-Brett und Deckel.	Trim between support and dashboard.
24	DX 856-299 A	1	bvh.	Butée support commandes électriques.	Anschlag f. Träger der elektr. Geräte.	Buffer for support for switches.
25				Grille de désembuage :	Abtrocknungsgrill :	Demisting grille:
	DX 856-235 A	1	G.	–	–	–
	DX 856-277 A	1	D.	–	–	–
26	D 822-100	3	5,5 × 20 × 2.	Rondelle plate.	Flache Scheibe.	Plain washer.
27			Climatiseur 4/72 →.	Bandeau sous planche de bord :	Band unter Armaturenbrett :	Band under dashboard:
	7 D 5 419 082 R	1	G.	– moquette.	– Plüschstoff.	– moquette.
	7 D 5 419 094 W	1	G - (IE).	–	–	–
	7 D 5 419 109 J	1	G - PA → 9/74.	– gris	– grau.	– grey.
	7 D 5 419 112 S	1	D - PA → 9/74.	– rouge.	– rot.	– red.
	7 D 5 419 110 V	1	D - PA → 9/74.	– gris.	– grau.	– grey.
	7 D 5 419 113 C	1	D - PA → 9/74.	– rouge.	– rot.	– red.
	7 D 5 419 111 F	1	D - PA (IE).	– gris.	– grau.	– grey.
	7 D 5 419 114 N	1	D - PA (IE).	– rouge.	– rot.	– red.
	7 D 5 419 088 F	1	D.	– moquette.	– Plüschstoff.	– moquette.
			CLIMAT 9/74 →.			
	7 D 5 460 371 J	1	G - PA.	– bleu vert.	– blau-grün.	– blue green.
	7 D 5 460 372 V	1	G - PA.	– gris phoque.	– grau.	– grey.
	7 D 5 460 373 F	1	G - PA.	– rouge cornaline.	– karneol-rot.	– cornelian red.
	7 D 5 460 374 S	1	G - PA.	– caramel.	– karamel.	– caramel.
	7 D 5 460 375 C	1	G - PA.	– vert jura.	– jura-grün	– jura-green.
	7 D 5 460 376 N	1	G - PA.	– marron.	– kastanienbraun	– chestnut coloured.
	7 D 5 460 578 J	1	D - PA.	– bleu vert.	– blau-grün.	– blue green.
	7 D 5 460 579 V	1	D - PA.	– gris phoque.	– grau.	– grey.
	7 D 5 460 580 F	1	D - PA.	– rouge cornaline	– karneol-rot.	– cornelian red.
	7 D 5 460 581 S	1	D - PA.	– caramel	– karamel.	– caramel.
	7 D 5 460 582 C	1	D - PA.	– vert jura.	– Jura-grün.	– Jura green.
	7 D 5 460 583 N	1	D - PA.	– marron.	– kastanienbraun.	– chestnut coloured.

I	NUMÉROS	K	D à G	Planche de bord *(Suite)*	Armaturenbrett *(Forts.)*	Dashboard *(Cont.)*
	7 D 5 419 115 Z	5		Patte fix. bandeau.	Lasche zur Befestigung der Band.	Securing plate for band.
8	7 D 5 432 904 E	1	G.	Bande de finition bandeau.	Abschlussstreifen f. Band.	Finishing strip for band.
				Fixation	**Befestigung**	**Fixing**
	23 660 019 V *ZD 9366 000 U*	7	TH 5 × 14.	Vis planche centrale.	Schraube f. A.-Brett.	Screw for central part.
	20 965 009 H *ZD 9096 500 U*	2	TR 3,52 × 15,9.	Vis tôle d'habillage.	Schraube f. Verkl.-Blech.	Screw for cov. panel.
				Vis :	Schraube :	Screw:
	ZD 9451 630 W	3	TR 4 × 12.	– de couvercle.	– f. Deckel.	– for dashboard.
	ZD 9452 930 Z	4	TR 5 × 8.	– de planche sup.	– f. Arm.-Brett.	– for upper part.
				Écrou :	Mutter :	Nut:
	25 259 019 E *ZD 9525 900 W*	6	H 5.	– de bourrelet.	– f. Wulst.	– for padding.
		4		– de couvercle.	– f. Deckel.	– for cover.
		3		– de planche sup.	– f. Arm.-Brett.	– for dashboard.
				Rondelle :	Scheibe :	Washer:
	22 334 019 B *ZD 9233 400 U*	6	Cr 5,2 × 9,4.	– de bandeau.	– f. Band.	– f. band.
		3		– de planche de bord.	– f. Arm.-Brett.	– f. dashboard.
				Vis :	Schraube :	Screw:
	22 746 029 W *ZD 9274 600 Z*	10	TR 4,85 × 16.	– de plancher de bord.	– f. Armaturenbrett.	– for dashboard.
		5	4/72 →.	– de bandeau.	– f. Band.	– f. band.
				Rondelle :	Scheibe:	Washer :
	22 770 009 Y *ZD 9277 000 U*	2	5,5 × 12 × 1.	– de couvercle.	– f. Deckel.	– f. cover.
	22 902 019 P *ZD 9290 200 U*	4	Co 5,1 × 12,2.	– de support.	– f. Träger.	– f. support.
		12		– de planche de bord.	– f. A.-Brett.	– f. dashboard.
	22 903 019 J *ZD 9290 300 U*	3	Co 5,1 × 16,2.	– de support.	– f. Träger.	– f. support.
	ZD 9323 200 U	2	∅ int. 5.	Rondelle cuvette de tôle d'habillage.	Teller f. Verkl.-Blech.	Cup f. cover panel.
	ZC 9613 654 U	2	TFB 3,52 × 9,5.	Vis noire d'embout.	Schraube (schwarz) für Endstück.	Screw (black) f. end piece.
	ZD 9275 800 U	2	TFB 4,85 × 30.	Vis noire de planche de bord.	Schraube (schwarz) für A.-Brett.	Screw (black) f. dashboard.

I	NUMÉROS	K	D à G	Planche de bord *(Suite)*	Armaturenbrett *(Forts.)*	Dashboard *(Cont.)*
	ZC 9615 729 U	10		Écrou rapide de planche de bord.	Spezial-Mutter. f. A.-Brett.	Nut f. Dashboard.
	ZC 9615 745 U	2	Clip.	Écrou de planche de bord (partie latérale).	Mutter f. A.-Brett.	Nut for dashboard.
	ZC 9615 764 U	2	Clip.	Écrou d'embout.	Mutter f. Endstück.	Nut f. end piece.
		2		Écrou tôle d'habillage.	Mutter f. Verkl.-Blech.	Nut f. cover panel.
	ZC 9615 721 U	5	Clip 4/72 →.	Écrou de bandeau.	Mutter f. Band.	Nut f. band.
			(XT)	**Pièces spéciales**	**Spezialteile**	**Special parts**
2	DXF 853-202 A	1	Sup. D - BK - Ch —15°.	Tôle d'habillage noire.	Verkleidungsblech, schwarz.	Covering panel, black.
3			Inf. D - Ch —15°.	Tôle de fermeture :	Abschlussblech:	Closing panel:
	DXF 853-203 A	1	BK.	– noire.	– schwarz.	– black.
	DX 853-206 A	1	BL.	– simili noir.	– Simili, schwarz.	– black leatherette.
12	DX 856-296 A	1	bvh (USA).	Applique de finition.	Zierblech.	Finisher.

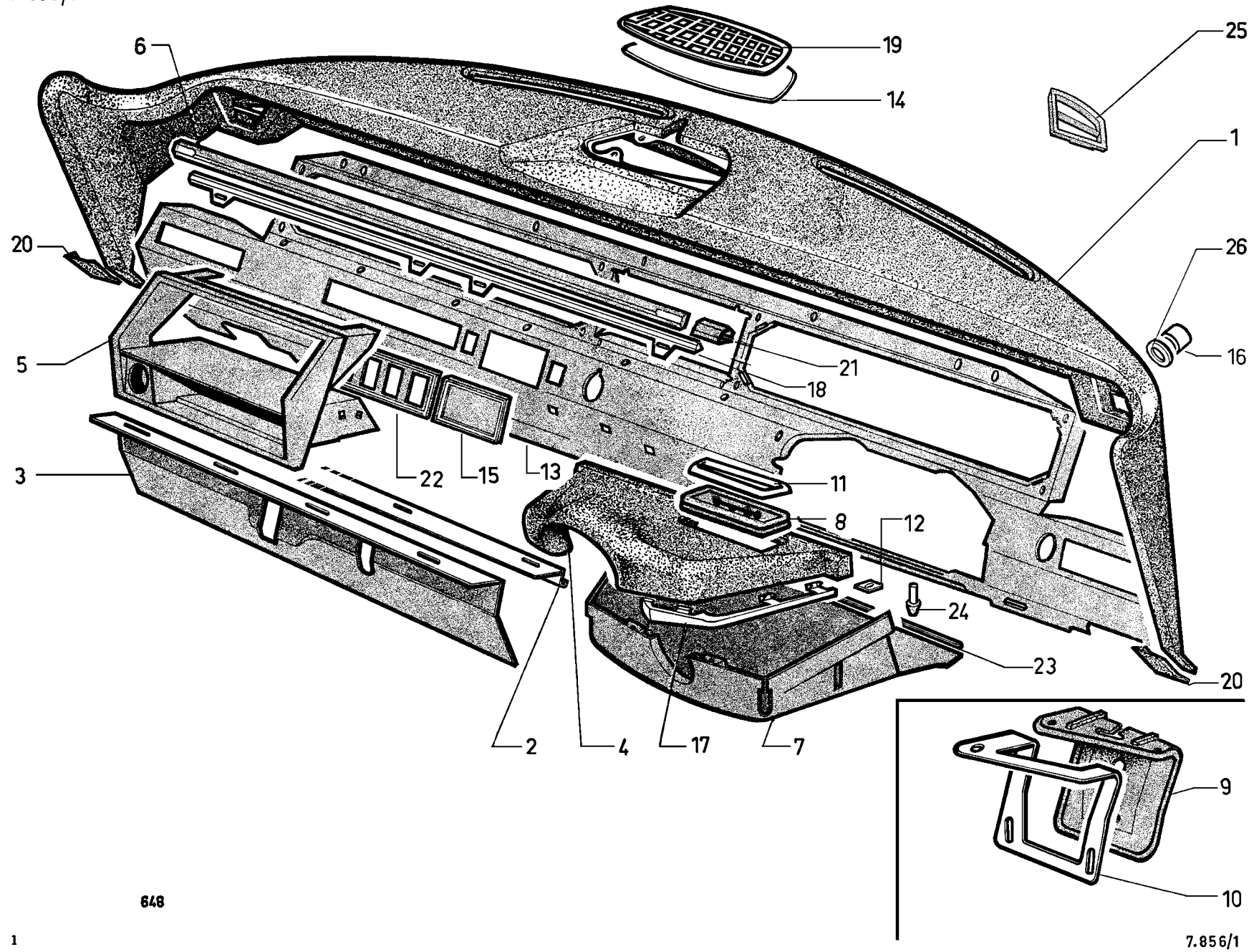

648

I	NUMÉROS	K	D à D	Planche de bord	Armaturenbrett	Dashboard
1	6 D 5 401 956 N	1		Planche de bord, partie sup.	Armaturenbrett, Oberteil.	Dashboard, upper part.
2	DX 853-209 A	1	G - DX - DY - DJ - PA.	Tôle d'habillage vermiculée noire.	Verkleidungsblech (schwarz).	Covering panel, vermiculated black.
3				Tôle de fermeture :	Verkleidungsblech :	Closing panel:
	DX 853-210 A	1	D - bvh - R.p. DX 853-211 A.	– plastifiée.	– plastifiziert.	– covered with plastic.
	DX 853-211 A	1	D.	– peint noir.	– schwarz gestriechen.	– painted in black.
	DX 853-212 A	1	bvh - Ch —15° - R.p. DX 853-213 A.	–	–	–
	DX 853-213 A	1	bvh - Ch —15°.	– peint noir.	– schwarz gestreichen.	– painted in black.
			D.	Tôle de fermeture :	Abschlussblech :	Closing panel:
	DX 853-235 A		DX - DY - PA.	– bleu d'orient.	– Orientblau.	– orient blue.
	DX 853-236 A	1		– gris phoque.	– Seehundgrau.	– seal grey.
	DX 853-237 A	1		– marron.	– kastanienbraun.	– brown.
	DX 853-238 A	1		– rouge cornaline.	– Karneolrot.	– cornaline red.
	DX 853-239 A	1		– vert mousse.	– Moosgrün.	– moss green.
	3 D 5 448 774 E	1	3/69 →.	– vert jura.	– Jura-grün.	– Jura green.
	3 D 5 448 775 R	1	7/72 →.	– or clair.	– gold.	– gold.
	3 D 5 448 776 B	1	3/69 → 7/72.	– vieil or.	– gold.	– gold.
	3 D 5 448 777 M	1	7/73 →.	– bleu vert.	– blau-grün.	– blue green.
	3 D 5 448 778 Y	1	7/73 →.	– caramel.	– karamel.	– caramel.
	DX 853-241 A	1	DX - DY - PA - Ch —15° - N.F.P.	– bleu d'orient.	– Orientblau.	– orient blue.
	DX 853-242 A	1		– gris phoque.	– Seehundgrau.	– seal grey.
	DX 853-243 A	1		– marron.	– kastanienbraun.	– brown.
	DX 853-244 A	1		– rouge cornaline.	– Karneolrot.	– cornaline red.
	DX 853-245 A	1		– vert mousse.	– Moosgrün.	– moss green.
	3 D 5 448 779 J	1	3/69 →.	– vert jura.	– Jura-grün.	– Jura green.
	3 D 5 448 780 V	1	7/72 →.	– or clair.	– gold.	– gold.
	3 D 5 448 781 F	1	3/69 → 7/72.	– vieil or.	– gold.	– gold.
	3 D 5 448 782 S	1	7/73 →.	– bleu vert.	– blau-grün.	– blue green.
	3 D 5 448 783 C	1	7/73 →.	– caramel.	– karamel.	– caramel.
4	DJ 856-26 A	1	bvm.	Couvercle de support :	Trägerdeckel :	Cover f. support:
	DX 856-26 B	1	bvh.	–	–	–
5	6 D 5 413 403 M	1		Planche de bord sup.	Armaturenbrett, mittlerer Oberteil.	Dashboard, central, upper part.
6	DX 856-78 A	1	L 621.	Bourrelet de protection.	Schutzwulst.	Protection padding.

I	NUMÉROS	K	D à D	Planche de bord *(Suite)*	Armaturenbrett *(Forts.)*	Dashboard *(Cont.)*
7	DX 856-81 A	1	bvh.	Supoort de commandes électriques :	Träger f. elektrische Bedienungsgreräte :	Support for switches:
	DJ 856-83 A	1	bvm.	–	–	–
8	DX 856-123	1	bvh.	Garniture de finition.	Abschlussgarnitur.	Finishing trim.
9	DV 856-124	1	bvm.	Garniture de finition.	Abschlussgarnitur.	Finishing trim.
10	DV 856-126	1	bvm.	Bride de fixat. de garniture.	Haltebügel f. Garnitur.	Clamp securing trim.
11	DX 856-127	1	bvh.	Applique de finition.	Zierblech.	Finisher.
12	DX 856-132 A	2	bvh.	Plaquette de fixat. de couvercle.	Befest.-Plakette für Trägerdeckel.	Securing plate f. cover.
13	DJ 856-201 A	1	bvm.	Planche de bord, partie centrale :	Armaturenbrett, Mittelteil :	Dashboard, central part:
	DX 856-201 A	1	DX - DY.	–	–	–
14	DX 856-220 A	1	194 × 195 × 1 → 5/72.	Plaque de fermeture de haut-parleur	Abschlussblech für Lautsprecher :	Closing plate for loudspeaker:
	1 D 5 425 616 M	1	5/72 →.	–	–	–
15	DV 856-233 A	1	DV - COMM.	Obturateur montre.	Abschlussstopfen für Zeituhr.	Obturator for clock hole.
16	DX 856-234 A	2	5,5 × 6,5 × 3,5.	Entretoise de fixation.	Befest.-Abstandsstück.	Distance piece.
17	DX 856-236 A	1	G → 11/72.	Jonc d'enjolivement de couvercle	Zierleiste f. Deckel :	Finisher f. cover:
	3 D 5 436 433 N	1	G 11/72 →.	–	–	–
	DX 856-237 A	1	D → 11/72.	–	–	–
	3 D 5 436 434 Z	1	D 11/72 →.	–	–	–
18	DX 856-278 A	1	DX - DY - DJ - PA.	Jonc inox de bandeau :	Zierleiste (rostfrei) für Armaturenbrettband :	Beading, stainless, for dashboard:
	DX 856-279 A	1		–	–	–
19	DX 856-280 A	1	Option radio.	Grille de finition haut-parleur.	Ziergitter f. Lautsprecher.	Grill for loudspeaker.

I	NUMÉROS	K	D à D	Planche de bord *(Suite)*	Armaturenbrett *(Forts.)*	Dashboard *(Cont.)*
20	DX 856-281 A	1	G.	Embout de finition. planche de bord :	Endstück f. A-Brett :	End piece for dashboard:
	DX 856-282 A	1	D.	–	–	–
21	DX 856-283 A	1	bvh.	Couvre-joint.	Verbindungsstück.	Cover joint.
				Couvre-joint formant plaque indicatrice :	Verbindungsstück als Anzeigeplatte :	Cover joint forming indic. plate:
	DJ 856-284 A	1	bvm.	– 4 vitesses.	– 4 Ganggetriebe.	– 4 speed gearbox.
	DJ 856-153 A	1	DJ - DT.	– 5 vitesses.	– 5 Ganggetriebe.	– 5 speed gearbox.
22	DX 856-285 A	1	Sans.	Plaquette support :	Tragplakette :	Support plate:
	DX 856-286 A	1	2 trous de 20 × 30.	–	–	–
	DX 856-288 A	1	4 trous de 20 × 30.	–	–	–
23	DX 856-297 A	2	L 133 - bvh.	Garniture de finition.	Abschlussgarnitur.	Finishing trim.
24	DX 856-299 A	1	bvh.	Butée support de commandes électriques.	Anschlag f. Träger der elektr. Geräte.	Buffer f. switches support.
25				Grille de désembuage :	Abtrocknungsgrill :	Demisting grille:
	DX 856-235 A	1	G.	–	–	–
	DX 856-277 A	1	D.	–	–	–
26	D 822-100	3	5,5 × 20 × 2.	Rondelle plate.	Flache Scheibe.	Plain washer.
				Fixation	**Befestigung**	**Securing**
	23 660 019 V *ZD 9366 000 U*	7	TH 5 × 14.	Vis de planche centrale.	Schraube f. A.-Brett.	Screw for central part.
	ZD 9452 930 Z	4	TR 5 × 7,5.	Vis de planche sup.	Schraube f. A.-Brett.	Screw for upper part.
	25 259 019 E *ZD 9525 900 W*	?	H 5.	Écrou de bourrelet.	Mutter f. Wulst.	Nut f. padding.
				Écrou de couvercle.	Mutter f. Deckel.	Nut f. cover.
				Écrou de planche de bord sup.	Mutter f. A.-Brett.	Nut f. upper part.
	22 334 019 B *ZD 9233 400 U*	6	Cr 5,2 × 9,4.	Rondelle de bandeau.	Scheibe.	Washer.
		3		Rondelle de planche de bord.	Scheibe.	Washer.
	22 746 029 W *ZD 9274 600 Z*	10	TR 4,85 × 16.	Vis de planche centrale.	Schraube f. A.-Brett.	Screw for central part.

I	NUMÉROS	K	D à D	Planche de bord *(Suite)*	Armaturenbrett *(Forts.)*	Dashboard *(Cont.)*
	22 770 009 Y *ZD 9277 000 U*	2	5,5 × 12 × 1.	Rondelle de couvercle.	Scheibe f. Deckel.	Washer f. cover.
	22 902 019 P *ZD 9290 200 U*	4	Co 5,1 × 12 × 1.	Rondelle de support.	Scheibe f. Träger.	Washer f. bracket.
		12		Rondelle de planche de bord.	Scheibe f. Arm.-Brett.	Washer f. dashboard.
	ZC 9615 729 U	10		Écrou rapide.	Spezial-Mutter.	Nut f. dashboard.
	ZC 9615 745 U	2	Clip.	Écrou de planche de bord (partie latérale).	Mutter f. Arm.-Brett.	Nut f. lateral part.
	26 157 649 X *ZC 9615 764 U*	2	Clip.	Écrou d'embout.	Mutter f. Endstück.	Nut f. end piece.
				Écrou tôle d'habillage.	Mutter f. Verkl.-Blech.	Nut f. covering panel.
	20 965 009 H *ZD 9096 500 U*	2	TR 3,52 × 15,9.	Vis de tôle d'habillage.	Schraube f. Verkl.-Blech.	Screw f. cov. panel.
	ZD 9224 330 W	3	TR 4 × 12.	Vis de couvercle.	Schraube f. Deckel.	Screw f. cover.
	22 903 019 J *ZD 9290 300 U*	3	Co 5,1 × 16,2.	Rondelle de support.	Scheibe.	Washer.
	ZD 9323 200 U	2	⌀ int. 5.	Rondelle cuvette de tôle d'habillage.	Teller f. Verkl.-Blech.	Cup f. cov. panel.
	ZC 9613 654 U	2	TFB 3,52 × 9,5.	Vis (noire) d'embout.	Schraube (schwarz).	Screw (black).
	ZD 9275 800 U	2	TFB 4,85 × 30.	Vis (noire) de planche de bord.	Schraube (schwarz).	Screw (black).

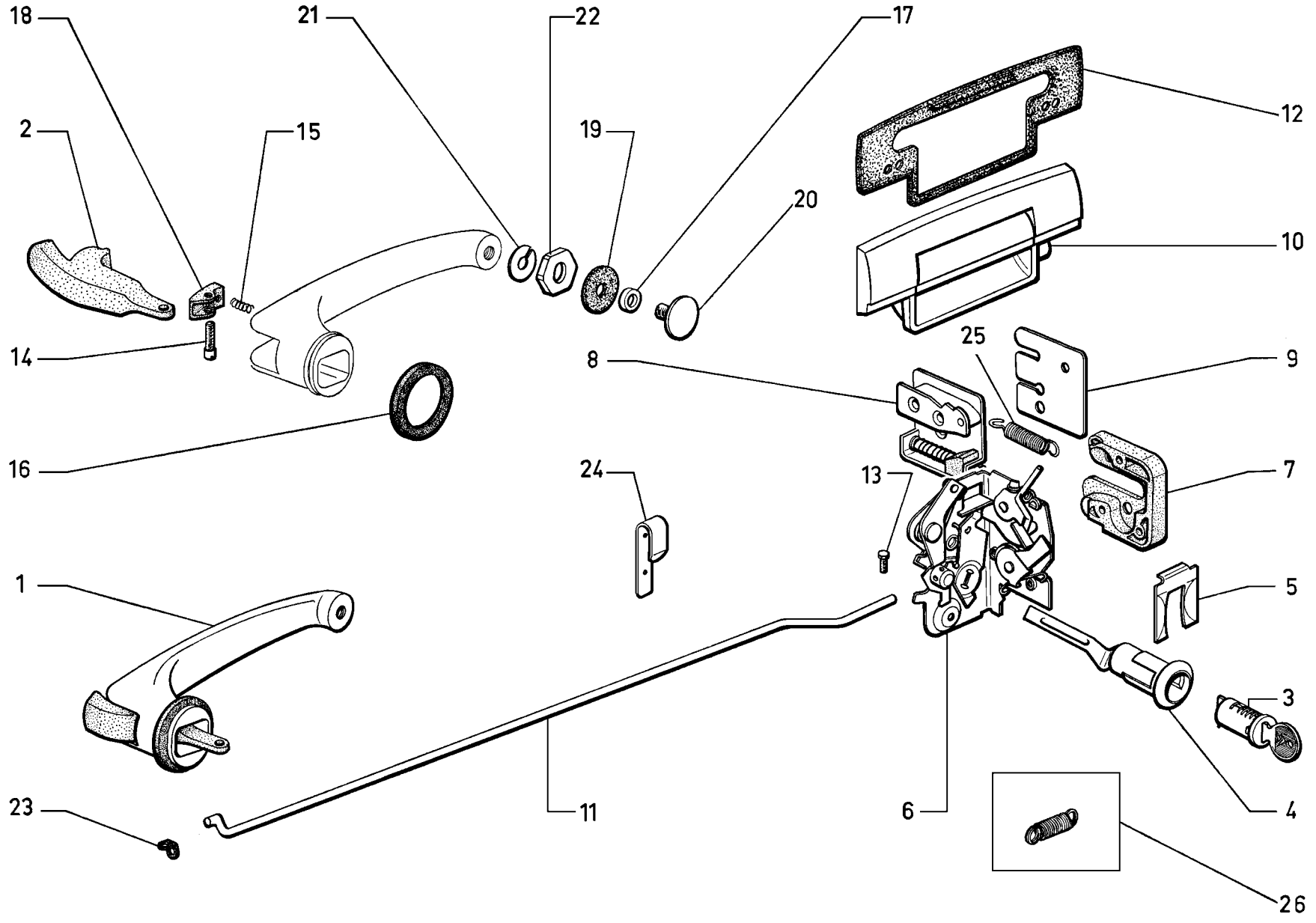
18
21
22
17
12
2
15
19
20
10
14
8
25
9
16
24
13
7
1
5
3
23
11
6
4
26

I	NUMÉROS	K		Serrures Poignées	Türschlösser Türgriffe	Locks Handles
1			Int. → 3/72.	Poignée :	Türgriff :	Handle:
			DX - DJ - DY.	– corps chromé, levier noir.	– Griffkörper, verchromt und Zapfen, schwarz.	– chrome body, black tongue.
	7 D 5 410 628 Z	2	G.	–	–	–
	7 D 5 410 627 N	2	D.	–	–	–
			DV - DT - DJF - DLF.	– corps et levier gris rosé.	– Griffkörper und Zapfen, grau.	– grey body and tongue.
	7 D 5 410 630 W	2	G.	–	–	–
	7 D 5 410 629 K	2	D.	–	–	–
			PA - « Prestige ».	– corps et levier chromé.	– Griffkörper und Zapfen, verchromt.	– chrome body and tongue.
	7 D 5 410 632 T	2	G.	–	–	–
	7 D 5 410 631 G	2	D.	–	–	–
			(1°).	Sans appui-tête et garnissage tissu.	Einbau ohne Kopfstütze (Stoffbezüge).	Equipment without head-rest material trimming).
			(2°).	Avec appui-tête et garnissage cuir.	Einbau mit Kopfstütze (Lederbezüge).	Equipement with headrest (leather (trimming).
			Int. 3/72 →.	Poignée :	Türgriff :	Handle:
			DX - DJ - DY - (DV - DT - BK - XT).	– corps chromé, levier noir.	– Griffkörper, verchromt und Zapfen, schwarz.	– chrome body and black tongue.
	7 D 5 426 449 S	1	AV G.	– levier long 90.	– Zapfen-Länge 90.	– tongue length 90.
	7 D 5 426 450 C	1	AV D.	–	–	–
	7 D 5 410 627 N	1	AR D - (1°).	– levier long 79.	– Zapfen-Länge 79.	– tongue length 79.
	7 D 5 410 628 Z	1	AR G - (1°).	–	–	–
	7 D 5 426 405 N	1	AR G - (2°).	– levier long 73.	– Zapfen-Länge 73.	– tongue length 73.
	7 D 5 426 406 Z	1	AR D - (2°).	–	–	–
			DV - DT - DJF - DLF - (Sauf XT).	– corps et levier gris rosé.	– Griffköper und Zapfen, grau.	– grey body and tongue.
	7 D 5 426 452 Z	1	AV G.	– levier long 90.	– Zapfen-Länge 90.	– tongue length 90.
	7 D 5 426 453 K	1	AV D.	–	–	–
	7 D 5 410 629 K	1	AR D - (1°).	– levier long 79.	– Zapfen-Länge 79.	– tongue length 79.
	7 D 5 410 630 W	1	AR G - (1°).	–	–	–
	7 D 5 426 40 7	1	AR G - (2°).	– levier long 73.	– Zapfen-Länge 73.	– tongue length 73.
	7 D 5 426 408 W	1	AR D - (2°).	–	–	–
			Int. 3/72 →.	Poignée :	Turgriff :	Handle:
			DX - DJ - DY - PA + « Prestige ».	– corps et levier chromés.	– Griffkörper und Zapfen, verchromt.	– chrome body and tongue
	7 D 5 426 446 J	1	AV G.	– levier long 90.	– Zapfen-Länge 90.	– tongue length 90.
	7 D 5 426 447 V	1	AV D.	–	–	–

I	NUMÉROS	K			Serrures Poignées *(Suite)*	Türschlösser Türgriffe *(Forts.)*	Locks Handles *(Cont.)*
			Int.	3/72. →	Poignée :	Türgriff :	Handle:
	7 D 5 410 631 G	1	AR D - (1°).		– levier long 79.	– Zapfen-Länge 79.	– tongue length 79.
	7 D 5 410 632 T	1	AR G - (1°).		–	–	–
	7 D 5 426 403 S	1	AR G - (2°).		– levier long 73.	– Zapfen-Länge 73.	– tongue length 73.
	7 D 5 426 404 C	1	AR D - (2°).		–	–	–
2			Int.		Levier de commande :	Griffsapfen :	Handle tongue:
	7 D 5 410 624 F	4	L. 79	→ 3/72.	– gris rosé.	– grau.	– grey.
		2		3/72 →.	–	–	–
	7 D 5 410 625 S	4	L. 79	→ 3/72.	– noir.	– schwarz.	– black.
		2		3/72 →.	–	–	–
	7 D 5 410 626 C	4	L. 79	→ 3/72.	– chromé.	– verchromt.	– chromium plated.
		2		3/72 →.	–	–	–
	7 D 5 426 448 F	2	L. 90	3/72 →.	– chromé.	– verchromt.	– chromium plated.
	7 D 5 426 451 N	2	L. 90	3/72 →.	– noir.	– schwarz.	– black.
	7 D 5 426 454 W	2	L. 90	3/72 →.	– gris rose.	– grau.	– grey.
3					Jeu de barillets :	Satz Schlosseinsätze :	Set of lock barrels:
	7 D 5 404 295 M	1			– 3.	– zu 3.	– 3.
	7 D 5 420 576 E	1	« Prestige ».		– 5.	– zu 5.	– 5.
4	7 D 5 404 108 E	2	AV.		Verrou sans barillet.	Verriegelungsstück ohne Einsatz.	Locking piece without barrel.
5	7 D 5 404 430 E	2	AV.		Fourchette de verrou.	Gabelstück.	Forked piece.
6					Platine de serrure :	Schlossblech :	Lock plate:
	7 D 5 437 767 N	1	AV G - R.m.p.	12/72 →.	–	–	–
	7 D 5 437 768 Z	1	AV D - R.m.p.	12/72 →.	–	–	–
	7 D 5 437 787 F	1	AR G - R.m.p.	12/72 →.	–	–	–
	7 D 5 437 788 S	1	AR D - R.m.p.	12/72 →.	–	–	–
	7 D 5 419 860 X	1	AR G - « Prestige » R.p. 5 437 793 W.		–	–	–
	7 D 5 419 861 H	1	AR D - « Prestige » R.p. 5 437 794 G.		–	–	–
7	7 D 5 418 290 G	2	G.		Boîtier de serrure :	Schlossgehäuse :	Lock casing:
	7 D 5 418 291 T	2	D.		–	–	–
8	7 D 5 419 862 U	2	G.		Gâche de serrure :	Türfalle :	Striking plate:
	7 D 5 419 863 E	2	D.		–	–	–
9	GX 65 406 01 A	?	e 1.		Cale de gâche :	Beilegscheibe f. Türfalle :	Adjusting plate:
	GX 65 407 01 A	?	e 2.		–	–	–

I	NUMÉROS	K		Serrures Poignées *(Suite)*	Türschlösser Türgriffe *(Forts.)*	Locks Handels *(Cont.)*
10			Ext.	Poignée :	Türgriff :	Handle:
	GX 66 182 01 A	2	G. → 7/74.	–	–	–
		1	AV G. - « Prestige ».	–	–	–
	GX 66 183 01 A	2	D. → 7/74.	–	–	–
		1	AV D - « Prestige ».	–	–	–
	GX 65 212 01 A	1	AR G - « Prestige ».	–	–	–
	GX 65 213 01 A	1	AR D - « Prestige ».	–	–	–
	1 D 5 445 756 A	2	G 7/74 →.	–	–	–
	1 D 5 445 757 L	2	D 7/74 →.	–	–	–
11	2 D 5 410 633 D	2	AV - L 687.	Biellette de commande :	Zugstange :	Connecting rod:
	2 D 5 410 634 P	2	AR - L 692.	–	–	–
12	GX 65 627 01 A	4	Ext.	Semelle sous poignée.	Bodenstück unter Griff.	Base piece under handle.
13	GX 65 419 01 A	4	H M 5-8 → 11/71.	Vis fix. biellette :	Schraube f. Stange :	Screw f. rod:
	0 S 5 420 813 F	4	HC M 5-10 11/71 →.	–	–	–
14	1 D 5 427 937 R *D 861-62*	4		Axe de levier.	Bolzen f. Zapfen.	Pin f. tongue.
15	D 861-63	4		Ressort de levier.	Feder f. Zapfen.	Spring f. tongue.
16	1 D 5 427 410 M *DX 861-74*	4		Rondelle appui de poignée :	Scheibe f. Griff :	Washer f. handle:
	DS 861-91	4	PA - « Prestige ».	–	–	–
17	DS 861-88	4	10,5 × 15 - e 1,5.	Entretoise de poignée.	Abstandsring.	Distance piece.
18				Doigt de condamnation :	Sperrstück :	Safety catch:
	D 861-117 A	4		– chromé.	– verchromt.	– chromium plated.
	DM 861-117	4		– gris rosé.	– grau.	– grey.
	DX 861-117	4		– noir.	– schwarz.	– black.
19	D 861-118	4	10,5 × 26 - e 1.	Rondelle fibre de poignée.	Fiberscheibe.	Fibre washer.
20			Int.	Vis de poignée :	Schraube f. Griff :	Handle screw:
	DS 861-119 A	4		– tête striée.	– geriffelter Kopf.	– striated head.
	DS 861-119 B	4	PA - « Prestige ».	– tête lisse.	– glatter Kopf.	– smooth head.
21	DS 861-120	4	6,4 × 20.	Rondelle de poignée.	Scheibe f. Griff.	Handle washer.

I	NUMÉROS	K		Serrures Poignées *(Suite)*	Türschlösser Türgriffe *(Forts.)*	Locks Handles *(Cont.)*
22			⌀ 20.	Embase de poignée :	Rosette f. Griff :	Handle base piece:
	1 D 5 427 412 J *DS 861-121 A*	4		–	–	–
	DS 861-121 B	4	PA - « Prestige ».	–	–	–
23	D 861-149	4	13 × 18.	Plaquette de biellette.	Plaquette f. Stange.	Rod plaquette.
24	DS 861-352 A	4		Patte maintien de biellette.	Haltelasche.	Securing lug.
25	1 D 5 437 784 Y	4	12/72 →.	Ressort de pene.	Riegelfeder.	Bolt spring.
26	1 D 5 420 805 U	2	AR 12/72 →.	Ressort de levier.	Zapfenfeder.	Tongue spring.
	26 213 979 E *ZC 9621 372 W*		M 6-20.	Vis :	Schraube :	Screw:
		12		– de platine.	– f. Schlossblech.	– f. lock plate.
		8		– de gâche.	– f. Schlossfalle.	– f. striking plate.
	26 213 989 N *ZC 9621 373 W*	8	M 6-32.	– de gâche.	– f. Schlossfalle.	– f. striking plate.
	25 240 019 H *ZD 9524 000 W*	8	M 6 - ext.	Écrou de poignée.	Mutter f. Griff.	Handle nut.
	26 187 499 D *ZC 9618 749 U*	8	« Pop ».	Rivet de patte.	Niet f. Lasche.	Rivet.
			(USA) (CDN) (AUS)	**Montage spécial**	**Spezialmontage**	**Special arrangement**
1			Int.	Poignée :	Türgriff :	Handle:
	1 D 5 410 632 T	1	AV G.	–	–	–
	1 D 5 410 631 G	1	AV D.	–	–	–
	1 D 5 413 544 V	1	AR G → 3/72.	–	–	–
	1 D 5 413 545 F	1	AR D → 3/72.	–	–	–
	1 D 5 426 443 B	1	AR G 3/72 →.	–	–	–
	1 D 5 426 444 M	1	AR D 3/72 →.	–	–	–
2			Int.	Levier de commande :	Griffzapfen :	Handle tongue:
	1 D 5 410 626 C	2	AV.	– chrome.	– verchromt.	– chromium plated.
	1 D 5 413 543 J	2	AR → 3/72.	–	–	–
	1 D 5 426 445 Y	2	AR 3/72 →.	–	–	–
6	2 D 5 419 860 X	1	AR G - R.p. 5 437 793 W → 4/73.	Platine de serrure :	Schlossblech :	Lock plate:
	2 D 5 419 861 H	1	AR D - R.p. 5 437 794 G → 4/73.	–	–	–
	1 D 5 437 793 W	1	AR G 4/73 →.	–	–	–
	1 D 5 437 794 G	1	AR D 4/73 →.	–	–	–

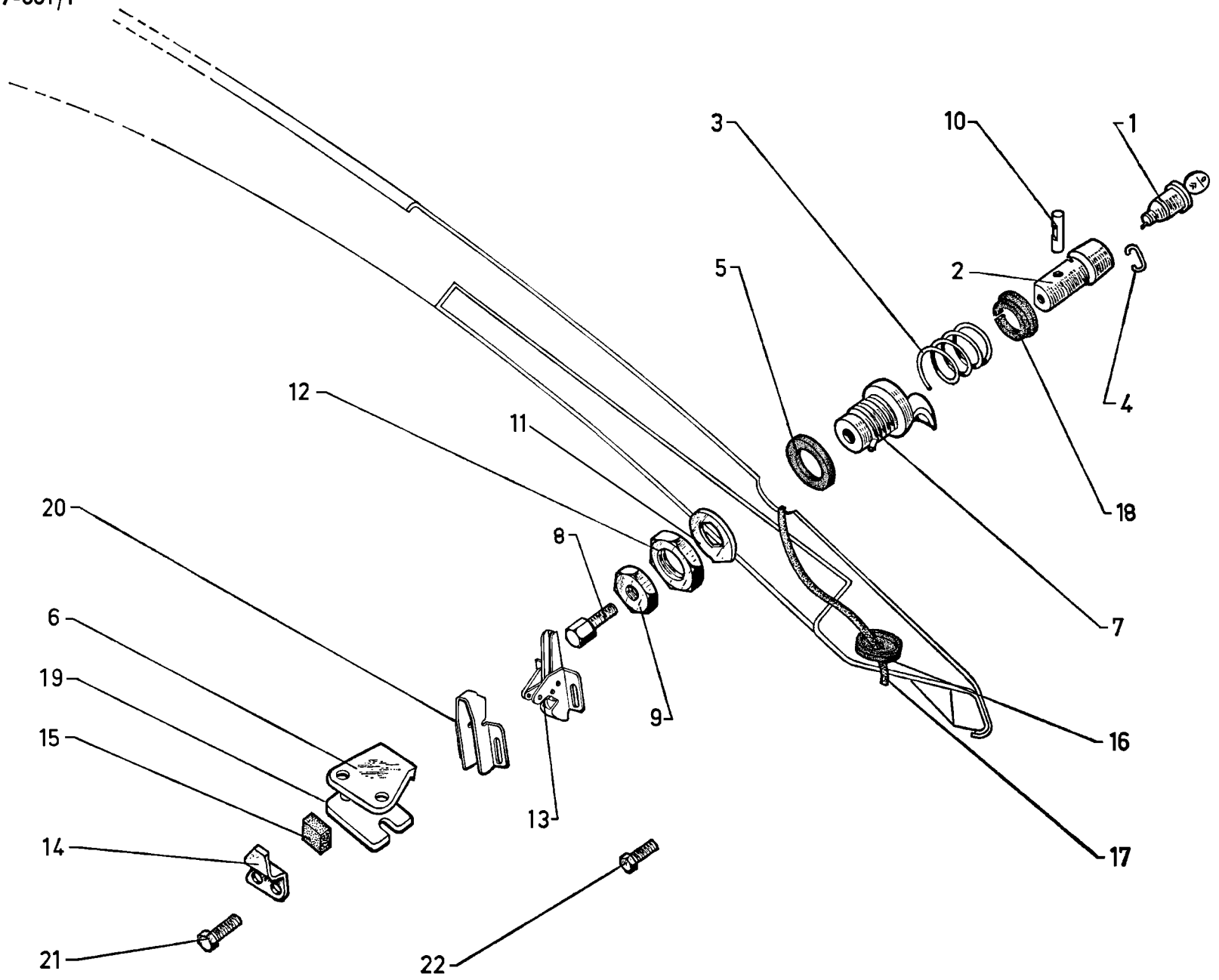
1
2
3
4
5
6
7
8
9
10
11
12
13
14
15
16
17
18
19
20
21
22
648

I	NUMÉROS	K	BL	Serrure de porte de coffre AR	Schloss für Kofferraumdeckel	Lock for boot door
				Barillet :	Schlosseinsätze :	Lock barrels:
1	7 M 5 416 864 G *AM 861-04*	1		– 6 paillettes.	– 6 Zuhaltungen.	– 6 wards.
	7 D 5 404 295 M	1		– jeu de 3.	– Satz zu 3.	– set of 3.
	7 D 5 420 576 E	1	« Prestige ».	– jeu de 5.	– Satz zu 5.	– set of 5.
2	AM 861-20	1		Bouton poussoir.	Druckknopf.	Push-button.
3	7 D 5 413 593 C *D 9861-921 L*	1	L 37 - R.p. GX 67 272 01 A.	Ressort de bouton poussoir.	Feder f. Druckknopf.	Spring for push-button.
4	7 D 5 413 588 Y *DS 9861-933 L*	1		Jonc de barillet.	Sicherungsdraht für Schlosseinsatz.	Circlip for barrel.
5	7 D 5 416 871 H *D 861-51*	1	30 × 36 × 2.	Rondelle caoutchouc de guide de poussoir.	Gummischeibe für Druckknopfführung.	Rubber washer.
6	DX 861-57	1	L 55 - entr. 26.	Gâche de serrure.	Riegelfalle.	Striking plate.
7	DX 861-59 A	1	L 34.	Guide de bouton poussoir :	Druckknopf-Führung :	Guide for push-button:
	DX 861-59 B	1	L 34 - PA.	–	–	–
8	DX 861-98	1	L 33.	Vis de réglage de bouton poussoir.	Einst.-Schraube für. Druckknopf.	Screw, adjusting push-button.
9	7 D 5 413 594 N *D 9861-101 L*	1	H 5 × 75.	Écrou de vis de réglage.	Mutter.	Nut for adjusting screw.
10	7 D 5 413 592 S *DS 9861-102 A*	1		Verrou de barillet.	Verrieg. f. Schlosseinsatz.	Pin for barrel.
11	7 D 5 416 872 U *D 861-104*	1	28 × 40.	Arrêtoir de guide de poussoir.	Sicherungsblech für Druckknopfführung.	Lock-washer for guide.
12	7 D 5 416 873 E *D 861-105*	1	H 30 × 150.	Écrou de guide de poussoir.	Mutter für Druckknopfführung.	Nut for guide.
13	AMB 861-03 D	1		Serrure complète.	Schloss, komplett.	Lock, complete.
14	D 861-109	1	L 27 - entr. 26.	Patte de butée.	Lasche f. Anschlag.	Support for buffer.

I	NUMÉROS	K	BL	Serrure de porte de coffre AR *(Suite)*	Schloss für Kofferraumdeckel *(Forts.)*	Lock for boot door *(Cont.)*
15	D 861-110	1	10 × 14 × 26.	Butée caoutchouc de gâche.	Gummianschlag f. Türfalle.	Rubber buffer.
16	DS 861-112	1	Sauf PA.	Œillet sur porte de coffre.	Dichtring a. Deckel.	Grommet on boot door.
17	DS 861-129	1		Tube d'écoulement d'eau :	Wasserabflussrohr :	Water drain tube:
	DS 861-129 A	1	L 138 - PA.	–	–	–
18	1 D 5 413 591 F *DS 9861-132 L*	1		Coupelle de bouton poussoir.	Blechring f. Druckknopf.	Cup for push-button.
19	DX 861-194	1	30 × 40 × 2.	Cale de réglage sous gâche.	Unterlage f. Türfalle.	Adjusting shim.
20	DX 861-110	1		Protecteur de serrure.	Abschirmung f. Schloss.	Lock protection.
				Fixation	**Befestigung**	**Securing parts**
21	23 660 019 V *ZD 9366 000 U*	2	TH M 5 × 14.	Vis de gâche.	Schraube f. Schlossfalle.	Screw for striking plate.
22	23 663 019 D *ZD 9366 300 W*	2	TH M 5 × 20.	Vis de serrure.	Schraube f. Schloss.	Screw for lock.

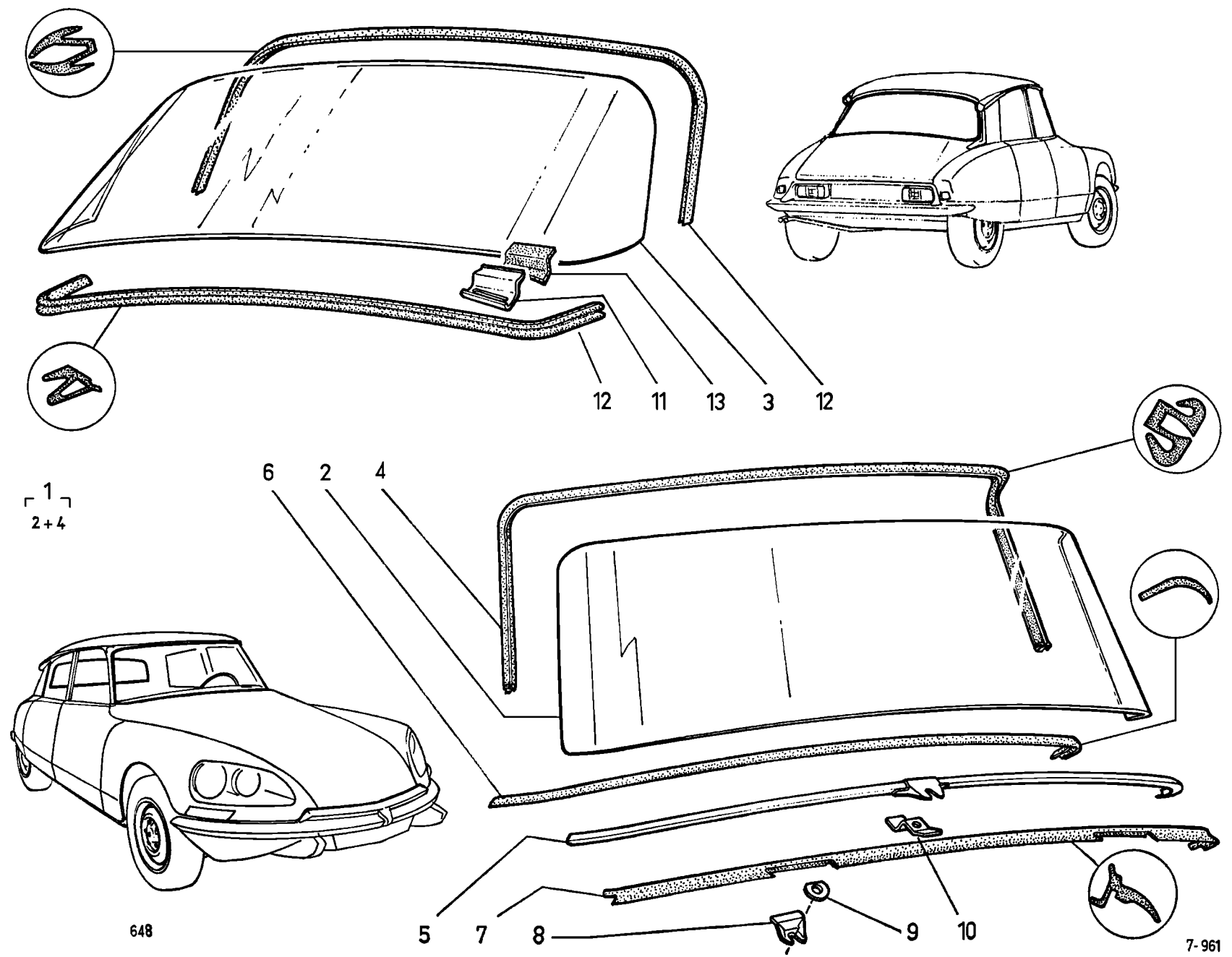
12
11
13
3
12
6
2
4
1
2+4
5
7
8
9
10
648
7-961

I	NUMÉROS	K		Pare-brise Lunette AR	Windschutzscheibe Heckscheibe	Windscreen Rear window
1				Ensemble glace pare-brise :	Windschutzscheibe (insgesamt) :	Windscreen assy:
	DS 961-02 G	1	« Luxrit ».	–	–	–
	DS 961-02 F	1	« Triplex » → 9/73	–	–	–
		1	R.p. DX 961-02 A.			
	DX 961-02		« Triplex » - R.p. DX 961-02 B.	– teintée.	– getönt.	– tinted.
	DX 961-02 A	1	« Super Triplex ».	–	–	–
	DX 961-02 B	1	« Super Triplex » - R.p. 5 471 620 F.	– teintée.	– getönt.	– tinted.
	7 D 5 471 620 F	1	« Super Triplex ».	– teintée.	– getönt.	– tinted.
				Glace de pare-brise :	Windschutzscheibe:	Windscreen:
	DS 961-3 E	1	« Luxrit ».	–	–	–
	DS 961-3 F	1	« Triplex » → 9/73	–	–	–
			R.p. DX 961-3 A.			
	DX 961-3	1	« Triplex » - R.p. DX 961-3 B.	– teintée.	– getönt.	– tinted.
	DX 961-3 A	1	« Super Triplex » (1°)	–	–	–
			R.p. 5 434 966 T.			
	DX 961-3 B	1	« Super Triplex » → 7/74	– teintée.	– getönt.	– tinted.
			R.P. 5 453 426 V.			
	7 D 5 453 426 V	1	« Super Triplex » 7/74 →.	– teintée.	– getönt.	– tinted.
	7 D 5 434 966 T	1	« Super Triplex » (2°) « SOLIVER ».	–	–	–
3			BL.	Glace de lunette :	Heckscheibe :	Rear window:
	DX 961-7 A	1	e 5 mm.	– teintée.	– getönt.	– tinted.
	DX 961-11 B	1	e 5 mm.	– chauffante.	– heizbar.	– heated.
	DX 961-11 C	1	e 5 mm.	– chauffante teintée.	– heizbar, getönt.	– heated, tinted.
	DS 961-7 E	1	e 5 mm.	–	–	–
4	DX 961-98	1	(1°).	Scellement de pare brise :	Windschutzch.-Leiste :	Windscreen strip:
	DM 961-98	1	(2°).	–	–	–
5	DS 961-161 C	1	Inf.	Encadrement de pare brise.	Windschutzsch.-Rahmen.	Windscreen frame.
6	DX 961-17	1		Garniture étanchéité.	Dichtgarnitur.	Sealing strip.
7	DS 961-146 B	1	Inf.	Étanchéité.	Dichtung.	Sealing.
8	DS 961-56	2	Lat. - L - *l* 17,5 - h 36.	Presse-glace.	Einfassungsstück.	Pressure pad.

I	NUMÉROS	K		Pare-brise Lunette AR *(Suite)*	Windschutzscheibe Heckscheibe *(Forts.)*	Windscreen Rear window *(Cont.)*
9	7 D 5 418 939 L *DS 961-172 A*	2		Rondelle de presse-glace.	Scheibe f. Einfassung.	Pressure pad washer.
10	DS 961-189 A	1	Inf.	Renfort d'encadrement.	Verstärkung für Rahmen.	Frame reinforcement.
11	D 961-133	1	G.	Presse glace :	Einfassungsstück :	Pressure pad:
	D 961-133 A	1	D.	–	–	–
12	D 961-27	1	Sup. L 1,695 m.	Scellement:	Leiste :	Sealing strip:
	DX 961-29	1	Inf. R.P. DS 961-29. L 1,810 m.	–	–	–
13	DS 961-134	2	51 × 57 × 41.	Caoutchouc presse-glace.	Gummi f. Einfassung.	Pressure pad rubber.
				Fixation	**Befestigung**	**Securing**
	23 661 319 A *ZD 9366 130 W*	1	TH M 5 × 16.	Vis centrale d'encadrement.	Schraube.	Screw.
	22 902 019 P *ZD 9290 200 U*	1	5,1 × 12,2.	Rondelle d'encadrement.	Scheibe.	Washer.
	23 719 319 K *ZD 9371 930 W*	2	TH M 7 × 20.	Vis de presse-blace.	Schraube.	Screw.

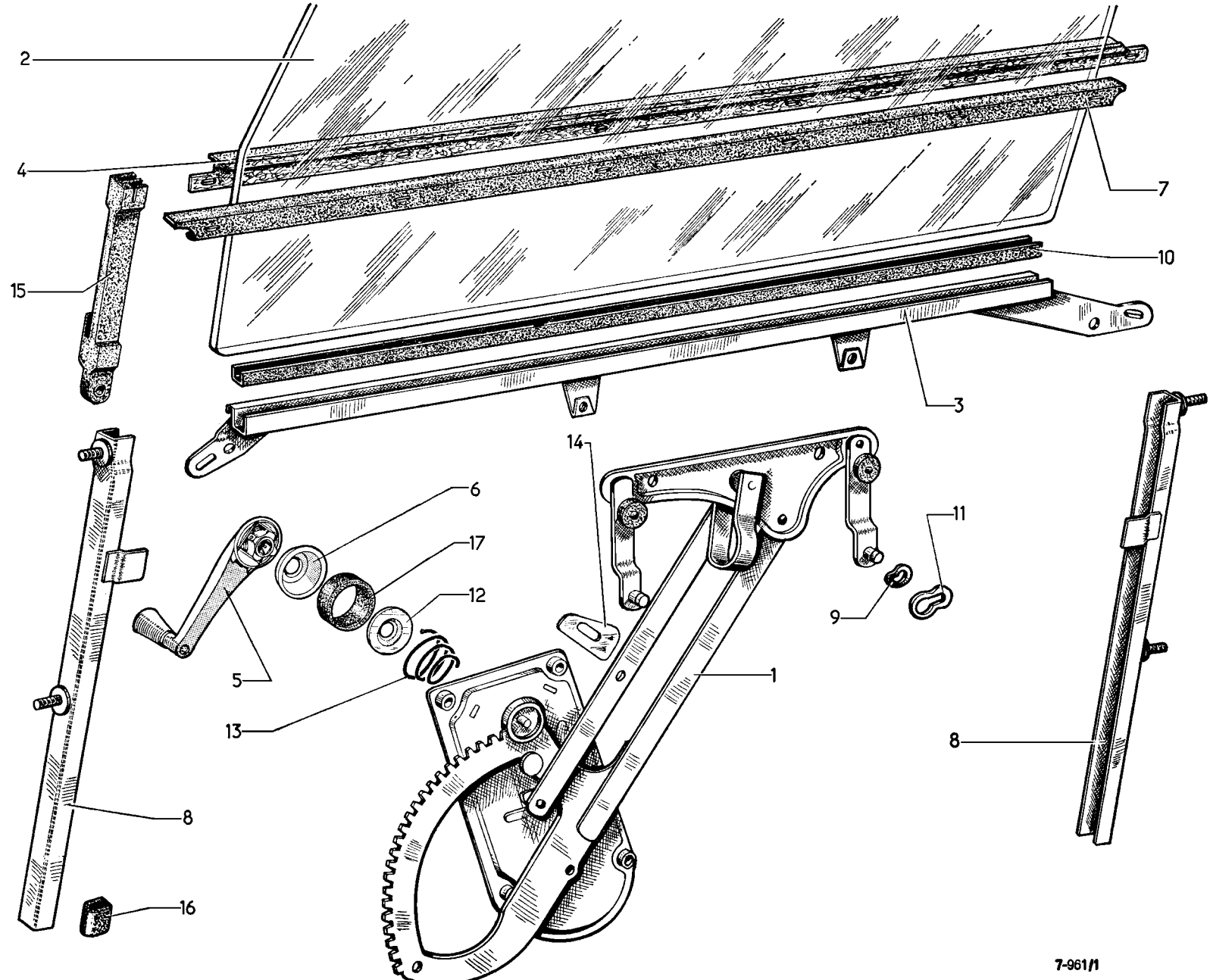

7-961/1

I	NUMÉROS	K		Lève-glace	Fenstermechanismus	Window winder
1	DS 961-08 D	2	G - « CIM » - (1°).	Lève-glace, double bras :	Fensterheber (Doppelarm) :	Window winder:
	DS 961-08 F	2	G - « Vachette » - (2°) 6/73 → R.p. - DS 961 08 D.	–	–	–
	DS 961-08 E	2	D - « CIM » - (1°).	–	–	–
	DS 961-08 G	2	D - « Vachette » - (2°) 6/73 →.	–	–	–
				Glace de porte :	Türscheibe :	Glass for door:
2	DS 961-4 C	2	AV.	– e 5 mm.	– Stärke 5.	– thickness: 5.
	DX 961-4	2	AV.	– e 5 mm, teintée.	– Stärke 5, getönt.	– thickness: 5, tinted.
	DF 961-6	2	AR - BK.	– e 4 mm.	– Stärke 4.	– thickness: 4.
	DS 961-6	2	AR - BL.	– e 4 mm.	– Stärke 4.	– thickness: 4.
	DX 961-6 A	2	AR - BL.	– e 5 mm, teintée.	– Stärke 5, getönt.	– thickness: 5, tinted.
3	DS 961-8	1	AV G - entr. 736.	Bas de glace :	Einfassung :	Channel for glass:
	DS 961-8 A	1	AV D - entr. 736.	–	–	–
	DS 961-9	1	AR G - entr. 793.	–	–	–
	DS 961-9 A	1	AR D - entr. 793.	–	–	–
4	DS 961-19 B	2	AV - int. - L 760.	Garniture de glace :	Dichtungsgarnitur :	Sealing strip for glass:
	DS 961-19 C	2	AR - int. - L 810.	–	–	–
				Manivelle de lève-glace :	Fensterkurbel :	Handle for window winder:
5	DS 961-23 B	4	DX - DJ - DY → 12/72.	– inox bouton noir.	– rostfrei, schwarzer Knopf.	– stainless, black knob.
			Option DV - DT (CH) (I).	–	–	–
	DM 961-23 B	4	DV - DT - BK → 12/72.	– grise.	– grau.	– grey.
	DX 961-23 B	4	PA.	– chromé bouton noir.	– verchromt, schwarzer Knopf.	– crom. plated, black knob.
			TT 12/72 →.	–	–	–
				Embase de manivelle :	Ring a. Kurbelfuss .	Escutcheon for handle:
6	DS 961-26 A	4		– noire.	– schwarz.	– black.
	DM 961-26 B	4		– grise.	– grau.	– grey.
7	7 D 5 400 769 L	2	AV - ext. - L 777.	Garniture de glace :	Dichtgarnitur	Sealing strip for glass:
	7 D 5 400 770 X	2	AR - ext. - L 835.	–	–	–

I	NUMÉROS	K		Lève-glace *(Suite)*	Fenstermechanismus *(Forts.)*	Window winder *(Cont.)*
				Guide-glace, 2 vis soudées à entr. 280 :	Führungsschiene, 2 aufgeschw. Muttern :	Side runner for glass, 2 welded nuts:
8	DS 961-57	1	AV - L 540.	– de porte AR G.	– f. hint. linke Tür.	– for rear door, LH.
		1	AR.	– de porte AR D.	– f. hint. rechte Tür.	– for rear door, RH.
	DS 961-57 A	1	AV - L 540.	– de porte AR D.	– f. hint. rechte Tür.	– for rear door, RH.
		1	AR.	– de porte AR G.	– f. hint. linke Tür.	– for rear door, LH.
	DS 961-81	1	AV - L 570.	– de porte AV G.	– f. vord. linke Tür.	– for front door, LH.
		1	AR.	– de porte AV D.	– f. vord. rechte Tür.	– for front door, RH.
	DS 961-81 A	1	AV - L 570.	– de porte AV D.	– f. vord. rechte Tür.	– for front door, RH.
		1	AR.	– de porte AV G.	– f. vord. linke Tür.	– for front door, LH.
9	D 961-67	8	10,9 × 19,02.	Rondelle élastique.	Federscheibe.	Washer, flexible.
10	DS 961-74 B	4	L 737.	Caoutchouc de scellement de glace.	Einfassungsgummi.	Rubber sealing glass.
11	D 961-112	8		Arrêtoir de lève-glace.	Sicherungsblech für Fensterheber.	Lockwasher.
12	1 D 5 427 407 E *D 961-123*	4	⌀ 44 - DX - DV - DY.	Coupelle d'embase de manivelle :	Reibteller f. Ring am. Kurbelfuss :	Friction cup for handle:
	DM 961-123	4	⌀ 44 - DV - DT - DJF - DLF N.F.P.	–	–	–
13	1 D 5 420 558 J *D 9961-124 L*	4	⌀ int. 32 - ⌀ int. 45.	Ressort de manivelle.	Feder f. Fensterkurbel.	Spring for handle.
14	DS 961-135 A	4		Butée réglable de lève-glace.	Einstellbarer Anschlag.	Adjustable stop.
				Coulant de glace (nylon) :	Führungsschiene (Nylon) :	Slide (nylon):
15	DX 961-175	4	AV G - AR D.	– pour glace, e 4.	– f. Scheibe, 4 stark.	– for glass, 4 mm.
	DX 961-175 A	4	AV D - AR G.	–	–	–
	DX 961-175 B	4	AV G - AR D.	– pour glace, e 5.	– f. Scheibe, 5 stark.	– for glass, 5 mm.
	DX 961-175 C	4	AR G - AV D.	–	–	–
16	DS 961-180	4	L 30 → 7/73.	Caoutchouc de guide-glace de porte AR.	Schutzgummi für Führungsschiene.	Rubber for side runner for rear door.
17	DX 983-98	4	30 × 60 × 30.	Rondelle polyester sous embase.	Polyester.-Scheibe.	Washer under escutcheon.

I	NUMÉROS	K		Lève-glace *(Suite)*	Fenstermechanismus *(Forts.)*	Window winder *(Cont.)*
				Fixation	**Befestigung**	**Securing parts**
	22 312 019 W *ZD 9231 200 W*	8	5,5 × 9.	Rondelle de bas de glace.	Scheibe f. Einfass.-Leiste.	Washer for channel.
	25 221 009 C *ZD 9522 100 U*	8	H 7 × 100.	Écrou de guide-glace.	Mutter f. Führ.-Schiene.	Nut for side runner.
	23 234 059 V *ZD 9323 400 U*	16	⌀ 6.	Rondelle cuvette.	Tellerscheibe.	Cup washer.
	22 762 009 S *ZD 9276 200 U*	?	7,5 × 20 × 2 - sup.	Rondelle de guide-glace.	Scheibe f. Führ.-Schiene.	Washer for side runner.
	ZC 9617 004 U	4	3 × 14.	Goupille de manivelle :	Zyl.-Stift f. Kurbel :	Pin for handle:
	ZC 9617 042 U	4	3 × 24.	–	–	–
	ZD 9290 500 U	16	Co.	Rondelle.	Scheibe.	Washer.
				Rondelle de réglage de guide-glace :	Einst.-Scheibe f. Schiene :	Adjusting washer for side runner:
	ZC 9619 066 U	?	7,5 × 30 × 1.	– partie inf.	– unt. Teil.	– lower part.
	22 769 009 D *ZD 9276 900 U*	?	7,5 × 30 × 2.	–	–	–
	ZC 9619 068 U	?	7,5 × 20 × 0,5.	– partie sup.	– ob. Teil.	– upper part.
	ZC 9619 069 U	?	7,5 × 20 × 1.	–	–	–
	ZC 9619 763 U	24		Agrafe de garniture int.	Spange f. Dichtgarnitur.	Clip for int. strip.
	26 198 999 D *ZC 9619 899 U*	24	16 × 19 - e 4.	Agrafe de garniture ext.	Spange f. Dichtgarnitur.	Clip for ext. strip.
	ZC 9621 055 U	16	TH 5 × 11.	Vis de lève-glace.	Schraube f. Fensterheber.	Screw for window winder.
	ZC 9621 058 U	8	TH 5 × 9.	Vis de coulant sur bas de glace.	Schraube f. Einfass.-Leiste.	Screw for slide.
	23 660 019 V *ZD 9366 000 W*	8	TH 5 × 14.	Vis de butée.	Schraube f. Anschlag.	Top screw.
			USA	**Pièces spéciales**	**Spezialteile**	**Special parts**
2	DF 961-6 B	2	AR - BK.	Glace, 5 mm :	Türscheibe, Starke 5 :	Glass, thickness 5:
	DS 961-6 C	2	AR - BL.	–	–	–

GROUPE 8		BAUGRUPPE 8		GROUP 8	
SOUS-GROUPES	DÉSIGNATION DES CHAPITRES	UNTER-GRUPPEN	BEZEICHNUNG DER KAPITEL	UNDER-GROUPS	DESCRIPTION OF CHAPTERS
8-551	Rétroviseur intérieur	**8-551**	Rückblickspiegel, innen	**8-551**	Rear view mirror, inner
8-554	Pare-soleil - Sauf PA	**8-554**	Sonnenblende - Mit Ausnahme PA	**8-554**	Sun visor - Except PA
8-554/1	Pare-soleil - PA	**8-554/1**	Sonnenblende - PA	**8-554/1**	Sun visor - PA
8-616	Ceintures de sécurité - Sauf (XT)	**8-616**	Sicherheitsgurte - Mit Ausnahme (XT)	**8-616**	Safety belts - Except (XT)
8-616/1	Ceintures de sécurité - (XT)	**8-616/1**	Sicherheitsgurte - (XT)	**8-616/1**	Safety belts - (XT)
8-621	Outillage	**8-621**	Werkzeuge	**8-621**	Tools
8-622	Accessoires de roues	**8-622**	Radzubehör	**8-622**	Wheel accessories
8-922	Banquette AR fixe - Armature - BL	**8-922**	Hint. Sitzbank, feststeh. - Armatur - BL	**8-922**	Rear bench seat, fixed - Armature - BL
8-922/1	Banquette AR fixe - Garniture - BL	**8-922/1**	Hint. Sitzbank, feststeh. - Bezug - BL	**8-922/1**	Rear bench seat, fixed - Trim - BL
8-922/2	Banquette AR fixe - Armature - PA	**8-922/2**	Hint. Sitzbank, feststeh. - Armatur - PA	**8-922/2**	Rear bench seat, fixed - Armature - PA
8-922/3	Banquette AR fixe - Garniture - PA	**8-922/3**	Hint. Sitzbank, feststeh. - Bezug - PA	**8-922/3**	Rear bench seat, fixed - Trim - PA
8-922/4	Banquette AR rabattable - FAMI	**8-922/4**	Hint. Sitzbank, umklappbar - FAMI	**8-922/4**	Rear bench, folding - FAMI
8-922/5	Banquette AR rabattable - BREAK - COMM	**8-922/5**	Hint. Sitzbank, umklappbar - BREAK - COMM	**8-922/5**	Rear bench, folding - BREAK - COMM
8-922/6	Siège AR articulé - Armature - AMBU	**8-922/6**	Hint. Sitze - Armatur - AMBU	**8-922/6**	Rear seat - Armature - AMBU
8-922/7	Siège AR articulé - Garniture - AMBU	**8-922/7**	Hint. Sitze - Bezug - AMBU	**8-922/7**	Rear seat - Trim - AMBU
8-932	Sièges AV - Supports	**8-932**	Vord. Sitze - Sitzträger	**8-932**	Front seat - Support
8-932/1	Sièges AV - Armatures - Sauf PA	**8-932/1**	Vord. Sitze - Armatur - Mit Ausnahme - PA	**8-932/1**	Front seat - Armatur - Except PA
8-932/2	Sièges AV - Armatures - PA	**8-932/2**	Vord. Sitze - Armatur - PA	**8-932/2**	Front seat - Armatur - PA
8-932/3	Sièges AV - Garnitures	**8-932/3**	Vord. Sitze - Bezuge	**8-932/3**	Front seat - Trim
8-935	Strapontins AR - BREAK - FAMI	**8-935**	Hint. Klappsitze - BREAK - FAMI	**8-935**	Rear folding seats - BREAK - FAMI
8-941	Sièges AV - Accoudoir central	**8-941**	Vord. Sitze - Mittlere Armstütze	**8-941**	Front seat - Central armrest
8-942	Sièges AV - Repose-tête - Sauf (USA) → 12/72	**8-942**	Vord. Sitze - Kopfstütze - Mit Ausnahme (USA) → 12/72	**8-942**	Front seat - Headrest - Except (USA) → 12/72
8-942/A	Sièges AV - Repose-tête - Sauf (USA) 12/72 →	**9-942/A**	Vord. Sitze - Kopfstütze - Mit Ausnahme (USA) 12/72 →	**9-942/A**	Front seat - Headrest - Except (USA) 12/72 →
8-942/1	Sièges AV - Repose-tête (USA)	**8-942/1**	Vord. Sitze - Kopfstütze (USA)	**8-942/1**	Front seat - Headrest (USA)
8-981	Tapis - BL - D à G - Sauf PA	**8-981**	Bodenmatten - BL - D à G - Mit Ausnahme PA	**8-981**	Carpets - BL - LHS - Except PA
8-981/1	Tapis - BL - D à D - Sauf PA	**8-981/1**	Bodenmatten - BL - D à D - Mit Ausnahme PA	**8-981/1**	Carpets - BL - RHS - Except PA
8-981/2	Tapis - PA - D à G	**8-981/2**	Bodenmatten - PA - D à G	**8-981/2**	Carpets - PA - LHS
8-981/3	Tapis - PA - D à D	**8-981/3**	Bodenmatten - PA - D à D	**8-981/3**	Carpets - PA - RHS
8-981/4	Tapis - BK - D à G	**8-981/4**	Bodenmatten - BK - D à G	**8-981/4**	Carpets - BK - LHS
8-981/5	Tapis - BK - D à D	**8-981/5**	Bodenmatten - BK - D à D	**8-981/5**	Carpets - BK - RHS
8-982	Garnitures - BL	**8-982**	Garnituren - BL	**8-982**	Body trimming - BL
8-982/1	Garnitures - PA	**8-982/1**	Garnituren - PA	**8-982/1**	Body trimming - PA
8-982/2	Garnitures - BREAK - FAMI - COMM	**8-982/2**	Garnituren - BREAK - FAMI - COMM	**8-982/2**	Body trimming - BREAK - FAMI - COMM
8-983	Porte AV - Panneau - DV - DT - COMM	**8-983**	Vord. Türfüllungen - DV - DT - COMM	**8-983**	Front door - Panel - DV - DT - COMM
8-983/1	Porte AV - Panneau - DX - DJ - DY - BK - Sauf COMM	**8-983/1**	Vord. Türfüllung. - DX - DJ - DY - BK - Ausser COMM	**8-983/1**	Front door - Panel - DX-DJ-DY-BK-Except COMM
8-983/2	Porte AV - Garniture - DX-DJ-DY-BK-Sauf COMM	**8-983/2**	Vord. Türe - Bezüge - DX - DJ - DY - BK - Ausser COMM	**8-983/2**	Front door - Trim - DX - DJ - DY - BK - Except COMM
8-983/3	Porte AR - Panneau - DV - DT - COMM	**8-983/3**	Hint. Türfüllungen - DV - DT - COMM	**8-983/3**	Rear door - Panel - DV - DT - COMM
8-983/4	Porte AR - Panneau - DX-DJ-DY-BK-Sauf COMM	**8-983/4**	Hint. Türfüllung. - DX - DJ - DY - BK - Ausser COMM	**8-983/4**	Rear door - Panel - DX-DJ-DY-BK - Except COMM
8-983/5	Porte AR - Garniture - DX - DJ - DY - BREAK	**8-983/5**	Hint. Türe - Bezüge - DX - DJ - DY - BREAK	**8-983/5**	Rear door - Trim - DX - DJ - DY - BREAK
8-983/6	Porte AR - Panneau - Garniture - FAMI - AMBU	**8-983/6**	Hint. Türfüllungen - Bezüge - FAMI - AMBU	**8-983/6**	Rear door - Panel - Trim - FAMI - AMBU
8-983/7	Porte AR - Panneau - Garniture - PA	**8-983/7**	Hint. Türfüllungen - Bezüge - PA	**8-983/7**	Rear door - Panel - Trim - PA

I	NUMÉROS	K		Rétroviseur intérieur	Rückblickspiegel	Rear view mirror, interior
	1 D 5 437 982 A	1	R.m.p. 1/73 →.	Rétroviseur avec support emmanché.	Rückblickspiegel, mit Eingesetztim Träger.	Rear view mirror with inset bracket.
	1 S 5 407 440 X	1		Cache support.	Trägerabdeckung.	Bracket cover.
	1 D 5 407 441 H	1	10/72 →.	Plaquette adhésive.	Klebeplakette.	Adhesive plaquette.

I	NUMÉROS	K	Sauf PA	Pare-soleil	Sonnenblende	Sun visor
				Pare-soleil complet :	Sonnenblende, komplett :	Sun visor, complete:
	DX 554-01 X	1		– gauche, sans miroir.	– linke Seite, ohne Spiegel.	– LH, without mirror.
	DX 554-01 Y	1		– droit, avec miroir.	– rechte Seite, mit Spiegel.	– RH, with mirror.
	DX 554-1 I			Écran sans miroir :	Blendschirm, o. Spiegel :	Screen without mirror:
		1	D à G.	– côté gauche.	– linke Seite.	– LH side.
		1	D à D.	– côté droit.	– rechte Seite.	– RH side.
				Écran avec miroir :	Blendschirm, m. Spiegel :	Screen with mirror:
	DX 554-1 J	1	D à G.	– côté droit.	– rechte Seite.	– RH side.
	DX 554-1 K	1	D à D.	– côté gauche.	– linke Seite.	– LH side.
	DS 554-86	2		Bouchon caoutchouc (gris).	Gummistopfen (grau).	Rubber plug (grey).
	DS 554-83 B	2		Axe.	Achse.	Spindle.
	D 554-90	2	Sauf (USA).	Bouchon caoutchouc (gris).	Gummistopfen (grau).	Rubber plug (grey).
	D 554-91	4	L 18.	Palier frotteur.	Reiblager.	Friction bearing.
	DX 554-96	2		Manchon de frottement.	Reibhülse.	Friction sleeve.
	DS 554-97	1	G.	Support nu.	Lagerung, o. Ausrüstung.	Support only.
	DS 554-97 A	1	D.	Support nu.	Lagerung, o. Ausrüstung.	Support only.
	ZD 9249 400 U	2	H 7 × 100.	Écrou d'axe.	Mutter f. Achse.	Nut for spindle.
	ZC 9613 676 U	6	TA 4,85 × 16.	Vis.	Schraube.	Screw.
	ZC 9615 713 U	6		Écrou clip de vis 4,85.	Clips-Mutter.	Nut clip.
	ZC 9619 037 U	4	7,5 × 21 × 0,5.	Rondelle de friction.	Reibscheibe.	Friction washer.
	ZC 9619 056 U	2	7,5 × 21 × 0,8.	Rondelle d'axe.	Scheibe f. Achse.	Spindle washer.
			(XT)	**Pièces spéciales**	**Spezialteile**	**Special parts**
				Pare-soleil complet :	Sonnenblende, komplett :	Sun visor, complete:
	DX 554-03	1	D à D.	– droit, sans miroir.	– rechte Seite, ohne Spiegel.	– RH, without mirror.
	8 D 5 422 480 A	1	D à D (AUS) N.F.P.	–	–	–
	DX 554-01 Z	1	D à D.	– gauche, avec miroir.	– linke Seite, mit Spiegel.	– LH, with mirror.
	8 D 5 422 479 P	1	D à D (AUS) N.F.P.	– gauche, sans mirroir.	– linke Seite, o. Spiegel.	– LH, without mirror.
	DX 554-01 M	1	(USA) (CDN).	– gauche, sans miroir.	– linke Seite, o. Spiegel.	– LH, without mirror.
	DX 554-01 N	1	(USA) (CDN).	– droit, avec miroir.	– rechte Seite, mit Spiegel.	– RH, with mirror.
	DX 554-1 C	1	G (USA) (CDN).	Écran sans miroir.	Blendschirm o. Spiegel.	Screen without mirror.
	DX 554-1 D	1	D (USA) (CDN).	Écran avec miroir.	Blendschirm m. Spiegel.	Screen with mirror.

I	NUMÉROS	K	PA	Pare-soleil	Sonnenblende	Sun visor
			(1°).	Pare-soleil gris :	Sonnenblende, grau :	Sun visor, grey:
				– complet.	– komplett.	– complete.
	2 D 5 434 704 V *DX 554-01 T*	1	D à G.	– gauche, sans miroir.	– links, ohne Spiegel.	– LH, without mirror.
	2 D 5 434 705 F *DX 554-01 U*	1	D à G.	– droit, avec miroir.	– rechts, mit Spiegel.	– RH, with mirror.
	DX 554-1 C			Écran sans miroir :	Blendschirm o. Spiegel :	Screen without mirror:
		1	D à G.	– côté G.	– linke Seite.	– LH side.
		1	D à D.	– côté D.	– rechte Seite.	– RH side.
	DX 554-1 D	1	D à G.	Écran avec miroir, côté D.	Blendschirm mit Spiegel, rechts.	Screen with mirror, RH.
			(2°).	Pare-soleil beige :	Sonnenblend, beige :	Sun visor, beige:
			10/73 →.	– complet.	– komplett.	– complete.
	3 D 5 444 894 F	1	D à G.	– gauche, sans miroir.	– links, ohne Spiegel.	– LH, without mirror.
	3 D 5 444 895 S	1	D à G.	– droit, avec miroir.	– rechts, mit Spiegel.	– RH, with mirror.
	3 D 5 444 891 Y		7/73 →.	Écran sans miroir :	Blendschirm o. Spiegel :	Screen wo mirror:
		1	D à G.	– côté G.	– links.	– LH side.
		1	D à D.	– côté D.	– rechts.	– RH side.
	3 D 5 444 893 V	1	D à G.	Écran avec miroir, côté D.	Blendschirm mit Spiegel, rechts.	Screen with mirror RH.
	DS 554-97 D	1		Support nu G.	Träger o. Ausrüstung, l. S.	Support only, LH.
	DS 554-97 E	1		Support nu D.	Träger o. Ausrüstung, r. S.	Support only, RH.
	DS 554-83 B	2		Axe.	Achse.	Spindle.
	DS 554-86	2		Bouchon caoutchouc (gris).	Gummistopfen (grau).	Rubber plug (grey).
	D 554-91	4	L 18.	Palier frotteur.	Reiblager.	Friction bearing.
	DX 554-96	2		Manchon de frottement.	Reibhülse.	Friction sleeve.
	ZD 9249 400 U	2	H 7 × 100.	Écrou d'axe.	Mutter f. Achse.	Nut for spindle.
	ZC 9613 658 U	6	TFB 4,85 × 25,4.	Vis (tête noire).	Schraube (schwarz. Kopf).	Screw (black head).
	ZC 9615 713 U	6		Écrou clip de vis 4,85.	Clips-Mutter	Nut clip.
	ZC 9619 037 U	4	7,5 × 21 × 0,5.	Rondelle de friction.	Reibscheibe.	Friction washer.
	ZC 9619 056 U	2	7,5 × 21 × 0,8.	Rondelle d'axe.	Scheibe f. Achse.	Spindle washer.

I	NUMÉROS	K	PA	Pare-soleil *(Suite)*	Sonnenblende *(Forts.)*	Sun visor *(Cont.)*
			D à D	Pièces spéciales	Spezialteile	Special parts
			(1°).	Pare-soleil gris :	Sonnenblende, grau :	Sun visor, grey:
				– complet.	– komplett.	– complete.
	8 D 5 434 706 S *DX 554 01 V*	1		– gauche, avec miroir.	– links, mit Spiegel.	– LH, with mirror.
	8 D 5 434 707 C *DX 554-01 W*	1		– droit, sans miroir.	– rechts, ohne Spiegel.	– RH, without mirror.
	DX 554-1 E	1		Écran gauche, avec miroir.	Blendschirm, links, mit Spiegel.	Screen, LH, with mirror.
			(2°).	Pare-soleil beige :	Sonnenblende, beige :	Sun visor beige:
			10/73 →.	– complet.	– komplett.	– complete.
	8 D 5 444 897 N	1		– gauche, avec miroir.	– links, mit Spiegel.	– LH with mirror.
	8 D 5 444 898 Z	1	N.F.P.	– droit, sans miroir.	– rechts, ohne Spiegel.	– RH w/o mirror.
	8 D 5 444 896 C	1		Écran gauche, avec miroir.	Blendschirm linke, mit Spiegel.	Screen, LH, with mirror.

I	NUMÉROS	K		Ceintures de sécurité	Sicherheitsgurte	Safety belts
			R.m.p. 4/73 → (Sauf (USA) (CDN)).	Ceinture avec pièces de fixat. :	Sicherheitsgurt mit Befestigungsteilen :	Safety belt with fixing parts:
				3 brins :	Dreipunktgurt :	3 straps:
	2 D 5 439 881 S	1	AV G.	–	–	–
	2 D 5 439 882 C	1	AV D.	–	–	–
				Latérale 3 brins :	Dreipunktgurt, seitlich :	3 straps, lateral:
	2 D 5 442 519 R	2	AR - BL.	–	–	–
	2 E 5 442 538 X	2	AR - BREAK.	–	–	–
	2 E 5 442 529 Z	1	AR G - FAMI.	–	–	–
	2 E 5 442 530 K	1	AR D - FAMI.	–	–	–
				Centrale 2 brins :	Zweipunktgurt, mittler :	2 straps, central:
	GX 53 290 01 C	1	AR - BL - BK.	–	–	–
				Fixation	**Befestigung**	**Securing parts**
	1 D 5 416 391 R *DX 9616-217 A*	2	AV.	Boîtier protecteur.	Schutzgehäuse.	Protecting box.
	DX 616-214 A	2	AV.	Crochet de repos.	Haken.	Resting hook.
	1 D 5 416 368 R *DX 9616-269 A*	6	AV - 7/16".	Vis.	Schraube.	Screw.
	1 D 5 416 367 E *DX 9616-215 A*	6	20,5 × 11,3 × 6.	Entretoise AV.	Abstandsstück.	Spacer.

I	NUMÉROS	K	6/74 →	Ceintures de sécurité à enrouleurs	Sicherheitsgurte mit Wicklern	Winding safety belts
				Option	**Wahlweise**	**Optional**
				Ceinture avec pièces de fixation.	Sicheheitsgurt mit Befestigungsteilen :	Safety belt with fixing parts:
	8 D 5 425 081 X	1	AV G.	–	–	–
	8 D 5 425 082 H	1	AV D.	–	–	–
				Fixation	**Befestigungsteile**	**Securing parts**
	8 T 5 407 590 C	2	20,5 × 11,3 × 10.	Entretoise :	Abstandsstück :	Spacer:
	8 D 5 416 367 E *DX 9616-215 A*	6	20,5 × 11,3 × 6.	–	–	–
	8 D 5 416 368 R *DX 9616-269 A*	6	7/16".	Vis d'entretoise.	Schraube für Abstandsstück.	Screw.
	8 D 5 449 950 M	2	7/16".	Vis d'enrouleur.	Schraube für Wickler.	Screw.
	8 L 5 426 245 Z	2	R.p. 5 451 730 K.	Boîtier protecteur.	Schutzgehäuse.	Casing.
	8 D 5 455 951 R	2		Sangle de maintien.	Halteband.	Strap.
	22 612 009 G *ZD 9261 200 U*	4	TFB 3,5 × 20.	Vis.	Schraube.	Screw.
	23 660 019 V *ZD 9366 000 W*	2	12,5 × 32 × 2,5.	Rondelle plate.	Scheibe.	Washer.
	26 240 339 B	6	22 × 13,5.	Rondelle élastique.	Federscheibe.	Flexible washer.
	23 232 059 H	4	⌀ 5.	Cuvette de vis.	Schraubenteller.	Cup.

I	NUMÉROS	K	(USA) (CDN) (DK) (S) (N) (CH) (G-B) (AUS) → 1/72	Ceintures de sécurité	Sicherheitsgurte	Safety belts
	DX 616-201 A	4		Ceinture 3 brins (noire).	Dreipunkt-Gurt (schwarz).	Belt, 3 straps (black).
				Platine sur pied milieu :	Blech a. Mittelpfosten :	Plate on centre pillar:
	DX 616-88 B	1	G.	– avec revêtement et crochets.	– mit Gummiverkleidung und Haken.	– with rubber sheath and hooks.
	DX 616-88 C	1	D.	– avec revêtement et crochets.	– mit Gummiverkleidung und Haken	– with rubber sheath and hooks.
	DX 616-69	4	TR.	Vis de platine sur pied milieu.	Schraube f. Blech am Mittelpfosten.	Screw for plate.
	DS 616-70	1		Platine centrale sous plancher.	Mittleres Blech unter Wagenboden.	Central plate under floor.
	DS 616-94 A	2	64 × 49,5 × 4.	Rondelle renfort sous plancher.	Verstärkungsscheibe unter Wagenboden.	Reinforcing washer under floor.
	DX 616-93	2		Protecteur caoutchouc de crochet.	Gummiabschirmung für Haken.	Protective rubber for hook.
	AM 616-87	10		Anneau d'accrochage.	Einhängring.	Anchor ring.
	22 662 009 K *ZD 9266 200 U*	2	12,5 × 22.	Rondelle d'anneau.	Scheibe f. Ring.	Washer for ring.
	22 694 019 V *ZD 9269 400 U*	10	Cr 12,5 × 21.	Rondelle d'anneau.	Scheibe f. Ring.	Washer for ring.
	ZC 9615 530 U	6	⌀ 7/16".	Écrou d'anneau.	Mutter f. Ring.	Nut for ring.
	ZC 9619 634 U	2		Œillet de tapis.	Öse f. Bodenmatte.	Grommet for carpet.

I	NUMÉROS	K		Outillage	Werkzeuge	Tools
	DX 251-1	1		Manivelle de dégommage.	Andrehkurbel.	Starting handle.
	DX 251-2	1		Axe de dégommage.	Achse f. Andrehkurbel.	Spindle for handle.
	DX 251-4 A	1		Rallonge de manivelle.	Verlängerung für Andrehkurbel.	Extension for handle.
	DX 251-102 B	1		Guide de rallonge (BV 4 vitesses).	Führung f. Verlängerung (Vierganggetriebe).	Guide f. extension (4-speed gearbox).
	1 T 5 447 267 Z *DX 251-88*	2		Butée anti-bruit.	Geräuschdämpfungs-anschlag.	Buffer, antirattle.
	DX 621-7	1		Clé de bougie.	Zündkerzenschlüssel.	Sparking plug spanner.
	DX 621-82	1		Rallonge de clé.	Verlängerung f. Schlüssel.	Extension for spanner.
	DX 621-85	1	⌀ 7 - L 200.	Broche de rallonge.	Dorn f. Verlängerung.	Peg for extension.
	ZC 9621 951 U	1	12 × 14.	Clé à œil :	Ringschlüssel :	Ring spanner:
	26 219 589 H	1	11 × 13 - R. m. p.	–	–	–
	26 219 569 R *ZC 9650 139 U*	1	21.	Clé fermée 12 pans.	Ringschlüssel, 12-eckig.	Ring spanner, 12 sided.
	ZC 9650 147 U	1	8 × 10.	Clé plate.	Gabelschlüssel.	Double ended spanner.
	ZC 9650 232 U	1	7 × 9.	Clé plate.	Gabelschlüssel.	Double ended spanner.
	ZC 9650 137 U	1	N.F.P.	Tournevis.	Schraubenzieher.	Screwdriver.

I	NUMÉROS	K		Accessoires de roues	Radzubehör	Wheel accessoires
				Sangle extensible :	Zugband :	Expansible strap:
	DX 622-4 A	1		–	–	–
	DX 622-204 A	1	(IE).	–	–	–
	2 E 5 415 149 R *DX 622-6 A*	1		Sangle fixe.	Festes Zugband.	Fixed strap.
				Béquille de soutien :	Stütze f. Radwechsel :	Stand for body:
	DX 622-7	1		–	–	–
	DX 622-207 A	1	(IE) - R.p. DX 622-7.	–	–	–
	1 D 5 413 579 A *DX 622-55*	1	R.p. DX 622-255 A.	Clé de béquille :	Radkappenabzieher :	Jacking stay peg:
	DX 622-255 A	1	(IE).	–	–	–
	DX 622-97 A	1		Support de roue.	Traverse f. Ersatzrad.	Upper support for spare wheel.

I	NUMÉROS	K	BL - Sauf PA	Banquette AR fixe Garnitures	Hint. Sitzbank, feststehend Bezüge	Rear bench seat, fixed Trimmings
				Garniture tissu (Jersey velours contre échantillon):	Stoff-Bezug (Jersey-Velours, gegen Muster):	Trimming, material (Jersey velvet, against sample):
	DV 922-30	1	G.	– de dossier.	– f. Rückenlehne.	– f. squab.
	DV 922-31	1	D.	– de dossier.	– f. Rückenlehne.	– f. squab.
	DV 922-20	1		– de coussin.	– f. Sitzkissen.	– f. cushion.
	DV 922-21	1	(XT) Ch —15°.	– de coussin.	– f. Sitzkissen.	– f. cushion.
	DV 922-80	1		– d'accoudoir.	– f. Armstütze.	– f. armrest.
	DV 922-90	1		– de logement d'accoudoir.	– f. Armstützenlagerung.	– f. armrest recess.
				Garniture Targa (noir ou fauve, contre échantillon):	Targa-Bezug (schwarz, oder strohgelb):	Trimming, aerated leatherette (black or fawn):
	DX 922-32	1	G.	– de dossier.	– f. Rückenlehne.	– f. squab.
	DX 922-33	1	D.	– de dossier.	– f. Rückenlehne.	– f. squab.
	DX 922-21	1		– de coussin.	– f. Sitzkissen.	– f. cushion.
	DX 922-23	1	(XT) Ch —15°.	– de coussin.	– f. Sitzkissen.	– f. cushion.
	DX 922-81	1		– d'accoudoir.	– f. Armstütze.	– f. armrest.
	DX 922-91	1		– de logement d'accoudoir	– f. Armstützenlagerung.	– f. armrest recess.
				NOTA : Sur demande nous fournissons : coussin, dossier ou banquette complète. **Tous garnissages (SÉRIE) contre échantillons** et suivant nos disponibilités. Pour toutes commandes, nous consulter pour n°s.	ANM. : Soweit verfügbar, liefern wir Sitzkissen, Rückenlehnen oder kompl. Sitzbänke **mit den serienmässigen Bezügen** (gegen Muster). Bei allen Bestellungen uns wegen der Nummern befragen.	NOTE: We supply cushions, backs of seats and complete bench seats, if available, in **standard trimmings** (to samples). For all orders do ask us for part numbers.

I	NUMÉROS	K	PA	Banquette AR fixe Armature	Hint. Sitzbank, feststehend Armatur	Rear bench seat, fixed Armature
				Coussin	**Sitzkissen**	**Cushion**
	DX 922-93	1		Armature nue.	Armatur, ohne Ausrüst.	Armature, only.
	DX 922-124	1		Matelassure caoutchouc.	Gummipolsterung.	Rubber padding.
	D 923-90 A	2	⌀ int. 5 - L 34.	Bague de positionnement.	Einstellring.	Locating bush.
	I D 5 404 466 W *D 923-92*	2		Cuvette de positionnement.	Einstellteller.	Locating cup.
	ZD 9225 300 Z	2	TR 5 × 40.	Vis de positionnement.	Einstellschraube.	Locating screw.
			(XT)	**Pièces spéciales**	**Spezialteile**	**Special parts**
	DS 922-93 A	1	Ch —15°.	Armature nue :	Armatur, ohne Ausrüst. :	Armature, only:
	DX 922-93 A	1	(USA).	–	–	–
	DX 922-93 B	1	(USA) Ch —15°.	–	–	–
	DS 922-124 A	1	Ch —15°.	Matelassure caoutchouc.	Gummipolsterung.	Rubber padding.
	DX 923-90	2	⌀ int. 7 - L 34 (USA).	Bague de positionnement.	Einstellring.	Locating bush.
	DX 923-136	2	7 × 40 (USA).	Vis de positionnement.	Einstellschraube.	Locating screw.

I	NUMÉROS	K	PA	Banquette AR fixe Armature *(Suite)*	Hint. Sitzbank, feststehend Armatur *(Forts.)*	Rear bench seat fixed Armature *(Cont.)*
				Dossier	**Rückenlehne**	**Squab**
	DS 923-5 A	1		Armature matelassée :	Armatur, gepolstert :	Armature, padded:
	DX 922-50	1		– (pour cuir).	– (f. Lederbezug).	– (f. leather).
				– (pour tissu).	– (f. Stoffbezug).	– (f. material).
				Matelassure caoutchouc :	Gummipolsterung :	Rubber padding:
	DX 922-160	1	G.	– (pour tissu).	– (f. Stoffbezug).	– (f. material).
	DX 922-161	1	D.	– (pour tissu).	– (f. Stoffbezug).	– (f. material).
	DS 923-1	1	G.	– (pour cuir).	– (f. Lederbezug).	– (f. leather).
	DS 923-1 A	1	D.	– (pour cuir).	– (f. Lederbezug).	– (f. leather).
	DM 826-50	1		Cloison.	Trennwand.	Partition.
	DS 923-97 B	1		Panneau AR de dossier.	Hint. Füllung f. R'lehne.	Rear panel f. squab.
	DM 923-128 A	2		Crochet latéral.	Seitenhaken.	Lateral hook.
	DM 923-135 A	1		Crochet central.	Mittelhaken.	Centre hook.
				Accoudoir central	**Mittlere Armstütze**	**Center armrest**
	DX 922-60	1		Accoudoir matelassé.	Armstütze, gepolstert.	Armrest, padded.
			(XT)	**Pièces spéciales**	**Spezialteile**	**Special parts**
	DM 826-2 A	1	Ch —15°.	Cloison de dossier :	Trennwand f. R'lehne :	Squab partition:
	DX 826-2	1	USA Ch —15°.	–	–	–
	DX 922-660 A	1	USA - N.F.P.	Accoudoir matelassé.	Armstütze, gepolstert.	Armrest, padded.

I	NUMÉROS	K	PA	Banquette AR fixe Garnitures	Hint. Sitzbank, feststehend Bezüge	Rear bench seat, fixed Trimmings
				Garniture tissu (Jersey velours rayé contre échantillon) :	Stoff-Bezug (Jersey-Velours, gestreift., gegen Muster) :	Trimming, material (striped Jersey velvet, against sample):
	DX 922-679 B	1	G.	– de dossier.	– f. Rückenlehne.	– f. squab.
	DX 922-685 B	1	D.	– de dossier.	– f. Rückenlehne.	– f. squab.
	DX 922-667 B	1		– de coussin.	– f. Sitzkissen.	– f. cushion.
	DX 922-673 B	1	(XT) - Ch —15°.	– de coussin.	– f. Sitzkissen.	– f. cushion.
	DV 922-80	1		– d'accoudoir.	– f. Armlehne.	– f. armrest.
	DV 922-90	1		– de logement d'accoudoir.	– f. Armlehnenlagerung.	– f. armrest recess.
				Garniture cuir noir :	Schwarzleder-Bezug :	Trimming, black leather:
	DS 923-2 F	1	G.	– de dossier.	– f. Ruckenlehne.	– f. squab.
	DS 923-2 G	1	D.	– de dossier.	– f. Ruckenlehne.	– f. squab.
	DS 922-56 A	1		– de coussin.	– f. Sitzkissen.	– f. cushion.
	DX 941-78 G	1		– d'accoudoir.	– f. Armlehne.	– f. armrest.
	DX 941-75 F	1		– de logement d'accoudoir.	– f. Armlehnenlagerung.	– f. armrest recess.
				Garniture cuir tabac :	Leder-Bezug, tabakfarben :	Trimming, tobacco-coloured leather:
	DX 922-312 A	1	G.	– de dossier.	– f. Rückenlehne.	– f. squab.
	DX 922-313 A	1	D.	– de dossier.	– f. Rückenlehne.	– f. squab.
	DX 922-311 A	1		– de coussin.	– f. Sitzkissen.	– f. cushion.
	DX 922-334 A	1		– d'accoudoir.	– f. Armlehne.	– f. armrest.
	DX 922-475 A	1		– de logement d'accoudoir.	– f. Armlehnenlagerung.	– f. armrest recess.
				NOTA : Sur demande, nous fournissons, coussin dossier ou siège complet. **Tous garnissages (SÉRIE) contre échantillons** et suivant nos disponibilités. Pour toutes commandes, nous consulter pour n^{os}.	ANM.: Soweit verfügbar, liefern wir Sitzkissen, Rückenlehnen oder komplette Sitze **mit den serienmässigen Bezügen** (gegen Muster). Bei allen Bestellungen uns wegen der Nummern befragen.	NOTE: We supply cushions, backs of seats or complete seats, if available, **in standard trimmings** (to samples). For all orders do ask us for part numbers.

I	NUMÉROS	K	FAMI	Banquette AR fixe Armature Garnitures	Hint. Sitzbank, feststehend Armatur - Bezüge	Rear bench seat fixed Armature Trimmings
				Armature	**Armatur**	**Armature**
	6 E 5 402 996 T	1		Armature matelassée.	Armatur, gepolstert.	Armature, padded.
	6 E 5 402 998 P	1		Armature avec sommiers.	Armatur mit Unterlage.	Armature with undertrimming.
	DF 922-149	1		Dessous de coussin.	Unterlage f. Kissen.	Undertrimming for cushion.
	DJF 922-151	1		Matelassure de coussin.	Polsterung f. Kissen.	Padding f. cushion.
	DJF 922-161	1		Matelassure de dossier.	Polsterung. f. R'lehne.	Padding f. squab.
	A 922-114	25		Anneaux avec crochets.	Ring mit Haken.	Ring with hook
	1 A 5 412 294 H *AM 9922-112 L*	12		Crochet d'armature.	Haken f. Armatur.	Hook f. armature.
	3 E 5 403 002 H	1		Panneau AR de dossier.	Hint. Füllung f. R'lehne.	Rear panel f. squab.
	22 612 009 G *ZD 9261 200 U*	6	TFB 3,5 × 20.	Vis de panneau.	Schraube.	Screw.
				Garnitures tissu	**Stoffbezüge**	**Material trimming**
				(Jersey velours, contre échantillons) :	(Jersey-Velours, gegen Muster) :	(Jersey velvet, against sample):
	DJF 922-31	1		– de dossier.	– f. Rückenlehne.	– f. squab.
	DJF 922-21	1		– de coussin.	– f. Sitzkissen.	– f. cushion.
				Garnitures Targa	**Targa-Bezug**	**Aerated leatherette trimming**
				(noir ou fauve, contre échantillon) :	(schwarz oder strohgelb, gegen Muster) :	(black or fawn, against sample):
	DJF 922-32	1		– de dossier.	– f. Rückenlehne.	– f. squab.
	DJF 922-22	1		– de coussin.	– f. Sitzkissen.	– f. cushion.
				NOTA : Sur demande, nous fournissons banquette complète. Tous garnissages (SÉRIE) contre échantillons et suivant nos disponibilités. Pour toutes commandes, nous consulter pour n^{os}.	ANM. : Soweit verfügbar, liefern wir komplette Sitzbänke mit den serienmässigen Bezügen (gegen Muster). Bei allen Bestellungen uns wegen der Nummern befragen.	NOTE: We supply complete bench seats, if available in standard trimmings (to samples). For all orders do ask us for part numbers.

I	NUMÉROS	K	BREAK - COMM	Banquette AR rabattable Armature Garnitures	Hint. Sitzbank Umklappbar Armatur - Bezüge	Rear folding bench Armature Trimmings
				Armature	**Armatur**	**Armature**
	DJB 922-500	1		Armature nue de dossier.	Armatur o. Ausrüstung f. R'lehne.	Armature, only, for squab.
	DJB 922-510	1		Armature nue de coussin.	Armatur o. Ausrüst. für S'kissen.	Armature, only, for cushion.
	DJB 922-160	1		Matelassure caoutchouc de dossier.	Gummipolst. f. R'lehne.	Rubber padding for squab.
	DJB 922-150	1		Matelassure caoutchouc de coussin.	Gummipolst. f. S'kissen.	Rubber padding for cushion.
	DJB 744-49	1		Plancher fond de dossier.	Bodenblech f. R'lehne.	Floor, bottom of squab.
	DB 744-48 B	1		Plancher fond de coussin.	Bodenblech f. S'kissen.	Floor, bottom of cushion.
	ZD 9251 030 W	?	TFB 5 × 20.	Vis de plancher.	Schraube f. Bodenblech.	Screw for floor.
	23 234 059 V	?	6.	Rondelle de vis.	Scheibe f. Schraube.	Washer for screw.
	ZD 9323 400 U					
			BREAK	**Garnitures tissu**	**Stoff-Bezüge**	**Material trimming**
				(Jersey velours, contre échantillons).	(Jersey-Velours, gegen Muster).	(Jersey velvet, against sample).
	DJB 922-32	1		Garniture de dossier.	Bezug f. R'lehne.	Trimming for squab.
	DJB 922-22	1		Garniture de coussin.	Bezug f. S'kissen.	Trimming for cushion.
	DB 923-44	1		Housse (simili) de coussin.	Uberzug (Simili) für S'kissen.	Covering (leatherette) for cushion.
			BREAK	**Garnitures Targa**	**Targa-Bezüge**	**Aerated leatherette trimming**
				(noir ou fauve, contre échantillons).	(Schwarz oder strohgelb, gegen Muster).	(black or fawn, against sample).
	DJB 922-31	1		Garniture de dossier.	Bezug f. R'lehne.	Trimming for squab.
	DJB 922-21	1		Garniture de coussin.	Bezug f. S'kissen.	Trimming for cushion.
			COMM	**Garnitures simili**	**Simili-Bezüge (gekörnt)**	**Stippled leatherette Trimming**
				(gréné, contre échantillon).	(gegen Muster).	(against sample).
	DJB 922-630 A	1		Garniture de dossier.	Bezug f. R'lekne.	Trimming for squab.
	DJB 922-620 A	1		Garniture de coussin.	Bezug f. S'kissen.	Trimming for cushion.
				NOTA : Sur demande nous fournissons, coussin, dossier ou banquette complète. **Tous garnissages (SÉRIE) contre échantillons** et suivant nos disponibilités. Pour toutes commandes nous consulter pour n^{os}.	ANM. : Soweit verfügbar, liefern wir Sitzkissen, Rückenlehnen oder kompl. Sitzbänke **mit den serienmassigen Bezügen** (gegen Muster). Bei allen Bestellungen uns wegen der Mummern befragen.	NOTE: We supply cushions, back of seats and compl. bench seats, if available, **in standard trimmings** (to samples). For all orders do ask us for part numbers.

I	NUMÉROS	K	AMBU	Sièges AR articulés armatures	Hintere Sitze Armaturen	Hinged rear seats Armatures
				Carcasse nue de dossier :	Federkern, f. R'lehne, ohne Ausrüstung :	Spring case, only for squab:
	DJA 922-500	1	G.	–	–	–
	DJA 922-501	1	D.	–	–	–
				Carcasse nue de coussin :	Federkern f. S'kissen, ohne Ausrüstung :	Spring case, only for cushion:
	DJA 922-510	1	G.	–	–	–
	DJA 922-511	1	D.	–	–	–
				Matelassure caoutchouc :	Gummipolsterung :	Padding, rubber:
	DJA 922-160	1	G.	– de dossier.	– f. R'lehne.	– for squab.
	DJA 922-161	1	D.	– de dossier.	– f. R'lehne.	– for squab.
	DJA 922-150	1	G.	– de coussin.	– f. S'kissen.	– for cushion.
	DJA 922-151	1	D.	– de coussin.	– f. S'kissen.	– for cushion.
	DA 932-52	1	D.	Béquille de dossier.	Stütze f. R'lehne.	Stay for squab.
	DS 932-9 A	1		Bouton de béquille.	Knopf f. Stütze.	Knob for stay.
				Plancher amovible :	Abnehmbarer Wagenboden :	Floor panel, removable:
	DA 744-15	1	G.	– de dossier.	– f. R'lehne.	– for squab.
	DA 744-24	1	D.	– de dossier.	– f. R'lehne.	– for squab.
	DA 744-19	1	G.	– de coussin.	– f. S'kissen.	– for cushion.
	DA 744-16	1	D.	– de coussin.	– f. S'kissen.	– for cushion.
	ZD 9251 030 W	?	TFB 5 × 20.	Vis de fixat.	Befestigungsschraube.	Screw.
	D 825-90	?		Rondelle de vis.	Scheibe f. Schraube.	Washer for screw.

I	NUMÉROS	K	AMBU	Sièges AR articulés Garnitures	Hintere Sitze Bezüge	Hinged rear seats Trimmings
				Garniture confectionnée (tissu Jersey, contre échantillon) :	Fertiger Bezug (Jersey Stoff, gegen Muster) :	Jersey trimming, made up (against sample):
	DJA 922-30	1	G.	– de dossier.	– f. R'lehne.	– for squab.
	DJA 922-31	1	D.	–	–	–
	DJA 922-20	1	G.	– de coussin.	– f. S'kissen.	– for cushion.
	DJA 922-21	1	D.	–	–	–
				Garniture confectionnée (Targa, contre échantillon) :	Fertiger Bezug (Targa, gegen Muster) :	Trimming, made up (aerated leatherette, against sample):
	DJA 922-32	1	G.	– de dossier.	– f. R'lehne.	– for squab.
	DJA 922-33	1	D.	–	–	–
	DJA 922-22	1	G.	– de coussin.	– f. S'kissen.	– for cushion.
	DJA 922-23	1	D.	–	–	–
				NOTA : Sur demande, nous fournissons, coussin ou dossier complet. Tous garnissages (SÉRIE) contre échantillons et suivant nos disponibilités. Pour toutes commandes, préciser caractéristiques et n° de cette page.	ANM. : Soweit verfügbar, liefern wir Sitzkissen oder Rückenlehnen (komplett) mit den serienmässigen Bezügen Bei Bestellung, Muster beifügen, die vorliegende Seiten-Nr. u. die besonderen Merkmale genau angeben.	NOTE: We supply cushions and backs of seats (complete), if available, in standard trimmings. When ordering, please precise the characteristics, enclose a sample and indicate the number of this page.

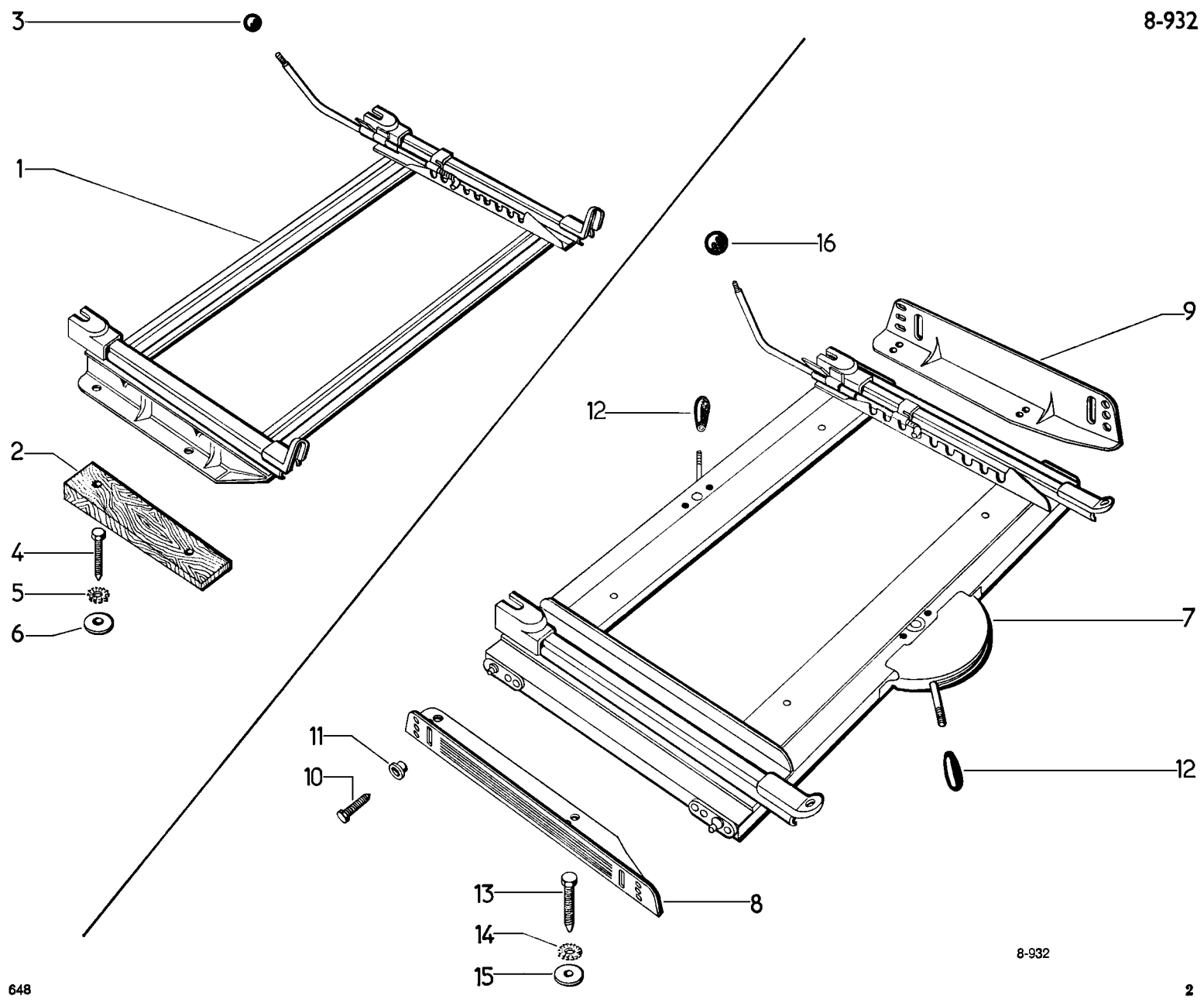
3
1
2
4
5
6
16
9
12
7
12
11
10
8
13
14
15
8-932

I	NUMÉROS	K		Sièges AV séparés Supports	Einzelsitze, vorn Sitzträger	Front seats, separated Supports
				Disposition sans réglage en hauteur	**Ohne Höhenverstellung**	**Fitting without adjusting for height**
1	DX 932-80	2		Cadre fixe :	Feststehender Rahmen :	Fixed frame:
	6 D 5 426 924 E	1	D (USA) (CDN).	–	–	–
2		?	250 × 30 × 12,5.	Câle (bois) de réhaussement :	Holzunterlage :	Packing piece (wooden):
	DX 932-232			– côté gauche de cadre.	– linke Rahmenseite.	– LH side of frame.
	DX 932-233			– côté droit de cadre.	– rechte Rahmenseite.	– RH side of frame.
3	4 D 5 412 363 H *D 912-10*	2		Boule de levier.	Hebelknopf.	Knob for lever.
4	ZD 9346 430 W	8	TH 7 × 22.	Vis de cadre.	Schraube f. Rahmen.	Screw for frame.
5	22 514 019 Y *ZD 9251 400 U*	8	Cr 7,3 × 12.	Rondelle.	Scheibe.	Washer.
6	ZC 9619 158 U	8	7,5 × 25 × 1.	Rondelle.	Scheibe.	Washer.
				Disposition avec réglage en hauteur	**Mit Höhenverstellung**	**Fitting with adjusting for height**
7	DX 932-09 C	2		Cadre mobile :	Gleitrahmen :	Mobile frame:
	6 D 5 426 925 R	1	G (USA) (CDN).	–	–	–
8				Support de cadre :	Träger f. Rahmen :	Frame support:
	DX 932-195	2	G - Sauf PA.	–	–	–
		1	G - PA.	– de cadre droit.	– f. Rahmen, rechts.	– for LH frame.
	DX 932-187	1	G - PA.	– de cadre gauche.	– f. Rahmen, links.	– for RH frame.
9				Support de cadre :	Träger f. Rahmen :	Frame support:
	DX 932-196	2	D - Sauf PA.	–	–	–
		1	D - PA.	– de cadre gauche.	– f. Rahmen, links.	– for LH frame.
	DX 932-188	1	D - PA.	– de cadre droit.	– f. Rahmen, rechts.	– for RH frame.
10	ZD 9029 530 U		TH 5 × 16.	Vis de cadre :	Schraube f. Rahmen :	Screw for frame:
		8	Sauf PA.	–	–	–
		4	PA.	–	–	–
	26 225 429 L	4	TR 5 × 14 - PA -R. m. p.	–	–	–
	DX 932-209	6	PA.	Protecteur de vis.	Abschirmung f. Schraube.	Protection f. screw.

I	NUMÉROS	K		Sièges AV séparés Supports *(Suite)*	Einzelsitze, vorn Sitzträger *(Forts.)*	Front seats, separated Supports *(Cont.)*
11	1 D 5 411 153 F *DX 932-62*	8		Entretoise de vis.	Abstandshülse f. Schraube.	Distance bush.
12	1 T 5 410 644 Y *DS 334-2*	4		Bouton de levier.	Hebelknopf.	Knob for lever.
13	23 451 319 S *ZD 9345 130 W*	8	TH 7 × 35.	Vis de support.	Schraube f. Träger.	Screw for support.
14	22 514 019 Y *ZD 9251 400 U*	8	Cr 7,3 × 12.	Rondelle de support.	Scheibe f. Träger.	Washer.
15	ZC 9619 116 U	8	7,5 × 30 × 3.	Rondelle de support.	Scheibe f. Träger.	Washer.
	1 D 5 412 363 H *D 912-10*	2		Boule de levier.	Hebelknopf.	Knob for lever.

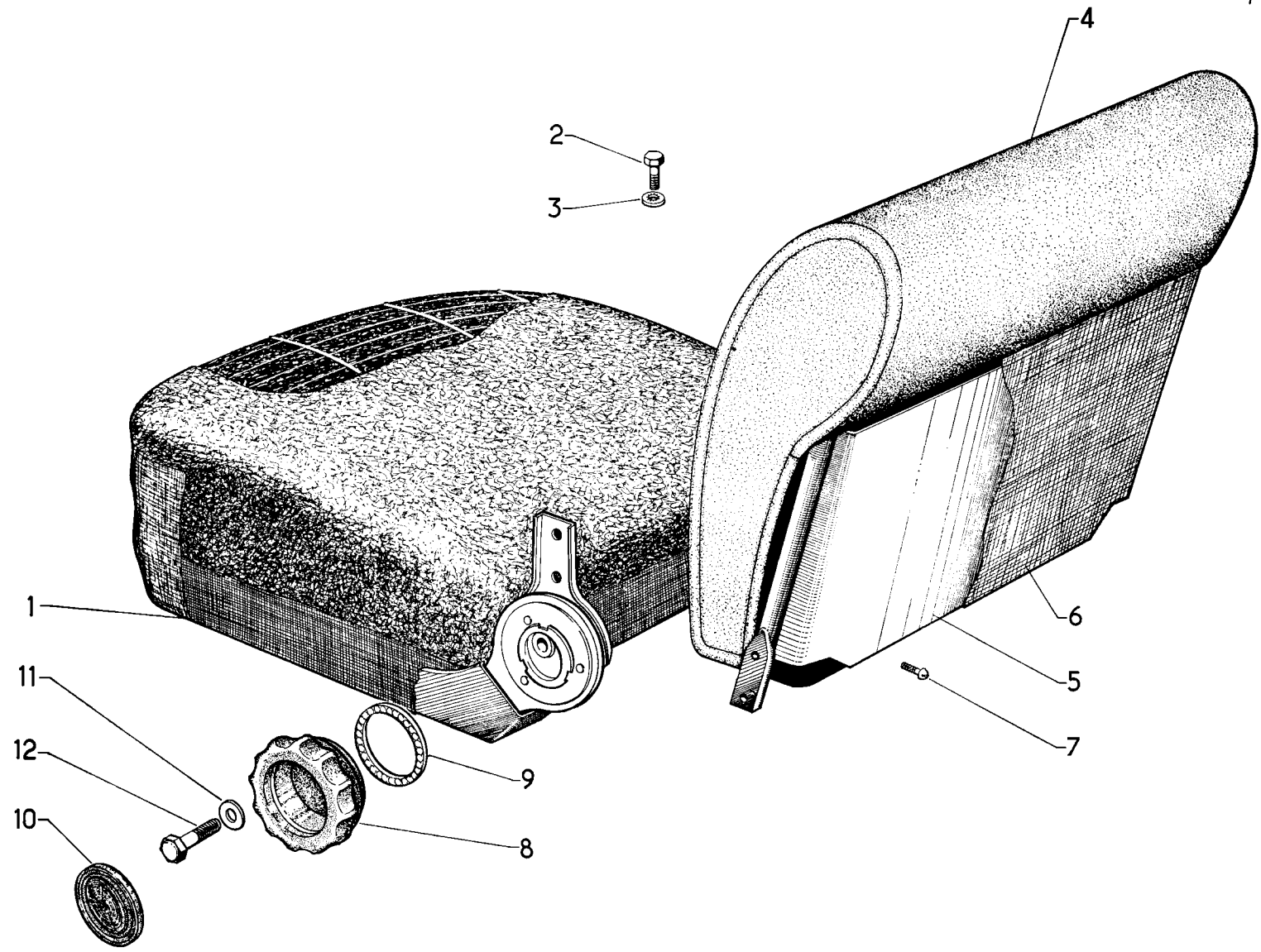

8-932/1

I	NUMÉROS	K	BL - Sauf PA BK	Sièges AV séparés Armatures	Einzelsitze, vorn Sitzarmaturen	Front seats, separated Armatures
				Coussin	**Sitzkissen**	**Cushion**
1	DX 932-45	2		Carcasse matelassée.	Federkern, gepolstert.	Spring case, padded.
2				Vis de coussin :	Schraube f. Sitzkissen :	Screw for cushion :
	23 451 319 S *ZD 9345 130 W*	8	TH 7 × 18.	– sur glissière.	– an Gleitschiene.	– on slide.
	23 720 319 U *ZD 9372 030 W*	8	TH 7 × 26.	– sur dossier.	– an Rückenlehne.	– on squab.
3	ZD 9290 500 Z	16	Co 7,2 × 18,2.	Rondelle de coussin.	Scheibe f. Sitzkissen.	Washer for cushion.
				Dossier	**Rückenlehne**	**Squad**
4	DX 932-40	2	N.F.P. → 12/72.	Carcasse matelassée :	Federkern, gepolstert :	Spring case, padded:
	6 D 5 433 428 A		12/72 →.	– pour garnissage Jersey.	– f. Jersey-Bezug.	– f. Jersey trim.
	6 D 5 433 440 F		12/72 →.	– pour garnissage Targa.	– f. Targa-Bezug.	– f. Leatherette trim.
5	DX 932-180	1	G.	Panneau de fermeture, nu :	Abschlussfüllung :	Closing panel:
	DX 932-181	1	D.	–	–	–
6				Panneau garni :	Abschlussfüllung :	Closing panel:
	DV 932-20	1	G.	– garni Cirrus gris.	– bezogen Cirrus, grau.	– trimmed grey Cirrus.
	DV 932-21	1	D.	–	–	–
	DX 932-20	1	G.	– garni Targa, noir ou fauve (préciser la teinte).	– bezogen Targa, schwarz o. braun (farbe angeben).	– trimmed, aerated leatherette, black or fawn (state the colour).
	DX 932-21	1	D.	–	–	–
7	22 610 069 V *ZD 9261 000 N*	16	TA 3,5 × 15.	Vis de panneau.	Schraube für Abschlussfüllung.	Screw for panel.
8	DX 932-203 A	2		Bouton de commande.	Betätigungsknopf.	Control knob.
9	DX 932-205	2		Bague de bouton.	Hülse f. Knopf.	Bush for knob.
10	DX 932-207	2		Protecteur de bouton.	Abschirmung f. Knopf.	Protector.
11	22 902 019 P *ZD 9290 200 U*	2	Co 5,1 × 12,2.	Rondelle de bouton.	Scheibe f. Knopf.	Washer.
12	ZD 9028 530 W	2	TH 5 × 25.	Vis de bouton.	Schraube f. Knopf.	Screw for knob.
			USA	**Pièce spéciale**	**Spezialteil**	**Special part**
4	DX 932-340 A	2	(AUS) Ⓢ 9/72 →.	Carcasse matelassée.	Federkern, gepolstert.	Spring case, padded.

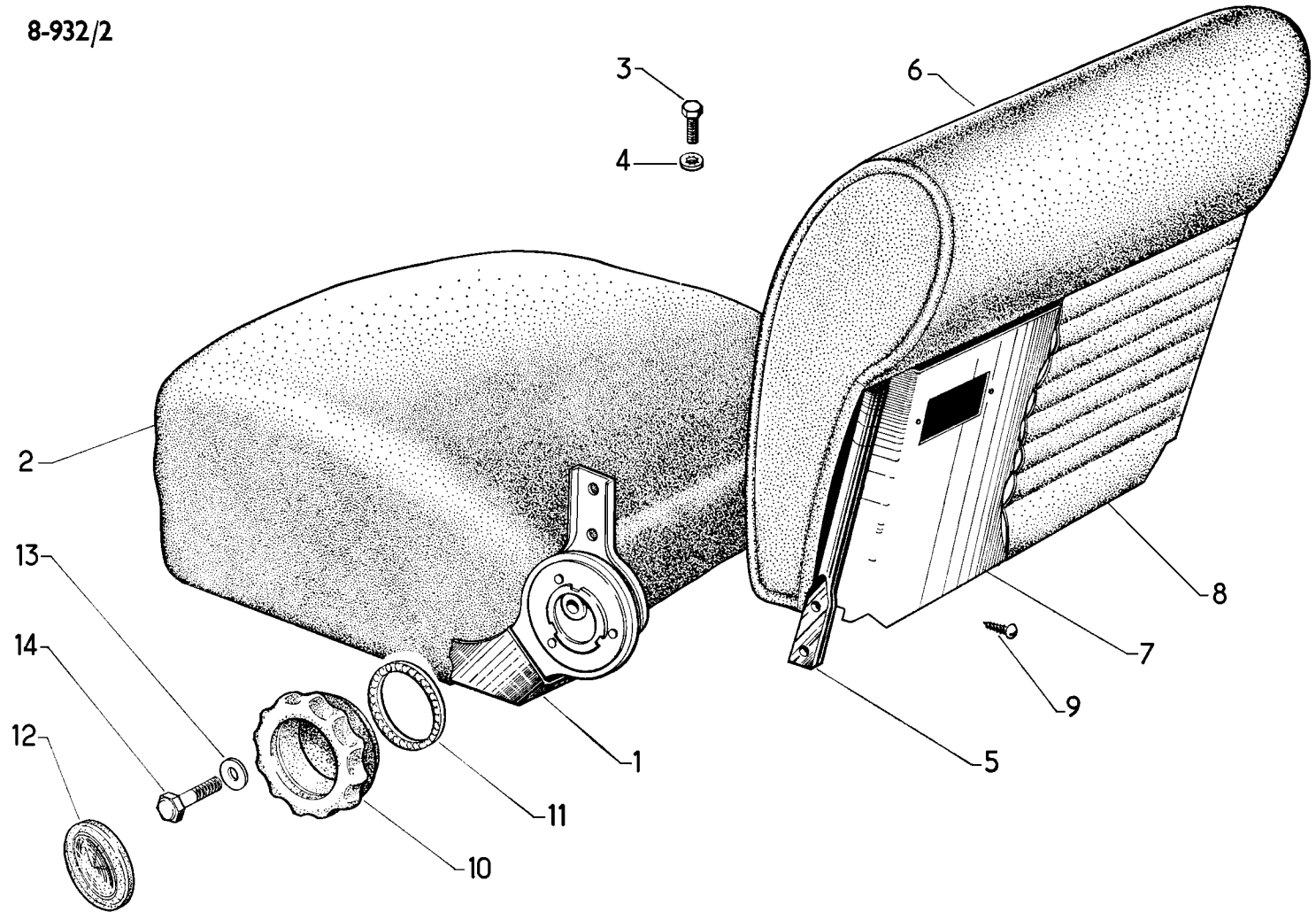
3
4
6
2
13
14
12
1
11
10
5
9
7
8
648

I	NUMÉROS	K	PA	Sièges AV séparés Armatures	Einzelsitze, vorn Sitzarmaturen	Front seats, separated Armatures
				Coussin	**Sitzkissen**	**Cushion**
1	DX 932-45	2		Carcasse matelassée.	Federkern, gepolstert.	Spring case, padded.
2	DX 932-100	2		Matelassure caoutchouc.	Gummipolsterung.	Padding, rubber.
3				Vis de coussin :	Schraube f. Sitzkissen :	Screw for cushion:
	23 451 319 S *ZD 9345 130 W*	8	TH 7 × 18.	– sur glissière.	– an Gleitschiene.	– on slide.
	23 720 319 U *ZD 9372 030 W*	8	TH 7 × 26.	– sur dossier.	– an Rückenlehne.	– on squab.
4	ZD 9290 500 Z	16	Co 7,2 × 18,2.	Rondelle de coussin.	Scheibe f. Sitzkissen.	Washer for cushion.
				Dossier	**Rückenlehne**	**Squab**
5				Carcasse matelassée :	Federkern, gepolstert :	Spring case padded:
	DX 932-40	2	N.F.P. → 12/72.	– (pour tissu).	– (f. Stoffbezug).	– (for material trim).
	6 D 5 433 440 F	2	12/72 →.	– (pour tissu).	– (f. Stoffbezug).	– (for material trim).
	6 D 5 433 447 G	2	12/72 →.	– (pour cuir).	– (f. Lederbezug).	– (for leather trim).
6				Matelassure caoutchouc :	Gummipolsterung :	Padding rubber:
	DX 932-95	2		– (pour tissu).	– (f. Stoffbezug).	– (for material trim).
	DS 932-55 A	2	→ 12/72.	– (pour cuir).	– (f. Lederbezug).	– (for leather trim).
	3 D 5 433 745 W	2	12/72 →.	– (pour cuir).	– (f. Lederbezug).	– (for leather trim).
7				Panneau de fermeture :	Abschlussfüllung :	Closing panel:
	DX 932-181	1	G.	– nu.	– o. Ausrüstung.	– only.
	DX 932-182	1	D - N.F.P.	– nu.	– o. Ausrüstung.	– only.
8				Panneau de fermeture : – garni gris ou mastic (préciser la teinte).	Abschlussfüllung : – bezogen grau o. Mastic (farbe angeben).	Closing panel: – with trimming grey or mastic (state the colour).
	DX 932-22	1	G.	–	–	–
	DX 932-23	1	D.	–	–	–

I	NUMÉROS	K	PA	Sièges avant séparés Armatures (Suite)	Einzelsitze, vorn Sitzarmaturen (Forts.)	Front seats, separated Armatures (Cont.)
8				Panneau de fermeture : – garni cuir (préciser la teinte).	Abschlussfüllung : – Lederbezogen (farbe angeben).	Closing panel: – trimmed with leather (state the colour).
	DX 932-24	1	G.	–	–	–
	DX 932-25	1	D.	–	–	–
9	22 610 069 V *ZD 9261 000 N*	8	TA 3,5 × 15.	Vis de panneau.	Schraube f. Füllung.	Screw for panel.
10	DX 932-203 A	2		Bouton de commande.	Betätigungsknopf.	Control knob.
11	DX 932-205	2		Bague de bouton.	Hülse f. Knopf.	Bush for knob.
12	DX 932-207	2		Protecteur de bouton.	Abschirm. f. Knopf.	Protector for knob.
13	22 902 019 P *ZD 9290 200 U*	2	Co 5,1 × 12,2.	Rondelle de bouton.	Scheibe f. Knopf.	Washer for knob.
14	ZD 9028 530 W	2	TH 5 × 25.	Vis de bouton.	Schraube f. Knopf.	Screw for knob.
			(USA) (AUS) Ⓢ 9/72 →	**Pièces spéciales**	**Spezialteile**	**Special parts**
5				Carcasse matelassée de dossier :	Federkern f. R'lehne, gepolstert :	Padded spring case for:
	DX 932-341 A	2		– (pour tissu).	– (f. Stoffbezug).	– (f. material).
	DX 932-342 A	2		– (pour cuir).	– (f. Lederbezug).	– (f. leather).

I	NUMÉROS	K		Sièges AV séparés Garnitures confectionnées	Einzelsitze, vorn Fertige Bezüge	Front seats, separated Trimming, made up
			TT - Sauf PA	Garniture tissu Jersey, contre échantillon :	Jersey-Bezug, glatt, gegen Muster :	Trimming plain Jersey, against sample:
	DV 932-30	2		– de dossier.	– f. Rückenlehne.	– for squab.
	DV 932-35	2		– de coussin.	– f. Sitzkissen.	– for cushion.
			TT - Sauf PA	Garniture Targa (préciser la teinte) :	Targa-Bezug (farbe angeben) :	Trimming, Targa leatherette (state the colour):
	DX 932-31	2		– de dossier.	– f. Rückenlehne.	– for squab.
	DX 932-36	2		– de coussin.	– f. Sitzkissen.	– for cushion.
			PA	Garniture tissu Jersey rayé, contre échantillon :	Jersey-Bezug, gestreift, gegen Muster :	Trimming striped Jersey, against sample:
	DX 932-320 B	2		– de dossier.	– f. Rückenlehne.	– for squab.
	DX 932-326 B	2		– de coussin.	– f. Sitzkissen.	– for cushion.
				Garniture cuir, tabac :	Leder-Bezug, tabakfarben :	Leather trimming, tobacco:
	DX 932-234 A	2		– de dossier.	– f. Rückenlehne.	– for squab.
	DX 932-240 A	2		– de coussin.	– f. Sitzkissen.	– for cushion.
				Garniture cuir, noir :	Leder -Bezug, schwarz :	Leather trimming, black:
	DX 932-32 B	2		– de dossier.	– f. Rückenlehne.	– for squab.
	DX 932-37 B	2		– de coussin.	– f. Sitzkissen.	– for cushion.
			BL - Sauf PA	Jeu de garnitures confectionnées comprenant :	Satz Garnituren für :	Set of trimmings for:
				– garnitures sièges AV.	– die 2 Vordersitze.	– the 2 front seats.
				– garnitures coussin AR.	– hinteres Sitzkissen.	– rear cushion.
				– garnitures dossier AR.	– hintere Rückenlehne.	– rear squab.
				– garnitures d'accoudoir AR.	– hintere Armstütze.	– rear armrest.
	8 D 5 401 432 T	1		Tissu Jersey, contre échantillon.	Jersey-Bezüge, gegen Muster.	Jersey trimmings, against sample.
	8 D 5 401 433 D	1		Targa (préciser la teinte).	Targa-Bezüge (farbe angeben).	Leatherette trimming (state the colour).
				NOTA : Sur demande nous fournissons : coussin, dossier ou siège complet. **Tous garnissages (SÉRIE) contre échantillons** et suivant nos disponibilités. Pour toutes commandes, préciser caractéristiques et n° de ce sous-groupe.	ANM : Soweit verfügbar, liefern wir Sitzkissen Rückenlehnen oder compl. Sitze **mit den serienmässigen Bezügen.** Bei Bestellung die besonderen Merkmale genau angeben, **Muster** beifügen u. die vorliegende Untergruppen-Nr. angeben.	NOTE: We supply cushions, backs of seats or complete seats, if available, in **standart trimmings.** When ordering, please precise the characteristics, enclose a **sample** and indicate the number of this undergroup.

I	NUMÉROS	K	BREAK - FAMI	Strapontins AR	Hintere Klappsitze	Folding seats
			BREAK			
	DB 935-1 A	2		Strapontin complet (garni tissu, contre échantillon).	Klappsitz, komplett (Stoffbezug, gegen Muster).	Folding seat, complete (trimmed in material, against sample).
	DVB 935-1	2		Strapontin complet (garni simili, contre échantillon).	Klappsitz, komplett (Similibezug, gegen Muster).	Folding seat complete (trimmed in leatherette, against sample).
	ZD 9251 030 W	8	TFB 5 × 20.	Vis de fixat.	Befestigungsschraube.	Screw.
	D 825-90	16		Rondelle de vis.	Scheibe f. Schraube.	Washer for screw.
			FAMI			
	DF 935-1	3		Strapontin complet (garni tissu ou simili, contre échantillon).	Klappsitz, kompl. (Stoff-oder Similibezug, gegen Muster).	Folding seat, complete (trimmed in material or leatherette, against sample).
				Chape de fixat. :	Gabelstück :	Securing bracket:
	DF 935-64 A	2		– latérale.	– seitlichen Befestigung.	– lateral.
	DF 935-65 A	2		– double centrale.	– doppelt, mittlere Befestigung.	– central, double.
	DF 935-63	2		Axe d'articulation central de chape.	Lagerbolzen f. Gabelstück, mittler.	Hinge pin for central clevis.
	ZC 9150 479 U	6		Axe d'articulation de dossier.	Lagerbolzen f. R'lehne.	Hinge pin for squab.
	3 E 5 405 505 P	3		Garniture formant tapis.	Bezug f. Klappsitz, gleichzeitig Bodenmatte.	Trimming forming carpet.
	ZD 9251 030 W	12	TFB 5 × 20.	Vis de fixat.	Befestigungsschraube.	Screw.
	D 825-90	24		Rondelle de vis.	Scheibe f. Schraube.	Washer for screw.

I	NUMÉROS	K		Sièges AV séparés Accoudoir central	Einzelsitze, vorn Mittlere Armstütze	Front seats, separated Central armrest
				Accoudoir complet garni :	Armstütze complett, mit Bezug :	Armrest, complete, trimmed:
				tissu Jersey velours :	Stoff Jersey-Velours :	velvet Jersey:
	DX 941-171 A	1	→ 7/73.	– (bleu).	– (blau).	– (blue).
	8 D 5 448 986 J	1	7/73 →.	– (bleu vert).	– (blau-grün).	– (blue green).
	DX 941-172 A	1		– (gris).	– (grau).	– (grey).
	DX 941-173 A	1		– (rouge).	– (rot).	– (red).
	DX 941-174 A	1	→ 7/72.	– (vieil or).	– (gold).	– (gold).
	8 D 5 436 702 M	1	7/72 → 7/73.	– (or clair).	– (gold).	– (gold).
	8 D 5 448 985 Y	1	7/73 →.	– (caramel).	– (karamel).	– (caramel).
	DX 941-175 A	1		– (vert Jura).	– (Jura-grün).	– (Jura green).
	8 D 5 422 753 T	1	→ 7/72.	– (grenat).	– (granatfarbig).	– (garnet-red).
				Targa :	Targa :	Targa leatherette:
	ZC 9856 116 U	1		– (tabac).	– (tabakfarben).	– (tobacco).
	DX 941-167 A	1		– (noir).	– (schwarz).	– (black).
				cuir :	Leder :	leather:
	DX 941-151 A	1		– (noir).	– (schwarz).	– (black).
	DX 941-176 A	1		– (tabac).	– (tabakfarben).	– (tobacco).

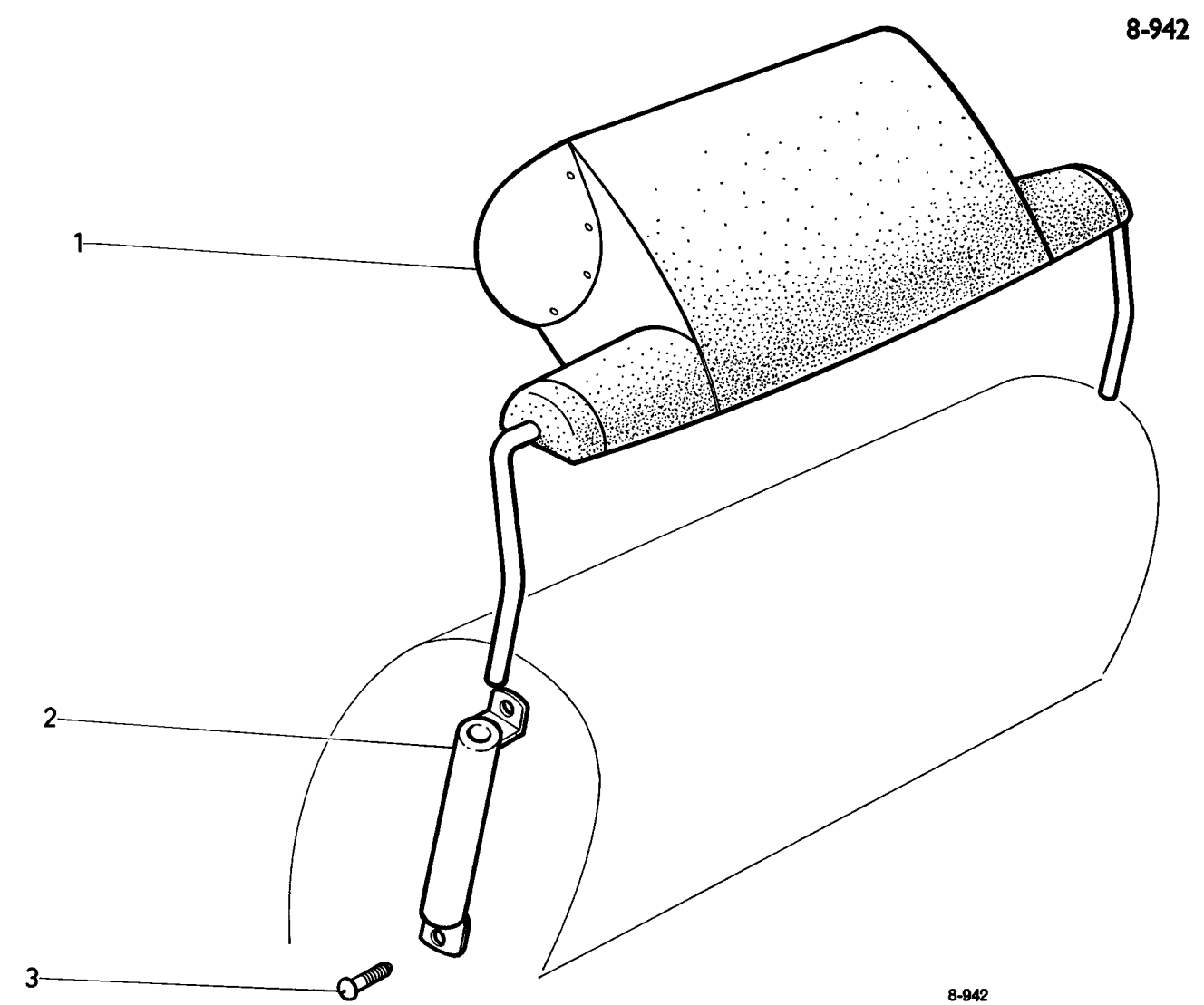
1
2
3
8-942

I	NUMÉROS	K	→ 12/72 Sauf (USA)	Sièges AV séparés Repose-tête	Einzelsitze, vorn Kopfstütze	Front separated seats Headrests
1			**CONF**	Repose-tête avec garniture :	Kopfstütze mit Bezug :	Headrest with trimming:
				tissu Jersey velours.	Stoff Jersey-Velours.	Jersey velvet.
	8 D 5 401 670 E	2	R.m.p.	– (bleu).	– (blau).	– (blue).
	8 D 5 401 671 R	2	R.m.p.	– (gris).	– (grau).	– (grey).
	8 D 5 401 673 M	2	R.m.p N.F.P. → 7/72.	– (vieil or).	– (gold).	– (gold).
	8 D 5 401 674 Y	2	R.m.p.	– (vert Jura).	– (Jura-grün).	– (Jura green).
	8 D 5 420 243 K	2	R.m.p. → 7/72.	– (grenat).	– (granatfarbig).	– (garnet-red).
	8 D 5 401 667 X	2	N.F.P. 7/72 →.	– (rouge).	– (rot).	– (red).
	8 D 5 436 701 B	2	7/72 →.	– (or clair).	– (gold).	– (gold).
				Targa.	Targa.	Targa leatherette.
	8 D 5 401 678 S	2		– (noir).	– (schwarz).	– (black).
	8 D 5 420 247 D	2	N.F.P.	– (tabac).	– (tabakfarben).	– (tobacco).
1			**PA**	Repose-tête avec garniture :	Kopfstütze mit bezug :	Headrest with trimming:
				tissu Jersey velours.	Jersey-Velours.	Jersey velvet.
	8 D 5 401 670 E	2		– (bleu).	– (blau).	– (blue).
	8 D 5 401 671 R	2		– (gris).	– (grau).	– (grey).
	8 D 5 401 673 M	2	N.F.P. → 7/72.	– (vieil or).	– (gold).	– (gold).
	8 D 5 401 674 Y	2		– (vert Jura).	– (Jura-grün).	– (Jura-green).
	8 D 5 420 243 K	2	→ 7/72.	– (grenat).	– (granatfarbig).	– (garnet-red).
	8 D 5 436 700 R	2	7/72 →.	– (or clair).	– (gold).	– (gold).
	8 D 5 401 672 B	2	7/72 →.	– (rouge).	– (rot).	– (red).
				cuir.	Leder.	leather.
	8 D 5 401 675 J	2	N.F.P.	– (tabac).	– (tabakfarben).	– (tobacco).
	8 D 5 401 676 V	2		– (noir).	– (schwarz).	– (black).
				Fixation	**Befestigung**	**Securing**
2	DS 942-73 A	4		Fourreau latéral.	Seitliche Hülse.	Side sleeve.
3	DS 942-70	8	TA 3,94 × 20.	Vis de fourreau.	Schraube f. Hülse.	Screw f. sleeve.

I	NUMÉROS	K	12/72 →	Sièges AV séparés Repose-tête	Einzelsitze, vorn Kopfstütze	Front separated seats Headrests
			CONF			
				Repose-tête avec garniture :	Kopfstütze mit bezug :	Headrest with trimming:
				tissu Jersey velours.	Jersey-Velours.	Jersey velvet.
	8 D 5 433 357 D	2	→ 7/73.	– (bleu).	– (blau).	– (blue).
	8 D 5 448 978 X	2	7/73 →.	– (bleu vert).	– (blau-grün).	– (blue green).
	8 D 5 433 358 P	2		– (gris acier).	– (grau).	– (grey).
	8 D 5 433 361 X	2	→ 7/73.	– (or clair).	– (gold).	– (gold).
	8 D 5 448 977 L	2	N.F.P. 7/73 →.	– (caramel).	– (karamel).	– (caramel).
	8 D 5 433 360 L	2		– (vert Jura).	– (Jura-grun).	– (Jura-green).
	8 D 5 433 359 A	2	N.F.P.	– (rouge cornaline).	– (karneol-rot).	– (cornelian red).
				Targa.	Targa.	Targa leatherette.
	8 D 5 433 396 C	2	N.F.P.	– (noir).	– (schwarz).	– (black).
	8 D 5 433 397 N	2	N.F.P.	– (tabac).	– (tabakfarben).	– (tabacco).
			PA			
				Repose-tête avec garniture :	Kopfstütze mit bezug :	Headrest with trimming:
				tissu Jersey velours.	Jersey-Velours.	Jersey velvet.
	8 D 5 433 371 F	2	→ 7/73.	– (bleu).	– (blau).	– (blue).
	8 D 5 448 980 U	2	N.F.P. 7/73 →.	– (bleu vert).	– (blau-grün).	– (blue green).
	8 D 5 433 372 S	2		– (gris acier).	– (grau).	– (grey).
	8 D 5 433 375 Z	2	→ 7/73.	– (or clair).	– (gold).	– (gold).
	8 D 5 448 979 H	2	N.F.P. 7/73 →.	– (caramel).	– (karamel).	– (caramel).
	8 D 5 433 374 N	2	N.F.P.	– (vert Jura).	– (Jura-grün).	– (Jura-green).
	8 D 5 433 373 C	2	N.F.P.	– (rouge cornaline).	– (karneol-rot).	– (cornelian red).
				cuir.	Leder.	leather.
	8 D 5 433 385 H	2		– (noir).	– (Schwarz).	– (black).
	8 D 5 433 386 U	2		– (tabac).	– (tabakfarben).	– (tobacco).

I	NUMÉROS	K	12/72 →	Sièges AV séparés Repose-tête *(Suite)*	Einzelsitze, vorn Kopfstütze *(Forts.)*	Front separated seats - Headrests *(Cont.)*
			CONF			
				Têtière de repose-tête : tissu Jersey velours.	Kissen f. Kopfstütze : Stoff Jersey-Velours.	Headrest bolster: Jersey velvet.
	DX 942-181 A	2	→ 7/73.	– (bleu).	– (blau).	– (blue).
	3 D 5 448 982 R	2	7/73 →.	– (bleu vert).	– (blau-grün).	– (blue green).
	DX 942-182 A	2		– (gris acier).	– (grau).	– (grey).
	3 D 5 433 362 H	2	→ 7/73.	– (or clair).	– (gold).	– (gold).
	3 D 5 448 981 E	2	7/73 →.	– (caramel).	– (karamel).	– (caramel).
	DX 942-185 A	2		– (vert Jura).	– (Jura-grün).	– (Jura green).
	DX 942-183 A	2		– (rouge cornaline). Targa.	– (karned-rot). Targa.	– (cornalian red). Targa leatherette.
	DX 9 42-189 A	2		– (noir).	– (schwarz).	– (black).
	3 D 5 420 248 P	2		– (tabac).	– (tabakfarben).	– (tobacco).
			PA			
				Têtière de repose-tête : tissu Jersey velours.	Kissen f. Kopfstütze : Stoff Jersey-Velours.	Headrest bolster: Jersey velvet.
	DX 942-301 A	2	→ 7/73.	– (bleu).	– (blau).	– (blue).
	3 D 5 448 984 M	2	7/73 →.	– (bleu vert).	– (blau-green).	– (blue green).
	DX 942-302 A	2		– (gris acier).	– (grau).	– (grey).
	3 D 5 433 376 K	2	→ 7/73.	– (or clair).	– (gold).	– (gold).
	3 D 5 448 983 B	2	7/73 →.	– (caramel).	– (karamel).	– (caramel).
	DX 942-305 A	2		– (vert Jura).	– (Jura-grün).	– (Jura green).
	DX 942-303 A	2		– (rouge cornaline). cuir.	– (karned-rot). Leder.	– (cornalian red). leather.
	DX 942-187 A	2		– (noir).	– (schwarz).	– (black).
	DX 942-186 A	2		– (tabac).	– (tabakfarben).	– (tobacco).

I	NUMÉROS	K	12/72 →	Sièges AV séparés Repose-tête *(Suite)*	Einzelsitze, vorn Kopfstütze *(Forts.)*	Front separated seats - Headrests *(Cont.)*
			CONF	**Fixation**	**Befestigung**	**Securing**
				Guide montant de repose-tête.	**Führungshülse für Kopfstütze.**	**Headrest guiding sleeve.**
				Pour garnissage :	**Für Verkleidung :**	**For trimming:**
	1 D 5 433 364 E	4		– tissu Jersey velours.	– Stoff Jersey-Velours.	– Jersey-velvet.
	1 D 5 433 398 Z	4		– Targa noir.	– Targa, schwarz.	– leatherett, black.
	1 D 5 433 399 K	4		– Targa tabac.	– Targa, tabakfarben.	– leatherette, tobacco.
			PA			
				Guide montant de repose-tête.	**Führungshülse für Kopfstütze.**	**Headrest guiding sleeve.**
				Pour garnissage :	**Für Verkleidung :**	**For trimming:**
	1 D 5 433 364 E	4		– tissu Jersey velours.	– Stoff Jersey-Velours.	– Jersey-velvet.
	1 D 5 433 388 R	4		– cuir noir.	– Leder, schwarz.	– leather, black.
	1 D 5 433 389 B	4		– cuir tabac.	– Leder, tabakfarben.	– leather, tobacco.

I	NUMÉROS	K	12/72 →	Sièges AV séparés Repose-tête	Einzelsitze, vorn Kopfstütze	Front separated seats Headrests
	8 D 5 433 347 V	2	Sauf PA.	Montant matelassé.	Tragpfosten, gepolstert.	Padded column.
	DX 942-288 A	2	T.T.	Matelassure de têtiére.	Polsterung f. Kopfkissen.	Bolster padding.
			Jersey (TT).	Garnitures de montant :	Bezug f. Tragpfosten :	Column trimming:
	8 D 5 433 368*393 Y	2		–	–	–
	8 D 5 433 368*202 Y	2		–	–	–
	8 D 5 433 368*303 Y	2		–	–	–
	8 D 5 433 368*411 Y	2		–	–	–
	8 D 5 433 368*671 Y	2		–	–	–
	8 D 5 433 393*121 V	2	Targa.	–	–	–
	8 D 5 433 393*706 V	2		–	–	–
			Jersey (TT).	Garniture de têtiére :	Bezug f. Kopfkissen :	Bolster trimming:
	ZC 9856 452 U	2		– (caramel).	– (karamel).	– (caramel).
	ZC 9856 453 U	2		– (rouge).	– (rod).	– (red).
	ZC 9856 454 U	2		– (bleu-vert).	– ((blau-grün).	– (blue green).
	ZC 9856 455 U	2		– (vert-Jura).	– (Jura-grün).	– (Jura green).
	ZC 9856 456 U	2		– (gris-acier).	– (stahl-grau).	– (steel grey).
	ZC 9856 458 U	2	Targa.	– (tabac).	– (tabakfarben).	– (tobacco).
	ZC 9856 457 U	2		– (noir).	– (schwarz).	– (black).
	8 D 5 433 378 G	2	PA.	Montant matelassé.	Tragpfosten, gepolstert.	Padded column.
	8 D 5 433 382*121 A	2		Garniture de montant (cuir) :	Bezug f. Tragpfosten (Leder) :	Column trimming (leather) :
	8 D 5 433 382*706 A	2		–	–	–
				Garniture de têtiére :	Bezug f. Kopfkissen :	Bolster trimming:
	ZC 9856 460 U	2		– cuir tabac.	– Leder, tabak.	– Leather, tobacco.
	ZC 9856 459 U	2		– cuir noir.	– Leder, schwarz.	– Leather, black.

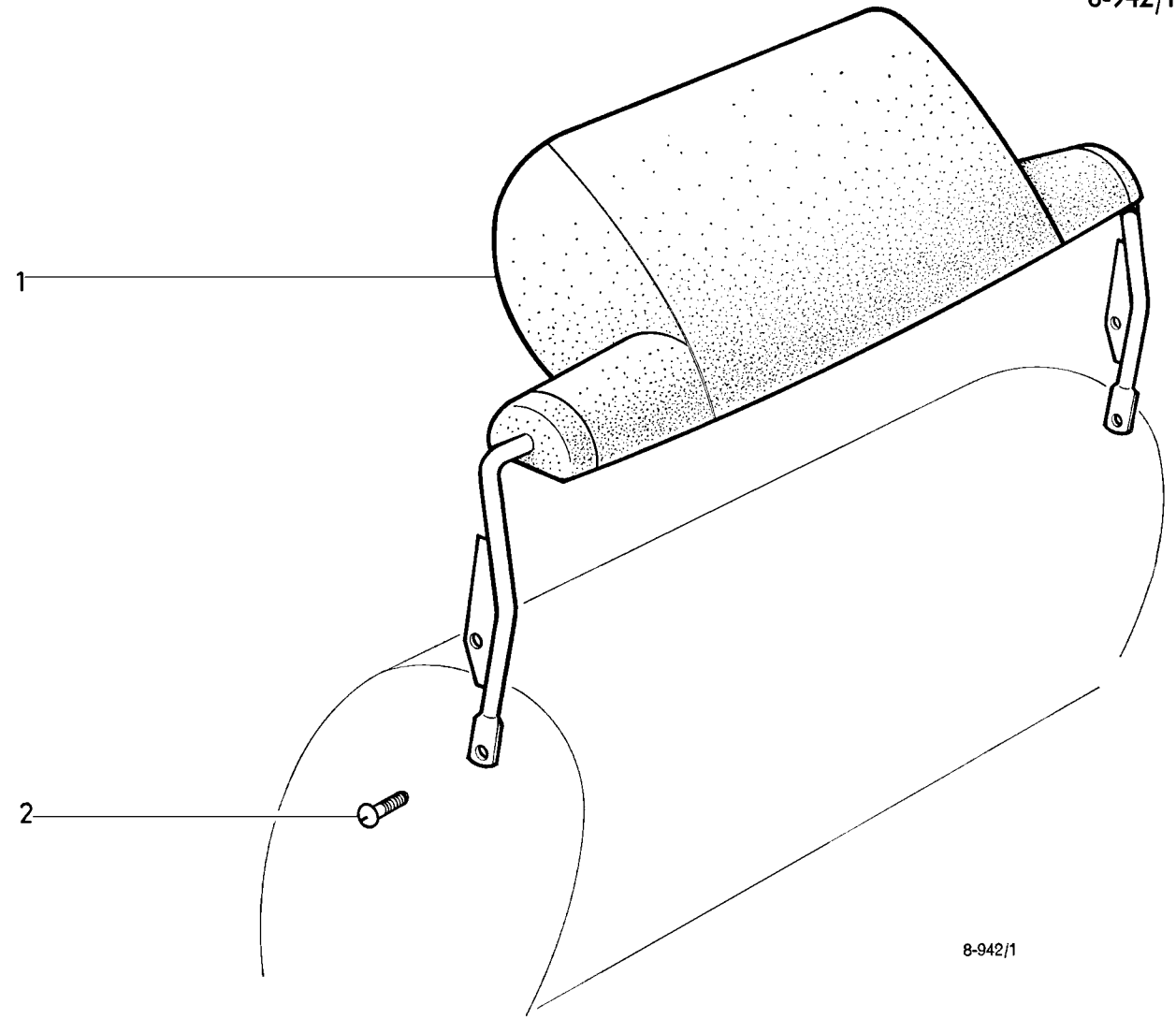
1
2
8-942/1

I	NUMÉROS	K	USA	Sièges AV séparés Repose-tête	Einzelsitze, vorn Kopfstützen	Front separated seats Headrests
1			**CONF et PA**	Repose-tête avec garniture :	Kopfstütze mit Bezug :	Headrest with trimming:
				– tissu Jersey velours.	– Jersey-Velours.	– Jersey velvet.
	DX 942-205 B	2	→ 7/73.	– (bleu).	– (blau).	– (blue).
	DX 942-206 B	2		– (gris).	– (grau).	– (grey).
	DX 942-208 B	2	→ 7/72.	– (vieil or).	– (gold).	– (gold).
	3 D 5 436 703 Y	2	7/72 →.	– (or clair).	– (gold).	– (gold).
	DX 942-209 C	2		– (vert-Jura).	– (Jura-grün).	– (Jura grey).
	ZC 9856 149 U	2	→ 7/72.	– (grenat).	– (granatfarbig).	– (garnet-red).
	DX 942-207 B	2	7/72 →.	– (rouge).	– (rot).	– (red).
				– Targa.	– Targa.	– Targa leatherette.
	DX 942-221 B	2		– (noir).	– (schwarz).	– (black).
	ZC 9856 151 U	2		– (tabac).	– (tabakfarben).	– (tobacco).
	DX 942-285 B	2	T.T.	Montant matelassé.	Tragpfosten, gepolstert.	Padded column.
	DX 942-288 U	2		Matelassure de têtiére.	Polsterung f. Kopfkissen.	Bolster padding.
				Garniture de montants :	Bezug f. Tragpfosten :	Column trimming :
	ZC 9856 461 U	2		– (caramel).	– (karamel).	– (caramel).
	ZC 9856 462 U	2		– (rouge).	– (rot).	– (red).
	ZC 9856 463 U	2		– (bleu-vert).	– (blau-grün).	– (blue green).
	ZC 9856 464 U	2		– (vert-jura).	– (jura-grün).	– (jura green).
	ZC 9856 465 U	2		– (gris-acier).	– (stahl-grau).	– (steel grey).
	ZC 9856 468 U	2		– (targa-tabac).	– (Targa, tabakfarten).	– (tobacco leatherette).
	ZC 9856 469 U	2		– (targa-Noir).	– (Targa, schwarz).	– (back leatherette).
			PA			
	ZC 9856 466 U	2		– (cuir tabac).	– (Leader, tabakfarben).	– (tobacco leather).
	ZC 9856 467 U	2		– (cuir noir).	– (Leader, schwarz).	– (black leather).
			PA	Repose-tête avec garniture cuir :	Kopfstütze mit Leaderbezug :	Head rest trimmed. with leather:
	DX 942-218 B	2		– (noir).	– (schwarz).	– (black).
	ZC 9856 150 U	2		– (tabac).	– (tabakfarben).	– (tobacco).
2				**Fixation**	**Befestigung**	**Securing parts**
	ZD 9230 230 Z	4	TFB 5 × 35.	Vis inf.	Schraube.	Screw.
	ZD 9251 630 U	4	TFB 5 × 16.	Vis sup.	Schraube.	Screw.

I	NUMÉROS	K	BL - D à G - Sauf PA	Tapis	Bodenmatten	Carpets
				Tapis AV	**Vordere Bodenmatten**	**Front carpet**
	DM 981-1 Q	1	DV.	Tapis caoutchouc :	Gummimatte :	Rubber carpet:
	DV 981-1 B	1	G → 6/72.	– (climatiseur).	– (Luftumwälzer).	– (air conditioner).
	DV 981-1 C	1	D → 6/72.	– (climatiseur).	– (Luftumwälzer).	– (air conditioner).
	3 D 5 419 900 G	1	G 6/72 →.	–	–	–
	3 D 5 419 901 T	1	D 6/72 →.	–	–	–
	3 D 5 405 291 N	1	DT - DP.	Tapis moquette (sans mousse) :	Matte aus Plüsch (ohne Schaumgummi) :	Moquette carpet (without foam rubber):
	3 D 5 405 303 U	1	G → 6/72.	– (climatiseur).	– (Luftumwälzer).	– (air conditioner).
	3 D 5 405 297 D	1	D → 6/72.	– (climatiseur).	– (Luftumwälzer).	– (air conditioner).
	3 D 5 419 904 A	1	G 6/72 →.	–	–	–
	3 D 5 419 916 T	1	D 6/72 →.	–	–	–
	3 D 5 405 283 B	1	DX - DY.	Tapis moquette (avec mousse) :	Matte aus Plüsch (mit Schaumgummi) :	Moquette carpet (with foam rubber):
	3 D 5 405 298 P	1	G → 6/72.	– (climatiseur).	– (Luftumwälzer).	– (air conditioner).
	3 D 5 405 299 A	1	D → 6/72.	– (climatiseur).	– (Luftumwälzer).	– (air conditioner).
	3 D 5 419 917 S	1	G 6/72 →.	–	–	–
	3 D 5 419 918 C	1	D 6/72 →.	–	–	–
	3 D 5 405 286 J	1	DJ.	Tapis moquette (avec mousse) :	Matte aus Plüsch (mit Schaumgummi) :	Moquette carpet (with foam rubber):
	3 D 5 405 301 X	1	G.	– (climatiseur).	– (Luftumwälzer).	– (air conditioner).
	3 D 5 405 299 A	1	D.	– (climatiseur).	– (Luftumwälzer).	– (air conditioner).
				Tapis AR	**Hintere Bodenmatten**	**Rear carpet**
				Tapis :	Matte :	Carpet:
	3 E 5 405 249 G	1	DV → 11/73.	– (feutre enduit).	– (aus Hartfelz).	– (felt).
		1	DV Ⓢ 11/73 →.	–	–	–
	3 D 5 445 930 S	1	DV 11/73 →.	–	–	–
	3 E 5 405 253 A	1	DT → 11/73.	– (moquette sans mousse).	– (aus Plüsch, ohne Schaumgummi).	– (without foam rubber).
		1	DT Ⓢ 11/73 →.	–	–	–
	3 D 5 445 927 J	1	11/73 →.	–	–	–
	3 E 5 405 255 X	1	DX - DY - DJ → 11/73.	– (moquette avec mousse).	– (aus Plüsch, mit Schaumgummi).	– (with foam rubber).
		1	DX - DY - DJ Ⓢ 11/73 →.	–	–	–
	3 D 5 445 928 V	1	DX - DY - DJ 11/73 →.	–	–	–
			TT	**Fixation**	**Befestigung**	**Fixing parts**
	1 D 5 412 370 J	1		Tirette (nylon).	Nylon-Lasche.	Nylon lug.
	1 D 5 412 380 T	1		Plaquette (tôle).	Plakette (Blech).	Plaquette (metal).
	22 746 029 W	?	TA 4,85 × 16.	Vis.	Schraube.	Screw.
	ZD 9274 600 Z					
	ZC 9615 871 U	3	4,85.	Écrou plastique.	Plastik-Mutter.	Plastic nut.
			USA CDN	**Pièces spéciales**	**Spezialteile**	**Special parts**
	3 D 5 423 882 P	1	DV.	Tapis moquette AV (avec mousse) :	Vord. Matte aus Plüsch (mit Schaumgummi) :	Front moquette carpet (with foam rubber):
	3 D 5 419 893 F	1	DJ - DV 6/72 →.	– (climatiseur).	– (Luftumwälzer).	– (air conditioner).

I	NUMÉROS	K	BL - D à D - Sauf PA	Tapis	Bodenmatten	Carpets
				Tapis AV	**Vordere Bodenmatten**	**Front carpet**
	DM 981-1 Y	1	DV.	Tapis caoutchouc :	Gummimatte :	Rubber carpet:
	DV 981-1 D	1	G.	– (climatiseur).	– (Luftumwälzer).	– (air conditioner).
	DV 981-1 E	1	D.	– (climatiseur).	– (Luftumwälzer).	– (air conditioner).
	3 D 5 405 425 V	1	DT - DP.	Tapis moquette (sans mousse) :	Matte aus Plüsch (ohne Schaumgummi) :	Moquette carpet (without foam rubber):
	3 D 5 405 416 X	1	G.	– (climatiseur).	– (Luftumwälzer).	– (air conditioner).
	3 D 5 405 429 N	1	D.	– (climatiseur).	– (Luftumwälzer).	– (air conditioner).
	3 D 5 405 410 G	1	DX - DY.	Tapis moquette (avec mousse) :	Matte aus Plüsch (mit Schaumgummi) :	Moquette carpet (with foam rubber):
	3 D 5 405 413 P	1	(IE).	–	–	–
	3 D 5 405 418 U	1	G.	– (climatiseur).	– (Luftumwälzer).	– (air conditioner).
	3 D 5 405 424 J	1	G - (IE).	– (climatiseur).	– (Luftumwälzer).	– (air conditioner).
	3 D 5 405 419 E	1	D.	– (climatiseur).	– (Luftumwälzer).	– (air conditioner).
	3 D 5 405 426 F	1	DJ.	Tapis moquette (avec mousse) :	Matte aus Plüsch (mit Schaumgummi) :	Moquette carpet (with foam rubber):
	3 D 5 405 428 C	1	(IE).	–	–	–
	3 D 5 405 418 U	1	G.	– (climatiseur).	– (Luftumwälzer).	– (air conditioner).
	3 D 5 405 424 J	1	G - (IE).	– (climatiseur).	– (Luftumwälzer).	– (air conditioner).
	3 D 5 405 430 Z	1	D.	– (climatiseur).	– (Luftumwälzer).	– (air conditioner).
				Tapis AR	**Hintere Bodenmatten**	**Rear carpet**
				Tapis :	Matte :	Carpet:
	3 E 5 405 249 G	1	DV → 11/73.	– à (feutre. enduit)	– (aus Hartfelz).	– (felt).
	3 D 5 445 930 S	1	DV 11/73. →	–	–	–
	3 E 5 405 253 A	1	DT → 11/73.	– (moquette sans mousse).	– (aus Plüsch ohne Schaumgummi).	– (without foam rubber).
	3 D 5 445 927 J	1	DT 11/73 →.	–	–	–
	3 E 5 405 255 X	1	DX - DY - DJ → 11/73.	– (moquette avec mousse).	– (aus Plüsch mit Schaumgummi).	– (with foam rubber).
	3 D 5 445 928 V	1	DX - DY - DJ 11/73 →.	–	–	–
			TT	**Fixation**	**Befestigung**	**Fixing parts**
	1 D 5 412 370 J	?		Tirette (nylon).	Nylon-Lasche.	Nylon lug.
	1 D 5 412 380 T	?		Plaquette (tôle).	Plakette (Blech).	Plaquette (metal).
	22 746 029 W *ZD 9274 600 Z*	?	TA 4,85 × 16.	Vis.	Schraube.	Screw.
	ZC 9615 871 U	3	4,85.	Écrou plastique.	Plastik-Mutter.	Plastic nut.

I	NUMÉROS	K	PA - D à G	Tapis	Bodenmatten	Carpets
				Tapis AV	**Vordere Matten**	**Front carpet**
				NOTA : Pour toutes commandes préciser la teinte; sauf pour 5 434 722 R.	ANM. : Bei allen Bestellungen Farbe angeben, ausgenommen für Matten Nr 5 434 722 R.	NOTE: Please state the colour, except for carpet No 5 434 722 R.
			DX - DY.	Tapis :	Matte :	Carpet :
	DS 981-1 I	1		–	–	–
	8 D 5 434 722 R *DS 981-1 M*	1		– (gris).	– (grau).	– (grey).
	DX 981-1 H	1	G → 6/72.	– (climatiseur).	– (Luftumwälzer).	– (air conditioner).
	8 D 5 419 923 G	1	G 6/72 →.	–	–	–
	DX 981-1 I	1	D → 6/72.	– (climatiseur).	– (Luftumwälzer).	– (air conditionner).
	8 D 5 419 924 T	1	D. 6/72 →.	–	–	–
			DJ.	Tapis :	Matte :	Carpet:
	8 D 5 405 289 S	1		–	–	–
	8 D 5 405 308 Y	1	G → 6/72.	– (climatiseur).	– (Luftumwälzer).	– (air conditioner).
	8 D 5 419 895 C	1	G 6/72 →.	–	–	–
	DX 981-1 I	1	D → 6/72.	– (climatiseur).	– (Luftumwälzer).	– (air conditioner).
	8 D 5 419 924 T	1	D 6/72 →.	–	–	–
				Tapis AR	**Hintere Matten**	**Rear carpet**
				NOTA : Pour toutes commandes préciser la teinte sauf pour 5 434 724 M.	ANM. : Bei allen Bestellungen Farbe angeben, ausgenommen für Matten Nr 5 434 724 M.	NOTE: Please state the colour, except for carpet No 5 434 724 M.
	8 D 5 405 261 M	1	TT → 11/73.	Tapis :	Matte :	Carpet:
			Ⓢ 11/73 →.	–	–	–
	8 D 5 434 724 M *DS 981-2 I*	1	TT → 11/73.	– (gris).	– (grau).	– (grey).
			Ⓢ 11/73 →.	–	–	–
	8 D 5 446 129 E	1	11/73 →.	–	–	–
				Fixation	**Befestigung**	**Fixing parts**
	8 D 5 412 370 J	6		Tirette (nylon).	Nylon-Lasche.	Nylon lug.
	8 D 5 412 380 T	6		Plaquette (tôle).	Plakette (Blech).	Plaquette (metal).
	22 746 029 W *ZD 9274 600 Z*	?		Vis.	Schraube.	Screw.
	ZC 9615 871 U	3	4,85.	Écrou plastique.	Plastik-Mutter.	Plastic nut.

I	NUMÉROS	K	PA - D à D	Tapis	Bodenmatten	Carpets
				Tapis AV	**Vordere Matten**	**Front carpet**
				NOTA : Pour toutes commandes préciser la teinte	ANM. : Bei allen Bestellungen Farbe angeben.	NOTE: Please state the colour.
			DX - DY.	Tapis :	Matte :	Carpet:
	DS 981-1 J	1		–	–	–
	DX 981-202 A	1	(IE) N.F.P.	–	–	–
	DX 981-1 F	1	G.	– (climatiseur).	– (Luftumwälzer).	– (air conditioner).
	3 D 5 405 480 T	1	G - (IE).	– (climatiseur).	– (Luftumwälzer).	– (air conditioner).
	DX 981-1 G	1	D.	– (climatiseur).	– (Luftumwälzer).	– (air conditioner).
			DJ.	Tapis :	Matte :	Carpet:
	DJ 981-1 C	1		–	–	–
	DJ 981-202 A	1	(IE).	–	–	–
	DX 981-1 F	1	G.	– (climatiseur).	– (Luftumwälzer).	– (air conditioner).
	8 D 5 405 480 T	1	G - (IE).	– (climatiseur).	– (Luftumwälzer).	– (air conditioner).
	DJ 981-1 H	1	D.	– (climatiseur).	– (Luftumwälzer).	– (air conditioner).
				Tapis AR	**Hintere Matten**	**Rear carpet**
				NOTA : Pour toutes commandes préciser la teinte, sauf pour 5 434 724 M.	ANM. : Bei allen Bestellungen Farbe angeben, ausgenommen für Matte Nr 5 434 724 M.	NOTE: Please state the colour, except for carpet No 5 434 724 M.
	8 D 5 405 261 M	1	→ 11/73.	Tapis :	Matte :	Carpet:
	8 D 5 434 724 M DS *981-2* I	1	→ 11/73.	– (gris).	– (grau).	– (grey).
	3 D 5 446 129 E	1	11/73 →.	–	–	–
				Fixation	**Befestigung**	**Fixing parts**
	8 D 5 412 370 J	6		Tirette (nylon).	Nylon-Lasche.	Nylon lug.
	8 D 5 412 380 T	6		Plaquette (tôle).	Plaquette (Blech).	Plaquette (metal).
	22 746 029 W *ZD 9274 600 Z*	?		Vis.	Schraube.	Screw.
	ZC 9615 871 U	3	4,85.	Écrou élastique.	Plastik-Mutter.	Plastic nut.

I	NUMÉROS	K	BK - D à G	Tapis	Bodenmatten	Carpets
			AMBU - BREAK	**Tapis AV**	**Vordere Matten**	**Front carpet**
				Tapis moquette (avec mousse) :	Matte aus Plüsch (mit Schaumgummi) :	Moquette carpet (with foam rubber):
	3 D 5 405 286 J	1		–	–	–
	3 D 5 405 301 X	1	G.	– (climatiseur).	– (Luftumwälzer).	– (air conditioner).
	3 D 5 405 299 A	1	D.	– (climatiseur).	– (Luftumwälzer).	– (air conditioner).
				Tapis AR	**Hintere Matten**	**Rear carpet**
	3 E 5 405 255 X	1	TT → 11/73.	Tapis moquette (avec mousse) :	Matte aus Plüsch (mit Schaumgummi) :	Moquette carpet (with foam rubber):
		1	Ⓢ 11/73 →.	–	–	–
	3 D 5 445 928 V	1	11/73 →.	–	–	–
			COMM	**Tapis AV**	**Vordere Matten**	**Front carpet**
				Tapis caoutchouc :	Gummimatte :	Rubber carpet:
	3 D 5 434 720 U *DF 981-1 F*	1		–	–	–
	DVF 981-1	1	G → 6/72.	– (climatiseur).	– (Luftumwälzer).	– (air conditioner).
	3 E 5 419 907 H	1	G 6/72 →.	–	–	–
	DVF 981-1 A	1	D → 6/72.	– (climatiseur).	– (Luftumwälzer).	– (air conditioner).
	3 E 5 419 908 U	1	D 6/72 →.	–	–	–
				Tapis AR	**Hintere Matte**	**Rear carpet**
	3 E 5 405 249 G	1	TT → 11/73.	Tapis feutre enduit :	Matte aus Hartfilz :	Felt carpet:
		1	Ⓢ 11/73 →.	–	–	–
	3 D 5 445 930 S	1	11/73 →.	–	–	–

I	NUMÉROS	K	BK - D à G	Tapis (Suite)	Bodenmatten (Forts.)	Carpets (Cont.)
			FAMI	**Tapis AV**	**Vordere Matte**	**Front carpet**
				Tapis moquette (avec mousse) :	Matte aus Plüsch (mit Schaumgummi) :	Moquette carpet (with foam rubber):
	3 D 5 405 286 J	1		–	–	–
	3 D 5 405 301 X	1	G.	– (climatiseur).	– (Luftumwälzer).	– (air conditioner).
	3 D 5 405 299 A	1	D.	– (climatiseur).	– (Luftumwälzer).	– (air conditioner).
				Tapis central	**Mittlere Matten**	**Center carpets**
	3 E 5 405 268 N	1	TT → 11/73.	Tapis moquette (avec (mousse):	Matte aus Plüsch (mit Schaumgummi):	Moquette carpet (with foam rubber):
		1	Ⓢ 11/73 →.	–	–	–
	3 E 5 445 937 T	1	11/73 →.	–	–	–
	3 E 5 405 505 P	3		Moquette sous strapontin.	Matte aus Plüsch unter Klappsitz.	Moquette under folding seat.
				Tapis AR	**Hintere Matte**	**Rear carpet**
	3 E 5 405 271 W	1		Tapis moquette (avec (mousse) .	Matte aus Plüsch (mit Schaumgummi) .	Moquette carpet (with foam rubber) .
				Fixation	**Befestigung**	**Fixing parts**
	1 D 5 412 370 J	6		Tirette (nylon).	Nylon-Lasche.	Nylon lug.
	1 D 5 412 380 T	6		Plaquette (tôle).	Plaquette (Blech).	Plaquette (metal).
	22 746 029 W *ZD 9274 600 Z*	?		Vis.	Schraube.	Screw.
	ZC 9615 871 U	3	4,85.	Écrou plastique.	Plastik-Mutter.	Plastic nut.

I	NUMÉROS	K	BK - D à D	Tapis	Bodenmatten	Carpets
			AMBU - BK			
				Tapis AV	**Vordere Matte**	**Front carpet**
				Tapis moquette (avec mousse) :	Matte aus Plüsch (mit Schaumgummi) ::	Moquette carpet (with foam rubber):
	3 D 5 405 426 F	1		–	–	–
	3 D 5 405 418 U	1	G.	– (climatiseur).	– (Luftumwälzer).	– (air conditioner).
	3 D 5 405 430 Z	1	D.	– (climatiseur).	– (Luftumwälzer).	– (air conditioner).
				Tapis AR	**Hintere Matte**	**Rear carpet**
	3 E 5 405 255 X	1	→ 11/73.	Tapis moquette (avec mousse) :	Matte aus Plüsch (mit Schaumgummi) ::	Moquette carpet (with foam rubber):
	3 D 5 445 928 V	1	11/73 →.	–	–	–
			COMM			
				Tapis AV	**Vordere Matte**	**Front carpet**
				Tapis caoutchouc :	Gummimatte :	Rubber carpet:
	DM 981-1 Y	1		–	–	–
	DV 981-1 D	1	G.	– (climatiseur).	– (Luftumwälzer).	– (air conditioner).
	DV 981-1 E	1	D.	– (climatiseur).	– (Luftumwälzer).	– (air conditioner).
				Tapis AR	**Hintere Matte**	**Rear carpet**
	3 E 5 405 249 G	1	→ 11/73.	Tapis feutre enduit :	Matte aus Hartfilz :	Felt carpet:
	3 D 5 445 930 S	1	11/73 →.	–	–	–
	SDB-981-161		Boot carpet for Safari. (This is a special carpet made at Hough).			

I	NUMÉROS	K	BK - D à D	Tapis (Suite)	Bodenmatten (Forts.)	Carpets (Cont.)
			FAMI			
				Tapis AV	**Vordere Matte**	**Front carpet**
				Tapis moquette (avec mousse) :	Matte aus Plüsch (mit Schaumgummi) :	Moquette carpet (with foam rubber):
	3 D 5 405 426 F	1		–	–	–
	3 D 5 405 418 U	1	G.	– (climatiseur).	– (Luftumwälzer).	– (air conditioner).
	3 D 5 405 430 Z	1	D.	– (climatiseur).	– (Luftumwälzer).	– (air conditioner).
				Tapis central	**Mittlere Matten**	**Centre carpets**
	3 E 5 405 268 N	1	→ 11/73.	Tapis moquette (avec mousse) :	Matte aus Plüsch (mit Schaumgummi) :	Moquette carpet (with foam rubber):
	3 E 5 445 937 T	1	11/73 →.	–	–	–
	3 E 5 405 505 P	3		Moquette sous strapontin.	Matte aus Plüsch unter Klappsitz.	Moquette under folding seat.
				Tapis AR	**Hintere Matten**	**Rear carpet**
	3 E 5 405 271 W	1		Tapis moquette (avec mousse).	Matte aus Plüsch (mit Schaumgummi).	Moquette carpet (with foam rubber).
				Fixation	**Befestigung**	**Fixing parts**
	1 D 5 412 370 J	6		Tirette (nylon).	Nylon-Lasche.	Nylon lug.
	1 D 5 412 380 T	6		Plaquette (tôle).	Plakette (Blech).	Plaquette (metal).
	22 746 029 W *ZD 9274 600 Z*	?		Vis.	Schraube.	Screw.
	ZC 9615 871 U	3	4,85.	Écrou plastique.	Plastik-Mutter.	Plastic nut.

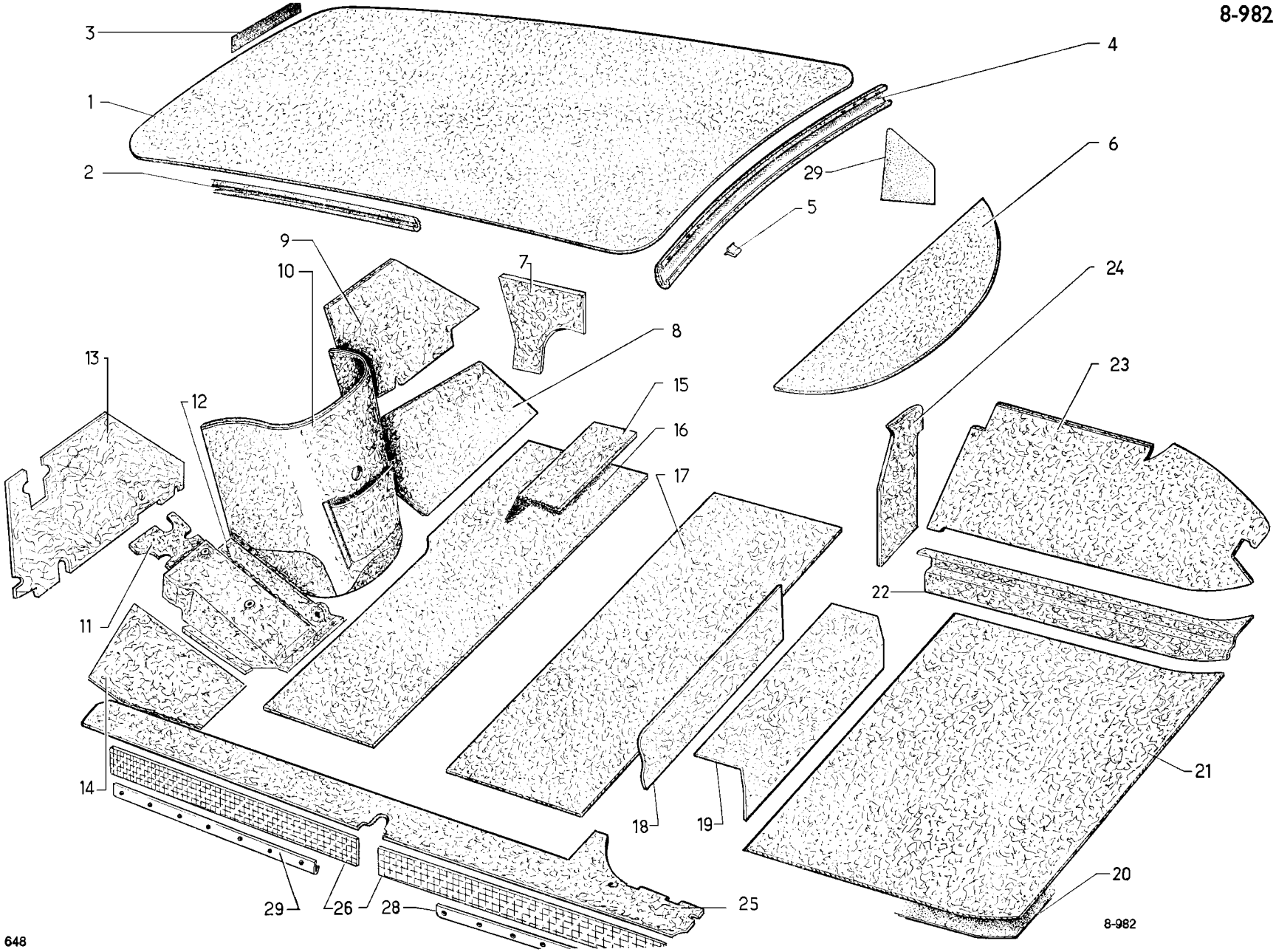
3
1
2
4
29
6
5
9
10
7
24
8
13
12
15
16
17
23
11
22
14
21
18
19
20
29
26
28
25
8-982

I	NUMÉROS	K	BL - Sauf PA	Garnitures et insonorisation de caisse	Bezüge und Geräusch-dämpfungsgarnituren für Karosserie	Body trimming and sound proofing
				Pavillon	**Wagendach**	**Roof**
			(1°).	Tissu Jersey gris.	Jersey-Stoff, grau.	Jersey material, grey.
1	DS 988-2 D	1		Garniture de pavillon.	Bespannung Dachhimmel.	Roof cloth.
2	3 D 5 418 723 N *DV 988-201 A*	1		Encadrement caoutchouc.	Gummirahmen.	Rubber surround.
3	DS 988-95	1	G → 7/69.	Garniture traverse AV sup. :	Bezug f. vordere, obere Traverse :	Trimming tor upper crossmember, front:
	DS 988-95 A	1	D → 7/69.	–	–	–
			(2°).	Simili « Somvyl ».	« Somvyl »-Simili.	« Somvyl » leatherette.
1	3 D 5 418 726 W *DV 988-202 A*	1		Garniture de pavillon.	Bespannung Dachhimmel.	Roof cloth.
2	3 D 5 418 723 N *DV 988-201 A*	1		Encadrement caoutchouc.	Gummirahmen.	Rubber surround.
3	DX 986-220 A	1	G.	Garniture traverse AV sup. :	Bezug f. vordere, obere Traverse :	Trimming for upper crossmember, front:
	DX 986-221 A	1	D.	–	–	–
				Lunette AR	**Ruckfenster**	**Rear window**
4				Garniture traverse sup. :	Bezug f. ob. Traverse :	Trimming for upper crossmember:
	DS 988-3 A	1	(1°).	– tissu Jersey gris.	– Jersey-Stoff, grau.	– Jersey material, grey.
	3 D 5 418 727 G *DV 988-203 A*	1	(2°).	– simili « Somvyl »	– « Somvyl »-Simili.	– « Somvyl » leatherette.
	DV 988-98	1	(1°) - (2°) - L 1200 mm.	Profilé de garniture.	Leiste. f Bezug.	Finisher f. trimming.
5	DX 988-73	3		Agrafe de garniture.	Spange f. Bezug.	Clip for trimming.
6				Garniture de tablette AR :	Bezug f. Hutablage :	Trimming for shelf:
	3 D 5 426 722 J *DX 987-1 B*	1		– noire (sans découpe radio).	– schwarz (ohne Ausspar. für Lautsprecher).	– black (without punching for radio).
	DX 987-1 C	1		– noire (avec découpe radio).	– schwarz (mit Ausspar. für Lautsprecher).	– black (with punching for radio).
	DX 987-1 H	1		– fauve (sans découpe radio).	– strohgelb (ohne Ausspar. für Lautsprecher).	– fawn (without punching for radio).
	DX 987-1 J	1		– fauve (avec découpe radio).	– strohgelb (mit Ausspar. für Lautsprecher).	– fawn (with punching for radio).

I	NUMÉROS	K	BL - Sauf PA	Garnitures et insonorisation de caisse *(Suite)*	Bezüge und Geräusch-dämpfungsgarnituren für Karosserie *(Forts.)*	Body trimming and sound proofing *(Cont.)*
			⑧	**Pièces spéciales**	**Spezialteile**	**Special parts**
6				Garniture de tablette AR :	Bezug f. Hutablage :	Trimming for shelf:
	3 D 5 404 490 G	1	N.F.P.	– noire (sans découpe radio).	– schwarz (ohne Ausspar. für Lautsprecher).	– black (without punching for radio).
	3 D 5 404 491 T	1		– noire (avec découpe radio).	– schwarz (mit Ausspar. für Lautsprecher).	– black (with punching for radio).
	3 D 5 404 492 D	1		– fauve (sans découpe radio).	– strohgelb (ohne Ausspar. für Lautsprecher).	– fawn (without punching for radio).
	3 D 5 404 493 P	1		– fauve (avec découpe radio).	– strohgelb (mit Ausspar. für Lautsprecher).	– fawn (with punching for radio).
			D à G	**Tablier**	**Spritzwand**	**Scuttle**
7	DX 986-97	1	D.	Garniture d'auvent : –	Bezug f. Windfangblech : –	Trimming for side panel: –
	DX 986-99 A	1	G.	–	–	–
8	DS 981-81	1	D.	Garniture inf.	Bezug, unterer Teil.	Trimming, lower.
9	DX 985-86 E	1	D.	Garniture sup :	Bezug, oberer Teil :	Trimming, upper :
	3 D 5 425 773 U	1	D.	– (climatiseur).	– (Luftumwälzer).	– (air conditioner).
10	DX 985-73 F	1		Garniture centrale moteur :	Mittlerer Bezug (Motorausbuchtung) :	Trimming central:
	DX 985-73 H	1	(XT) - Ch —15°.	–	–	–
	3 D 5 419 167 P	1		– (climatiseur).	– (Luftumwälzer).	– (air conditioner).
11	DX 981-129	1		Feutre de plancher de pédale.	Filz f. Pedalboden.	Felt for pedal floor.
12	DS 981-127	1		Garniture plastique de plancher de pédale.	Plastik-Bezug für Pedalboden.	Plastic trimming for pedal floor.
	DX 981-270 A	1		Moquette de plancher.	Bodenmatte.	Floor carpet.
			G.	Garniture sup. :	Oberer Bezug :	Trimming, upper:
13	3 E 5 414 559 C	1	bvm.	–	–	–
	DX 985-99 E	1	bvh.	–	–	–
14	DS 981-78 B	1	G.	Garniture inf.	Unt. Bezug.	Trimming, lower.
	22 263 029 W *ZD 9226 300 Z*	?	TR 3,5 × 9,5.	Vis de garniture.	Schraube f. Bezug.	Screw for trimming.

I	NUMÉROS	K	BL - Sauf PA	Garnitures et insonorisation de caisse *(Suite)*	Bezüge und Geräusch-dämpfungsgarnituren für Karosserie *(Forts.)*	Body trimming and sound proofing *(Cont.)*
			D à D	**Tablier**	**Spritzwand**	**Scuttle**
7				Garniture d'auvent :	Bezug f. Windfangblech :	Trimming for side panel:
	DX 986-97	1	D.	–	–	–
	DX 986-99 A	1	G.	–	–	–
8	DM 981-81 B	1	D.	Garniture inf.	Unterer Bezug.	Trimming, lower.
9			D.	Garniture sup. :	Oberer Bezug :	Trimming, upper:
	8 E 5 414 565 T	1	bvm.	–	–	–
	DX 985-86 D	1	bvh.	–	–	–
10	DX 985-73 G	1		Garniture centrale moteur :	Mittlerer Bezug (Motorausbuchtung) :	Trimming, central:
	DX 985-73 I	1	(XT) - Ch —15°.	–	–	–
11	DV 981-129	1		Feutre de plancher de pédale.	Filz f. Pedalboden.	Felt for pedal floor.
13	DX 985-99 D	1	G.	Garniture sup.	Oberer Bezug.	Trimming, upper.
14	8 D 5 434 726 J *DM 981-78 C*	1	G.	Garniture inf.	Unterer Bezug.	Trimming, lower.
	22 263 029 W *ZD 9226-300 Z*	?	TR 3,5 × 9,5.	Vis de garniture.	Schraube f. Bezug.	Screw for trimming.
			TT	**Plancher**	**Wagenboden**	**Floor**
15				Garniture sous sièges AV :	Bezug unter Vordersitzen :	Trimming under front seats:
	8 E 5 405 507 L	1	D à G.	–	–	–
	8 E 5 405 512 R	1	D à D.	–	–	–
16	DS 982-81 A	1		Garniture sous tapis AV.	Garnitur unter voderer Bodenmatte.	Trimming under front carpet.
17	8 D 5 404 683 E	1		Garniture sous tapis AR.	Garnitur unter hinterer Bodenmatte.	Trimming under rear carpet.
18	DX 981-80	1		Garniture de planche à talons.	Garnitur f. Stufenblech.	Trimming for heel board.
19	DX 989-96 A	1		Garniture de tôle de protection.	Bezug f. Blechabschirm.	Trimming f. protection panel.

I	NUMÉROS	K	BL - Sauf PA	Garnitures et insonorisation de caisse *(Suite)*	Bezüge und Geräusch-dämpfungsgarnituren für Karosserie *(Forts.)*	Body trimming and sound proofing *(Cont.)*
				Coffre AR	**Kofferraum**	**Boot**
20	DS 982-54 B	1	R.p. 5 414 589 D.	Insonorisant de fond.	Dämpfungsgarnitur am Bodenblech.	Sound proofing lining.
21	3 D 5 414 588 T	1		Garniture de fond :	Bezug f. Bodenblech :	Trimming for bottom:
	3 D 5 414 589 D	1	DV.	–	–	–
22	DX 989-198 A	1	D.	Garniture de longeron :	Bezug am Längsträger :	Trimming for siderail:
	DX 989-199 A	1	G.	–	–	–
23	DX 989-194 A	1	D.	Garniture de passage de roue :	Bezug f. Radkasten :	Trimming for wheel arch:
	DX 989-193 A	1	G.	–	–	–
24	DX 981-67 A	1	D.	Garniture de tôle de fermeture :	Bezug f. Abschlussblech :	Trimming for closing panel:
	DX 981-67	1	G.	–	–	–
				Longerons	**Längsträger**	**Sidemembers**
25			D à G.	Garniture de longeron (feutre enduit) :	Bezug f. Längsträger (Hartfilz) :	Trimming for sidemember (coated felt):
	3 E 5 404 925 K	1	G.	–	–	–
	3 E 5 404 926 W	1	D.	–	–	–
	3 E 5 404 929 D	1	G - (XT) - Ch —15°.	–	–	–
	3 E 5 404 930 P	1	D.	–	–	–
25			D à D.	Garniture de longeron (feutre enduit) :	Bezug f. Längsträger (Hartfilz) :	Trimming f. sidemember (coated felt):
	3 E 5 404 949 W	1	G - R.p. 5 404 925 K.	–	–	–
	3 E 5 404 950 G	1	D.	–	–	–
26	DM 981-85	4		Garniture de brancard.	Bezug f. Unterzug.	Trimming for siderail.
27	DS 981-117 A	2		Bordure de brancard AV.	Leiste f. Unterzug, vorn.	Frame on front siderail.
28	DS 981-118 A	2		Bordure de brancard AR.	Leiste f. Unterzug, hinten.	Frame on rear siderail.
	22 756 029 S *ZD 9275 600 Z*	?	TA 3,5 × 9,5.	Vis de bordure.	Schraube zur Armaturenbefestigung.	Screw for frame.

I	NUMÉROS	K	BL - Sauf PA	Garnitures et insonorisation de caisse *(Suite)*	Bezüge und Geräusch-dämpfungsgarnituren für Karosserie *(Forts.)*	Body trimming and sound proofing *(Cont.)*
				Appui-tête	**Kopfstütze**	**Rear lateral headrest**
29				Appui-tête confectionné :	Fertige Kopfstütze :	Lateral headrest, made up:
	2 D 5 404 631 P	1	G.	– (tisu gris).	– (grauer Stoff).	– (grey material).
	2 D 5 404 632 A	1	D.	–	–	–
	2 D 5 404 656 L	1	G.	– (simili « Somvyl »).	– (« Somvyl »-Simili).	– (« Somvyl » leatherette).
	2 D 5 404 657 X	1	D.	–	–	–
	2 D 5 404 641 Y	1	G - PO.	–	–	–
	2 D 5 404 642 J	1	D - PO.	–	–	–
	2 D 5 404 637 E	1	D Ⓢ.	– (tissu gris).	– (grauer Stoff).	– (grey material).
	2 D 5 404 638 R	1	D Ⓢ.	–	–	–
	2 D 5 404 663 M	1	G Ⓢ.	– (simili « Somvyl »).	– (« Somvyl »-Simili).	– (« Somvyl » leatherette).
	2 D 5 404 664 Y	1	D Ⓢ.	–	–	–

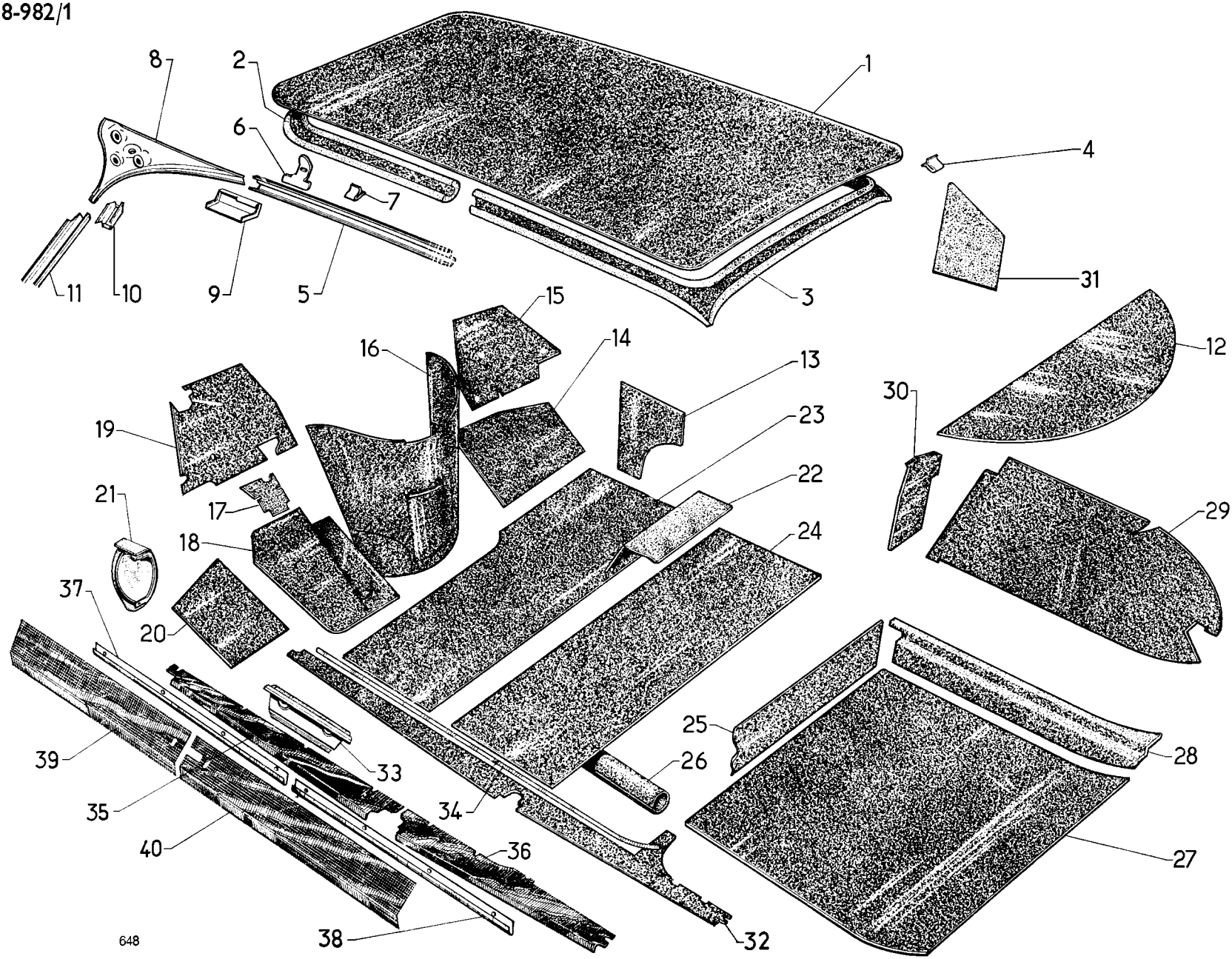
1
2
3
4
5
6
7
8
9
10
11
12
13
14
15
16
17
18
19
20
21
22
23
24
25
26
27
28
29
30
31
32
33
34
35
36
37
38
39
40
648

I	NUMÉROS	K	PA	Garnitures et insonorisation de caisse	Bezüge und Geräusch-dämpfungsgarnituren für Karosserie	Body trimming and sound proofing
				Pavillon	**Wagendach**	**Roof**
1	DS 988-2 D	1		Garniture de pavillon, gris.	Garnitur f. Dach, grau.	Roof trimming, grey.
2	DS 988-62	1		Encadrement AV, gris.	Vord. Rahmenleiste, grau.	Front surround, grey
3	DS 988-59	1		Encadrement AR, gris.	Hint. Rahmenleiste, grau.	Rear surround, grey.
1	3 D 5 444 871 F	1	R.p. DS 988-2 D 10/73 →.	Garniture de pavillon, beige.	Garnitur f. Dach, beige.	Roof trimming, beige.
2	3 D 5 444 876 K	1	R.p. DS 988-62 10/73 →.	Encadrement AV, beige.	Vord. Rahmenleiste, beige.	Front surround, beige.
3	3 D 5 444 880 D	1	R.p. DS 988-59 10/73 →.	Encadrement AR, beige.	Hint. Rahmenleiste, beige.	Rear surround, beige.
4	ZC 9619 810 U	17		Agrafe d'encadrement :	Spange f. Rahmenleiste :	Clip for surround:
	DS 988-73 C	10		–	–	–
5		?		Profilé latéral :	Seitl. Profil :	Lateral moulding:
	DS 988-65 A	1	G.	–	–	–
	DS 988-66 A	1	D.	–	–	–
6	DS 988-104 H	6	R.m.p.	Patte d'encadrement.	Lasche f. Rahmenleiste.	Lug for surround.
7	ZC 9619 834 U			Agrafe de patte.	Spange f. Lasche.	Clip for lug.
8				Embout support :	Endstück als Lagerung :	End piece support:
	DS 554-97 D	1	G.	–	–	–
	DS 554-97 E	1	D.	–	–	–
9				Couvre-joint sup. :	Ob. Nahtabdeckung :	Cover-joint, upper:
	DS 988-84	1	G.	–	–	–
	DX 988-284 A	1	G.	– (montage poste radio).	– (Einbau Radio).	– (radio fitting).
	DS 988-84 A	1	D.	–	–	–
	DS 988-84 B	1	D.	– (montage poste radio).	– (Einbau Radio).	– (radio fitting).
10	DS 986-116	2		Couvre-joint inf.	Unt. Nahtabdeckung.	Cover-joint, lower.
11				Profilé de pied AV :	Profil f. vord. Türpfosten :	Moulding for front pillar:
	DX 986-290 A	1	G.	–	–	–
	DX 986-291 A	1	D.	–	–	–
			(USA)	**Pièces spéciales**	**Spezialteile**	**Special parts**
				Profilé de pied AV :	Profil f. vord. Türpfosten :	Moulding for front pillar:
	DX 986-292 A	1	G.	–	–	–
	DX 986-293 A	1	D.	–	–	–

I	NUMÉROS	K	PA	Garnitures et insonorisation de caisse *(Suite)*	Bezüge und Geräuschdämpfungsgarnituren für karosserie *(Forts.)*	Body trimming and sound proofing *(Cont.)*
				Lunette AR	**Rückfenster**	**Rear window**
12				Garniture de tablette :	Bezug f. Hutablage :	Trimming for shelf:
	DX 987-1 D	1		– noire (sans découpe radio).	– schwarz (ohne Ausspar. f. Radio).	– black (without punching).
	DX 987-1 E	1		– noire (avec découpe radio).	– schwarz (mit Ausspar. f. Radio).	– black (with punching).
	DX 987-1 F	1		– fauve (sans découpe radio).	– strohgelb (ohne Ausspar. f. Radio).	– fawn (without punching).
	DX 987-1 G	1		– fauve (avec découpe radio).	– strohgelb (mit Ausspar. f. Radio).	– fawn (with punching).
			Ⓢ	**Pièces spéciales**	**Spezialteile**	**Special parts**
12				Garniture de tablette :	Bezug f. Hutablage :	Trimming for shelf:
	3 D 5 404 494 A	1		– noire (sans découpe radio)	– schwarz (ohne Ausspar. f. Radio).	– black (without punching).
	3 D 5 404 495 L	1		– noire (avec découpe radio).	– schwarz (mit Ausspar. f. Radio.	– black (with punching).
	3 D 5 404 496 X	1		– fauve (sans découpe radio).	– strohgelb (ohne Ausspar. f. Radio).	– fawn (without punching).
	3 D 5 404 497 H	1		– fauve (avec découpe radio).	– strohgelb (mit Ausspar. f. Radio).	– fawn (with punching).
			D à G	**Tablier**	**Spritzblech**	**Scuttle**
				NOTA : Pour toutes garnitures (feutre) préciser la teinte.	ANM. : Bei allen Filzgarnituren Farbe angeben.	NOTE: For all felt trimmings, please state the colour.
13				Garniture d'auvent :	Bezug f.Windfangblech :	Trimming for side panel:
	DS 986-56	1	G.	–	–	–
	DS 986-57	1	D.	–	–	–
14	DS 981-81	1	D.	Garniture inf.	Bezug, unterer Teil.	Lower trimming.
15	DX 985-86 A	1	D.	Garniture sup. :	Bezug, ob. Teil :	Upper trimming:
	3 D 5 425 777 M	1	D.	– (climatiseur).	– (Luftumwälzer).	– (air conditioner).
16				Garniture centrale moteur :	Mittlerer Bezug (Motorausbuchtung) :	Engine central trimming:
	3 D 5 429 034 P	1		– option radio.	– Anbau Radiogerät.	– radio option.
	DX 985-73 J	1		–	–	–
	DX 985-73 K	1	(XT) - Ch —15°.	–	–	–
	3 D 5 420 255 R	1		– (climatiseur).	– (Luftumwälzer).	– (air conditioner).

I	NUMÉROS	K	PA	Garnitures et insonorisation de caisse *(Suite)*	Bezüge und Geräusch-dämpfungsgarnituren für Karosserie *(Forts.)*	Body trimming and sound proofing *(Cont.)*
			D à G	**Tablier**	**Spritzblech**	**Scuttle**
17	DS 981-129 B	1		Feutre de plancher de pédale.	Filz f. Pedalboden.	Felt lining for pedal floor.
18	DX 981-70	1		Garniture de plancher de pédale.	Bezug f. Pedalboden.	Trimming for pedal floor.
19			G.	Garniture sup. :	Bezug, ob. Teil :	Upper trimming:
	DX 985-99 A	1	bvh.	–	–	–
	3 D 5 414 564 G	1	bvm.	–	–	–
20	DS 981-78 B	1	G.	Garniture inf.	Bezug, unt. Teil.	Lower trimming.
21	DX 437-132	1	N.F.P.	Écran de correcteur.	Abschirmung f. Korrektor.	Screen for corrector.
	22 263 029 W *ZD 9226 300 Z*	?	TR 3,5 × 9,5.	Vis de garniture.	Schraube f. Bezug.	Screw for trimming.
			D à D	**Tablier**	**Spritzblech**	**Scuttle**
				NOTA : Pour toutes garnitures (feutre), préciser la teinte.	ANM. : Bei allen Filzgarnituren Farbe angeben.	NOTE: For all felt trimmings, please state the colour.
13				Garniture d'auvent :	Bezug f. Windfangblech :	Trimming for side panel:
	DS 986-56 A	1	G.	–	–	–
	DS 986-57	1	D.	–	–	–
14	DS 981-81 B	1	D.	Garniture inf.	Bezug, unterer Teil.	Lower trimming.
15			D.	Garniture sup. :	Bezug, ob. Teil :	Upper trimming:
	DX 985-86 C	1	bvh.	–	–	–
	3 D 5 414 570 X	1	bvm.	–	–	–
16				Garniture centrale moteur :	Mittlerer Bezug (Motorausbuchtung):	Central trimming for engine:
	DX 985-73 M	1		–	–	–
	DX 985-73 N	1	(XT) - Ch —15°.	–	–	–
	3 D 5 429 732 B	1		– option radio.	– Anbau Radiogerät.	– radio option.
17	DS 981-129 A	1		Feutre de plancher de pédale.	Filz f. Pedalboden.	Felt lining for pedal floor.
19	DX 985-99 C	1	G.	Garniture sup.	Bezug, ob. Teil.	Upper trimming.
20	DS 981-78 C	1	G.	Garniture inf.	Bezug, unt. Teil.	Lower trimming.
21	DX 437-132	1		Écran de correcteur.	Abschirmung f. Korrektor.	Screen for corrector.
	22 263 029 W *ZD 9226 300 Z*	?	TR 3,5 × 9,5.	Vis de garniture.	Schraube f. Bezug.	Screw for trimming.

I	NUMÉROS	K	PA	Garnitures et insonorisation de caisse *(Suite)*	Bezüge und Geräusch-dämpfungsgarnituren für Karosserie *(Forts.)*	Body trimming and sound proofing *(Cont.)*
			TT	**Plancher**	**Wagenboden**	**Floor**
22	8 D 5 405 510 U	1	D à G.	Garniture sous sièges AV :	Bezug unt. Vordersitzen :	Trimming under front seats:
	8 D 5 409 953 M	1	D à D.	–	–	–
23	DS 982-81 A	1		Garniture sous tapis AV.	Bezug unter vorderer Bodenmatte.	Lining under front carpet.
24	8 D 5 404 683 E	1	R.m.p.	Garniture sous tapis AR.	Bezug unter hinterer Bodenmatte.	Lining under rear carpet.
25	DS 981-45	1		Garniture de planche à talons (préciser la teinte).	Bezug für Stufenblech (Farbe angeben).	Trimming for heelboard (please, state the colour).
26	DX 985-109	1		Garniture de conduit de chauffage (préciser la teinte).	Bezug f. Heizungsleitung (Farbe angeben).	Trimming for heating duct (please, state the colour).
				Coffre AR	**Kofferraum**	**Boot**
27	8 D 5 414 588 T	1	R.m.p.	Garniture de fond.	Bezug für Kofferraumboden.	Trimming for bottom.
28	DX 989-198 A	1	D - R.m.p.	Garniture de longeron :	Bezug für Längsträger :	Trimming for sidemember:
	DX 989-199 A	1	G - R.m.p.	–	–	–
29	DS 989-93 A	1	D.	Garniture de passage de roue :	Bezug für Radkasten :	Trimming for wheel arch:
	DS 989-93	1	G.	–	–	–
30	DX 981-267 A	1	G.	Garniture de tôle de fermeture :	Bezug für Abschlussblech :	Trimming for closing panel:
	DX 981-269 A	1	D.	–	–	–
				Appui-tête	**Kopfstütze**	**Lateral headrest**
31				Appui-tête confectionné :	Fertige Kopfstütze :	Headrest, made up:
	8 D 5 404 616 B	1	G.	– (gris).	– (grau).	– (grey).
	8 D 5 404 617 M	1	D.	– (gris).	– (grau).	– (grey).
	8 D 5 444 883 L	1	G 10/73 →.	– (beige).	– (beige).	– (beige).
	8 D 5 444 884 X	1	D 10/73 →.	– (beige).	– (beige).	– (beige).
	8 D 5 404 623 C	1	G Ⓢ.	– (gris).	– (grau).	– (grey).
	8 D 5 404 624 N	1	D Ⓢ.	– (gris).	– (grau).	– (grey).
	8 D 5 444 887 E	1	G Ⓢ 10/73 →.	– (beige).	– (beige).	– (beige).
	8 D 5 444 888 R	1	D Ⓢ N.F.P. 10/73 →.	– (beige).	– (beige).	– (beige).
	22 610 069 V *ZD 9261 000 N*	2	TA 3,5 × 15.	Vis.	Schraube.	Screw.
	23 230 059 S *ZD 9323 000 U*	2	3,5.	Rondelle de vis.	Scheibe.	Washer.

I	NUMÉROS	K	PA	Garnitures et insonorisation de caisse *(Suite)*	Bezüge und Geräusch-dämpfungsgarnituren für Karosserie *(Forts).*	Body trimming and sound proofing *(Cont.)*
				Longerons	**Längsträger**	**Sidemembers**
				NOTA : Préciser la teinte.	ANM. : Farbe angeben.	NOTE: Please state the colour.
32			D à G.	Garniture de longeron :	Bezug für Längsträger :	Trimming for sidemember:
	3 D 5 404 933 X	1	G.	–	–	–
	3 D 5 404 934 H	1	D.	–	–	–
	3 D 5 404 937 R	1	G - (XT) - Ch —15°.	–	–	–
	3 D 5 404 938 B	1	D.	–	–	–
32			D à D.	Garniture de longeron :	Bezug f. Längsträger :	Trimming f. sidemember:
	3 D 5 404 933 X	1	G.	–	–	–
	3 D 5 404 956 X	1	D.	–	–	–
	3 D 5 404 937 R	1	G - Ch —15°.	–	–	–
	3 D 5 404 958 U	1	D.	–	–	–
33	DX 981-128	1	bvh.	Enjoliveur passage de pédale.	Garnitur f. Bremsanschlag.	Embellisher for pedal recess.
	ZC 9619 795 U	2	bvh.	Agrafe d'enjoliveur.	Spange zur Garniturbefestigung.	Clip for embellisher.
34	DS 981-161	1	G.	Profilé int. :	Abschlussprofil, innen :	Inner moulding:
	DS 981-162	1	D.	–	–	–
35	DS 981-163	1	AV G.	Applique sup. AV :	Vord., oberes Abschlussblech :	Finisher, upper, front:
	DS 981-164	1	AV D.	–	–	–
36	DX 981-165	1	G.	Applique sup. AR :	Hint., oberes Abschlussblech :	Finisher, upper, rear :
	DX 981-166	1	D.	–	–	–
37	DX 981-117	2		Bordure de brancard AV.	Leiste für Dichtung, vorn.	Strip for front siderail.
38	DX 981-118	2		Bordure de brancard AR.	Leiste für Dichtung, hinten	Strip for rear siderail.
39	DS 981-46	1	G.	Applique latérale AV :	Seitl., vord. Garnitur :	Lateral finisher, front:
	DS 981-46 A	1	D.	–	–	–
40	DS 981-47	1	G.	Applique latérale AR :	Seitl., hint. Garnitur :	Lateral finisher, rear:
	DS 981-47 A	1	D.	–	–	–
	22 756 029 S *ZD 9275 600 Z*	?	TA 3 × 10.	Vis d'applique.	Schraube für Garnitur.	Screw for finisher.

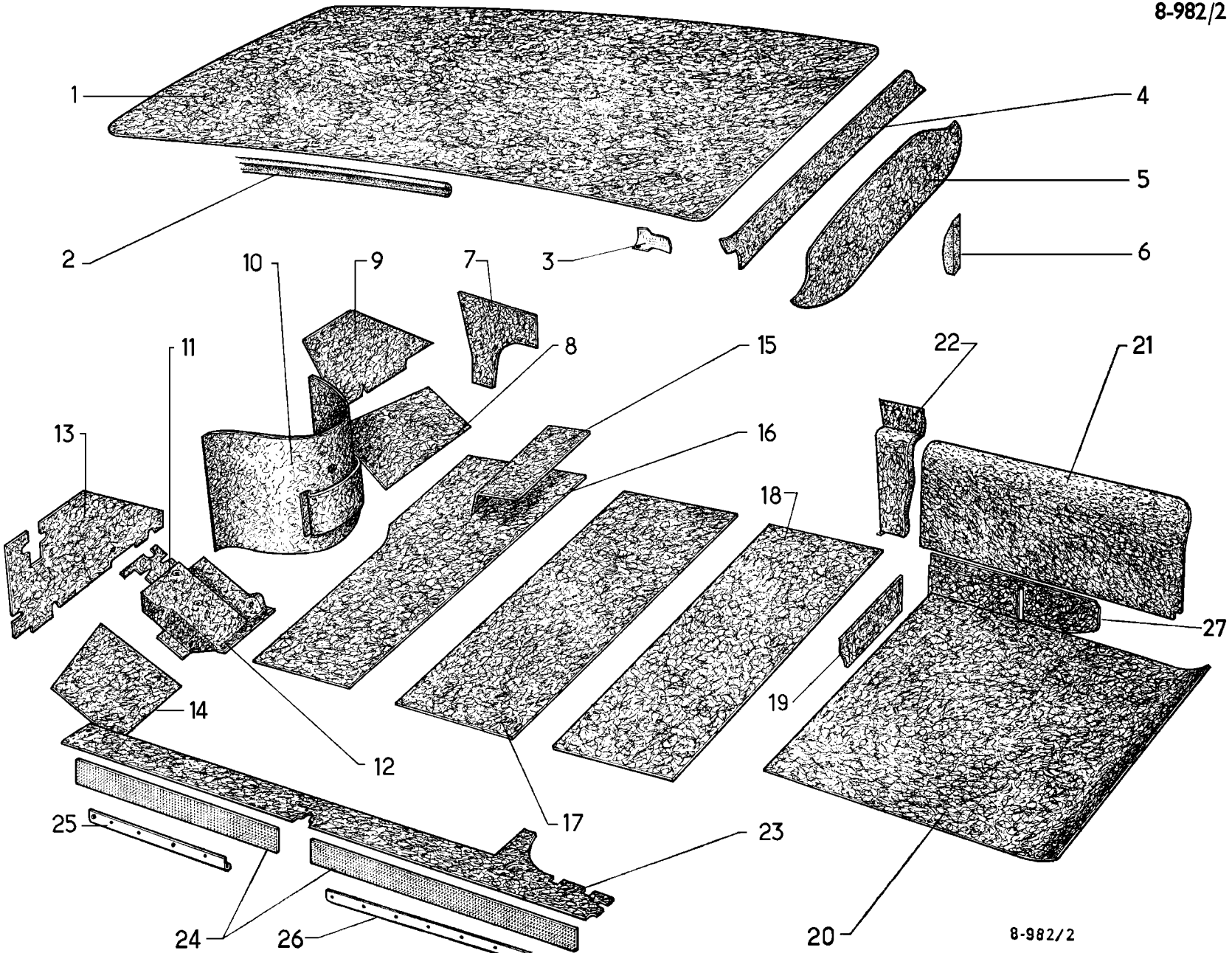
1
2
3
4
5
6
7
8
9
10
11
12
13
14
15
16
17
18
19
20
21
22
23
24
25
26
27
8-982/2

I	NUMÉROS	K	BK - FAMI - COMM	Garnitures et insonorisation de caisse	Bezüge und Geräusch-dämpfungsgarnituren für Karosserie	Body trimming and sound proofing
				Pavillon	**Wagendach**	**Roof**
1	8 D 5 418 725 K *DJF 988-202 A*	1		Garniture vinyle.	Vinyle-Bezug.	Vinyle trimming.
2	8 D 5 418 724 Z *DJF 988-201 A*	1	L 5370.	Encadrement caoutchouc.	Gummirahmenleiste.	Rubber surround.
2			(USA) (CDN) (S).	Encadrement caoutchouc :	Gummirahmenleiste :	Rubber surround:
	8 E 5 411 060 V	1	AV N.F.P.	–	–	–
	8 E 5 411 061 F	1	AR.	–	–	–
	8 E 5 410 808 F	2		Couvre-joint.	Nahtabdeckung.	Butt-srtap.
				Pièces diverses	**Verschiedene Teile**	**Miscellaneous parts**
3				Embout d'encadrement :	Endstück f. Rahmenleiste :	End piece f. surround:
	DF 988-71	1	G.	–	–	–
	DF 988-71 A	1	D.	–	–	–
	22 756 029 S *ZD 9275 600 Z*	2	TA 3 × 10.	Vis d'encadrement.	Schraube f. Rahmenleiste.	Screw f. surround.
				Porte supérieure AR	**Obere, hintere Tür**	**Upper rear door**
			(1°).	Garniture tissu.	Stoff-Bezug.	Material trimming.
4	DF 988-98 A	1		Garniture de traverse.	Bezug f. Traverse.	Trimming f. crossmember.
5	DF 989-89 A	1		Garniture de porte.	Bezug f. Tür.	Trimming f. door.
6	DB 986-1 B	1	G.	Bourrelet de protection.	Schutzwulst.	Protecting padding.
			(2°).	Garniture vinyle.	Vinyle-Bezug.	Vinyle trimming.
4	8 D 5 418 728 T *DJF 988-203 A*			Garniture de traverse.	Bezug f. Traverse.	Trimming f. crossmenber.
5	8 D 5 433 194 G *DJF 989-174 A*	1		Garniture de porte.	Bezug f. Tür.	Trimming f. door.
6	8 D 5 418 720 F *DJF 986-201 A*	1	G.	Bourrelet de protection.	Schutz wulst.	Protecting padding.

I	NUMÉROS	K	BK - FAMI COMM	Garnitures et insonorisation de caisse *(Suite)*	Bezüge und Geräusch-dämpfungsgarnituren für Karosserie *(Forts.)*	Body trimming and sound proofing *(Cont.)*
				Tablier	**Spritzblech**	**Scuttle**
7			D à G.	Garniture d'auvent :	Bezug f. Windfangblech :	Trimming for side panel:
	DX 986-97	1	D.	–	–	–
	DX 986-99 A	1	G.	–	–	–
8	DS 981-81	1	D.	Garniture inf.	Bezug, unt. Teil.	Lower trimming.
9	DX 985-86 E	1	D.	Garniture sup. :	Bezug, ob. Teil :	Upper trimming :
	3 D 5 425 773 U	1	D.	– (climatiseur).	– (Luftumwälzer).	– (air conditioner).
10	DX 985-73 F	1		Garniture centrale moteur :	Mittlerer Bezug (Motorausbuchtung) :	Central trimming for engine:
	3 D 5 419 167 P	1		– (climatiseur).	– (Luftumwälzer).	– (air conditioner).
11	DX 981-129	1		Feutre de plancher de pédale.	Filz f. Pedalboden.	Felt lining for pedal board.
12	DS 981-127	1		Garniture de plancher de pédale.	Bezug f. Pedalboden.	Trimming for pedal board.
	DX 981-270 A	1		Moquette de plancher.	Bodenmatte.	Carpet.
13			G.	Garniture sup. :	Bezug, ob. Teil:	Upper trimming:
	3 E 5 414 559 C	1	bvm.	–	–	–
	DX 985-99 E	1	bvh.	–	–	–
14	DS 981-78 B	1	G.	Garniture inf.	Bezug, unt. Teil.	Lower trimming.
	22 263 029 W *ZD 9226 300 U*	?	TR 3,5 × 9,5.	Vis de garniture.	Schraube für Bezug.	Screw for trimming
			D à D	**Tablier**	**Spritzblech**	**Scuttle**
7				Garniture d'auvent :	Bezug f. Windfangblech :	Trimming for side panel:
	DX 986-97	1	D.	–	–	–
	DX 986-99 A	1	G.	–	–	–
8	DM 981-81 B	1	D.	Garniture inf.	Bezug, unt. Teil.	Lower trimming.

I	NUMÉROS	K	BK - FAMI COMM	Garnitures et insonorisation de caisse (Suite)	Bezüge und Geräusch-dämpfungsgarnituren für Karosserie (Forts.)	Body trimming and sound proofing (Cont.)
			D à D	**Tablier** (Suite)	**Spritzblech** (Forts.)	**Scuttle** (Cont.)
9			D.	Garniture sup. :	Bezug, ob. Teil :	Upper trimming:
	3 E 5 414 565 T	1	bvm.	–	–	–
	DX 985-86 D	1	bvh.	–	–	–
10				Garniture centrale moteur :	Mittlerer Bezug (Motorausbuchtung):	Central trimming for engine:
	DX 985-73 G	1		–	–	–
	DX 985-73 I	1	Ch —15°.	–	–	–
			TT	**Plancher**	**Wagenboden**	**Floor**
15				Garniture sous sièges AV :	Bezug unter Vordersitzen :	Trimming under front seats:
	3 E 5 405 507 L	1	D à G.	–	–	–
	3 E 5 405 512 R	1	D à D.	–	–	–
16	DS 982-81 A	1		Garniture sous tapis AV.	Bezug unter vorderer Bodenmatte.	Lining under front carpet.
17	DF 982-147 B	1	FAMI.	Garniture sous tapis milieu.	Bezug unter mittlerer Bodenmatte.	Lining under central carpet.
18	3 D 5 404 683 E	1	R.m.p.	Garniture sous tapis AR.	Bezug unter hinterer Bodenmatte.	Lining under rear carpet.
19	DVB 981-80	1		Garniture de planche à talons.	Bezug unter Stufenblech.	Trimming for heel board.
				Coffre AR	**Kofferraum**	**Boot**
20				Garniture de coffre :	Bezug f. Kofferraumboden:	Trimming for boot:
	3 E 5 433 193 W	1	BK - COMM - R.m.p.	–	–	–
	3 D 5 434 747 M	1	FAMI.	–	–	–

I	NUMÉROS	K	BK - FAMI COMM	Garnitures et insonorisation de caisse *(Suite)*	Bezüge und Geräusch-dämpfungsgarnituren für Karosserie *(Forts.)*	Body trimming and sound proofing *(Cont.)*
				Coffre AR *(Suite)*	**Kofferraum** *(Forts.)*	**Boot** *(Cont.)*
21				Garniture de passage de roue :	Bezug f. Radkasten :	Trimming for wheelarch:
	DJB 989-50	1	G - BK.	–	–	–
	DJB 989-50 A	1	D - BK.	–	–	–
	3 D 5 434 748 Y *DJF 989-92*	1	G - FAMI.	– (grise).	– (grau).	– (grey).
	3 D 5 434 749 J *DJF 989-92 A*	1	D - FAMI.	– (grise).	– (grau).	– (grey).
	3 E 5 419 145 A	1	G - COMM.	– (tabac).	– (tabakfarben).	– (tobacco)
	3 E 5 419 146 L	1	D - COMM.	– (tabac).	– (tabakfarben).	– (tobacco)
			FAMI			
22				Armature de passage de roue :	Armatur f. Radkasten :	Lining for wheelarch:
	ZC 9856 114 U	1	G.	– (contre échantillon).	– (gegen Muster).	– (against sample).
	ZC 9856 115 U	1	D.	– (contre échantillon).	– (gegen Muster).	– (against sample).
				Longerons	**Längsträger**	**Sidemembers**
			Sauf FAMI			
23				Garniture de lonegron :	Bezug f. Längsträger :	Trimming for sidemember:
	3 E 5 404 961 B	1	D à G.	– gauche.	– linke Seite.	– LH side.
	3 E 5 404 962 M	1	D à G.	– droite.	– rechte Seite.	– RH side.
	3 E 5 404 965 V	1	D à D.	– gauche.	– linke Seite.	– LH side.
	3 E 5 404 966 F	1	D à D.	– droite.	– rechte Seite.	– RH side.
			FAMI			
				Garniture de longeron :	Bezug f. Längsträger:	Trimming for sidemember:
	3 E 5 404 967 S	1	D à G.	– gauche.	– linke Seite.	– LH side.
	3 E 5 404 968 C	1	D à G.	– droite.	– rechte Seite.	– RH side.
	3 E 5 404 971 K	1	D à D.	– gauche.	– linke Seite.	– LH side.
	3 E 5 404 972 W	1	D à D.	– droite.	– rechte Seite.	– RH side.
24	DM 981-85	4		Garniture de brancard.	Bezug f. Unterzug.	Trimming for siderail.
25	DS 981-117 A	2		Bordure de brancard AV.	Leiste f. Unterzug, vorn.	Strip for front siderail.
26	DS 981-118 A	2		Bordure de brancard AR.	Lesite f. Unterzug, hinten.	Strip for rear siderail.
	22 756 029 S *ZD 9275 600 Z*	?	TA 3,5 × 9,5.	Vis de bordure.	Schraube f. Leiste.	Screw for strip.

I	NUMÉROS	K	BK-FAMI-COMM	Garnitures et insonorisation de caisse *(Suite)*	Bezüge und Geräuschdämpfungsgarnituren für Karosserie *(Forts.)*	Body trimming and sound proofing *(Cont.)*
				Garniture de longeron :	Bezug f. Längsträger :	Trimming for sidemember:
	DJA 989-73	1	AMBU - COMM.	– gauche.	– linke Seite.	– LH side.
	DJA 989-72	1	AMBU - COMM.	– droite.	– rechte Seite.	– RH side.
	DJB 989-73	1	BREAK - CONF N.F.P.	– gauche.	– linke Seite.	– LH side.
	DJB 989-72	1	BREAK - CONF N.F.P.	– droite.	– rechte Seite.	– RH side.

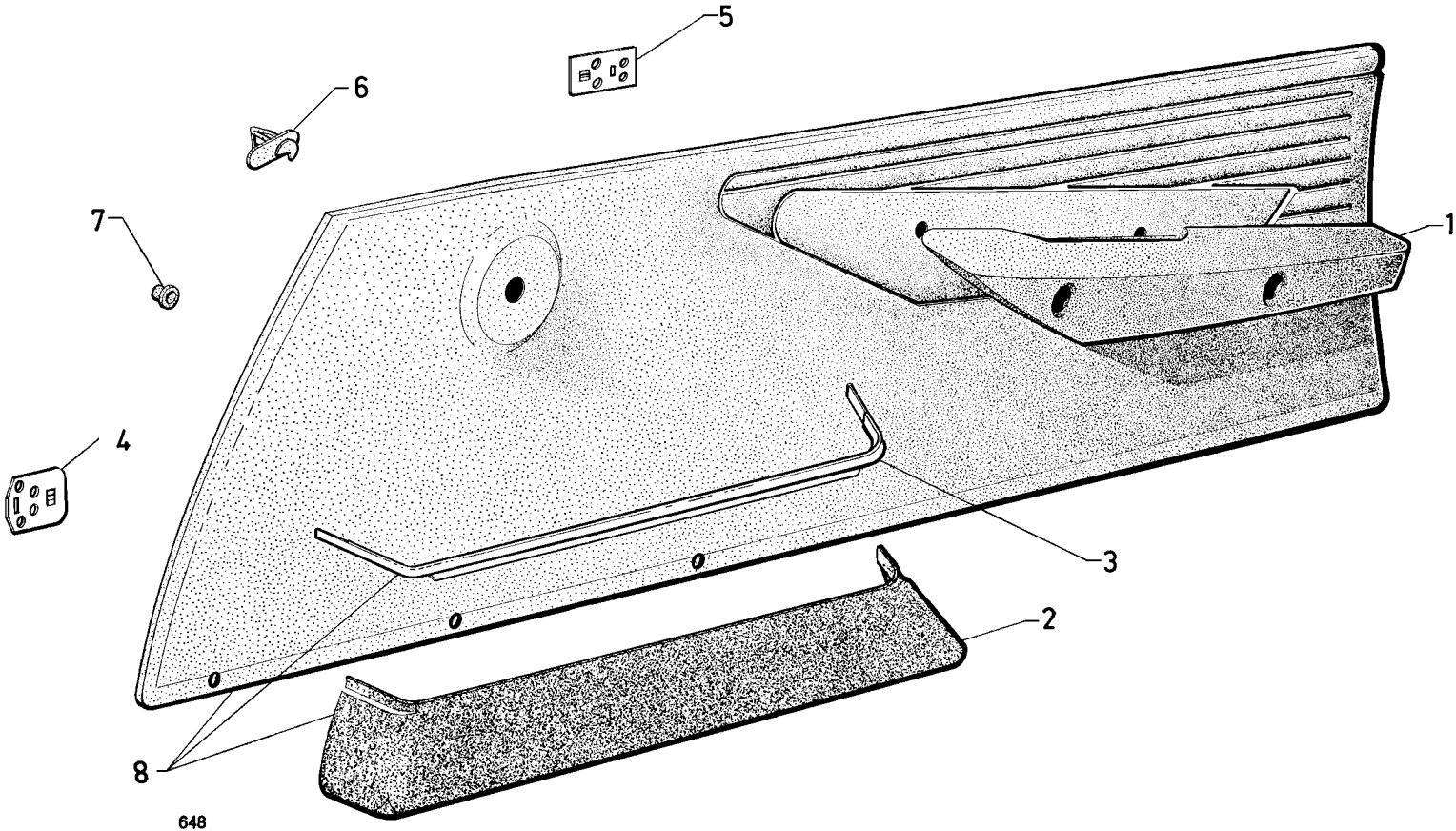
5
6
7
1
4
3
2
8
648

I	NUMÉROS	K	DV - DT - COMM	Portes AV Panneaux intérieurs	Vordertüren Innere Füllungen	Front doors Inner panels
1	8 E 5 404 063 R	1	G.	Accoudoir confectionné :	Fertige Armlehne :	Made up armrest:
	8 E 5 404 064 B	1	D.	–	–	–
	24 547 319 K *ZD 9454 730 W*	4	TCB 6 × 16.	Vis d'accoudoir.	Schraube f. Armlehne.	Screw f. armrest.
	26 158 379 G *ZC 9615 837 U*	4	M 6.	Écrou en cage.	Käfigmutter.	Cage-nut.
2	8 E 5 410 779 R	1	G.	Vide-poches confectionné :	Fertiges Ablagefach :	Made up map pocket:
	8 E 5 410 780 B	1	D.	–	–	–
	26 136 999 R *ZC 9613 699 U*	6	TFB M 4 × 14.	Vis taptite.	Blechschraube.	Tapping screw.
	23 232 059 F *ZD 9323 200 U*	6	5.	Rondelle cuvette.	Tellerscheibe.	Cup washer.
3	8 E 5 410 778 E	2		Bordure de finition.	Randleiste.	Finishing strip.
4	DX 983-110	2	AV.	Plaquette.	Plakette.	Plate.
5	DX 983-111	2	AR.	Plaquette.	Plakette.	Plate.
6				Agrafe de panneau :	Spange f. Füllung :	Clip for panel:
	ZC 9619 766 U	22		–	–	–
	ZC 9619 778 U	2	Inf. AV.	–	–	–
	ZC 9619 908 U	8	Sup. AR.	–	–	–
7	DS 983-81	32		Bouchon.	Stopfen.	Plug.
8				Panneau garni (avec vide-poches, sans accoudoir).	Bezogene Füllung (mit Ablagefach, ohne Armlehne).	Trimmed panel (with map pocket, without armrest.
			(1°) - DV - DT - COMM.	Garnissage simili noir ou tabac (préciser la teinte) :	Simili-Verkleidung, schwarz oder tabakfarben (Farbe angeben) :	Leatherette trimming, black or tobacco (state the colour):
	8 E 5 404 531 C	1	G.	–	–	–
	8 E 5 404 532 N	1	D.	–	–	–
			(2°) - DV - DT.	Garnissage tissu Jersey (contre échantillon) :	Jersey-Verkleidung (gegen Muster) :	Jersey trimming (against sample):
	8 D 5 404 535 W	1	G.	–	–	–
	8 D 5 404 536 G	1	D.	–	–	

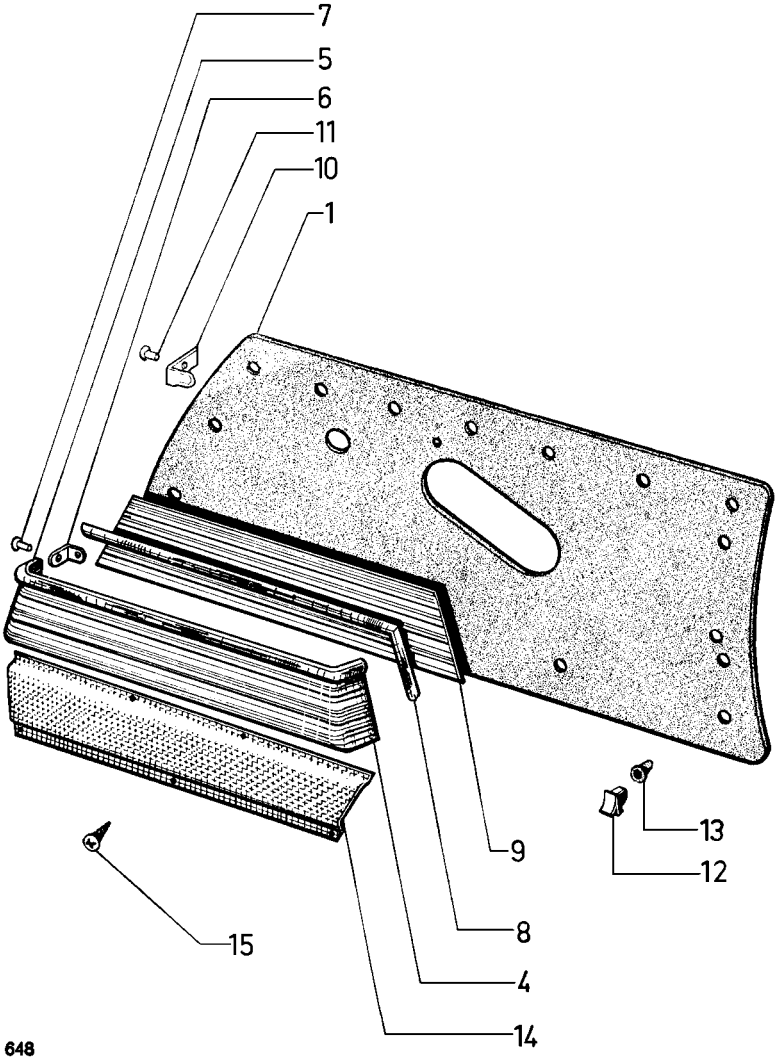
7
5
6
11
10
1
9
13
12
15
8
4
14

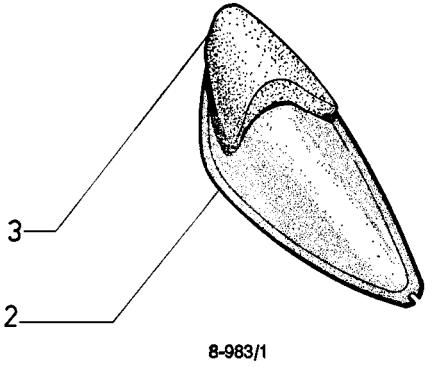
3
2
8-983/1

I	NUMÉROS	K	DX - DJ - DY BK - Sauf COMM	Portes AV Panneaux intérieurs	Vordertüren Innere Füllungen	Front doors Inner panels
1	DX 983-59 B	2	N.F.P.	Panneau nu.	Füllung ohne Ausrüstung.	Panel, only.
	DX 983-75 B	1	G.	Panneau avec accoudoir :	Füllung mit Armlehne :	Panel with armrest:
	DX 983-75 C	1	D.	–	–	–
2	DX 983-127	1	G.	Armature d'accoudoir :	Armatur f. Armlehne :	Armrest body:
	DX 983-128	1	D.	–	–	–
3	DX 983-129	1	G.	Matelassure d'accoudoir :	Polsterung f. Armlehne :	Armrest padding:
	DX 983-130	1	D.	–	–	–
4	3 E 5 410 849 D	1	G.	Vide-poches confectionné :	Fertiges Ablagefach :	Made up map pocket:
	3 E 5 410 850 M	1	D.	–	–	–
5	2 E 5 410 778 E	2		Bordure de finition.	Randleiste.	Finishing strip.
6	DX 983-110	2	AV.	Plaquette de fixat. :	Befestigungsplakette :	Securing plate:
	DX 983-111	2	AR.	–	–	–
7	26 136 999 R *ZC 9613 699 R*	6	TCB M 5 × 14.	Vis.	Schraube.	Screw.
	ZD 9323 200 U	6	5.	Cuvette de vis.	Teller f. Schraube.	Cup for screw.
8	DS 983-10	1	G.	Jonc de finition :	Zierleiste :	Finisher:
	DS 983-10 A	1	D.	–	–	–
9				Garniture simili (préciser la teinte) :	Simili-Bezug (farbe angeben) :	Leatherette trimming (state the colour):
	3 D 5 411 982 S	1	G.	–	–	–
	3 D 5 411 983 C	1	D.	–	–	–
10	DS 983-87	4		Patte de panneau.	Lasche f. Füllung.	Lug for panel.
11	ZC 9618 749 U	4		Rivet de patte.	Niet f. Lasche.	Rivet for lug.
12	ZC 9619 766 U	28		Agrafe :	Spange :	Clip:
	ZC 9619 778 U	2		–	–	–
13	DS 983-81	30		Bouchon d'agrafe.	Stopfen für Spange.	Plug for clip.
14	D 841-57	1	G.	Bordure de protection :	Schutzleiste :	Protection strip:
	D 841-57 A	1	D.	–	–	–
15	22 499 029 N *ZD 9249 900 Z*	?	TA 3,5 × 9,5.	Vis de bordure.	Schraube f. Leiste.	Screw f. strip.

I	NUMÉROS	K	DX - DJ - DY BK - Sauf COMM	Portes AV Garnitures	Vordertüren Bezüge	Front doors Trimmings
				Garniture d'accoudoir :	Bezug f. Armlehne :	Armrest trimming:
			(1°).	– simili gréné (contre échantillon).	Simili, gekörnt (gegen Muster).	– stippled leatherette (against sample).
	DX 983-54 J	1	G.	–	–	–
	DX 983-54 K	1	D.	–	–	–
			(2°).	– tissu Jersey (contre échantillon).	– Jersey-Stoff (gegen Muster).	– Jersey (against sample).
	3 E 5 411 980 V	1	G.	–	–	–
	3 E 5 411 981 F	1	D.	–	–	–
				Panneau garni avec accoudoir et vide-poches :	Bezogene Füllung mit Armlehne und Ablagefach :	Trimmed panel with armrest and map pocket:
			(1°).	– targa (contre échantillon).	– Targa (gegen Muster).	– targa leatherette (against sample).
	3 E 5 411 989 T	1	G.	–	–	–
	3 E 5 411 990 D	1	D.	–	–	–
			(2°).	– tissu Jersey (contre échantillon).	– Jersey-Stoff (gegen Muster).	– Jersey (against sample).
	3 E 5 411 987 W	1	G.	–	–	–
	3 E 5 411 988 G	1	D.	–	–	–

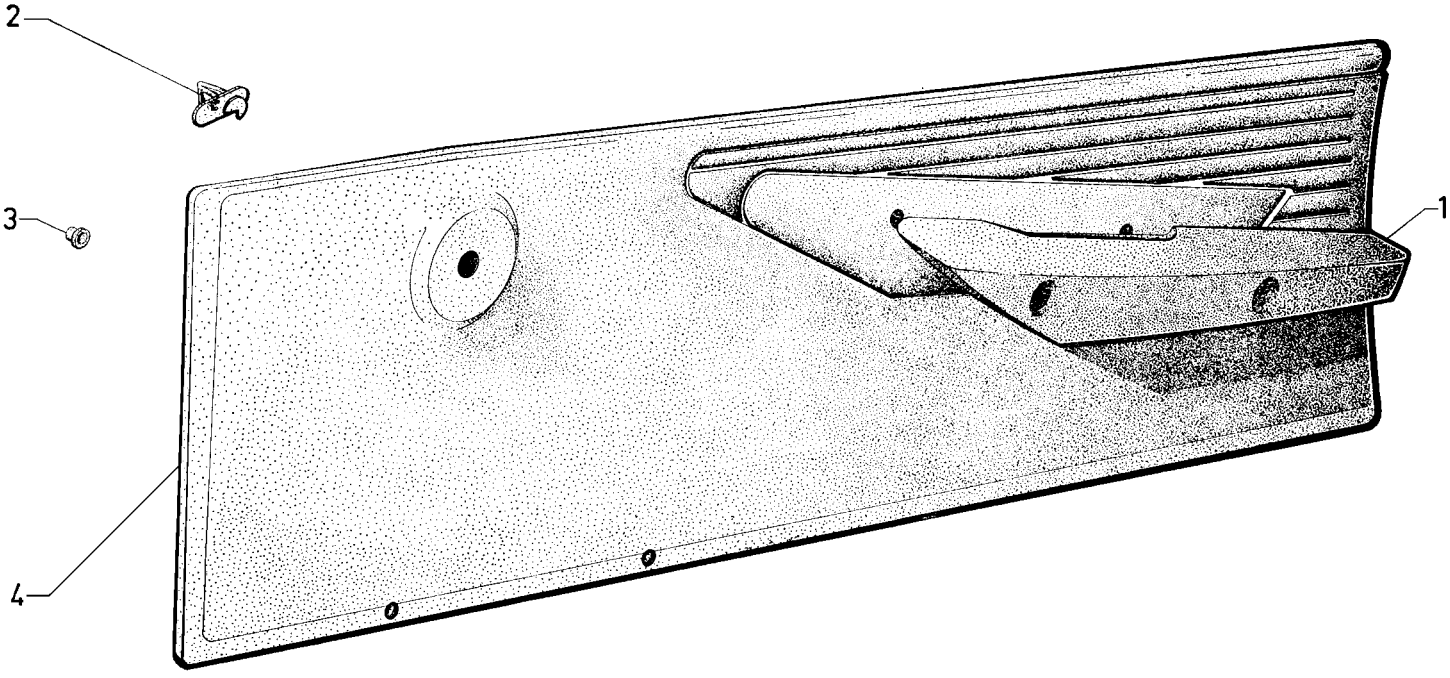

8-983-3

I	NUMÉROS	K	DV - DT - COMM	Portes AR Panneaux intérieurs	Hintertüren Innere Füllungen	Rear doors Inner panels
1	3 E 5 404 063 R	1	G.	Accoudoir confectionné :	Fertige Armlehne :	Made up armrest:
	3 E 5 404 064 B	1	D.	–	–	–
	24 547 319 K *ZD 9454 730 W*	4	TCB 6 × 16.	Vis d'accoudoir.	Schraube f. Armlehne.	Screw f. armrest.
	26 158 379 G *ZC 9615 837 U*	4	M 6.	Écrou en cage.	Käfigmutter.	Cage-nut.
2	ZC 9619 766 U	24		Agrafe de panneau :	Spange f. Füllung :	Clip for panel:
	ZC 9619 778 U	4	Inf. AV.	–	–	–
	ZC 9619 908 U	8	Sup. AR.	–	–	–
3	DS 983-81	36		Bouchon.	Stopfen.	Plug.
4		?		Panneau garni (sans accoudoir) :	Bezogene Füllung (ohne Armlehne) :	Trimmed panel (without armrest):
			(1°) - DV - DT - COMM.	– garnissage simili noir ou tabac (préciser la teinte).	– Simili-Verkleidung, schwarz oder tabakfarben (farbe angeben).	– leatherette trimming, black or tobacco (state the colour).
	3 E 5 404 533 Z	1	G.	–	–	–
	3 E 5 404 534 K	1	D.	–	–	–
			(2°) - DV - DT.	– garnissage tissu Jersey (contre échantillon).	– Jersey-Verkleidung (gegen muster).	– Jersey trimming (against sample).
	3 D 5 404 537 T	1	G.	–	–	–
	3 D 5 404 538 D	1	D.	–	–	–

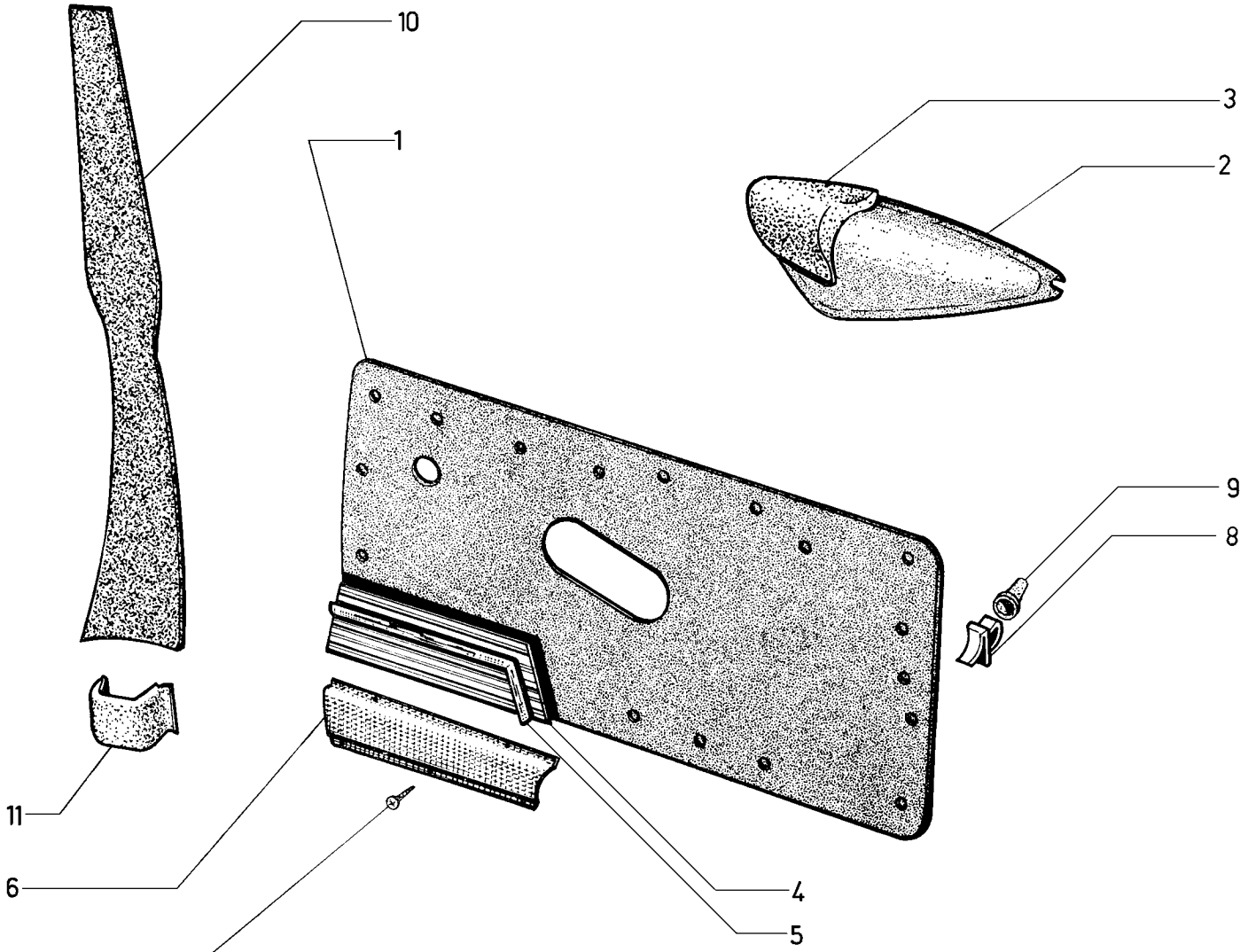

648

I	NUMÉROS	K	DX - DJ - DY BREAK	Portes AR Panneaux intérieurs	Hintertüren Innere Füllungen	Rear doors Inner panels
1	DX 983-97	2		Panneau nu.	Füllung ohne Ausrüstung.	Panel, only.
	DX 983-71	1	G.	Panneau avec accoudoir :	Füllung mit Armlehne :	Panel with armrest:
	DX 983-71 A	1	D.	–	–	–
2	DX 983-127	1	G.	Armature d'accoudoir :	Armatur f. Armlehne :	Armrest body:
	DX 983-128	1	D.	–	–	–
3	DX 983-129	1	G.	Matelassure d'accoudoir :	Polsterung :	Padding f. armrest:
	DX 983-130	1	D.	–	–	–
				Garniture simili (préciser la teinte) :	Simili-Bezug (Farbe angeben) :	Leatherette trimming (state the colour):
4	3 D 5 411 995 H	1	G.	–	–	–
	3 D 5 411 996 U	1	D.	–	–	–
5	DS 983-11	1	G.	Jonc de finition :	Zierleiste :	Finisher:
	DS 983-11 A	1	D.	–	–	–
6	D 842-56	1	G.	Bordure de protection :	Schutzleiste :	Protection strip:
	D 842-56 A	1	D.	–	–	–
7	22 499 029 N *ZD 9249 900 Z*	?	TA 3,5 × 9,5.	Vis de bordure.	Schraube f. Schutzleiste.	Screw f. strip.
8	ZC 9619 766 U	34		Agrafe :	Spange:	Clip:
	ZC 9619 778 U	4		–	–	–
9	DS 983-81	38		Bouchon d'agrafe.	Stopfen f. Spange.	Plug for clip.
10				Garniture sup. pied milieu :	Ob. Bezug am Mittelpfosten :	Centre pillar upper trim :
	DX 986-100	1	G.	– (simili noir).	– (Simili, schwarz).	– (black leatherette).
	DX 986-100 A	1	D.	– (simili noir).	– (Simili, schwarz).	– (black leatherette).
10				Garniture inf. pied milieu :	Unt. Bezug am Mittelpfosten :	Centre pillar lower trim:
	DS 986-95	1	G.	– (plastique noir).	– (Plastik, schwarz).	- (black plastic).
	DS 986-95 A	1	D.	– (plastique noir).	– (Plastik, schwarz).	– (black plastic).

I	NUMÉROS	K	DX - DJ - DY BREAK	Portes AR Garnitures	Hintertüren Bezüge	Rear doors Trimmings
				Garniture d'accoudoir :	Bezug f. Armlehne :	Trimming f. armrest:
			(1°).	– simili gréné (contre échantillon).	– Simili, gekörnt (gegen Muster).	– stippled leatherette (against sample).
	DX 983-91 J	1	G.	–	–	–
	DX 983-91 K	1	D.	–	–	–
			(2°).	– tissu Jersey (contre échantillon).	– Jersey (gegen Muster).	– Jersey (again sample).
	3 E 5 411 993 L	1	G.	–	–	–
	3 E 5 411 994 X	1	D	–	–	–
				Panneau garni avec accoudoir :	Bezogene Füllung mit Armlehne und Ablagefach :	Trimmed panel with armrest and map pocket:
			(1°).	– targa (contre échantillon).	– Targa (gegen Muster).	– targa leatherette (against sample).
	3 E 5 411 999 B	1	G.	–	–	–
	3 E 5 412 000 M	1	D.	–	–	–
			(2°).	– tissu Jersey (contre échantillon).	– Jersey (gegen Muster).	– Jersey (against sample).
	3 E 5 411 997 E	1	G.	–	–	–
	3 E 5 411 998 R	1	D.	–	–	–

I	NUMÉROS	K	FAMI - AMBU	Portes AR Panneaux intérieurs Garnitures	Hintertüren Innere Füllungen Bezüge	Rear doors Inner panels Trimmings
	DM 983-71	2		Panneau nu.	Füllung ohne Ausrüstung.	Panel, only.
	ZC 9619 766 U	34		Agrafe :	Spange :	Clip:
	ZC 9619 778 U	4		–	–	–
	DS 983-81	38		Bouchon d'agrafe.	Stopfen f. Spange.	Plug f. clip.
			Sup.	Garniture super. pied milieu :	Bezug a. Mittelpfosten :	Centre pillar trim :
	DX 986-100	1	G.	– (simili noir).	– (Simili, schwarz).	– (black leatherette).
	DX 986-100 A	1	D.	– (simili noir).	– (Simili, schwarz).	– (black leatherette).
			Inf.	Garniture inf. pied milieu :	Bezug a. Mittelpfosten :	Centre pillar trim :
	DS 986-95	1	G.	– (plastique noir).	– (Plastik, schwarz).	– (black plastic).
	DS 986-95 A	1	D.	– (plastique noir).	– (Plastik, schwarz).	– (black plastic).
				Panneau garni :	Bezogene Füllung :	Trimmed panel:
			1°.	panneau garni simili (contre échantillon).	Simili-bezogene Füllung (gegen Muster).	panel trimmed with leatherette (against sample).
	DJF 983-2 D	1	G.	–	–	–
	DJF 983-2 E	1	D.	–	–	–
			2°.	panneau garni tissu Jersey (contre échantillon).	Jersey-bezogene Füllung (gegen Muster).	panel trimmed with Jersey (against sample).
	DJF 983-2 B	1	G.	–	–	–
	DJF 983-2 C	1	D.	–	–	–

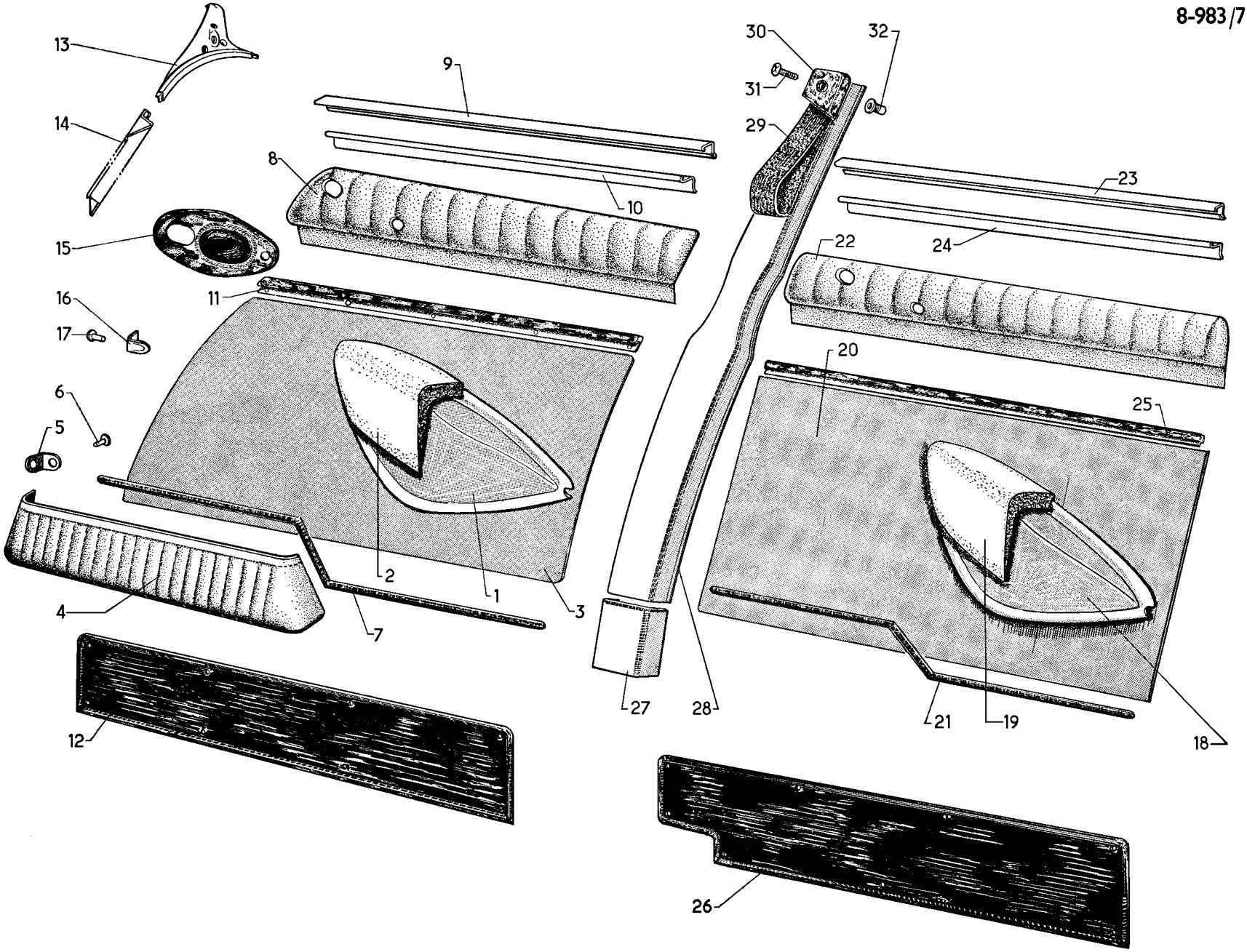
13
14
15
16
17
6
5
9
8
10
11
2
1
3
4
7
12
30
31
32
29
23
24
22
20
25
18
21
19
27
28
26

8-983/7

I	NUMÉROS	K	PA	Panneaux de portes Garnitures	Türfüllungen Bezüge	Door panels Trimmings
				Portes AV	**Vordere Türen**	**Front doors**
1				Armature d'accoudoir :	Armatur für Armstütze :	Armrest body:
	DX 983-127 A	1	G.	–	–	–
	DX 983-128 A	1	D.	–	–	–
2				Matelassure d'accoudoir :	Polsterung für Armstütze :	Armrest padding:
	DX 983-129	1	G.	–	–	–
	DX 983-130	1	D.	–	–	–
3				Panneau nu avec accoudoir :	Füllung, o. Ausrüst., mit Armstütze :	Panel, only, with armrest:
	DX 983-75 D	1	G.	–	–	–
	DX 983-75 E	1	D.	–	–	–
4				Vide-poches confectionné pour garnissage tissu :	Fertiges Ablagefach für Stoffverkleidung :	Map pocket, made up, for material trimming:
	DS 651-40 B	1	G.	– (préciser gris ou mastic).	– (angeben grau oder Mastic).	– (precise, grey or mastic).
	DS 651-40 C	1	D.	– (préciser gris ou mastic).	– (angeben grau oder Mastic).	– (precise, grey or mastic).
				Vide-poches confectionné pour garnissage cuir noir :	Fertiges Ablagefach für Schwarzlederverkleidung :	Map pocket, made up, for black leather trimming:
	DS 651-40 F	1	G.	–	–	–
	DS 651-40 G	1	D.	–	–	–
				Vide-poches confectionné pour garnissage cuir tabac :	Fertiges Ablagefach für Lederverkleidung, tabakfarben :	Made up map pocket for tobacco-coloured trimming:
	3 D 5 405 133 W	1	G.	–	–	–
	3 D 5 405 134 G	1	D	–	–	–
5	DX 983-86 A	8		Patte de vide-poches.	Lasche f. Ablagefach.	Lug for map pocket.
6	22 008 009 P *ZD 9200 800 U*	?		Rivet de patte.	Niet f. Lasche.	Lug rivet.
7		?		Jonc de finition pour garnissage tissu :	Abschlussleiste für Stoffverkleidung :	Finisher for material trimming:
	DS 983-10 D	1	G.	–	–	–
	DS 983-10 E	1	D.	–	–	–

I	NUMÉROS	K	PA	Panneaux de portes Garnitures *(Suite)*	Türfüllungen Bezüge *(Forts.)*	Door panels Trimmings *(Cont.)*
7				Jonc de finition pour garnissage cuir :	Abschlussleiste für Leder-Verkleidung :	Finisher for leather trimming:
	DS 983-10 F	1	G.	–	–	–
	DS 983-10 G	1	D.	–	–	–
1 à 7			AV	**Panneaux garnis**	**Füllungen, bezogen**	**Trimmed panels**
				Équipement tissu.	**Stoffausrüstung.**	**Equipment with material**
				Panneau avec accoudoir, vide-poches et tissu (contre échantillon) :	Füllung, m. Armstütze, Ablagefach und Stoff (gegen Muster) :	Panel with armrest, map pocket and material (against sample):
	3 D 5 434 739 A *DX 983-201 A*	1	G.	– (Jersey velours).	– (Jersey-Velours).	– (Jersey velvet).
	3 D 5 434 740 L *DX 983-202 A*	1	D.	– (Jersey velours).	– (Jersey-Velours).	– (Jersey velvet).
				Équipement cuir noir.	**Schwarzlederausrüstung.**	**Equipment with black leather.**
				Panneau avec accoudoir, vide-poches et cuir :	Füllung, m. Armstütze, Ablagefach und Leder :	Panel with armrest, map pocket and leather:
	DX 983-1 V	1	G.	–	–	–
	DX 983-1 W	1	D.	–	–	–
				Équipement cuir tabac.	**Leder-Ausrüstung, tabakfarben.**	**Equipment with tobacco coloured leather.**
				Panneau avec accoudoir, vide-poches et cuir :	Füllung m. Armstütze Ablagefach und leder :	Panel with armrest, map pocket and leather:
	3 D 5 404 890 E	1	G.	–	–	–
	3 D 5 404 891 R	1	D.	–	–	–

I	NUMÉROS	K	PA	Panneaux de portes Garnitures *(Suite)*	Türfüllungen Bezüge *(Forts.)*	Door panels Trimmings *(Cont.)*
				Garnitures d'accoudoirs	**Bezüge für Armstützen**	**Armrest trimmings**
				Équipement tissu.	**Stoffausrüstung.**	**Equipment with material.**
				Garniture confectionnée tissu (contre échantillon) :	Fertiger Bezug, Stoff (gegen Muster):	Trimming, made up, in material (against sample):
	3 D 5 434 745 R *DX 983-256 A*	1	G.	– (Jersey velours).	– (Jersey-Velours).	– (Jersey velvet).
	3 D 5 434 746 B *DX 983-257 A*	1	D.	– (Jersey velours).	– (Jersey-Velours).	– (Jersey velvet).
8				**Garnitures supérieures**	**Obere Bezüge**	**Upper trimmings**
				Équipement tissu.	**Stoffausrüstung.**	**Equipment with material.**
				Garniture sup. avec armature :	Ob. Bezug m. Armatur :	Trimming, upper, with frame:
	3 D 5 434 731 N *DS 983-42 M*	1	G.	– (grise).	– (grau).	– (grey).
	3 D 5 434 732 Z *DS 983-42 N*	1	D.	– (grise).	– (grau).	– (grey).
	3 D 5 434 733 K *DS 983-42 P*	1	G.	– (mastic).	– (Mastic).	– (mastic).
	3 D 5 434 734 W *DS 983-42 Q*	1	D.	– (mastic).	– (Mastic).	– (mastic).
				Équipement cuir noir.	**Schwarzlederausrüstung.**	**Equipment with black leather.**
				Garniture sup. avec armature :	Ob. Bezug, m. Armatur :	Trimming, upper, with frame:
	DS 983-42 J	1	G.	–	–	–
	DS 983-42 K	1	D.	–	–	–
				Équipement cuir tabac.	**Lederausrüstung, tabakfarben.**	**Equipment with tobacco-coloured leather.**
				Garniture sup. avec armature:	Ob. Bezug, m. Armatur :	Trimming, upper, with frame:
	3 D 5 405 135 T	1	G.	–	–	–
	3 D 5 405 136 D	1	D.	–	–	–

I	NUMÉROS	K	PA	Panneaux de portes Garnitures *(Suite)*	Türfüllungen Bezüge *(Forts.)*	Door panels Trimmings *(Cont.)*
				Pièces de finition	**Abschlussteile**	**Finishing parts**
9	DS 983-47	2		Profilé sup.	Oberes Profil.	Upper finisher.
10	DS 983-100	2		Jonc de profilé sup.	Leiste, f. oberes Profil.	Finisher strip.
11				Profilé inf. :	Unteres Profil :	Lower finisher:
	DS 983-45	1	G	–	–	–
	DS 983-45 A	1	D.	–	–	–
12				Applique inf. :	Unteres Abschlussblech :	Finishing trim, lower:
	DS 983-77	1	G.	–	–	–
	DS 983-77 A	1	D.	–	–	–
13				Embout sup. :	Oberes Endstück :	Upper end piece:
	DS 554-97 D	1	G.	–	–	–
	DS 554-97 E	1	D.	–	–	–
14				Profilé de pied AV :	Profil f. vord. Türpfosten :	Front pillar finisher:
	DX 986-290 A	1	G.	–	–	–
	DX 986-291 A	1	D.	–	–	–
			(USA).	Profilé de pied AV :	Profil f. vord. Türpfosten :	Front pillar finisher:
	DX 986-292 A	1	G.	–	–	–
	DX 986-293 A	1	D.	–	–	–
15				Applique de poignée :	Abschlussblech f. Türgriff :	Handle trim:
	DS 983-44	1	G.	–	–	–
	DS 983-44 A	1	D.	–	–	–
16	DS 983-87	4		Patte de panneau.	Lasche f. Türfüllungen.	Panel clip.
17	ZC 9618 749 U	4		Rivet de patte.	Niet f. Lasche.	Clip rivet.
				Agrafe de panneau :	Spange f. Türfüllung :	Panel clip:
	ZC 9619 766 U	?		–	–	–
	ZC 9619 778 U	?		–	–	–
	DS 983-81	?		Bouchon d'agrafe.	Dichtstopfen f. Spange.	Clip cap.
	22 610 069 V *ZD 9261 000 N*	?	TFB 3,5 × 15.	Vis de profilé sup.	Schraube f. oberes Profil.	Upper finisherscrew.
	20 961 009 E *ZD 9096 100 U*	?	TR 3,5 × 9,5.	Vis d'applique inf.	Schraube f. untere Abschlussleiste.	Lower trim screw.

I	NUMÉROS	K	PA	Panneaux de portes Garnitures *(Suite)*	Türfüllungen Bezüge *(Forts.)*	Door panels Trimmings *(Cont.)*
				Portes AR	**Hintere Türen**	**Rear doors**
18				Armature d'accoudoir :	Armatur f. Armstütze :	Armrest body:
	DX 983-127 A	1	G.	–	–	–
	DX 983-128 A	1	D.	–	–	–
19				Matelassure d'accoudoir :	Polsterung f. Armstütze :	Armrest padding:
	DX 983-129	1	G.	–	–	–
	DX 983-130	1	D.	–	–	–
20				Panneau nu avec accoudoir :	Füllung, o. Ausrüst., mit Armstütze :	Panel (only) with armrest:
	DX 983-71 B	1	G.	–	–	–
	DX 983-71 C	1	D.	–	–	–
21				Jonc de finition:	Abschlussleiste :	Finishing strip:
	DS 983-11 D	1	G.	–	–	–
	DS 983-11 E	1	D.	–	–	–
18 à 21			AR	**Panneaux garnis**	**Füllungen, bezogen**	**Trimmed panels**
				Équipement tissu.	**Stoffausrüstung.**	**Equipment with material.**
				Panneau garni avec accoudoir et tissu (contre échantillon) :	Füllung m. Armstütze und Stoffbezug (gegen Muster) :	Trimmed panel with armrest and material (against sample):
	3 D 5 434 741 X *DX 983-203 A*	1	G.	– (Jersey velours).	– (Jersey-Velours).	– (Jersey velvet).
	3 D 5 434 742 H *DX 983-204 A*	1	D.	– (Jersey velours).	– (Jersey-Velours).	– (Jersey velvet).
				Équipement cuir tabac.	**Lederausrüstung, tabakfarben.**	**Equipment with tobacco coloured leather.**
				Panneau avec accoudoir et cuir :	Füllung m. Armstütze und Leder :	Panel with armrest and leather:
	3 D 5 404 892 B	1	G.	–	–	–
	3 D 5 404 893 M	1	D.	–	–	–

I	NUMÉROS	K	PA	Panneaux de portes Garnitures *(Suite)*	Türfüllungen Bezüge *(Forts.)*	Door panels Trimmings *(Cont.)*
				Équipement cuir noir.	**Schwarzlederausrüstung.**	**Equipment with black leather.**
18 à 21				Panneau avec accoudoir et cuir :	Füllung, m. Armstütze und Leder :	Panel with armrest and leather:
	DX 983-2 M	1	G.	–	–	–
	DX 983-2 N	1	D.	–	–	–
				Garnitures d'accoudoirs	**Bezüge für Armstützen**	**Armrest trimmings**
				Équipement tissu.	**Stoffausrüstung.**	**Equipment with material.**
				Garniture confectionnée tissu (contre échantillon) :	Fertiger Stoff-Bezug (gegen Muster) :	Trimming, made up in material (against sample):
	3 D 5 434 743 U *DX 983-246 A*	1	G.	– (Jersey velours).	– (Jersey-Velours).	– (Jersey velvet).
	3 D 5 434 744 E *DX 983-247 A*	1	D.	– (Jersey velours).	– (Jersey-Velours).	– (Jersey velvet).
				Garnitures supérieures	**Obere Bezüge**	**Upper trimmings**
				Équipement tissu.	**Stoffausrüstung.**	**Equipment with material.**
22				Garniture sup. avec armature :	Ob. Bezug, m. Armatur :	Upper trimming with frame:
	3 D 5 434 735 G *DS 983-43 M*	1	G.	– (grise).	– (grau).	– (grey).
	3 D 5 434 736 T *DS 983-43 N*	1	D.	– (grise).	– (grau).	– (grey).
	3 D 5 434 737 D *DS 983-43 P*	1	G.	– (mastic).	– (Mastic).	– (mastic).
	3 D 5 434 738 P *DS 983-43 Q*	1	D.	– (mastic).	– (Mastic).	– (mastic).

INDEX

NUMÉROS	SOUS-GROUPE	REPÈRE
NUMÉROTATION A		
AM 171-91 A	6-235/1	
AZ 512-3	5-512	
AZ 512-4	5-512	
AM 521-3K	5-521	6
AM 523-6 B	5-614	1
AY 541-291 A	5-541/1	3
	5-541/1 A	30
AMB 544-018	5-544/2	12
	5-564	4
AY 564-218 A	5-564/1	4
	5-564/2	5
AY 614-77	6-174/1	3
	7-744/1	26
A 615-84	7-744/2	23
	7-744/4	23
	7-851/1	2
AM 616-87	8-616/1	
AY 644-99	6-175/1	10
AMB 861-03 D	7-861/1	13
AMB 861-20	7-86/1	2
A 922-114	8-922/4	
	6-615/2	18
		24
A 961-53	7-744/2	24
		4
A 982-99	7-744	5
NUMÉROTATION D		
DVB 008-040 A	7-008	
DVF 008-040 A	7-008	
DVB 008-041 A	7-008	
DVF 008-041 A	7-008	
DSB 008-043 A	7-008	
DX 008-086 A	7-008	
DX 008-087 A	7-008	
DX 008-090 A	7-008	
DX 008-198 A	7-812	1
DX 008-199 A	7-812	1
DVF 8-2	7-742/1	2
DVF 8-2 A		2
DX 133-3 A	6-133	1
DSB 133-5 A	6-133	16
DX 133-11	6-133	2
DX 133-14 A	6-133	4
DX 133-50	6-133	5
DX 133-57	6-133	6
D 133-58	6-133	7
D 133-58 A	6-133	7
DX 133-59	6-133	8
DX 133-60	6-133	9
DX 133-74	6-133	18
DX 133-75	6-133	19
DS 133-90 A	6-133	20
DS 133-91 A	6-133	21
D 133-107	6-133	23
DX 133-201 A	6-133	3
DX 133-289 A	6-133	21
DX 144-256 B	5-614	16
DX 173-88 A	6-175	1
DX 173-202 A	6-173/1	I
DX 173-249 A	6-173/1	2
DX 173-250 A	6-173/1	3
DX 173-286 A	6-173/1	4
DX 173-288 A	6-175	1
DX 173-900 A	6-173/1	8
DVF 174-3	6-173	12
	6-174	1
DX 174-3	6-173	12
DX 174-7 A	6-174	1
DM 174-66	6-173	13
DS 174-66	6-175/1	11
	6-174/1	1
D 174-72	6-174	2
	6-174/1	2
DS 174-73	6-174/1	3
	6-175	3
DS 174-77 A	6-173	14
	6-174/1	4
DX 174-78	6-175	4
D 174-80	6-174/1	5
	6-175	5
DS 174-82	6-174	3
DS 174-93	6-175/1	
DX 174-203 A	6-174/1	6
DX 174-204 A	6-174/1	7
DX 174-205 A	6-174/1	8
DX 174-206 A	6-174/1	9
DX 174-207 A	6-174/1	10
DX 174-266 A	6-174/1	11
DX 174-277 A	6-174/1	13
DX 174-281 A	6-174/1	15
DX 174-282 A	6-174/1	14
DX 174-283 A	6-174/1	16
DX 174-284 A	6-174/1	17
DX 174-285 A	6-174/1	18
DX 175-03 A	6-174	4
	6-174/1	21
DVF 175-1	6-175	2
DF 175-2 A	7-851/2	2
DS 175-2 B	7-851/1	3

INDEX *(suite)*

NUMÉROS	SOUS-GROUPE	REPÈRE
DB 175-4	6-174	5
DF 175-4	6-174	5
D 175-4 A	6-174	5
	6474/1	22
DM 175-5 A	6-175	7
DF 175-5 C	6-175	7
D 175-9 A	6-174	6
	6-174/1	23
DF 175-9	6-174	6
DX 175-14	6-175	8
D 175-17	6-175	9
D 175-18	6-175	10
DF 175-18	6-175	10
DX 175-46 B	6-175	11
DM 175-53	6-175	11
D 175-54	6-175	13
DF 175-55	6-175	14
D 175-60	6-175	15
	6-174/1	24
DS 175-63	6-175/1	13
	6-174	8
	6-174	9
D 175-66	6-174/1	25
	6-175/1	8
D 175-67	6-175	14
DF 175-67	6-175	14
DS 175-68	6-175/1	4
D 175-72	6-174	10
	6-174/1	26
DS 175-73	7-851	4
D 175-80	6-174	11
	6-174/1	27
DS 175-81	6-174	12
	6-174/1	28
DF 175-84 A	6-174	13
DS 175-84 A	6-174	13
	6-174/1	29
DS 175-86 B	7-851/1	5
	7-851/2	3
DS 175-91	7-851/1	6
DX 175-94 A	7-851/1	8
	7-851/2	5
DM 175-103	6-175	16
D 175-108	6-175	17
DM 175-110	6-174	21
DX 175-204 A	6-175/1	12
DX 175-206 A	6-175/1	1
DX 175-219 A	6-175/1	14
DX 175-243 A	6-175/1	6
DX 175-272 A	6-175/1	15
DJB 175-284 A	6-174	13
DX 175-284 A	6-175/1	9
DJB 175-285 A	6-17 5/1	9
DX 182-3	6-182/1	4
DS 182-4	6-182	1
DX 182-11	6-182/1	
DX 182-44	6-182	2
DX 182-60 A	6-182	3
DX 182-79 D	6-182	5
DX 182-80	6-182/1	8
DX 182-80 A	6-182/1	7
	6-182/1	8
DX 182-80 B	6-182/1	8
D 182-84	6-182/1	9
DX 182-87	6-182/1	11
DX 182-101	6-182/1	12
DX 182-117 D	6-182	7
DX 182-128	6-182	15
DX 182-277 A	6-182	6
DX 183-45	6-182	10
DX 183-45 A	6-182	10
DX 183-61	6-182	11
DX 183-62	6-182	12
DV 232-78	6-235	2
DYF 232-78	6-235	2
DX 232-78	6-235	2
DX 232-82	6-235	
DX 232-82 A	6-235	
DX 232-89	6-235/1	3
DX 232-94	6-235	3
	6-235	4
DX 232-95	6-235	2
DX 232-96	6-235	4
	6-235	5
DX 232-212 A	6-235/1	6
DX 232-222 A	6-235/1	7
DX 232-278 A	6-235/1	2
DX 232-290 A	6-242	2
DS 234-01 A	6-235	5
	6-235/1	8
DX 235-1	6-235	6
DX 235-1 B	6-235/1	9
DX 235-4	6-235	8
	6-235/1	11
DX 235-4 A	6-235/1	12
DX 235-10	6-235	9
	6-235/1	13
DX 235-11 A	6-235	10
	6-235/1	14
DX 235-103 A	6-235/1	10
DX 235-126 A	6-235/1	
DX 235-135 A	6-235/1	17
DX 242-42	6-242	5
DX 242-46	6-242	12
DX 242-46 A	6-242	12
DS 242-51	6-242	6
DS 242-55 A	6-242	7
DX 242-90	6-242	8
DX 242-112	6-242	15
DX 242-201 A	6-242	1
DX 242-202 A	6-242	15
DX 242-238 A	6-242	3
DX 242-244 A	6-242	14
DX 242-247 A	6-242	13
DX 242-252 A	6-242	4
DX 242-259 A	6-242	6

INDEX *(suite)*

NUMÉROS	SOUS-GROUPE	REPÈRE
DX 242-267 A	6-242	3
DX 242-274 A	6-242	3
DX 242-277 A	6-242	4
DX 242-280 A	6-242	3
DX 251-1	8-621	
DX 251-2	8-621	
DX 251-4 A	8-621	
DX 251-75	7-741	15
DX 251-75 A	6-615	15
DX 251-102 B	8-621	
DX 427-132	8-982/1	21
DM 435-139	7-742	4
DX 443-64	7-851	2
DM 443-65	7-851	3
DM 443-82	7-851	4
DM 443-84	7-851	5
DF 511-4	5-511	9
DX 511-25 F	5-511	5
DX 511-25 G	5-511	6
DX 511-25 H	5-511	5
DX 511-25 I	5-511	6
DS 511-63 A	5-511	
DS 511-95	5-512	
D 511-98	5-512	
DX 511-99	5-512	
DX 511-130 A	5-512	
DX 511-132 A	5-512	
DX 511-133 A	5-512	
DX 511-134 A	5-512	
DX 511-135 A	5-512	
DX 511-136 B	5-511	8
DX 511-137 A	5-511	7
DX 511-138 B	5-511	8
DJF 511-201 A	5-511	
DJF 511-202 A	5-511	
DX 511-236 A	5-512	
DX 511-237 A	5-512	
DX 511-239 A	5-512	
DX 511-240 A	5-512	
DX 511-241 A	5-512	
DX 511-242 A	5-512	
DX 511-243 A	5-512	
DX 511-244 A	5-512	
DX 511-245 A	5-512	
DX 511-249 A	5-512	
DX 511-250 A	5-512	
DX 511-251 A	5-512	
DX 511-252 A	5-512	
DX 511-264 A	5-511	
DX 511-275 A	5-511	
DX 511-286 A	5-512	
DM 512-86 A	5-512	
DM 512-98	5-512	
D 521-96	7-825	24
	7-825/1	22
DS 521-96 B	5-521	9
D 521-97	7-952	5
DX 521-201 A	5-521	12
DX 521-203 A	5-521	6
DX 521-205 A	5-521	6
DX 521-214 A	5-522	9
DX 521-215 A	5-521	13
DX 521-228 A	5-521	11
DX 521-244 A	5-521	4
DX 521-260 A	5-521	8
DX 521-261 A	5-521	14
DX 521-293 A	5-521	15
D 522-6	5-522	14
DX 522-8	5-522	4
DX 522-40	5-522	7
DX 522-210 A	5-522	2
DX 522-211 A	5-522	1
DX 522-212 A	5-522	3
DX 522-213 A	5-522	3
DX 522-214 A	5-522	1
DX 522-215 A	5-522	1
DJ 522-216 A	5-522	3
DX 522-216 A	5-522	1
DX 522-217 A	5-522	2
DX 522-218 A	5-522	5
	6-642/2	
DX 522-221 A	5-522	6
DX 522-222 A	5-522	8
DX 522-224 A	5-522	2
DX 523-6 B	5-614	1
DX 525-82	5-522	18
DV 525-101 A	5-522	16
DV 525-103 A	5-522	16
DX 525-105 A	5-522	21
DX 525-111 A	5-522	16
DX 525-112 A	5-522	16
DX 525-197 A	5-522	17
DS 531-60	5-531	2
DS 531-75 A	5-531	4
DX 531-91	5-531	5
DX 531-288 A	5-531	6
DV 531-297 A	5-531	6
DX 531-297 A	5-531	6
DM 535-89	5-531	7
DL 541-4 A	5-541	3
DL 541-4 B	5-541	4
DX 541-4 N	5-541	2
DX 541-4 W	5-541	1
DX 541-4 X	5-541	11
DX 541-5	5-541	8
DX 541-5 A	5-541	7
DX 541-6	5-541/4	21
DX 541-6 A	5-541/4	22
DL 541-13	5-541	10
	5-541/8	2
DL 541-13 A	5-541	11
DX 541-13 B	5-541	6
DX 541-13 C	5-541	5

INDEX *(suite)*

NUMÉROS	SOUS-GROUPE	REPÈRE
DX 541-24	5-541/3	**1**
DX 541-24 A	5-541/3	1
DX 541-25	5-541/3	1
DX 541-25 A	5-541/3	1
DX 541-28	5-541/3	4
	5-541/8	5
DX 541-29	5-541/3	5
	5-541/8	6
DX 541-30	5-541/3	6
DX 541-31	5-541/3	14
DX 541-31 A	5-541/8	7
DX 541-32	5-541/3	15
DX 541-33 B	5-541/8	7
	5-541/3	8
DX 541-34 C	5-541/3	8
	5-541/8	9
DX 541-34 D	5-541/3	8
	5-541/8	9
DV 541-42	5-541/4	10
DX 541-43	5-541/6	2
DX 541-46 A	5-541/5	15
DX 541-47	5-541/6	3
DX 541-49	5-541/4	23
DX 541-51 A	5-541/5	14
DX 541-55 A	5-541/5	6
DX 541-55 B	5-541/5	5
DX 541-57	5-541/5	9
DX 541-59	5-541/5	10
DX 541-61	5-541/6	4
DX 541-63 A	5-541/5	2
DX 541-64 B	5-541/5	3
DX 541-69	5-541/6	5
DX 541-70	5-541/6	6
DX 541-71	5-541/6	7
DX 541-73	5-541/6	8
DX 541-74 A	5-541/5	4
DX 541-78	5-541/6	9
DX 541-79 A	5-541/5	7
DX 541-86	5-541/4	1 - 24 -
	5-541/5	12
DX 541-86 A	5-541/4	6
DX 541-90 A	5-541/6	10
DX 541-91	5-541/3	9
	5-541/8	10
DX 541-95	5-541/6	11
DX 541-102	5-541/4	25
DX 541-103	5-541/3	16
DX 541-103 A	5-541/3	16
DX 541-104 B	5-541/3	17
DX 541-104 C	5-541/3	17
DX 541-105	5-541/4	26
DX 541-108	5-541/6	12
DX 541-112	5-541/6	13
DX 541-114	5-541/6	14
DX 541-116	5-541/4	2 - 7 - 27
	5-541/5	13
DX 541-118	5-541/5	16
DX 541-119	5-541/5	17
DX 541-123 B	5-541/8	11
DX 541-123 C	5-541/8	11
DX 541-124 B	5-541/4	8
DX 541-124 C	5-541/4	8
DX 541-128	5-541/4	11
DX 541-129	5-541/4	12
DX 541-130	5-541/4	13
DX 541-131	5-541/4	14
DX 541-132	5-541/3	18
DX 541-133	5-541/4	15
DX 541-135	5-541/4	17
DV 541-136	5-541/3	19
DV 541-136 A	5-541/3	19
DX 541-138	5-541/3	20
DX 541-139	5-541/3	21
DX 541-140	5-541/3	10
DX 541-140 A	5-541/8	10
DX 541-141	5-541/7	1
DX 541-142 B	5-541/7	2
DX 541-142 C	5-541/7	3
DX 541-143 A	5-541/7	4
DX 541-144	5-541/7	5
DX 541-145	5-541/7	6
DX 541-148	5-541/7	7
DX 541-149	5-541/7	8
DX 541-153	5-541/7	9
DX 541-154	5-541/4	9
DX 541-154 A	5-541/4	9
DX 541-158	5-541/7	10
DX 541-159	5-541/7	11
DX 542-03	5-544	
DF 542-03 A	5-544/1	
DX 544-07 E	5-544/3	4
	5-544	

INDEX *(suite)*

NUMÉROS	SOUS-GROUPE	REPÈRE
DS 544-08	5-544/1	8
	5-544	
DF 544-09	5-544/1	9
DF 544-09 A	5-544/3	8
DF 544-09 B	5-544/3	1
DF 544-09 C	5-544/3	2
	5-544/3	1
DF 544-3 B	5-544/3	2
	5-544/2	1
DF 544-93 A	5-544/3	6
	5-544/2	13
DX 544-114 A	5-544	
	5-544/1	10
DX 544-115 A	5-544	
	5-544/1	10
DF 544-123 A	5-544/7	
DX 544-123 A	5-544	12
DX 544-124 A	5-544	12
DX 544-127 A	5-544	10
DX 544-128 A	5-544	10
DX 544-129 A	5-544	10
DX 544-130 A	5-544	10
DJF 544-144 A	5-544/2	9
DJF 544-146 A	5-544/2	11
DF 544-149 A	5-544/3	4
DF 544-151 A	5-544/3	
DJF 544-151 A	5-544/2	5
DJF 544-152 A	5-544/2	2
DX 544-164 A	5-544	11
DX 544-172 A	5-544	11
DX 544-183 A	5-544	
	5-544/1	11
DJF 544-183 A	5-544/2	9
DX 544-185 A	5-544	
	5-544/1	12
DX 544-186 A	5-544	
	5-544/1	12
DS 545-03 A	5-545	7
DF 545-2 C	5-545	5
DF 545-2 D	5-545	5
DS 545-3	5-545	3
DS 545-4 A	5-545	4
DS 545-4 B	5-545	8
DS 545-9	5-544	24
	5-544/1	23
DS 545-10	5-544	25
	5~544/1	24
DF 545-20	5-545	6
DS 545-79	5-545	9
DS 545-84	5-544	26
	5-544/1	25
DX 545-112 A	5-522	15
DX 545-113 A	5-651	12
	5-651/1	1
DX 545-116 A	5-545	1
DX 545-119 A	5-545	2
DX 554-01 X	8-554	
DX 554-01 M	8-554	
DX 554-01 N	8-554	
DX 554-01 Y	8-554	
DX 554-01 Z	8-554	
DX 554-03	8-554	
DX 554-1	8-554	
DX 554-1 C	8-554	
	8-554/1	
DX 554-1 D	8-554	
	8-554/1	
DX 554-1 E	8-554/1	
DX 554-1 J	8-554	
DX 554-1 K	8-554	
DS 554-83 B	8-554	
	8-554/1	
DS 554-86	8-554	
	8-554/1	
DX 541-160	5-541/7	12
DX 541-161	5-541/7	13
DX 541-163	5-541/7	14
DX 541-164	5-541/7	15
DX 541-169	5-541/3	11
DX 651-172	5-541/3	22
	5-541/8	13
DX 541-175	5-541/8	14
DX 541-204 A	5-544/1	2
	5-544/1 A	2
DX 541-260 A	5-541/5	1
DF 542-01	5-544/3	3
DF 542-01 A	5-544/3	3
DF 542-01 B	5-544/3	3
DF 542-01 C	5-544/3	3
DX 542-02	5-544	
	5-544/1	5
D 554-90	8-554	
D 554-91	8-554	
	8-554/1	
DX 554-96	8-554	
	8-554/1	
DS 554-97	8-554	
DS 554-97 A	8-554	
	8-554/1	
DS 554-97 D	8-982/1	8
	8-983/7	13
	8-554/1	
DS 554-97 E	8-982/1	8
	8-983/7	13
DS 561-01 E	5-561	1
DX 561-04	5-561	1
DS 561-68 B	5-561	2
DX 564-020	5-564	8
DX 564-5 B	6-564	1
DM 564-46	6-642/1	1
DX 564-55 C	5-564	6

INDEX *(suite)*

NUMÉROS	SOUS-GROUPE	REPÈRE
DM 564-78	6-642/1	2
D 564-80	6-642	5
DM 564-80	6-642/1	3
DM 564-85	6-642/1	4
DM 564-87	6-642/1	5
DX 564-209 A	5-564	3
	5-564/1	3
DX 564-212 A	5-564	2
	5-564/1	2
DX 564-261 A	5-564	1
	5-564/1	1
DX 564-265 A	6-564	2
DX 564-266 A	6-564	2
DX 564-268 A	5-564	1
DX 564-284 A	6-564	3
DX 564-289 A	6-564	
DX 564-290 A	6-564	4
DX 565-04	5-561	3
DS 565-7 B	5-561	5
DX 565-19 A	5-561	9
DX 565-20 B	5-561	10
DS 565-49	5-561	11
DX 565-57 A	5-561	12
DS 565-94 A	5-561	13
DS 565-96 A	5-561	14
DX 565-100 A	5-561	8
DV 571-75 B	5-511	
DM 571-98	5-571	
DX 571-148 A	5-571/1	
DX 571-193 A	5-571	
DX 575-010 V	5-541/2	1
DX 575-010 W	5-541/2	1
DM 575-6	5-544	2
DM 575-6 A	5-544	2
DX 575-7	5-541/8	16
DS 575-8 F	5-544	3
DS 575-15 B	5-544	
DS 575-15 C	5-544	3
DS 575-15 H	5-544/1	2
DX 575-20	5-541/8	17
DX 575-30 C	5-541/2	2
DS 575-33	5-544/1	3
DX DX 575-58	5-541/2	3
DX 575-64	5-544	9
DS 575-15 I	5-544/1	2
DX 575-66	5-541/8	18
DX 575-66 A	5-541/8	18
DS 575-68 A	5-544	4
DS 575-69 A	5-544	4
DX 575-85 A	5-541/8	19
DX 575-86	5-541/8	20
D 575-91	5-544	5
DX 575-91	5-544	6
DX 575-92	5-544	7
DX 575-99	5-541/8	21
DS 575-103 A	5-544/1	4
DX 575-215 A	5-544	1
DX 575-218 A	5-541/8	15
DX 575-220 A	5-544/1	1
	5-544/1	14
DX 576-02	5-544/3	9
	5-614	
DS 576-84	5-544/3	10
DF 578-2	6-615/2	2
DS 578-2	6-615/1	3
DX 578-2	6-615/1	3
DX 578-2 A	6-61 5/1	3
DX 578-2 B	6-615/1	3
DX 578-21	6-615	
DX 578-63	6-615	
DX 578-76	6-615	3
DX 578-82	6-615	4
DJF 578-93	6-615/2	11
DX 578-230 A	6-615	2
DF 579-1 B	5-544/2	8
	5-544/3	11
DS 579-1 C	5-544	14
	5-544/1	16
DS 579-1 G	5-544	15
	5-544/1	16
DS 579-1 H	5-544	15
	5-544/1	16
	5-541/8	23
DS 579-93	5-544	16
	5-544/1	17
DS 579-98	5-544	17
	5-544/1	18
DX 579-221 A	5-541/8	24
DLF 579-223 A	5-544/3	12
DX 579-223 A	5-544/1	20
DX 579-225 A	5-541/8	26
DX 579-228 A	5-541/8	24
DLF 579-230 A	5-544/3	12
DX 579-230 A	5-544/1	20
DXN 614-02	5-614	13
DX 614-114 A	5-614	15
DX 615-01 E	6-615	1
DX 615-06 B	6-615	
DX 615-012 A	6-615	1
DX 615-016 A	6-615	1
DF 615-3 C	6-615/2	1
	6-615/2	10
D 615-7	6-615/1	4
DS 615-8 B	6-615/1	5
DS 615-8 C	6-615/1	5
DS 615-9 B	6-615/1	6
DX 615-9	6-615/1	6
DS 615-12 D	6-615/1	8
DS 615-12 E	6-615/1	8
DX 615-13 A	6-615	5
DX 615-14	6-615	6
DX 615-14 A	6-615	6
DX 615-15	6-615	
DX 615-17	6-615	7
DX 615-17 A	6-615	7
DX 615-20	6-615	

INDEX *(suite)*

NUMÉROS	SOUS-GROUPE	REPÈRE
DF 615-22	6-615/2	3
	6-615/2	12
DS 615-22	6-615/1	9
DX 615-47 B	6-615	8
DX 615-56	6-615	11
DX 615-56 A	6-615	11
DX 615-57	6-615	12
DF 616-71 A	6-615/2	4
	6-615/2	13
D 615-75	6-615/1	10
DF 615-80	6-615/2	5
	6-615/2	14
DX 615-82	6-615	13
D 615-88	7-742	22
D 615-88 A	7-742	22
DF 615-88	7-742/1	3
	6-615/2	6
DF 615-90 C	6-615/2	15
	6-615/2	7
DF 615-109	6-615/2	16
		8
DF 615-110	6-615/2	17
	6-615	6
DX 615-205 A	6-615	6
DX 615-206 A	6-615	9
DX 615-215 A	6-615	8
DX 615-216 A	6-615	8
DX 615-246 A	6-615	10
DX 615-247 A	6-615	
DX 615-248 A	6-615	
DX 615-249 A	6-615	
DX 615-251 A	8-616/1	
DX 616-69	8-616/1	
DS 616-70	8-616/1	
DX 616-88 B	8-616/1	
DX 616-88 C	8-616/1	
DX 616-93	8-616/1	
DS 616-94 A	8-616/1	
DX 616-201 A	8-616	
DX 616-214 A	8-621	
DX 621-7		
DX 621-82	8-621	9
DX 621-85	8-622	
DX 622-4 A	8-622	16
DX 622-7		10
DX 622-97 A		
	7-743	
D 622-100	6-242	
DX 622-121	8-622	23
DX 622-204 A	8-622	4
DX 622-207 A	8-622	6
DX 622-255 A		7
	7-742/1	2
D 623-87	7-851	1
	7-851	3
DX 625-1	6-564/1	
DX 625-150 A	6-564/1	
DM 641-012	6-564/1	
DM 641-0		
DM 641-19		
DM 641-20	6-564/1	4
DM 641-21	6-564/1	5
DM 641-22	6-564/1	6
DM 642-04	6-642	6
	6-564/1	7
DS 642-07	6-642	7
	6-642/2	
DX 642-011 A	6-642/2	
DX 642-015 A	6-642	1
DX 642-016 A	6-642/1	7
	6-642/2	
DX 642-9 D	6-642	9
DS 642-48	6-642	10
DF 642-50 A	6-642/2	
DM 642-58	6-642/1	14
DM 642-60	6-642/1	15
DX 642-60	6-642/1	15
DX 642-61	6-642/1	16
DM 642-78	6-642/1	17
	6-642/2	
DF 642-79	6-642/2	
D 642-81	6-642/1	18
	6-642/2	
DF 642-81	6-642/2	
D 642-82	6-642/1	19
	6-642/2	
DEF 642-85	6-642/2	
DX 642-85	6-642	14
DEF 642-87	6-642/2	
DX 642-97	6-642/1	16
DX 642-98	6-642/1	20
DS 642-108	6-642/1	14
DX 642-110	6-642	15
DX 642-114	6-642	16
	6-642/1	12
DX 642-209 A	6-642	9
DX 642-211 A	6-642	8
DX 642-212 A	6-642/1	9
	6-642	19
DX 642-225 A	6-642/1	11
	6-642/2	
DX 642-226 A	6-642	20
DX 642-227 A	6-642	21
	6-642	22
DX 642-228 A	6-642/1	10
	6-642/2	
DX 642-266 A	6-642/1	21
	6-642/2	
	6-642	23
DX 642-269 A	6-642/1	22
	6-642/2	
DX 642-273 A	6-642	24
DX 642-285 A	6-642	14
DA 643-1	6-642/2	
DF 643-1	6-642/2	
DX 643-2	6-642/2	
DF 643-4 A	6-642/2	

INDEX *(suite)*

NUMÉROS	SOUS-GROUPE	REPÈRE
DS 643-5	6-643	2
DS 643-6	6-643	2
DS 643-19	6-643	3
DX 643-42	6-643	4
DA 643-45	6-642/2	
DS 643-52	6-642	25
DX 643-63	6-643	6
DX 643-63 A	6-643	6
DF 643-64	6-642/2	
DS 643-67	6-642	5
DB 643-82	6-642/2	
DB 643-104	6-642/2	
DW 643-113	7-812	2
DW 643-113 A	7-812	2
DM 643-116	6-642	27
DM 643-117 A	6-642	28
DX 643-119 A	6-642/2	
DW 643-119	6-642	29
DX 643-126	6-643	7
DF 643-138	6-642/2	
DM 643-138	6-642/1	26
DM 643-146	6-642/1	28
DM 643-150	6-642/1	29
DM 643-150 A	6-642/1	29
DS 643-152	6-642/1	29
DS 643-153	6-642/1	29
DS 643-156	6-642	30
DX 643-182	6-643	8
DX 643-187	6-643	4
DX 643-202 A	6-642	31
	6-642/2	
DX 643-208 A	6-642	26
DX 643-211 A	6-643	9
DX 643-212 A	6-643	9
DX 643-217 A	6-643	10
DX 643-218 A	6-643	10
DX 643-219 A	6-643	11
DX 643-220 A	6-643	12
DX 643-221 A	6-643	12
DX 643-237 A	6-643	5
DS 643-250 A	6-643	5
DX 643-267 A	6-642	5
DX 643-277 A	6-642	18
DX 643-283 A	6-643	13
DX 643-295 A	6-642	
DFJ 643-203 A	6-642/2	
DX 644-218 A	6-644	1
DX 644-257 A	6-644	2
DX 644-270 A	6-644	3
DX 644-273 A	6-644	5
DX 644-274 A	6-644	4
DX 644-284 A	6-644	6
DX 644-292 A	6-644	7
DX 644-293 A	6-644	7
DV 651-2	5-651	1
DV 651-2 A	5-651	1
DX 651-2 A	5-651	1
DS 651-40 B	8-983/7	4
DS 651-40 C	8-983/7	4
DS 651-40 F	8-983/7	4
DS 651-40 G	8-983/7	4
DX 651-71	5-651/1	12
DX 651-91 A	5-651	3
	5.651/1	5
DX 651-123	5-651	7
	5-651/1	11
DX 651-202 A	5-651	1
DX 651-203 A	5-651/1	3
DX 651-204 A	5-651/1	2
DX 651-217 A	5-651/1	10
DX 651-230 A	5-651/1	8
DX 651-259 A	5-651/1	4
DX 651-295 A	5-651/1	7
DX 651-298 A	5-651/1	9
DX 651-299 A	5-651/1	6
DS 652-2	5-651	10
	5-651/1	13
DS 652-2 A	5-651	10
	5-651/1	13
DX 652-201 A	5-651	9
	5-651/1	14
DX 652-202 A	5-651	11
	5-651/1	15
DX 652-203 A	5-651	11
	5-651/1	15
DV 652-204 A	5-651	10
	5-651/1	13
DX 653-021 A	5-653	
DW 653-47 A	5-653	
	5-653/1	
DW 653-47 B	5-653	
	5-653/1	
DW 653-55 A	5-653	
	5-653/1	
DW 653-55 B	5-653	
	5-653/1	
DW 653-56	5-653	
	5-653/1	
DW 653-57	5-653	
	5-653/1	
DW 653-58	5-653	
	5-653/1	
DW 653-69 B	5-653	
	5-653/1	
DX 653-99	5-653	
	5-653/1	
DX 653-113 A	5-653	
DX 653-119 A	5-653	
	5-653/l	
DX 653-121 A	5-653	
	5-653/1	
DX 653-170 A	5-653	
	5-653/l	
DX 653-198 A	5-653	
	5-653/1	
DF 661-85	7-661	10

NUMÉROS	SOUS-GROUPE	REPÈRE
DF 661-86	7-661	10
DF 651-87	7-661	4
DF 661-88	7-661	11
DF 661-90	7-661	12
DF 661-91	7-661	13
DF 661-92	7-661	5
DF 661-92 A	7-661	5
DF 661-93	7-661	6
DF 661-94	7-661	7
DF 661-95	7-661	8
DF 661-96	7-661	9
DF 661-97	7-661	1
DF 661-98	7-661	2
DF 661-99	7-661	2
D 741-58	7-741	6
D 741-58 A	7-741	6
D 741-59	7-741	7
D 741-59 A	7-741	7
DS 741-100	7-741	9
DX 741-100	7-741	9
DX 741-110	7-741	10
DX 741-110 A	7-741	10
DX 741-180 A	7-741	4
DX 741-181 A	7-741	4
DX 741-204 A	7-741	2
DX 741-270 A	7-741	8
DX 742-97	7-742	3
	7-742/1	6
DF 742-97	7-742/1	6
	7-743	10
DS 743-77	7-743/1	12
	7-743	10
DS 743-77 A	7-743/1	12
D 743-87	7-743	11
DE 743-87	7-743/1	5
D 743-87 A	7-743	11
DF 743-87 A	7-743/1	5
D 743-90	7-743	14
	7-743/1	13
D 743-91	7-743	14
	7-743/1	13
DM 743-98		12
	7.~743/1	9
DVF 743-201 A	7-743/1	3
DYE 743-202 A	7-743/1	3
DX 743-203 A	7-743	8
DYE 743-203 A	7-743/1	3
DVB 743-204 A	7-743/1	3
DX 743-204 A	7-743	8
DX 743-205 A	7-743	9
	7-743/1	4
DX 743-206 A	7-743	9
	7-743/1	4
DVF 743-207 A	7-743/1	3
DX 743-207 A	7-743	8
DVB 743-208 A	7-743/1	3
DX 743-208 A	7-743	8
DYB 744-3	7-743/1	2
DYE 744-3	7-748/1	2
DX 744-3	7-743	2
DA 744-15	7-744/4	1
	8-9226	
DA 744-16	7-74y1	2
	8-922/6	
DA 744-19	7-744/4	3
	8-922/6	
DA 744-24	7-744/4	4
	8-922/6	
DC 744-33 A	7-744/2	1
	7-744~4	5
DB 744-35	7-744/1	5
DC 744-35	7-744/2	21
	7-744/4	6
DB 744-36	7-744/1	6
DB 744-37	7-744/1	7
DB 744-38	7-744/1	8
DA 744-39	7-744/4	8
DB 744-39 A	7-744/1	9
	7-744/2	2
DB 744-40	7-744/1	10
	7-744/2	3
DB 744-41 A	7-744/1	4
DJA 744-41	7-744/4	9
DJB 744-41	7-744/1	3
DB 744-48 A	7-744/1	1
	7-744/2	6
DB 744-48 B	7-744/1	1
	8-922/5	
	7-744/1	2
DJB 744-49	7-744/2	7
	8-922/5	
DF 744-75	7-744	2
DF 744-76	7-744	2
DF 744-80	7-744	3
DC 744-103	7-744/2	8
	7-744/4	10
DB 744-104	7-744/1	16
	7-744/2	9
DS 744-129	7-742	24
	7-742/1	7
DC 744-138	7-744/2	10
	7-744/4	11
DB 744-139	7-744/1	12
DC 744-143	7-744/2	11
	7-744/4	12
	7-744/1	13
DJB 744-166	7-744/2	12
	7-744/4	13
	7-744/1	13
DJB 744-166 A	7-744/2	12
	7-744/4	13
DB 744-176	7-744/1	15
DX 744-308 A	7-743	18
	7-743/1	15
DVB 744-319 A	7-743/1	1

INDEX *(suite)*

NUMÉROS	SOUS-GROUPE	REPÈRE
D 811-2 A	7-743	3
	7-743/1	6
DM 811-2	7-743	3
	7-743/1	6
DVF 811-3	7-825/1	2
DX 811-3	7-825	3
DVF 811-4	7-825/1	2
DX 811-4	7-825	3
D 811-75	7-825	4
D 811-75 A	7-825	4
DYF 811-75	7-742/1	8
	7-825/1	3
DYF 811-76	7-742/1	8
	7-825/1	3
DX 811-87 C	7-825	5
	7-825/1	4
DX 811-91	7-825	6
	7-825/1	5
DYE 812-71	7-742	10
DYF 812-72	7-742	10
DX 812-72	7-812	3
DX 812-72 A	7-812	3
D 812-73	7-812	4
D 812-73 A	7-812	5
D 812-79	7-742	8
D 812-79 A	7-742	8
D 812-88	7-812	6
D 812-88 A	7-812	6
D 812-90	7-812	7
D 812-90 A	7-812	8
DX 812-255 A	7-812	9
DX 812-256 A	7-812	9
D 813-3	7-742	9
	7-742/1	11
D 813-9	7-742	6
DF 813-9	7-742/1	12
DF 813-50	7-742	13
DF 813-101	7-742	14
DF 813-102	7-742	15
DF 813-102 A	7-742	15
DX 813-204 A	7-742	5
DX 813-266 A	7-742	21
DM 814-64	7-812	10
D 814-88 A	7-812	10
D 814-93	7-742	10
D 814-93 A	7-742	10
D 814-95	7-743	5
	7-743/1	11
D 814-95 A	7-743	5
	7-743/1	10
	7-743/1	6
D 814-97	7-743	11
	7-743/1	
D 814-97 A	7-743	6
	7-743/1	11
DS 821-9 F	7-825	2
DS 821-9 G	7-825	2
DS 821-9 H	7-854	1
DS 821-9 I	7-854	1
D 821-73	7-742	12
D 821-73 A	7-742	12
DF 821-73	7-742/1	16
DF 821-73 A	7-742/1	16
D 821-75	7-742	14
D 821-75 A	7-742	14
D 821-91	7-742	15
D 821-91 A	7-742	15
D 821-94	7-742	16
D 821-94 A	7-742	16
DM 821-104 B	7-825	2
DM 821-104 C	7-825	2
DM 821-104 F	7-825	2
DM 821-104 G	7-825	2
DX 821-262 A	7-742	11
DX 821-263 A	7-742	11
DX 822-2 A	7-812	11
DX 822-2 B	7-812	11
D 822-100	7-856	26
	7-856/1	26
DX 822-202 A	7-812	11
DX 822-203 A	7-812	11
DS 823-1 B	7-742	17
D 825-3 B	7-825	1
DF 825-3	7-825/1	1
DF 825-67	7-825/1	6
DS 825-67	7-825	7
DS 825-75	7-825	8
	7-825/1	7
	7-825	25
D 825-90	8-922/6	
	8-935	
D 825-91 A	7-825	9
DF 825-91	7-825/1	8
DS 825-91	7-825	9
D 825-92	7-842	3
D 825-92 A	7-825	
	7-825/1	
DM 826-2 A	8-922	
	8-922/2	
	8-922/2	
DX 826-2	8-922	
	8-922/2	
DM 826-50	8-922	
	8-922/2	
	7-744	4
DM 826-55	7-744/1	11
	7-744/2	5
DX 833-66 B	7-812	14
DX 833-66 I	7-812	
DX 833-163	7-812	16
DX 833-224 A	7-812	15
DX 833-266 A	7-812	14
DX 833-267 A	7-812	15
D 841-8	7-841	7
DX 841-15	7-841	8
DX 841-15 A	7-841	8

NUMÉROS	SOUS-GROUPE	REPÈRE
DS 841-22	7-841	9
DF 841-49	7-841	10
DF 841-49 A	7-841	10
DS 841-56	7-841	11
	7-842	4
DS 841-56 A	7-841	11
	7-842	4
DS 841-56 B	7-841	11
	7-842	4
D 841-57	8-983/1	14
D 841-57 A	8-983/1	14
D 841-58	7-841	12
D 841-66	7-841	14
D 841-66 A	7-841	14
D 841-67	7-841	15
D 841-67 A	7-841	15
D 841-68	7-841	10
D 841-68 A	7-841	10
D 841-72 A	7-841	16
D 841-74	7-842	6
D 841-74 A	7-842	6
D 841-79	7-841	17
D 841-79 A	7-841	17
D 841-81	7-841	18
D 841-81 A	7-841	18
DJF 841-81	7-841	18
D 841-82	7-841	19
DJF 841-82	7-841	18
D 841-83	7-841	20
DS 841-85	7-841	21
DS 841-85 A	7-841	21
DX 841-85	7-842	7
D 841-87	7-841	22
DS 841-88	7-841	23
DS 841-90	7-841	24
	7-842	8
DS 841-90 A	7-841	24
	7-842	8
D 841-91	7-842	9
D 841-91 A	7-842	9
D 841-93	7-841	26
	7-842	11
DS 842-3	7-842	12
DX 842-5	7-842	13
DX 842-15	7-842	14
DX 842-15 A	7-842	14
DS 842-17 B	7-825	10
DS 842-17 C	7-825	10
DS 842-20	7-842	15
D 842-56	8-983/4	6
D 842-56 A	8-983/4	6
D 842-60	7-842	17
DS 842-60	7-842	17
D 842-61	7-842	18
D 842-61 A	7-842	18
DS 842-66 A	7-842	19
DS 842-66 B	7-842	19
D 842-68	7-842	21
D 842-71	7-842	22
D 842-72 A	7-842	23
D 842-73	7-842	24
D 842-73 A	7-842	24
DF 842-73	7-842	24
D 842-74	7-842	25
D 842-74 A	7-842	25
D 842-78	7-842	26
DF 842-78	7-842	26
DS 842-78	7-842	26
D 842-79	7-842	27
DF 842-79	7-842	27
D 842-88	7-842	28
D 842-88 A	7-842	28
DJF 842-88	7-842	28
DJF 842-89	7-842	28
DF 842-105	7-842	30
DF 842-105 A	7-842	30
DF 844-07	7-844/1	2
DM 844-07	7-844	2
DM 844-07 A	7-844	2
DS 844-07 J	7-844	2
DS 844-07 K	7-844	2
DM 844-19	7-844	1
D 844-23	7-844	3
D 844-23 A	7-844	3
DVF 844-28	7-844/1	3
DF 844-45	7-844/1	1
DF 844-48	7-844/2	3
DF 844-48 A	7-844/2	3
DF 844-49	7-844/1	
DVF 844-55	7-844/1	5
D 844-56 B	7-844	4
D 844-56 C	7-844	4
DVF 844-56	7-844/1	6
DVF 844-59	7-844/1	7
DS 844-59	7-844	5
DF 844-60	7-844/2	4
D 844-61 A	7-844	6
D 844-72	7-844	7
DVF 844-76	7-844/1	8
DF 844-82	7-844/2	5
DF 844-84	7-844/1	9
D 844-87	7-844	8
DF 844-87	7-844/1	10
D 844-89	7-844	9
DF 844-89	7-844/1	10
DS 844-89	7-844	9
DF 844-90	7-844/1	11
DF 844-98	7-844/2	6
DF 844-102	7-844/1	12
DF 844-103	7-844/1	13
DVF 844-105	7-844/1	14
DS 844-114	7-742	18
	7-844	7
844-115	7-742	18
DS	7-844	8
844-116	7-742	18
DS	7-844	9

INDEX *(suite)*

NUMÉROS	SOUS-GROUPE	REPÈRE
DS 844-122		10
DF 844-128	7-844/1	15
DVF 844-139	7-844/1	16
DF 844-142	7-844/1	17
DF 844-143	7-844/1	18
DVF 844-146	7-844/1	19
DF 844-158	7-844/2	1
DF 844-159	7-844/2	7
DF 844-160	7-844/1	20
DVF 844-162	7-844/1	21
DYF 844-165	7-844/1	8
DF 844-166	7-844/1	8
DVF 844-169	7-844/1	22
DS 844-170 A	7-844	9
D 851-4	7-851	8
D 851-9	7-851/1	9
D 851-9 A	7-851/1	9
DF 851-48	7-851/2	6
DF 851-48 A	7-851/2	6
D 851-51	7-851	10
DF 851-51	7-851/2	7
DS 851-57	7-851	9
851-68	7-851	11
D	7-851/2	8
D 851-72	7-851/2	10
DX 851-77 A	7-851	14
DX 851-79	7-851	13
DX 851-79 A	7-851	13
D 851-81	7-851/1	16
D 851-81 A	7-851	16
DF 851-81	7-851/2	12
DF 851-82	7-851/2	13
DS 851-83	7-851	9
DX 851-83	7-851	14
DS 851-85	6-615/1	11
	7-851/1	17
DS 851-86	7-851	16
DF 851-91	7-851/2	14
DF 851-94	7-851/2	15
DS 851-94	7-851/1	18
DV 851-95	7-851	18
DX 851-95 B	7-851	18
DS 851-100 A	7-851/1	19
D 851-110	7-851/1	20
D 851-112	7-851/1	21
D 851-113	7-851	19
D 851-124	7-742	19
D 851-124 A	7-742	19
D 851-126	7-851/1	22
DF 851-127	7-851/1	23
	7-851/2	16
DF 851-128	7-851/1	24
	7-851/2	17
DX 851-132	7-851	20
DX 851-139	7-851	15
DX 851-139 A	7-851	15
DS 851-142 A	7-851	14
DF 851-144	7-851/1	25
	7-851/2	18
DF 851-157	7-851/2	19
DF 851-158	7-851/2	19
DS 851-157	7-851/1	26
DF 851-159	7-742/1	3
DS 851-159	7-851/1	27
DS 851-160	5-544	18
	5-544/1	19
	7-851/1	28
DX 851-193	7-851/1	29
DX 851-221 A	7-851/1	31
DX 851-222 A	7-851/1	13
DX 851-224 A	7-851/1	12
	7-851/2	9
DX 851-225 A	7-851/1	15
DX 851-226 A	7-851/2	11
DF 851-303 A	7-851/2	1
DX 851-303 A	7-851	1
DF 851-305 A	7-851/2	1
DX 851-305 A	7-851	1
DX 851-369 A	7-851/1	1
DX 851-370 A	7-851/1	1
DX 852-07	7-852	6
DX 852-08	7-852	6
DX 852-2 C	7-852	1
D 852-64	7-852	7
D 852-64 A	7-852	7
D 852-65	7-852	7
DX 852-68	7-852	8
D 852-69	7-852	9
DX 852-79	7-852	10
DX 852-106 B	7-852	11
DS 852-122	7-852	12
DS 852-122 A	7-852	12
DS 852-123	7-852	13
DS 852-128	7-852	14
DS 853-60	7-743	17
DS 853-62 B	7-743	13
	7-854	2
DS 853-62 C	7-743	13
	7-854	2
DS 853-63 B	7-743	13
	7-854	3
DS 853-63 C	7-743	13
	7-854	3
D 853-66	7-844	11
DS 853-81	7-842	29
	7-851/2	21
	7-851/1	30
DS 853-84	7-741	11
DX 853-87	7-741	12
DX 853-87 A	7-741	12
DXF 853-202 A	7-856	2
DXF 853-203 A	7-856	3
DX 853-206 A	7-856	3
DX 853-209 A	7-856/1	2
DX 853-210 A	7-856/1	3
DX 853-211 A	7-856/1	3
DX 853-212 A	7-856/1	3

INDEX *(suite)*

NUMÉROS	SOUS-GROUPE	REPÈRE
DX 853-213 A	7-856/1	3
DX 853-224 A	7-856	3
DX 853-225 A	7-856	3
DX 853-226 A	7-856	3
DX 853-227 A	7-856	3
DX 853-228 A	7-856	3
DX 853-229 A	7-856	2
DX 853-230 A	7-856	2
DX 853-231 A	7-856	2
DX 853-232 A	7-856	2
DX 853-233 A	7-856	2
DX 853-235 A	7-856/1	3
DX 853-236 A	7-856/1	3
DX 853-237 A	7-856/1	3
DX 853-238 A	7-856/1	3
DX 853-239 A	7-856/1	3
DX 853-241 A	7-856/1	3
DX 853-242 A	7-856/1	3
DX 853-244 A	7-856/1	3
DX 853-245 A	7-856/1	3
DX 853-278 A	7-856	2
DX 853-296 A	7-741	12
DX 853-297 A	7-741	12
DX 853-299 A	7-741	3
DX 853-398 A	7-741	3
DX 854-3	8-622	
DX 854-3 A	8-622	
D 854-4	7-844	12
DM 854-4	7-844	12
	7-844/1	23
DY 854-7	7-844	17
DS 854-9	7-854	4
DS 854-9 A	7-854	4
DX 854-9 B	7-844	17
DS 854-10	7-854	5
DS 854-10 A	7-854	5
DX 854-10 B	7-844	17
DX 854-24 B	7-844	17
DX 854-27 B	7-844	17
DF 854-50	7-844/1	24
DF 854-51 A	7-851/2	22
DF 854-52	7-844/1	25
DF 854-52 A	7-844/1	25
DF 854-67	7-844/1	26
DS 854-68	7-854	10
DS 854-69	7-854	10
DM 854-71	7-825	26
	7-835/1	9
DS 854-73	7-825	13
	7-825/1	10
DM 854-82	7-825	11
	7-825/1	11
DM 854-82 A	7-825	11
	7-825/1	11
DS 854-82	7-825	11
	7-854	11
DS 854-82 A	7-825	11
	7-854	11
DM 854-83	7-825	14
	7-825/1	12
DM 854-83 A	7-825	14
	7-825/1	12
DM 854-83 F	7-825	14
DM 854-83 G	7-825	14
DS 854-83	7-825	14
DS 854-83 A	7-825	14
DS 854-84 D	7-825	15
	7-854	12
DS 854-84 E	7-825	15
	7-854	12
DF 854-85	7-825/1	13
	7-844/1	28
DM 854-85	7-825	16
DS 854-85 B	7-825	16
DM 854-91	7-825	17
	7-825/1	14
DS 854-91 A	7-825	17
DM 854-93	7-825	12
	7-825/1	15
DM 854-93 A	7-825	12
	7-825/1	15
DS 854-93 B	7-825	12
DS 854-93 C	7-825	12
DM 854-94 B	7-825	18
DM 854-94 C	7-825	18
DS 854-94 B	7-854	18
DS 854-94 C	7-825	18
DX 854-97 A	7-844	19
DM 854-100	7-825	26
	7-825/1	9
DS 854-101 A	7-854	13
DF 854-103	7-825/1	16
DF 854-104 B	7-825/1	17
DF 854-104 C	7-825/1	17
DF 854-105 B	7-825/1	18
DF 854-105 C	7-825/1	18
DX 854-126	7-854	14
DX 854-126 A	7-854	15
DX 854-127	7-854	16
DX 854-129	7-854	17
DX 854-129 A	7-854	17
DX 854-130 B	7-854	18
DX 854-130 C	7-854	18
DX 854-131	7-854	19
DX 854-131 A	7-854	19
DX 854-132	7-854	20
DX 854-132 A	7-854	20
DS 854-135	7-854	21
DS 854-135 A	7-854	21
DS 854-136	7-854	23
DS 854-136 A	7-854	23
DS 854-136 B	7-854	23
DX 854-203 A	7-844	13
DV 854-204 A	7-844	16
DX 854-204 A	7-844	14
DT 854-207 A	7-844	15

INDEX *(suite)*

NUMÉROS	SOUS-GROUPE	REPÈRE
DX 854-283 A	7-854	22
DJ 856-26 A	7-856	4
	7-856/1	4
DX 856-26 B	7-856	4
	7-856/1	4
DX 856-78 A	7-856	6
	7-856/1	6
DJ 856-81 A	7-856	7
DX 856-81 A	7-856	7
	7-856/1	7
DJ 856-83 A	7-856/1	7
DX 856-85	7-856	8
DV 856-123	7-856	9
DX 856-123	7-856	10
	7-856/1	8
DV 856-124	7-856/1	9
DX 856-124 A	7-856	10
DV 856-125	7-856	11
DX 856-125 A	7-856	12
DV 856-126	7-856/1	10
DX 856-127	7-856	12
	7-856/1	11
DX 856-132 A	7-856	13
	7-856/1	12
DJ 856-152 A	7-856	21
DJ 856-153 A	7-856/1	21
DJ 856-201 A	7-856/1	13
DX 856-201 A	7-856/1	13
DX 856-220 A	7-856	14
	7-856/1	14
DV 856-233 A	7-856	15
	7-856/1	15
DX 856-234 A	7-856	16
	7-856/1	16
DX 856-235 A	7-856	25
	7-856/1	25
DX 856-236 A	7-856	17
	7-856/1	17
DX 856-237 A	7-856	17
	7-856/1	17
DX 856-243 A	7-856/1	3
DX 856-277 A	7-856	25
	7-856/1	25
DX 856-278 A	7-856	18
	7-856/1	18
DX 856-279 A	7-856/1	18
DX 856-280 A	7-856	19
	7-856/1	19
DX 856-281 A	7-856	20
	7-856/1	20
DX 856-282 A	7-856	20
	7-856/1	20
DJ 856-283 A	7-856	21
DX 856-283 A	7-856	21
	7-856/1	21
DJ 856-284 A	7-856/1	21
DX 856-285 A	7-856	22
	7-856/1	22
DV 856-286 A	7-856	22
DX 856-286 A	7-856	22
	7-856/1	22
DX 856-287 A	7-856	22
DX 856-288 A	7-856	22
	7-856/1	22
DX 856-297 A	7-856	23
	7-856/1	23
DX 856-299 A	7-856	24
	7-856/1	24
DX 861-05	7-852	15
D 861-16	7-852	16
DF 861-22	7-844/2	11
DX 861-28	7-852	17
DX 861-28 A	7-852	17
DX 861-36	7-852	18
D 861-53	7-844/2	15
DX 861-57	7-861/1	6
DVF 861-59	7-844/2	16
DX 861-59 A	7-861/1	7
DX 861-59 B	7-861	7
D 861-63	7-861	15
DF 861-79	7-844/2	17
DS 861-88	7-861	17
DS 861-91	7-861	16
DX 861-98	7-861	8
DF 861-107	7-844/2	23
D 861-109	7-861/1	14
DF 861-109	7-844/2	24
D 861-110	7-861/1	15
DX 861-110	7-861/2	20
DS 861-112	7-861/1	16
D 861-117 A	7-861	18
DM 861-117	7-861	18
DX 861-117	7-861	18
D 861-118	7-861	19
DS 861-119 A	7-861	20
DS 861-119 B	7-861	20
DS 861-120	7-861	21
DS 861-121 B	7-861	22
DS 861-129	7-861/1	17
DS 861-129 A	7-861/1	17
DF 861-133	7-844/2	25
DX 861-140	7-852	3
DX 861-142	7-852	19
D 861-149	7-861	23
DX 861-151	7-852	20
DS 861-157	5-531	8
	7-852	26
DS 861-157 A	5-531	8
D 861-161	7-852	21
DX 861-162	7-852	22
DS 861-166	7-852	23
DF 861-169	7-844/2	26
DF 861-170	7-844/2	27
DF 861-180	7-844/2	28
DF 861-181	7-844/2	29
DF 861-182	7-844/1	30

NUMÉROS	SOUS-GROUPE	REPÈRE
DS 861-189	7-851	23
DX 861-194	7-844/2	31
	7-861/1	19
DS 861-352 A	7-861	24
DB 863-12	7-744/1	17
	7-744/2	13
	7-744/4	14
DB 863-31	7-744/1	18
	7-744/2	14
	7-744/4	15
DB 863-61	7-744/1	19
	7-744/2	15
	7-744/4	16
DJA 922-20	8-922/7	
DV 922-20	8-922/1	
DJA 922-21	8-922/7	
DJB 922-21	8-922/5	
DJF 922-21	8-922/4	
DV 922-21	8-922/1	
DX 922-21	8-922/1	
DJA 922-22	8-922/7	
DJB 982-22	8-922	
DJA 922-23		
DX 922-23	8-922/1	
DJA 922-30	8-922/7	
DV 922-30	8-922/1	
DJA 922-31	8-922/7	
DJB 922-31	8-922/5	
DJF 922-31	8-922/4	
DV 922-31	8-922/1	
DJA 922-32	8-922/7	
DJB 922-32	8-922/5	
DJF 922-32	8-922/4	
DX 922-32	8-922/1	
DJA 922-33	8-922/7	
DX 922-33	8-922/1	
DV 922-50	8-922	
DX 922-50	8-922	
	8-922/2	
DS 922-56 A	8-922/3	
DX 922-60	8-922	
	8-922/2	
DV 922-80	8-922/1	
	8-922/3	
DX 922-81	8-922/1	
DV 922-90	8-922/1	
	8-922/3	
DX 922-91	8-922/1	
DS 922-93 A	8-922	
	8-922/2	
DX 922-93	8-922	
	8-922/2	
DX 922-93 A	8-922	
	8-922/2	
DX 922-93 B	8-922	
	8-922/2	
DX 922-124 A	8-922	
	8-922/2	
DX 922-124	8-922/2	
DF 922-149	8-922/4	
DJA 922-150	8-922/6	
DJB 922-150	8-922/5	
DV 922-150	8-922	
DJA 922-151	8-922/6	
DJF 922-151	8-922/4	
DV 922-151	8-922	
DV 922-152	8-922	
DJA 922-160	8-922	
DJB 922-160		
DV 922-160	8-922	
DX 922-160	8-922	
	8-922/2	
DJA 922-161	8-922/6	
DJF 922-161	8-922/4	
DV 922-161	8-922	
	8-922/2	
DX 922-161	8-922	
DX 922-311 A	8-922/3	
DX 922-312 A	8-922/3	
DX 922-313 A	8-922/3	
DX 922-334 A	8-922/3	
DX 922-475 A	8-922/3	
DJA 922-500	8-922/6	
DJB 922-500	8-922/5	
DJA 922-501	8-922/6	
DJA 922-510	8-922/6	
DJB 922-510		
DJA 922-511	8-922/6	
DJB 922-545	7-742/1	
DJB 922-620 A	8-922/5	18
DJB 922-630 A	8-922/5	
DX 922-660 A	8-922/2	
DX 922-667 B	8-922	
DX 922-673 A	8-922/3	
DX 922-679 B	8-922/3	
DX 922-685 B	8-922/3	
DS 923-1	8-922/2	
DS 923-1 A	8-922/2	
DS 923-2 F	8-922/3	
DS 923-2 G	8-922/3	
DS 923-5 A	8-922/2	
DB 923-44	8-922/5	
D 923-90 A	8-922	
	8-922/2	
DX 923-90	8-922	
	8-922/2	
DS 923-97 B	8-922	
	8-922/2	
DB 923-120	7-744/1	22
	7-744/4	17
DM 923-128 A	8-922	
	8-922/2	
DM 923-135 A	8-922	
	8-922/2	
DX 923-136	8-922	
	8-922/2	
DX 932-09 C	8-932	7

NUMÉROS	SOUS-GROUPE	REPÈRE
DS 932-9 A	7-744/4	18
	8-922/6	
DV 932-20	8-932/1	6
DX 932-20	8-932/1	6
DV 932-21	8-932/1	6
DX 932-21	8-932/1	6
DX 932-22	8-932/2	8
DX 932-23	8-932/2	8
DX 932-24	8-932/2	8
DX 932-25	8-932/2	8
DV 932-30	8-932/3	
DX 932-31	8-932/3	
DX 932-32 B	8-932/3	
DV 932-35	8-932/3	
DX 932-36	8-932/3	
DX 932-37 B	8-932/3	
DX 932-40	8-932	4
	8-932/2	5
DX 932-45	8-932/1	1
	8-932/2	1
DA 932-52	7-744/4	19
	8-922/6	
DS 932-55 A	8-932/2	6
DX 932-80	8-932	1
DX 932-95	8-932/2	6
DX 932-100	8-932/2	2
DX 932-180	8-932/1	5
	8-932/2	7
DX 932-181	8-932/1	5
	8-932/1	7
DX 932-187	8-932	8
DX 932-188	8-932	9
DX 932-195	8-932	8
DX 932-196	8-932	9
DX 932-203 A	8-932/1	8
	8-932/2	10
DX 932-205	8-932/1	9
	8-932/2	11
DX 932-207	8-932/1	10
	8-932/2	12
DX 932-208	8-932	10
DX 932-232	8-932	2
DX 932-233	8-932	2
DX 932-234 A	8-932/3	
DX 932-240 A	8-932/3	
DX 932-320 B	8-932/3	
DX 932-326 B	8-932/3	
DX 932-340 A	8-932/1	4
DX 932-341 A	8-932/2	5
DX 932-342 A	8-932/2	5
DB 935-1 A	8-935	
DVB 935-1	8-935	
DF 935-1	8-935	
DF 935-63	8-935	
DF 935-64 A	8-935	
DF 935-65 A	8-932	
DF 935-104	7-842	3
DX 941-75 F	8-922/3	
DX 941-78 G	8-922/3	
DX 941-151 A	8-941	
DX 941-167 A	8-941	
DX 941-171 A	8-941	
DX 941-173 A	8-941	
DX 941-174 A	8-941	
DX 941-175 A	8-941	
DX 941-176	8-941	
DS 942-70	8-942	3
DS 942-73 A	8-942	2
DX 942-181 A	8-942/A	
DX 942-182 A	8-942/A	
DX 942-183 A	8-942/A	
DX 942-185 A	8-942/A	
DX 942-186 A	8-942/A	
DX 942-187 A	8-942/A	
DX 942-189 A	8-942/A	
DX 942-205 B	8-942/1	1
DX 942-206 B	8-942/1	1
DX 942-208 B	8-942/1	1
DX 942-209 C	8-942/1	1
DX 942-218 B	8-942/1	1
DX 942-221 B	8-942/1	1
DX 942-301 A	8-942/A	
DX 942-302 A	8-942/A	
DX 942-303 A	8-942/A	
DX 942-305 A	8-942/A	
DS 944-1	8-983/7	29
DS 944-1 B	8-983/7	29
DS 944-93	8-983/7	31
DS 944-94	8-983/7	30
DS 944-95	8-983/7	30
DS 961-02 G	7-961	1
DS 961-02 F	7-961	1
DX 961-02	7-961	1
DX 961-02 A	7-961	1
DX 961-02 B	7-961	1
DS 961-08 D	7-961/1	1
DS 961-08 E	7-961/1	1
DS 961-08 F	7-961/1	1
DS 961-08 G	7-961/1	1
DS 961-3 E	7-961	2
DS 961-3 F	7-961	2
DX 961-3	7-961	2
DX 961-3 A	7-961	2
DX 961-3 B	7-961	2
DS 961-4 C	7-961/1	2
DX 961-4	7-961/1	2
DF 961-6	7-961/1	2
DF 961-6 B	7-961/1	2
DF 961-6 C	7-961/1	2
DS 961-6	7-961/1	2
DX 961-6 A	7-961/1	2
DS 961-7 E	7-961	3
DF 961-7 A	7-844/1	29
DX 961-7 A	7-961	3
DS 961-8	7-961/1	3
DS 961-8 A	7-961/1	3

INDEX *(suite)*

NUMÉROS	SOUS-GROUPE	REPÈRE	NUMÉROS	SOUS-GROUPE	REPÈRE	NUMÉROS	SOUS-GROUPE	REPÈRE
DS 961-9	7-961/1	3	D 961-115	7-825	21	DS 981-46	8-982/1	39
DS 961-9 A	7-961/1	3		7-825/1	20	DS 981-46 A	8-982/1	39
DX 961-11 B	7-961	3	DM 961-123	7-961/1	12	DS 981-47 A	8-982/1	40
DX 961-11 C	7-961	3	D 961-133	7-961	11	DX 981-67	8-982	24
DX 961-17	7-961	6	D 961-133 A	7-961	11		8-982/1	40
DS 961-19 B	7-961/1	4	DS 961-134	6-961	13	DX 981-67 A	8-982	24
DS 961-19 C	7-961/1	4	DS 961-135 A	7-961/1	14	DX 981-70	8-982/1	18
DM 961-23 B	7-961/1	5	DS 941-146 B	7-961	7	DX 981-73 G	8-982/2	10
DS 961-23 B	7-961/1	5	D 961-147	7-825	22	DS 981-78 B	8-982/1	20
DX 961-23 B	7-961	S		7-825/1	21		8-982/2	14
DS 961-26 A	7-961/1	6	DS 961-161 C	7-961	5	DS 981-78 C	8-982/1	20
DM 961-26 B	7-961/1	6	DX 961-175	7-961/1	15	DVB 981-80	8-982/2	18
D 961-27	7-961	12	DX 961-175 A	7-961/1	15	DX 981~80	8-982	18
DX 961-29	7-961	12	DX 961-175 B	7-961/1	15	DM 981-81 B	8-982	8
DF 961-32 A	7-742/1	19	DX 961-175 C	7-961/1	15		8-982/2	8
DF 961-32 B	7-742/1	19	DS 961-180	7-961/1	16	DS 981-81	8-982	8
DJB 961-33	7-742/1	20	DS 961-189 A	7-812	20		8-982/1	14
D 961-53	7-825	19		7-961	10		8-982/2	8
	7-825/1	19	DJF 961-301 A	7-844/1	29	DS 981-81 B	8-982/1	14
DS 961-56	7-961	8	DJ 981-1 C	8-981/3		DM 981-85	8-982	26
DS 961-57	7-961/1	8	DJ 981-1 H	8-981/3			8-982/2	24
DS 961-57 A	7-961/1	8	DM 981-1 Q	8-981		DS 981-117 A	8-982	27
DF 961-61	7-844/1	30	DM 981-1 Y	8-981/1			8-982/2	25
DJF 961-61	7-844/1	30		8-981/5		DX 981-117	8-982/1	37
D 961-67	7-961/1	9	DS 981-1 I	8-981/2		DS 981-118 A	8-982	28
DS 961-74 B	7-961/1	10	DS 981-1 J	8-981/3			8-982/2	26
D 961-75	7-812	18	DV 981-1 B	8-981		DX 981-118	8-982/1	38
	7-825	20	DV 981-1 C	8-981		DS 981-127	8-982	12
D 961-75 A	7-812	19	DV 981-1 D	8-981/1			8-982/2	12
	7-825	20		8-981/5		DX 981-128	8-982/1	33
D 961-80	7-842	31	DV 981-1 E	8-981/1		DS 981-129 A	8-982/1	17
	7-844/1	31		8-981/5		DS 981-129 B	8-982/1	17
DS 961-81	7-961/1	8	DVF 981-1	8-981/4		DV 981-129	8-982	11
DS 961-81 A	7-961/1	8	DVF 981-1 A	8-981/4		DX 981-129	8-982	11
D 961-95	7-841	29	DX 981-1 F	8-981/3			8-982/2	11
	7-842	31	DX 981-1 G	8-981/3		DS 981-161	8-982/1	34
DM 961-98	7-961	4	DX 981-1 H	8-981/2		DS 981-162	8-982/1	34
DX 961-98	7-961	4	DX 981-1 I	8-981/2		DS 981-163	8-982	35
D 961-112	7-961/1	11	DS 981-45	8-982/1	25	DS 981-164	8-982/1	35

INDEX *(suite)*

NUMÉROS	SOUS-GROUPE	REPÈRE
DX 981-165	8-982/1	36
DX 981-166	8-982/1	36
DJ 981-202 A		
DX 981-202 A	8-981/3	
DX 981-267 A	8-982/1	30
DX 981-269 A	8-982/1	30
DX 981-270 A	8-982	12
	8-982/2	12
DX 982-38	7-741	
DX 982-39	7-741	
DX 982-46	7-852	25
DX 982-46 A	7-852	25
DB 982-48	7-742/1	21
DS 982-54 B	8-982	20
DS 982-81 A	8-982	16
	8-982/1	23
	8-982/2	16
DF 982-147 B	8-982/2	17
DX 983-1 V	8-983/7	
DX 983-1 W	8-983/7	
DJF 983-2 B	8-983/6	
DJF 983-2 C	8-983/6	
DJF 983-2 D	8-983/6	
DJF 983-2 E	8-983/6	
DX 983-2 M	8-983/7	
DX 983-2 N	8-983/7	
DS 983-10	8-983/1	8
DS 983-10 A	8-983/1	8
DS 983-10 D	8-983/7	7
DS 983-10 E	8-983/7	7
DS 983-10 F	8-983/7	7
DS 983-10 G	8-983/7	7
DS 983-11	8-983/4	5
DS 983-11 A	8-983/4	5
DS 983-11 D	8-983/7	21
DS 983-11 E	8-983/7	21
DS 983-42 J	8-983/7	8
DS 983-42 K	8-983/7	8
DS 983-43 J	8-983/7	22
DS 983-43 K	8-983/7	22
DS 983-44	8-983/7	15
DS 983-44 A	8-983/7	15
DS 983-45	8-983/7	11
DS 983-45 A	8-983/7	11
DS 983-46	8-983/7	25
DS 983-47	8-983/7	9
DS 983-48	8-983/7	23
DX 983-54 J	8-983/2	
DX 983-54 K	8-983/2	
DX 983-59 B	8-983/1	1
DM 983-71	8-983/6	
DX 983-71	8-983/4	1
DX 983-71 A	8-983/4	1
DX 983-71 B	8-983/7	20
DX 983-71 C	8-983/7	
DX 983-75 B	8-983/1	1
DX 983-75 C	8-983/1	1
DX 983-75 D	8-983/7	3
DX 983-75 E	8-983/7	3
DS 983-77	8-983/7	12
DS 983-77 A	8-983/7	12
DS 983-78 A	8-983/7	
DS 981-78 B	8-982	14
	8-983/7	26
DX 985-73 F	8-982	10
DX 985-73 G	8-982	10
DX 985-73 H	8-982	10
DX 985-73 I	8-982	10
DS 983-81	7-744/1	23
	7-744/2	17
	8-983	7
	8-983/1	13
	8-983/3	3
	8-983/4	9
	8-983/6	
	8-983/7	
DX 983-86 A	8-983/7	5
DS 983-87	8-983/1	10
	8-983/7	16
DX 983-91 J	8-983/5	
DX 983-91 K	8-983/5	
DX 983-97	8-983/4	1
DX 983-98	7-961/1	17
DS 983-100	8-983/7	10
DS 983-101	8-983/7	24
DX 983-110	8-983	4
	8-983/1	6
DX 983-111	8-983	5
	8-983/1	6
DX 983-127	8-983/1	2
	8-983/4	2
	8-983/7	1
DX 983-127 A	8-983/7	18
DX 983-128	8-983/1	2
	8-983/4	2
DX 983-128 A	8-983/7	1 - 18
DX 983-129	8-983/1	3
	8-983/1	3
	8-983/7	2 - 19
DX 983-130	8-983/1	3
	8-983/4	3
	8-983/7	19
DX 985-73 F	8-982/2	
DX 985-73 I	8-982/2	10
DX 985-73 J	8-982/1	16
DX 985-73 K	8-982/1	16
DX 985-73 M	8-982/1	16
DX 985-73 N	8-982/1	16
DX 985-86 A	8-982/1	15
DX 985-86 C	8-982/1	15
DX 985-86 D	8-982	9
	8-982/2	9
DX 985-86 E	8-982	9
	8-982/2	9
DX 985-99 A	8-982/1	19
	8-982/2	7

INDEX *(suite)*

NUMÉROS	SOUS-GROUPE	REPÈRE
DX 985-99 C	8-982/1	19
DX 985-99 D	8-982	13
DX 985-99 E	8-982	
	8-982/2	13
DX 985-109	8-982/1	26
DB 986-1 B	8-982/2	6
DS 986-56	8-982/1	13
DS 986-56 A	8-982/1	13
DS 986-57	8-982/1	13
DS 986-95	8-983/6	
	8-983/7	27
DS 986-95 A	8-983/4	10
	8-983/7	27
DX 986-97	8-982	7
	8-982/2	7
DX 986-99 A	8-982	7
	8-982/2	7
DX 986-100	8-983/4	10
	8-983/6	
	8-983/7	28
DX 986-100 A	8-983/4	10
	8-983/6	
	8-983/7	28
DS 986-100 D	8-983/7	28
DS 986-100 E	8-983/7	28
DS 986-110 A	8-983/7	27
DS 986-111 A	8-983/7	27
DS 986-116	8-982/1	10
DX 986-220 A	8-982	3
DX 986-221 A	8-982	3
DX 986-290 A	8-982/1	11
	8-983/7	14
DX 986-291 A	8-982/1	11
	8-983/7	14
DX 986-292 A	8-982/1	11
	8-983/7	14
DX 986-293 A	8-982/1	11
	8-983/7	14
DX 987-1 C	8-982	
DX 987-1 D	8-982/1	12
DX 987-1 E	8-982/1	12
DX 987-1 F	8-982/1	12
DX 987-1 G	8-982/1	12
DX 987-1 H	8-982	6
DX 987-1 J	8-982	6
DS 988-2 D	8-982	1
	8-982/1	1
DS 988-3 A	8-982	4
DS 988-59	8-982/1	3
DS 988-62	8-982/1	2
DS 988-65 A	8-982/1	5
DS 988-66 A	8-982/1	5
DF 988-71	8-982/2	3
DF 988-71 A	8-982/2	3
DS 988-73 C	8-982/1	4
DX 988-73	8-982	5
DS 988-84	8-982/1	9
DS 988-84 A	8-982/1	9
DF 988-87	7-742/1	22
DS 988-95	8-982	3
DS 988-95 A	8-982	3
DF 988-98 A	8-982/2	4
DV 988-98	8-982	4
DS 988-104 H	8-982/1	6
DX 988-284 A	8-982/1	9
DJB 988-50	8-982/2	21
DJB 989-50 A	8-982/2	21
DJA 989-72	8-982/2	
DJB 989-72	8-982/2	
DJA 989-73	8-982/2	
DJB 989-73	8-982/2	
DF 989-89 A	8-982/2	5
DS 989-93	8-982/1	29
DS 989-93 A	8-982/1	29
DX 989-96 A	7-742	20
	8-982	19
DJB 989-97	7-744/1	14
DX 989-193 A	8-982	23
DX 989-194 A	8-982	23
DX 989-198 A	8-982	22
	8-982/1	28
DX 989-199 A	8-982	22
	8-982/1	28
DX 9521-299 A	5-521	14
DX 9564-220 A	5-564	11
	5-564/1	10
DX 9575-243 A	5-541/2	4

NUMÉROS	SOUS-GROUPE	REPÈRE	NUMÉROS	SOUS-GROUPE	REPÈRE	NUMÉROS	SOUS-GROUPE	REPÈRE
			NUMÉROTATION GX					
GX 02 228 01 A	6-175/1	2	GX 50 345 01 A	6-642/3	19	GX 65 213 01 A	7-861	10
GX 03 235 01 A	6-175/1	2	GX 50 346 01 A	6-642/3	20	GX 65 406 01 A	7-861	9
GX 41 209 01 A	6-643	15	GX 53 290 01 C	8-616		GX 65 407 01 A	7-861	9
GX 41 339 01 A	5-522	11	GX 54 111 01 A	5-614	1	GX 65 627 01 A	7-861	12
GX 41 340 01 A	5-522	11	GX 54 128 01 A	5-614	1	GX 65 419 01 A	7-861	13
GX 41 341 01 A	5-522	12	GX 54 134 01 A	5-614	2	GX 66 182 01 A	7-861	10
GX 41 342 01 A	5-522	12	GX 54 139 01 A	5-614	2	GX 66 183 01 A	7-861	10
			GX 65 212 01 A	7-861	10			
			NUMÉROTATION H					
HY 174-99	6-235	11	H 844-93 A	7-744/1	25	H 844-101	7-744/1	28
	6-235/1	19		7-744/2	19		7-744/2	20
HG 643-201 A	6-642/1	27		7-744/4	21		7-744/4	22
HG 844-63	7-744/1	21						
	7-744/2	18						
	7-744/4	20						
			NUMÉROTATION N					
N 173-10	6-173	2	N 173-12	6-173	4	N 173-15	6-173	7
N 173-11	6-173	3	N 173-13	6-173	5	N 564-104	5-564	7
			N 173-14	6-173	6			
			NUMÉROTATION ZC					
ZC 9001 212 U	5-512/1		ZC 9018 372 U	7-851/1		ZC 9150 479 U	8-935	
ZC 9001 215 U	5-512/1			7-825			7-744/4	
ZC 9001 216 U	5-512/1		ZC 9039 827 W	7-854			7-844	
ZC 9003 732 U	5-512		ZC 9088 624 U	6-615/2				
ZC 9003 733 U	5-512		ZC 9089 591 U	7-852				

INDEX *(suite)*

NUMÉROS	SOUS-GROUPE	REPÈRE
ZC 9233 400 U	7-844/2	
	7-851/2	
	7-842	
ZC 9295 502 U	7-844/2	
ZC 9346 430 W	6-615/1	
ZC 9585 698 U	6-242	
ZC 9613 014 U	6-615/2	19
	7-844/2	
ZC 9613 018 U	7-742/1	7
	7-743	
	7-743/1	
ZC 9613 022 U	7-812	25
ZC 9613 024 U	7-742	7
	7-742/1	
ZC 9613 045 U	7-743	
	7-743/1	
ZC 9613 164 U	7-744/1	
ZC 9613 654 U	7-856	
	7-856/1	
ZC 9613 658 U	8-554/1	
ZC 9613 676 U	8-554	
ZC 9613 685 U	5-512	
ZC 9614 000 U	6-174	18
	6-174/1	
ZC 9614 044 U	6-644/1	18
ZC 9614 045 U	6-642	
ZC 9614 085 U	6-235/1	
	6-235/1	
ZC 9614 151 U	5-512	
ZC 9614 203 W	6-615/1	13
ZC 9614 540 U	5-512	
ZC 9614 541 U	5-512	
ZC 9614 542 U	5-512	
ZC 9614 543 U	5-512	
ZC 9614 544 U	5-512	
ZC 9614 639 U	5-544	23
ZC 9614 680 U	5-512/1	
ZC 9614 682 U	5-512/1	
ZC 9614 683 U	5-512/1	
ZC 9614 684 U	5-512/1	
ZC 9615 024 U	7-841	
	7-842	
ZC 9615 500 U	8-983/7	32
ZC 9615 530 U	8-616/1	
ZC 9615 607 U	5-651/1	
	5-564/1	
	5-564/3	
	6-641	
ZC 9615 713 U	8-554	
	8-554/1	
ZC 9615 714 U	5-544	
ZC 9615 715 U	5-544/1	
	7-743	
	7-743/1	
	7-852	
ZC 9615 721 U	5-521	
	5-653	
	5-653/1	
	6-644/1	
	7-856	
ZC 9615 729 U	7-856	
	7-856/1	
ZC 9615 732 U	6-182	27
ZC 9615 745 U	7-741	
	7-856	
	7-856/1	
ZC 9615 747 U	5-653	
	5-653/1	
ZC 9615 764 U	7-856	
ZC 9615 772 U	6-182	26
ZC 9615 788 U	6-242	
ZC 9615 800 U	7-661	14
ZC 9615 801 U	7-661	15
ZC 9615 825 U	7744/3	
	7-844/2	
ZC 9615 869 U	6-641	
ZC 9615 871 U	8-981	
	8-981/1	
	8-981/2	
	8-981/3	
	8-981/4	
	8-981/5	
ZC 9615 934 U	6-641/2	8
ZC 9617 004 U	7-961/1	
ZC 9617 042 U	7-961/1	
ZC 9618 749 U	8-983/1	11
	8-983/7	17
ZC 9618 755 U	7-851	
ZC 9619 004 U	5-541/4	19
ZC 9619 037 U	8-554	
	8-554/1	
ZC 9619 056 U	8-554	
	8-554/1	
ZC 9619 066 U	7-661	16
	7-961/1	
ZC 9619 068 U	7-961/1	
ZC 9619 069 U	7-661	17
	7-844/1	
	7-961/1	
ZC 9619 079 U	7-844	
ZC 9619 106 U	5-531	
ZC 9619 116 U	8-932	15
ZC 6619 158 U	8-932	6
ZC 9619 191 U	6-615/1	12
ZC 9619 634 U	8-616/1	
ZC 9619 647 U	6-641/1	13
ZC 9619 648 U	6-641/1	14
ZC 9619 754 U	7-825	
ZC 9619 755 U	7-852	
ZC 9619 763 U	7-961/1	

INDEX *(suite)*

NUMÉROS	SOUS-GROUPE	REPÈRE
ZC 9619 766 U	8-983	
	8-983/1	
	8-983/2	
	8-983/4	6
	8-983/6	12
	8-983/7	2
ZC 9619 778 U	8-983	8
	8-983/1	
	8-983/3	
ZC 9619 778 U	8-983/4	6
	8-983/6	12
	8-983/7	2
	8-983/8	8
ZC 9619 785 U	7-825	
ZC 9619 793 U	7-851	
ZC 9619 795 U	8-982/1	
ZC 9619 810 U	8-982/1	
ZC 9619 816 U	5-653	
ZC 9619 817 U	7-851	33
ZC 9619 827 U	7-854	4
ZC 9619 834 U	7-825	
	8-982/1	
ZC 9619 837 U	5-564	
	5-564/1	29
	5-564/2	7
	6-235/1	9
ZC 9619 838 U	7-851	8
ZC 9619 867 U	7-844	9
ZC 9619 869 U	5-512	
	7-825	
ZC 9619 878 U	6-643	
ZC 9619 891 U	5-512	
ZC 9619 908 U	8-983	6
	8-983/3	2
ZC 9619 912 U	7-825	
ZC 9620 556 U	5-561	
ZC 9621 011 U	6-615/2	
ZC 9621 027 U	6-133	15
ZC 9621 055 U	7-561/1	
ZC 9621 058 U	7-961/1	
ZC 9621 140 U	7-852	
ZC 9621 951 U	8-621	
ZC 9622 537 U	7-842	
ZC 9622 814 U	5-541/6	19
ZC 9624 008 U	7-844	
	7-844/1	
	7-854	
ZC 9624 023 U	7-852	
ZC 9650 137 U	8-621	
ZC 9650 147 U		
ZC 9650 232 U	8-621	
ZC 9706 744 U	5-512/1	
	5-544/1	
ZC 9710 022 U	5-512	
ZC 9722 458 U	5-512	
ZC 9807 107 U	6-174	7
	6-174	
ZC 9855 121 U	7-854	7
ZC 9855 122 U	7-854	7
ZC 9856 114 U	8-982/2	22
ZC 9856 115 U	8-982/2	22
ZC 9856 116 U	8-941	
ZC 9856 149 U	8-942/1	1
ZC 9856 150 U	8-942/1	1
ZC 9856 151 U	8-942/1	1
ZC 9857 108 U	6-641/2	
ZC 9857 132 U	6-174	4
ZC 9857 157 U	6-641/2	
ZC 9857 158 U	6-641/2	
ZC 9858 104 U	5-541/2	4
ZC 9858 107 U	5-512/1	
ZC 9858 111 U	5-541/2	
ZC 9858 116 U	5-561	7
ZC 9858 120 U	5-512/1	
ZC 9858 121 U	5-512/1	
ZC 9858 183 U	5-531	1
ZC 9858 184 U	5-531	1
ZC 9858 185 U	5-531	1

NUMÉROTATION 5 OOO OOO

5 400 737 N	5-511		5 400 963 V	6-643	10	5 401 286 F	6-642/3	3
5 400 769 L	7-961/1	7	5 400 964 F	6-613	9	5 401 287 S	6-642/3	
5 400 770 X	7-961/1	7	5 400 965 S	6-643	9	5 401 288 C	6-642/3	18
5 400 943 C	6-643	18	5 400 979 U	5-521	5	5 401 432 T	8-932/3	
5 400 945 Z	6-643	12	5 400 980 E	5-521	5	5 401 433 D	8-932/3	
5 400 956 U	6-643	16	5 401 158 P	5-512		5 401 667 X	8-942	1
5 400 957 E	6-643	10	5 401 281 B	6-642/3	2	5 401 670 E	8-942	1
5 400 961 Y	6-643	18	5 401 284 J	6-642/3	8	5 401 671 R	8-942	1
5 400 962 J	6-643	12	5 401 285 V	6-642/3	7	5 401 672 B	8-942	1

INDEX *(suite)*

NUMÉROS	SOUS-GROUPE	REPÈRE
5 401 673 M	8-942	1
5 401 674 Y	8-942	1
5 401 675 J	8-942	1
5 401 676 V	8-942	1
5 401 678 S	8-942	
5 401 704 Z	5-531	1
5 401 956 N	7-856	1
	7-856/1	1
5 402 186 N	5-653	
5 402 187 Z	5-653	
5 402 188 K	5-653	
	5-653/1	
5 402 189 W	5-653	
	5-653/1	
5 402 230 S	5-541/2	5
5 402 231 C	2-533/1	1
5 402 233 Z	2-533	1
5 402 579 K	7-742	17
5 402 580 W	7-742	17
5 402 613 E	7-841	28
	7-842	32
5 402 618 J	7-841	13
	7-842	5
5 402 619 V	7-841	25
	7-842	10
5 402 624 Z	7-743	4
	7-74311	7
5 402 625 K	7-743	4
	7-743/1	7
5 402 634 H	7-742	7
5 402 635 U	7-742	7
5 402 638 B	7-742	9
5 402 639 M	7-742/1	9
5 402 645 C	7-744	1
5 402 646 N	7-744/2	22
	7-744/4	7
5 402 649 W	7-744/1	3
	7-744/2	4
5 402 670 Z	6-642/2	
5 402 675 D	6-642/2	
5 402 676 P	6-642/2	
5 402 922 N	7-841	13
5 402 929 P	5-541/1	2
	5-541/1 A	2
5 402 930 A	5-541/1 A	2
5 402 940 J	5-541/2	6
5 402 974 D	7-842	1
5 402 975 P	7-842	1
5 402 979 H	7-841	1
5 402 980 U	7-841	1
5 402 981 E	6-175	21
5 402 996 T	8-922/4	
5 402 998 P	8-922/4	
5 403 002 H	8-922/4	
5 403 045 A	7-742	2
5 403 046 L	7-742/1	5
5 403 048 H	7-852	2
5 404 063 R	8-983	1
	8-983/3	1
5 404 064 B	8-983	
	8-983/2	1
5 403 136 P	6-644/1	11
5 403 141 U	6-643	16
5 403 142 E	6-644/1	14
5 403 222 Z	5-541/2	1
5 403 223 K	5-541/2	1
5 403 304 R	5-653/1	
5 403 326 E	5-614	12
5 403 344 A	7-742/1	1
5 403 345 L	7-742/1	1
5 403 373 R	7-744/4	9
5 403 613 S	7-844	20
5 403 794 S	7-825	23
5 403 963 D	7-741	13
5 403 965 A	7-825	32
5 403 977 F	5-511	
5 404 020 Y	7-825	31
5 404 108 E	7-861	4
5 404 237 G	5-653	
5 404 238 T	5-653	
5 404 246 E	7-741	
5 404 259 W	7-741	13
5 404 268 U	6-615/1	7
5 404 269 E	6-615/1	7
5 404 295 M	7-844/2	8
	7-861	3
	7-861/1	1
5 404 430 E	7-861	5
5 404 441 Z	7-741	2
5 404 443 W	7-741	1
5 404 444 G	7-741	1
5 404 466 W	8-922	
	8-922/2	
5 404 490 G	8-982	6
5 404 491 T	8-982	6
5 404 492 D	8-982	6
5 404 493 P	8-982	6
5 404 494 A	8-982/1	12
5 404 495 L	8-982/1	12
5 404 496 X	8-982/1	12
5 404 497 H	8-982/1	12
5 404 531 G	8-983	8
5 404 532 N	8-983	8
5 404 533 Z	8-983/3	4
5 404 534 K	8-983/2	4
5 404 535 W	8-983	8
5 404 536 G	8-983	8
5 404 537 T	8-983/3	4
5 404 538 D	8-983/3	4
5 404 602 Z	5-541/1	2
	5-541/1 A	2
5 404 603 K	5-541/1	2
	5-541/1 A	2
5 404 616 B	8-982/1	31
5 404 617M	8-982/1	31
5 404 623 C	8-982/1	31
5 404 624 N	8-982/1	31

INDEX *(suite)*

NUMÉROS	SOUS-GROUPE	REPÈRE
5 404 631 P	8-982	29
5 404 632 A	8-982	29
5 404 637 E	8-982	29
5 404 638 R	8-892	
5 404 641 Y	8-982	29
5 404 642 J	8-982	29
5 404 656 L	8-982	29
5 404 657 X	8-982	29
5 404 664 Y	8-982	29
5 404 683 E	8-982	29
	8-982/1	24
	8-982/2	18
5 404 889 U	8-983/7	29
5 404 890	8-983/7	
5 404 891 R	8-983/7	
5 404 892 B	8-983/7	
5 404 893 M	8-983/7	
5 404 898 S	8-983/7	28
5 404 899 C	8-983/7	28
5 404 900 N	8-983/7	27
5 404 901 Z	8-983/7	27
5 404 925 K	8-982	25
5 404 926 W	8-982	25
5 404 929 D	8-982	25
5 404 930 P	8-982	25
5 404 932 B	8-982/1	32
5 404 933 X	8-982/1	32
5 404 934 H	8-982/1	32
5 404 937 R	8-982/1	32
5 404 949 W	8-982	25
5 404 950 G	8-982	25
5 404 956 X	8-982/1	32
5 404 958 U	8-982/1	32
5 404 961 B	8-982/2	23
5 404 962 M	8-982/2	23
5 404 965 V	8-982/2	23
5 404 966 F	8-982/2	23
5 404 967 S	8-982/2	23
5 404 968 C	8-982/2	23
5 404 971 K	8-982/2	23
5 404 972 W	8-982/2	23
5 404 996 G	7-742/1	5
5 405 057 V	5-544	27
	5-544/1	22
5 405 085 Z	5-541/1	8
5 405 086 K	5-541/1	6
5 405 087 W	5-541/1	4
	5-541/1 A	4
5 405 088 G	5-541/1	5
5 405 089 T	5-541/1	7
5 405 133 W	8-983/7	4
5 405 134 G	8-983/7	4
5 405 135 T	8-983/7	8
5 405 136 D	8-983/7	8
5 405 137 P	8-983/7	22
5 405 138 A	8-983/7	22
5 405 249 G	8-981	
	8-981/1	
	8-981/4	
	8-981/5	
5 405 253 A	8-981	
	8-981/1	
5 405 255 X	8-981	
	8-981/4	
	8-981/5	
5 405 261 M	8-981/2	
	8-981/3	
5 405 268 M	8-981/4	
	8-981/5	
5 405 271 W	8-981/4	
	8-981/5	
5 405 283 B	8-981	
5 405 286 J	8-981	
	8-981/4	
5 405 289 S	8-981/2	
5 405 291 N	8-981	
5 405 297 D	8-981	
5 405 298 P	8-981	
5 405 299 A	8-981	
	8-981/4	
5 405 301 X	8-981	
	8-981/4	
5 405 303 U	8-981	
5 405 308 Y	8-981/2	
5 405 410 G	8-981/1	
5 405 413 P	8-981/1	
5 405 416 X	8-981/1	
5 405 418 U	8-981/1	
	8-981/5	
5 405 419 E	8-981/1	
5 405 424 J	8-981/1	
5 405 425 V	8-981/1	
5 405 426 F	8-981/1	
	8-981/5	
5 405 428 C	8-981/1	
5 405 429 N	8-981/1	
5 405 430 Z	8-981	
	8-981/1	
	8-981/5	
5 405 433 G	5-614	2
5 405 434 T	5-614	3
5 405 505 P	8-935	
	8-981/4	
	8-981/5	
5 405 507 L	8-982	
	8-982/2	15
5 405 510 U	8-982/1	22
5 405 512 R	8-982	15
	8-982/2	15
5 406 149 P	6-182/1	5
5 407 093 A	5-512	
5 407 119 H	5-512	
5 407 120 U	5-512	
5 407 175 S	5-614	
5 407 385 Z	5-544/2	12
5 407 388 G	5-544/2	12
5 407 440 X	8-551	

INDEX *(suite)*

NUMÉROS	SOUS-GROUPE	REPÈRE
5 407 441 H	8-551	
5 407 632 J	6-641/2	3
5 407 635 S	6-641/2	4
5 407 717 H	5-653	
	5-653/1	
5 408 010 T	7-743	15
	7-743/1	14
5 409 951 R	7-742	13
5 409 952 B	7-742	13
5 409 953 M	8-982/1	22
5 410 039 X	7-742	1
5 410 268 L	6-175	2
5 410 269 X	6-175	2
5 410 412 B	6-182/1	6
5 410 472 D	6-182/1	10
5 410 624 F	7-861	2
5 410 625 S	7-861	2
5 410 626 C	7-861	2
5 410 627 N	7-861	1
5 410 628 Z	7-861	1
5 410 629 K	7-861	1
5 410 630 W	7-861	1
5 410 631 G	7-861	1
5 410 632 T	7-861	1
5 410 633 D	7-861	11
5 410 634 P	7-861	11
5 410 644 Y	8-932	12
5 410 650 N	5-651	4
5 410 651 Z	5-651	5
5 410 656 D	5-651	6
5 410 665 B	6-615/1	1
5 410 773 A	5-544/3	14
5 410 778 E	8-983	3
	8-983/1	5
5 410 779 H	8-983	2
5 410 780 B	8-983	2
5 410 808 F	8-982	2
5 410 849 D	8-983/1	4
5 410 850 M	8-983/1	
5 410 856 C	5-544	22
5 410 857 N	5-544	22
5 410 858 Z	5-544	19
5 410 860 W	5-544	19
5 410 862 T	5-544	20
5 410 863 D	5-544	20
5 410 865 A	5-544/2	10
5 410 870 E	5-544/2	4
5 410 874 Y	5-544	21
5 410 876 V	5-544/2	7
5 410 877 F	6-615/1	1
5 410 995 N	7-841	5
5 410 996 Z	7-841	5
5 410 997 K	7-841	6
5 410 998 W	7-841	4
5 411 037 V	7-812	17
5 411 038 F	7-851	11
5 411 039 S	7-851	12
5 411 040 C	7-851	10
5 411 041 N	7-851	17
5 411 042 Z	7-851	21
5 411 061 F	8-982/2	2
5 411 091 G	7-742	17
5 411 092 T	7-742	17
5 411 153 F	8-932	11
5 411 641 K	7-743	7
	7-743/1	8
5 411 720 U	5-544/2	3
5 411 722 R	5-544/2	6
5 411 960 C	6-242	1
5 411 980 V	8-983/2	
5 411 981 F	8-983/2	
5 411 982 S	8-983/1	9
5 411 983 C	8-983/1	9
5 411 987 W	8-983/2	
5 411 988 G	8-983/2	
5 411 989 T	8-983/2	
5 411 990 D	8-983/2	
5 411 993 L	8-983/5	
5 411 994 Y	8-983/5	
5 411 995 H	8-983/4	4
5 411 996 U	8-983/4	4
5 411 997 E	8-983/5	
5 411 998 H	8-983/5	
5 411 999 R	8-983/5	
5 412 000 M	8-983/5	
5 412 041 H	6-133	17
5 412 042 U	6-133	22
5 412 047 Y	6-173	9
5 412 048 J	6-173	8
5 412 049 V	6-173	10
5 412 050 F	6-173	11
5 412 051 S	6-173	11
5 412 052 C	6-173	11
5 412 142 F	5-512	
5 412 143 S	5-512	
5 412 276 M	5-512	
5 412 277 Y	6-182	8
5 412 363 H	8-932	3 - 16
5 412 366 R	7-744/1	24
5 412 367 R	7-742	24
	7-742/1	7
5 412 370 J	8-981	
	8-981/1	
	8-981/2	
	8-981/3	
	8-981/4	
	8-981/5	
5 412 380 T	8-981	
	8-981/1	
	8-981/2	
	8-981/3	
	8-981/4	
	8-981/5	
5 412 456 U	6-235/1	9
5 412 650 C	5-521	1
5 412 653 K	5-521	1
5 412 655 G	5-521	16

NUMÉROS	SOUS-GROUPE	REPÈRE
5 412 806 Y	5-512	
	6-644/1	13
5 412 810 S	5-511	
5 412 815 W	5-614	4
5 412 817 T	5-571/1	
	5-614	5
5 412 818 D	5-571/1	
	5-614	5
5 412 820 A	5-531	3
5 412 822 X	5-571	
5 412 920 M	5-541/8	25
5 412 922 J	5-541/8	25
5 412 924 F	5-544/1	21
5 412 926 C	5-544/1	21
5 412 928 Z	5-544/3	13
5 412 930 W	5-544/3	13
5 413 159 K	5-511	2
5 413 160 W	5-511	2
5 413 161 G	5-511	
	5-511	2
5 413 162 T	5-511	2
5 413 163 D	5-511	3
5 413 164 P	5-511	3
5 413 165 A	5-511	3
5 413 166 L	5-511	3
5 413 169 U	5-511	3
	5-511	4
5 413 171 H	5-511	4
5 413 172 B	5-511	4
5 413 289 Y	5-541/2	4
5 413 292 F	6-174/1	
5 413 295 N	5-512	
5 413 297 K	5-512	
5 413 298 W	5-512	
5 413 299 G	5-512	
5 413 301 D	5-614	6
5 413 302 P	5-614	7
5 413 303 A	5-614	20
	6-641/2	
5 413 304 L	6-242	11
5 413 306 H	6-173	16
	6-174/1	31
	6-235/1	18
	5-564	10
	5-564/1	9
	5-564/2	10
5 413 307 U	5-541/5	8
5 413 315 F	5-564	2
5 413 327 L	5-614	17
	6-642	6
5 413 403 M	7-856	5
	7-856/1	5
5 413 544 V	7-861	1
5 413 545 F	7-861	1
5 413 549 Z	5-651	13
	5-651/1	16
5 413 579 A	8-622	
5 413 586 B	5-541/6	21
5 413 588 Y	7-844/2	12
	7-861/1	4
5 413 690 V	7-844/2	9
5 413 592 S	7-844/2	20
	7-861/2	10
5 413 593 C	7-844/2	10
	7-861/1	3
5 413 594 N	6-642/1	31
	7-844/2	19
	7-861/1	9
5 413 615 S	5-614	14
5 413 821 F	5-651	2
5 413 993 A	5-522	10
5 414 210 J	5-564/3	
	5-614	6
5 414 364 H	1-231	16
5 414 365 U	6-235	5
	6-235	8
5 414 401 K	8-622	
5 414 423 Z	6-642	12
5 414 424 K	6-642	9
5 414 426 G	5-614	15
5 414 516 K	5-521	1
5 414 517 W	5-521	1
5 414 518 G	5-521	1
5 414 519 T	5-521	1
5 414 557 F	5-653	
5 414 559 C	8-982	13
	8-982/2	13
5 414 564 G	8-982/1	19
5 414 565 T	8-982	9
	8-982/2	9
5 414 570 X	8-982/1	15
5 414 588 T	8-982	21
	8-982/1	27
5 414 589 D	8-982	21
5 414 842 D	7-851	22
5 414 936 A	7-856	5
5 414 939 H	5-544/2	11
5 415 149 R	8-622	
5 415 155 F	5-541/8	3
5 415 156 F	5-541/8	3
5 415 157 C	5-541/8	3
5 415 158 N	5-541/8	3
5 415 527 Z	5-614	3
5 415 528 K	5-614	3
5 415 547 S	6-235/1	15
5 415 548 C	6-235/1	15
5 415 556 P	5-521	7
5 415 580 A	7-844	18
	7-844/1	27
	7-854	13
5 415 804 K	6-641/2	
	6-641/2	13
5 415 805 W	6-641/2	14
5 415 806 G	6-641/2	15
5 416 245 D	5-512	
5 416 247 A	5-511	
5 416 280 J	5-571/1	

INDEX *(suite)*

NUMÉROS	SOUS-GROUPE	REPÈRE
5 416 281 V	5-571/1	
5 416 282 F	5-571/1	
5 416 284 C	5-571/1	
5 416 294 L	5-544/1	7
	5-544/3	5
	5-614	10
5 416 367 E	8-616	
5 416 368 H	8-616	
5 416 391 R	8-616	
5 416 420 F	6-615/1	2
5 416 426 W	5-522	20
5 416 472 W	5-541/3	2
5 416 473 G	5-541/3	3
5 416 513 S	5-651	2
5 416 730 A	5-522	19
5 416 743 S	5-511	
5 416 745 N	5-511	
5 416 807 M	6-642	4
	6-642/2	
5 416 808 Y	6-642	2
	6-642/2	
5 416 809 J	6-642	3
	6-642/1	6
	6-642/2	
5 416 810 V	6-642	11
5 416 864 G	7-844/2	8
	7-861/1	1
5 416 871 H	7-844/2	14
	7-861/1	5
5 416 872 U	7-844/2	21
	7-861/1	11
5 416 873 E	7-844/2	22
	7-861/1	12
5 416 875 B	7-844/2	18
5 417 173 R	7-743	1
5 417 223 J	5-651	4
5 417 919 Z	5-653	
	5-653/1	
5 417 979 B	6-644/1	17
5 417 980 M	6-642/3	15
5 417 986 C	6-642/3	1
5 418 102 N	6-235	1
	6-235/1	1
5 418 159 H	6-644/1	12
5 418 160 U	6-644/1	8
5 418 212 J	6-644/1	2
5 418 213 V	6-644/1	3
5 418 214 F	6-644/1	6
5 418 290 G	7-861	7
5 418 291 T	7-861	7
5 418 325 M	6-642	13
5 418 467 F	5-614	
5 418 551 U	7-744/3	1
5 418 553 R	7-744/3	2
5 418 555 M	7-744/1	3
5 418 557 J	7-744/3	4
5 418 558 V	7-744/3	5
5 418 559 F	7-744/3	6
5 418 560 S	7-744/3	7
5 418 561 C	7-744/3	8
5 418 566 Y	7-844/2	32
5 418 570 A	7-844/2	33
5 418 571 L	7-844/2	34
5 418 720 F	8-982/2	6
5 418 723 N	8-982	2
5 418 724 Z	8-982/2	2
5 418 725 K	8-982/2	1
5 418 726 W	8-982	1
5 418 727 G	8-982	4
5 418 728 T	8-982/2	4
5 419 020 S	7-825	1
5 419 073 T	6-173	15
5 419 074 D	6-174/1	12
5 419 082 R	7-856	27
5 419 088 F	7-856	27
5 419 094 W	7-856	27
5 419 109 J	7-856	27
5 419 110 V	7-856	27
5 419 111 F	7-856	27
5 419 112 S	7-856	27
5 419 113 C	7-856	27
5 419 114 N	7-856	27
5 419 115 Z	7-856	27
5 419 145 A	8-982/2	21
5 419 146 L	8-982/2	21
5 419 169 P	8-982	10
	8-982/2	10
5 419 292 Y	5-522	8
5 419 293 J	5-522	1
5 419 294 V	5-522	3
5 419 315 Y	6-175/1	4
5 419 319 S	6-175/1	7
5 419 860 X	7-861	6
5 419 861 H	7-861	6
5 419 862 U	7-861	8
5 419 863 E	7-861	8
5 419 893 F	8-981	
5 419 895 C	8-981/2	
5 419 900 G	8-981	
5 419 901 T	8-981	
5 419 904 A	8-981	
5 419 907 H	8-981/4	
5 419 908 U	8-981/4	
5 419 916 T	8-981	
5 419 917 S	8-981	
5 419 918 C	8-981	
5 419 923 G	8-981/2	
5 419 924 T	8-981/2	
5 419 945 W	6-175	8
5 420 001 E	7-841	3
5 420 034 N	7-841	27
	7-842	29
5 420 039 T	7-851/1	30
	7-851/2	21
5 420 126 N	6-235/1	
5 420 136 X	6-644/1	1
5 420 137 H	6-644/1	10

INDEX *(suite)*

NUMÉROS	SOUS-GROUPE	REPÈRE	NUMÉROS	SOUS-GROUPE	REPÈRE	NUMÉROS	SOUS-GROUPE	REPÈRE
5 420 206 H	5-521	4	5 421 207 N	6-641/1	5	5 422 309 S	5-614	
5 420 243 K	8-942	1	5 421 208 Z	6-641/1	3	5 422 313 K	7-842	26
5 420 247 D	8-942	1	5 421 209 K	6-641/1	11	5 422 314 W	7-842	12
5 420 248 P	8-942/A		5 421 210 W	6-641/1	12	5 422 369 U	6-642	31
5 420 255 R	8-982/1	16	5 421 211 G	6-641/1	6	5 422 471 C	5-522	22
5 420 275 H	5-512		5 421 212 T	6-641/1	10	5 422 479 P	8-554	
5 420 276 U	5-512		5 421 213 D	6-641/1	7	5 422 480 A	8-554	
5 420 278 R	5-512		5 421 214 P	6-641/1	8	5 422 488 R	5-521	5
5 420 345 U	5-571/1		5 421 219 U	6-641/2	5		5-614	
5 420 346 E	5-571/1		5 421 228 S	6-641/2	6	5 422 550 L	7-856	4
5 420 487 M	5-512		5 421 229 C	6-641/2	7	5 422 567 W	5-521	2
5 420 549 L	7-844/2	2	5 421 231 Z	6-641/2	9	5 422 664 A	5-541	9
	7-851/1	7	5 421 233 W	6-641/2	10		5-541/8	2
	7-851/2	4	5 421 234 G	6-641/2	11	5 422 665 L	5-541/8	12
5 420 550 X	6-175/1	16	5 421 258 T	5-561	6	5 422 666 X	5-541/8	4
	5-521	10	5 421 259 D	5-561	6	5 422 668 U	6-641	7
5 420 551 H	5-561/1		5 421 260 P	5-561	7	5 422 753 T	8-941	
5 420 554 R	7-842	20	5 421 309 X	6-242	14	5 422 761 E	6-641	5
5 420 558 J	7-961/1	13	5 421 384 M	5-541/1	1	5 422 763 B	6-641	6
5 420 559 V	7-841	29	5 421 385 Y	5-541/1	1	5 422 765 Y	6-641	4
5 420 576 E	7-861	3	5 421 386 J	5-541/1	1	5 422 766 J	6-641	4
	7-861/1	1		5-541/1 A	1	5 422 812 J	5-614	
5 420 594 A	6-174/1	20	5 421 387 V	5-541/1	6	5 423 156 Y	5-522	10
5 420 622 E	5-522	18		5-541/1 A	6	5 423 157 J	5-522	10
5 420 641 L	5-545	10	5 421 723 X	5-651	6	5 423 162 N	5-651	5
5 420 643 H	6-642/1	24	5 421 866 B	5-651	4	5 423 164 K	5-571/1	
5 420 644 U	5-653		5 421 994 T	5-521	3	5 423 644 C	6-182/1	3
	5-653/1		5 422 006 Y	6-235	7	5 423 645 N	6-182/1	1
5 420 674 V	5-544	13		6-235/1	10	5 423 766 D	6-173/1	7
5 420 805 U	7-861	26	5 422 133 D	5-614	7	5 423 767 P	6-173/1	7
5 420 813 F	7-861	13	5 422 171 S	5-614		5 423 768 A	6-173/1	5
5 421 019 V	6-641/2	2	5 422 172 C	5-511		5 423 769 L	6-173/1	6
5 421 198 R	6-174/1	19	5 422 183 X	6-641	2	5 423 882 P	8-981	
5 421 202 J	6-641/1	1	5 422 184 H	6-641	3	5 423 952 A	5-541/8	1
5 421 203 V	6-641/1	9	5 422 185 U	6-641	3	5 423 970 W	5-614	
5 421 204 F	6-641/1	2	5 422 198 K	6-641	1	5 424 190 M	6-642/3	17
5 421 205 S	6-641/1	4	5 422 199 W	6-641	1	5 424 558 M	5-522	8
5 421 206 C	6-641/1	15	5 422 257 B	5-651	2	5 424 601 F	6-615	
	6-641/1	16	5 422 284 V	5-522	23	5 424 667 F	6-642/1	13

INDEX *(suite)*

NUMÉROS	SOUS-GROUPE	REPÈRE
5 424 810 B	7-841	3
5 424 812 Y	7-841	3
5 424 815 F	7-841	3
5 424 816 S	7-841	3
5 424 976 F	6-641/2	1
5 425 122 T	5-511	
5 425 123 D	5-511	
5 425 616 M	7-856	19
	7-856/1	14
5 425 773 U	8-982	9
	8-982/2	9
5 425 777 M	8-982/1	16
5 425 982 H	7-851	1
5 425 983 B	7-851	1
5 425 988 F	7-851/1	1
5 425 989 S	7-851/1	1
5 425 990 C	7-851/2	1
5 425 991 N	7-851/2	1
5 426 224 W	5-541/6	1
	5-564	10
	5-564/1	9
5 426 323 X	6-615	2
5 426 360 Z	6-615/1	3
5 426 403 S	7-861	1
5 426 404 C	7-861	1
5 426 405 N	7-861	1
5 426 406 Z	7-861	1
5 426 407 K	7-861	1
5 426 408 W	7-861	1
5 426 443 B	7-861	1
5 426 444 M	7-861	1
5 426 445 Y	7-861	2
5 426 446 J	7-861	1
5 426 447 V	7-861	1
5 426 448 F	7-861	2
5 426 449 S	7-861	1
5 426 450 C	7-861	1
5 426 451 N	7-861	2
5 426 452 Z	7-861	1
5 426 453 K	7-861	1
5 426 454 W	7-861	2
5 426 556 E	5-512	
5 426 557 R	5-512	
5 426 558 B	5-511	2
5 426 559 M	5-511	2
5 426 560 Y	5-511	2
5 426 658 N	6-644/1	4
5 426 695 H	5-541/1	1
5 426 697 M	5-541/1	5
5 426 698 Y	5-541/1	1
5 426 722 J	8-982	6
5 426 924 F	8-932	1
5 426 925 R	8-932	7
5 426 957 N	5-522	15
5 426 959 F	5-522	15
5 427 002 C	5-522	13
5 427 178 R	5-521	1
5 427 179 B	5-521	1
5 427 180 M	5-521	1
5 427 181 Y	5-521	1
5 427 352 G	5-541/1 A	6
5 427 394 N	7-844/2	13
5 427 407 E	7-961/1	12
5 427 410 M	7-861	16
5 427 412 J	7-861	22
5 427 440 N	5-522	13
5 427 590 U	6-174	20
5 427 655 A	5-564	4
5 427 663 M	5-561	4
5 427 671 Z	6-642/1	25
	6-642/2	
5 427 677 P	6-642	26
5 427 716 N	6-642	11
	6-642/1	30
	6-642/2	
5 427 767 T	7-841	2
5 427 768 D	7-841	2
5 427 771 L	7-842	2
5 427 772 X	7-842	2
5 427 825 Y	6-642/2	
5 427 937 R	7-861	14
5 427 993 Z	6-644/1	9
5 428 306 B	6-644/1	5
5 428 367 P	5-564/1	5
	5-564/2	6
5 428 369 L	5-564/1	1
	5-564/2	1
5 428 371 H	5-564/2	4
5 428 373 E	5-564/2	2
5 428 562 J	5-531	1
5 428 754 W	6-235	
	6-235/1	7
5 428 757 D	6-235/1	7
5 428 759 A	6-235	1
	6-235/1	1
5 428 845 K	5-614	18
	6-642	6
5 429 019 B	5-653/1	
5 429 029 K	5-653/1	
5 429 034 P	8-982/1	16
5 429 136 Y	6-182	
5 429 138 U	6-182/1	1
5 429 142 N	6-182/1	2
5 429 143 Z	6-182/1	
5 429 672 Z	5-541/2	4
	5-541/8	22
	5-564/3	
5 429 732 B	8-982/1	16
5 429 804 J	5-653/1	
5 429 806 F	5-653/1	
5 429 808 C	5-653/1	
5 429 814 T	5-653/1	
5 429 832 N	6-235/1	6
5 429 835 W	6-642	7
	6-642/1	8
5 420 118 X	5-541/1 A	1
5 430 119 H	5-541/1 A	5

INDEX *(suite)*

NUMÉROS	SOUS-GROUPE	REPÈRE	NUMÉROS	SOUS-GROUPE	REPÈRE	NUMÉROS	SOUS-GROUPE	REPÈRE
5 430 122 R	5-541/1 A	1	5 433 271 U	6-175	2	5 434 613 F	5-653/1	
5 430 123 B	5-541/1 A	7	5 433 357 D	8-942/A		5 434 614 S	5-653/1	
5 430 279 X	7-844	16	5 433 358 P	8-942/A		5 434 704 V	8-554/1	
5 430 281 U	7-844	15	5 433 359 A	8-942/A		5 434 705 F	8-554/1	
5 430 282 F	7-844	14	5 433 360 L	8-942/A		5 434 706 S	8-554/1	
5 430 283 R	7-844	21	5 433 361 X	8-942/A		5 434 707 C	8-554/1	
5 430 284 B	7-844/1	34	5 433 362 H	8-942/A		5 434 720 U	8-981/4	
5 430 412 T	7-854	1	5 433 364 E	8-942/A		5 434 722 H	8-981/2	
5 430 413 D	7-854	2	5 433 371 F	8-942/A		5 434 724 M	8-981/2	
5 430 451 S	7-825	30	5 433 372 S	8-942/A		5 434 724 M	8-981/3	
5 430 493 Y	7-844	22	5 433 373 C	8-942/A		5 434 726 J	8-982	14
5 430 494 J	7-844/1	32	5 433 374 N	8-942/A		5 434 731 N	8-983/7	8
5 430 498 C	5-653/1		5 433 375 Z	8-942/A		5 434 732 Z	8-983/7	8
5 430 501 K	5-653/1		5 433 376 K	8-942/A		5 434 733 K	8-983/7	8
5 430 941 T	7-854	24	5 433 385 H	8-942/A		6 434 734 W	8-983/7	8
5 430 942 D	7-844/1	33	5 435 386 U	8-942/A		5 434 735 G	8-983/7	
5 430 969 X	5-653/1		5 433 388 R	8-942/A		5 434 736 T	8-983/7	
5 431 623 F	6-644/1	15	5 433 389 B	8-942/A		5 434 737 D	8-983/7	
5 432 023 D	7-854	8	5 433 396 C	8-912/A		5 434 738 D	8-983/1	
5 432 024 P	7-854	8	5 433 397 N	8-942/A		5 434 739 A	8-983/7	
5 432 025 A	7-854	9	5 433 398 Z	8-942/A		5 434 740 L	8-983/7	
5 432 026 L	7-854	9	5 433 399 K	8-942/A		5 434 741 X	8-983/7	
5 432 052 U	7-856	3	5 433 428 A	8-932/1	4	5 434 742 H	8-983/7	
5 432 352 E	6-642/3		5 433 440 F	8-932/1	4	5 434 743 U	8-983/7	
5 432 904 F	7-856	28		8-932/2	5	5 434 744 E	8-983/7	
5 432 990 P	7-825	27	5 433 447 G	8-932/2	5	5 434 745 H	8-983/7	
5 432 991 A	7-825	28	5 433 575 Y	6-242	2	5 434 746 B	8-983/7	
5 432 994 H	7-825	27	5 433 739 F	7-825	31	5 434 747 M	8-982/2	20
5 433 085 X	6-642/3	9	5 433 745 w	8-932/2	6	5 434 748 Y	8-982/2	21
5 533 086 H	6-644/1	7	5.43E+06	5-653		5 434 749 J	8-982/2	21
5 433 087 U	6-642/3	12	5 434 024 D	5-653/1		5 434 902 X	5-511	2
5 433 088 F	6-642/3	13	5 434 025 P	5-653/1		5 434 903 H	5-511	3
5 433 089 H	6-642/3	10	5 434 350 X	7-841	25	5 434 904 U	5-511	3
5 433 090 B	6-642/3	11		7-842	10	5 434 905 F	5-511	4
5 433 091 M	6-642/3	4	5 434 459 G	6-242	4	5 434 906 H	5-511	4
5 433 093 J	6-642/3	16	5 434 609 M	5-653/1		5 434 908 M	5-511	3
5 433 094 V	6-642/3	6	5 434 610 Y	5-653/1		5 434 910 J	5-511	4
5 433 193 W	8-982/2	20	5 434 611 J	5-653/1		5 434 911 V	5-511	3
5 433 194 G	8-982/2	5	5 434 612 V	5-653/1		5 434 917 K	7-854	6

NUMÉROS	SOUS-GROUPE	REPÈRE	NUMÉROS	SOUS-GROUPE	REPÈRE	NUMÉROS	SOUS-GROUPE	REPÈRE
5 434 918 W	7-854	6	5 436 701 B	8-942	1	5 443 997 F	6-564/3	
5 434 919 G	7-854	7	5 436 702 M	8-941		5 444 179 J	5-531	9
5 434 920 T	7-854	7	5 436 703 Y	8-942/1	1	5 444 248 J	6-642/1	23
5 434 968 P	6-175	7	5 436 933 Y	5-653/1			6-642/2	
5 434 970 L	6-175	7	5 437 357 G	5-614	12	5 444 250 F	6-642	17
5 434 987 W	5-544	20	5 437 447 K	5-614	14	5 444 252 C	6-564/1	
5 434 988 G	5-544	19	5 437 760 M	6-173	1	5 444 871 F	8-982/1	1
5 435 031 Z	5-614	15	5 437 76'i N	7-861	6	5 444 876 F	8-982/1	2
5 435 033 W	5-614		5 437 768 Z	7-861	6	5 444 880 D	8-982/1	3
5 435 211 F	5-511	8	5 437 784 Y	7-861	25	5 444 883 L	8-982/1	31
5 435 212 S	5-511	7	5 437 787 F	7-861	6	5 444 884 X	8-982/1	31
5 435 213 C	5-511	8	5 437 788 S	7-861	6	5 444 887 E	8-982/1	31
5 435 237 N	5-522	2	5 437 793 W	7-861	6	5 444 888 R	8-982/1	31
5 435 239 K	5-522	1	5 437 794 G	7-861	6	5 444 891 Y	8-554/1	
5 435 240 W	5-522	3	5 437 982 A	8-551		5 444 893 V	8-554/1	
5 435 241 G	5-522	3	5 439 028 V	5-544/1	15	5 444 894 F	8-554	
5 435 381 D	6-643	17		5-614	11	5 444 895 S	8-554/1	
5 435 413 B	5-522	1	5 439 348 Y	5-541/5	11	5 444 896 C	8-554/1	
5 435 414 M	5-522	1	5 439 349 J	5-541/4	4	5 444 897 N	8-554/1	
5 435 415 Y	5-522	2	5 439 350 V	5-541/4	3	5 444 898 Z	8-554/1	
5 435 421 N	5-541/3		5 439 881 S	8-616		5 445 157 P	5-561/1	
5 435 422 Z	5-541/3		5 439 882 C	8-616		5 445 721 V	5-564/2	
5 435 423 K	5-541/4	5	5 440 458 N	7-841	25	5 445 722 F	5-564/1	
5 435 424 W	5-541/4	5		7-842	10		5-564/2	
5 435 425 G	5-541/4	20	5 440 666 Z	6-173	13		5-564/3	
5 435 427 D	5-521	5	5 440 692 G	5-614	2	5 445 723 S	5-564/1	
5 435 428 P	5-521	11	5 440 781 Z	6-235	7		5-564/2	
5 435 429 A	5-521	4	5 440 925 P	7-825	33	5 445 877 R	7-741	5
5 435 430 L	5-521	2	5 440 940 C	5-614		5 445 927 J	8-981	
5 435 431 X	5-521	5	5 441 509 M	5-561	7		8-981/1	
5 435 574 B	5-521	4	5 442 519 R	8-616		5 445 928 V	8-981	
5 435 578 V	7-844	23	5 442 529 Z	8-616			8-981/1	
5 435 641 E	5-531	1	5 442 530 K	8-616			8-981/4	
5 436 411 Z	7-743	7	5 442 538 X	8-616			8-981/5	
	7-743/1	8	5 443 503 L	7-851	1	5 445 930 S	8-981	
5 436 433 N	7-856/1	17	5 443 504 X	7-851	1		8-981/1	
5 436 434 Z	7-856/1	17	5 443 877 B	6-644	7		8-981/4	
5 436 634 Y	5-541/3	13	5 443 895 X	6-644/1	16		8-981/5	
5 436 700 R	8-942	1	5 443 995 J	5-561/1		5 445 937 T	8-981/4	

NUMÉROS	SOUS-GROUPE	REPÈRE
	8-981/5	
5 446 012 H	5-614	
5 446 013 U	5-614	
5 446 014 U	5-614	
5 446 016 B	.5-614	
5 446 129 E	8-981/2	
	8-981/3	
5 446 658 E	5-544/2	4
5 446 659 R	5-544/2	7
5 446 819 E	6-644	1
5 446 859 P	6-182	14
5 446 865 E	6-182	17
5 446 880 T	5-564	5
5 447 201 G	5-561/1	
5 447 204 P	5-511	
5 447 205 A	5-561/1	
5 447 206 L	5-561/1	
5 447 207 X	5-561/1	
5 447 211 R	5-561/1	
5 447 212 B	5-522	24
5 447 213 W	5-564/3	
5 447 266 N	6-182	16
5 447 267 Z	8-621	
5 447 355 F	5-564/3	
5 447 358 N	5-564/3	
5 447 520 Z	6-182	13
5 447 563 S	5-571/1	
5 447 826 A	7-844/2	1
5 447 891 G	6-173	1
5 447 954 S	5-564/3	
5 447 955 C	5-564/3	
5 447 956 N	5-564/3	
5 447 958 K	5-564/3	
5 447 959 w	5-564/3	
5 447 964 A	5-564/3	
5 447 965 L	5-564/3	
5 447 966 X	5-564/3	
5 447 989 X	5-564/3	
5 448 192 D	6-133	24
5 448 597 F	6-615/2	
5 448 769 A	7-856	3
5 448 770 L	7-856	3
5 448 771 X	7-856	3
5 448 772 H	7-856	3
5 448 773 U	7-856	3
5 448 774 E	7-856/1	3
5 448 775 H	7-856/1	3
5 448 776 B	7-856/1	3
5 448 777 M	7-856/1	3
5 448 778 Y	7-856/1	3
5 448 779 J	7-856/1	3
5 448 780 V	7-856/1	3
5 448 781 F	7-856/1	3
5 448 782 S	7-856/1	3
5 448 783 C	7-856/1	3
5 448 784 N	7-856	2
5 448 785 Z	7-856	2
5 448 786 K	7-856	2
5 448 787 W	7-856	2
5 448 788 G	7-856	2
5 448 977 L	8-942/A	
5 448 978 X	8-942/A	
5 448 979 H	8-942/A	
5 448 980 U	8-942/A	
5 448 981 E	8-942/A	
5 448 982 R	8-942/A	
5 448 983 B	8-942/A	
5 448 984 M	8-942/A	
5 448 985 Y	8-941	
5 448 986 J	8-941	
5 449 107 Z	5-653/1	
5 449 108 K	5-653/1	
5 449 279 U	6-615/2	
5 449 518 S	5-571/1	
5 449 663 T	5-512	
5 449 686 T	5-511	
5 449 975 J	6-235/1	2
5 451 520 C	5-653/1	
5 451 856 E	5-614	5
5 452 224 E	5-564/3	
5 452 812 W	5-564/3	
5 453 267 S	6-182	9
5 453 268 C	6-182	4
5 453 269 N	6-182/1	7
5 455 097 H	5-571/1	
5 455 098 U	5-571/1	
5 457 471 M	5-512	
5 457 472 Y	5-512	
5 458 673 C	5-541/3	3
5 463 003 T	5-571/1	

NUMÉROTATION 20 000 000

20 961 009 E	8-983/7	
20 963 009 V	6-644/1	
20 964 009 N	7-854	
20 965 009 H	7-856	
	7-856/1	
21 061 009 L	5-512	
	5-564	11
21 061 009 L	5-564/1	11
	5-564/2	11
21 062 009 F	5-512	
	6-174	14
	6-174/1	
	6-175/1	17
21 063 009 A	5-512	
21 064 009 V	5-512	

INDEX *(suite)*

NUMÉROS	SOUS-GROUPE	REPÈRE
21 065 009 P	5-512	
	6-174	15
	6-174/1	
21 390 009 Y	6-642/3	
22 008 009 P	8-983/7	6
22 138 019 S	6-644/1	
22 145 009 V	6-642/3	
22 147 019 T	5-653/1	
22 211 449 E	6-641/2	16
22 217 009 D	6-133	12
	6-615	
	7-841	
	7-842	
22 263 029 W	5-651	
	5-651/1	
	6-642/3	
	7-743	
	7-743/1	
	7-852	
	7-854	
	8-982	
	8-982/1	
	8-982/2	
22 284 019 Y	5-544/2	
	5-571/1	
22 312 019 W	6-615/1	
	7-844/1	
	7-851/1	
	7-961/1	
22 334 019 B	5-541/5	
	5-544/2	
	5-564	
	6-173	18
	6-641	
	7-744/1	
	7-844/1	
	7-854	
	7-856	
	7-856/1	
22 363 009 K	6-182	29
22 385 019 Z	5-512	
	5-541/5	
	5-541/8	
	6-235/1	
22 389 019 C	5-531	
22 454 009 R	5-614	
22 459 009 N	5-544/1	13
	5-544/3	
22 462 009 X	6-175	11
22 464 019 K	6-133	25
22 466 009 A	6-642	
22 469 009 J	5-614	
22 472 009 T	5-614	
22 482 009 N	5-531	
	5-541/8	
	5-571	
	6-615/1	
	7-825	
	7-844/2	
22 499 029 N	5-541/8	
	5-544/1	
	5-544/3	
	6-642/2	
	8-983/1	15
	8-983/4	7
22 508 009 X	5-614	
	6-642/2	
22 513 009 U	6-173/1	
22 514 019 Y	7-844/2	
	8-932	5 + 14
	5-531	
	5-544	
	6-133	
22 541 009 T	7-844/2	30
22 573 019 C	5-571/1	
	6-235/1	
22 602 009 L	6-641/2	
22 610 069 V	8-932/1	7
	8-932/2	9
	8-982/1	
	8-983/7	
22 612 009 G	6-641/1	
	8-922/4	
22 662 009 K	8-616/1	
22 694 019 V	8-616/1	
22 746 029 W	5-544	
	5-544/2	
	5-544/3	
	6-242	
22 746 029 W	6-615/2	
	6-643	
	7-841	
	7-842	
	7-851/1	
	7-856	
	7-856/1	
	8-981	
	8-981/1	
	8-981/2	
	8-981/3	
	8-981/4	
	8-981/5	
22 750 009 G	6-133	14
	6-235/1	
22 751 029 U	5-541/2	
	5-653	
	5-653/1	
	6-242	
	6-644/1	
	7-741	

NUMÉROS	SOUS-GROUPE	REPÈRE
22 756 029 S	5-544	
	5-544/1	
	5-545	
	6-642/2	
	7-743	
	7-854	
	8-982	
	8-982/1	
	8-982/2	
22 762 009 S	5-561/1	
	7-825	
	7-851/1	
	7-961/1	
22 763 009 L	6-182	25
	7-844	
22 768 009 J	5-651	
	7-854	
22 769 009 D	6-642	
	6-642/1	
	7-961/1	
22 770 009 Y	6-174	19
	6-174/1	
	6-235/1	
	6-641	
	6-644/1	
	7-856	
	7-856/1	
22 813 009 P	6-133	31
22 876 029 P	6-642	
22 882 009 Z	5-614	
22 900 019 A	5-651	
	5-651/1	
	5-653	
	5-653/1	
22 902 019 P	5-541/2	
	5-541/4	18
	5-541/7	
	5-541/8	
	5-544	
	5-545	
	5-561/1	
	5-564	
	5-564/1	
	5-564/3	
	5-651/1	
	6-641	
	6-642/3	
	6-643	
	7-856	
	7-856/1	
	7-961	
	8-932/1	11
	8-932/2	13
22 903 019 J	5-653	
	5-653/1	
	6-235/1	
	6-641	
	7-856	
	7-856/1	
22 904 019 D	5-541/5	
	5-541/8	
	5-561/1	
	5-571	
	5-571/1	
	6-173/1	
22 906 019 T	6-641/2	
22 907 019 M	6-641/2	
22 908 019 G	6-615/2	
22 912 019 K	6-641/2	
22 972 059 D	6-242	
22 985 029 X	6-642	
	6-642/1	
23 230 059 S	8-982/1	
23 234 059 V	7-961/1	
	8-922/5	
	6-615/1	
	6-642	
	7-741	
23 451 319 S	5-531	
	6-615/1	
	7-842	
23 451 319 S	8-932	13
	8-932/1	2
	8-932/2	3
23 453 319 F	5-544	
	6-242	
	6-641	8
23 454 319 A	6-642	
	7-744/2	
23 4.55 019 J	7-841	
	7-844/1	
23 455 319 V	6-242	
23 459 019 M	5-541/6	16
	6-182/1	13
23 461 019 B	7-825	
23 462 009 M	6-133	10
23 641 019 Y	6-641	8
24 643 019 C	6-615/1	
23 643 319 Y	6-235/1	
23 658 019 F	5-564/3	
	5-653	
	6-641	8
	6-643	
23 659 019 A	5-541/3	23
	5-541/4	28

INDEX *(suite)*

NUMÉROS	SOUS-GROUPE	REPÈRE
23 660 019 V	5-544/2	
	5-544/3	
	5-564/3	
	6-615/1	
	6-615/2	
	7-812	
	7-851/1	
	7-851/2	
	7-856	
	7-856/1	
	7-861/1	
	7-961/1	
23 660 319 F	5-564	
	5-564/1	
	7-744/1	
	7-841	
	7-852	
23 661 319 A	5-541/3	25
	5-541/6	15
	5-541/8	
	5-561	
	5-561/1	
	5-564/3	
	6-182	18
	6-235/1	
	6-242	
	6-615	
	6-641/1	
	6-641/2	
	6-642	
	6-644/1	
	7-744/2	
	7-744/4	
	7-961	

NUMÉROS	SOUS-GROUPE	REPÈRE
23 663 019 D	5-541/3	24
	5-564/1	
	5-564/3	
	6-173	17
	6-175	18
	7-852	
	7-861/1	
23 663 319 D	7-851/1	
23 665 319 D	5-564	
	6-174/1	
	6-235/1	
	6-642	
	7-812	
23 666 009 V	6-643	
23 667 019 G	5-561/1	
23 673 019 Z	6-242	
23 674 009 K	7-852	
23 678 009 N	6-615/2	
23 681 019 F	5-541/5	
23 683 009 L	6-182	19
23 683 319 F	5-561	
23 705 319 L	5-561/1	
23 706 319 F	6-182	21
23 718 019 E	7-852	
23 719 019 Z	5-571	
	6-182	20
23 719 319 K	6-615/2	
	7-851/2	
	7-961	
23 720 019 U	5-571	
	6-182	22
23 720 319 U	6-133	26
	6-173/1	
	6-615	
	7-825	
	7-825/1	
	8-932/1	2
	8-932/2	3
23 723 019 L	6-642	

NUMÉROS	SOUS-GROUPE	REPÈRE
23 724 309 Z	6-615	
23 743 019 U	6-173/1	
	7-844/1	
23 746 019 C	6-182/1	13
23 767 009 E	5-571/1	
23 824 019 D	6-641/2	16
23 824 319 P	7-851	
	7-851/2	
23 827 319 Y	6-133	11
	6-133	27
	6-615	
23 831 019 R	6-242	
23 831 319 B	6-235/1	
23 850 009 D	5-531	
	6-133	28
	6-615/2	
	7-851/2	
24 154 009 B	6-641/2	12
24 501 019 Z	5-544/2	
24 530 019 S	5-544/1	
24 531 319 X	6-615/2	
	6-642/3	
24 535 019 P	7-744/1	
	7-744/4	
24 547 319 K	8-983	
	8-983/3	
24 621 019 X	6-643	
24 708 009 R	7-744/3	
24 711 309 K	7-744/3	
25 210 009 M	6-182/1	14
25 220 019 S	5-541/8	
25 221 009 C	5-541/3	12 - 27
	5-541/6	17
	5-541/8	
	6-174/1	
	7-825	
	7-844	
	7-852	
	7-961/1	

NUMÉROS	SOUS-GROUPE	REPÈRE
25 240 019 H	5-571	
	6-235/1	
	6-642/3	
25 241 009 U	5-531	
	5-544	
	6-133	29
	6-615	
	6-615/1	
	6-615/2	
	7-741	
	7-825/1	
	7-844	
	7-851/1	
25 242 009 N	6-173	19
	7-841	
25 257 019 R	5-544/1	
25 258 019 K	5-571/1	
	5-653	
	5-653/1	
	7-851/2	
25 259 019 E	5-541/2	
	5-541/3	26
	5-541/5	
	5-541/7	16
	5-541/8	
	5-544/1	
	5-544/2	
	5-544/3	
	5-561/1	
	5-561/3	
	5-651	
	5-651/1	
	6-174/1	
	6-235/1	
	6-242	
	6-564	
	6-615	
	6-61 5/1	
	6-615/2	
	6-641/2	
	6-643	
	7-744/1	
	7-852	
	7-856	
	7-856/1	
25 261 029 C	6-182	23
25 262 019 N	6-182	24
	6-641/2	
25 901 009 G	5-512/1	
	5-544/1	
25 903 009 W	5-512/1	
25 907 009 Z	5-512/1	
25 908 009 U	5-512/1	
25 910 009 H	5-512/1	
25 914 009 L	5-512/1	
25 917 009 V	5-512/1	
25 919 009 J	5-512/1	
25 920 009 D	5-512/1	
25 922 009 T	5-512/1	
	5-544/1	
25 926 009 W	5-512/1	
25 927 009 R	5-512/1	
	5-544/1	
25 928 009 K	5-512/1	
25 929 009 E	5-512/1	
	5-544/1	
26 108 009 G	5-512/1	
26 109 009 B	5-512/1	
26 136 899 D	6-643	
26 136 999 R	8-983	
	8-983/1	7
26 140 049 T	6-643	
	6-643	14
26 140 119 D	6-174	18
	6-174/1	
26 140 229 Z	6-235/1	
	6-642	
	6-642/1	
26 140 239 H	6-174/1	
26 140 289 B	6-235/1	
26 140 359 M	6-235/1	
26 140 369 W	6-235/1	
26 140 379 E	6-641/1	17
26 140 389 N	6-173	20
	6-173/1	
	6-235/1	
	6-642/1	

INDEX *(suite)*

NUMÉROS	SOUS-GROUPE	REPÈRE
26 140 429 Y	6-174/1	
26 140 869 F	6-235/1	
26 141 539 N	5-614	20
26 141 639 A	7-852	
26 150 259 W	6-133	33
26 150 909 L	6-235/1	
26 157 109 C	5-541/2	
	5-541/8	
	7-851/1	
26 157 129 V	5-544	
	5-544/2	
	5-544/3	
	6-61 5/2	9
	6-61 5/2	20
26 157 199 F	7-743	
	7-854	
26 157 649 X	7-856/1	
26 157 969 A	6-644/1	
26 158 069 N	6-242	
26 158 199A	5-541/3	28
	5-541/6	20
	5-541/8	
	6-235/1	
	6-242	
	6-615	
26 158 339 X	5-541/8	
	6-615	14
26 158 379 G	8-983	
	8-983/3	
26 169 299 C	7-852	24
26 187 459 U	7-851	
26 187 519 W	5-564/1	11
	5-564/2	
	6-173/1	
26 190 229 C	6-615/1	
26 192 379 X	6-182	28
	7-744/4	
	7-844/1	
26 192 539 L	6-133	23
26 197 609 V	7-844	
26 197 759 A	7-842	
26 197 799 K	7-842	
26 198 099 W	5-512	
26 198 209 S	5-512	
26 198 749 L	5-512	
26 198 979 U	6-64-4	
26 198 999 D	7-961/1	
26 205 259 X	5-541/7	18
26 205 739 P	6-235/1	
26 208 119 J	6-235/1	
26 219 569 H	8-621	
26 219 589 H	8-621	
26 225 429 L	8-932	10
26 240 029 C	7-844	
26 240 299 S	7-844/2	